STEINEL®

Alles für das Werkzeug

Ihr Partner für die Stanz- und Umformtechnik

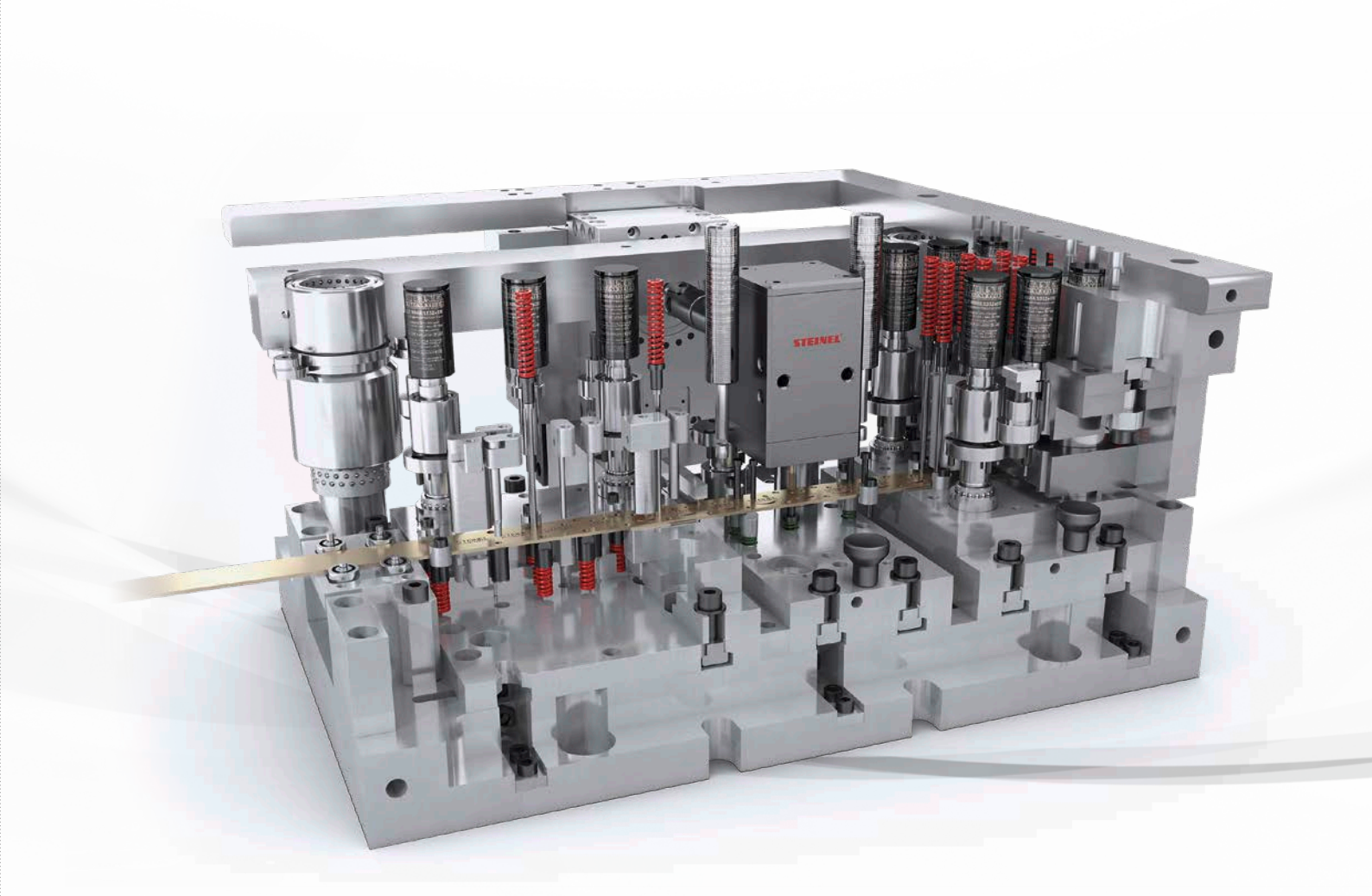

Einleitung

Säulengestelle

Führungselemente

Aktivelemente

Federelemente

Stickstoffsysteme

Gewindeformeinheiten

Standardisierte Modulsysteme

Maschinenelemente

Zubehör

STEINEL

- Vertrieb
- Download CAD-Daten

Alles für das Werkzeug – seit 1925

Über 90 Jahre Qualität mit Tradition

Die Marke STEINEL steht für ein traditionsreiches deutsches Familienunternehmen und blickt auf über 90 Jahre Erfolgsgeschichte zurück.

Als Partner für die Stanz- und Umformtechnik verbinden wir hochpräzise Produkte mit erstklassigem Service, vom umfangreichen Normalien-Sortiment über die Werkzeug- und Prozessoptimierung bis hin zum fertigen Werkzeug. STEINEL versteht sich als einer der Qualitätsführer für die Stanz- und Umformtechnik weltweit.

Das Motto bei STEINEL lautet: **„Alles für das Werkzeug“.** Der vorliegende Katalog bietet Ihnen einen vollständigen Überblick über das umfangreiche STEINEL Angebot. Dieses umfasst alle Normalien und Baugruppen, die Sie für den Bau von Stanz- und Biegewerkzeugen benötigen. Überzeugen Sie sich selbst von der Qualität und Vielfalt der STEINEL Produkte!

Sollten Sie in diesem Katalog nicht fündig werden, planen und fertigen wir Ihre individuellen Produkte nach Maß. Denn bei STEINEL ist alles unter einem Dach: Entwicklung, Fertigung und Service. Das macht uns besonders schnell und flexibel und bietet Ihnen perfekt abgestimmte Lösungen für jedes Werkzeug.

STEINEL

Vertrieb Deutschland / Österreich

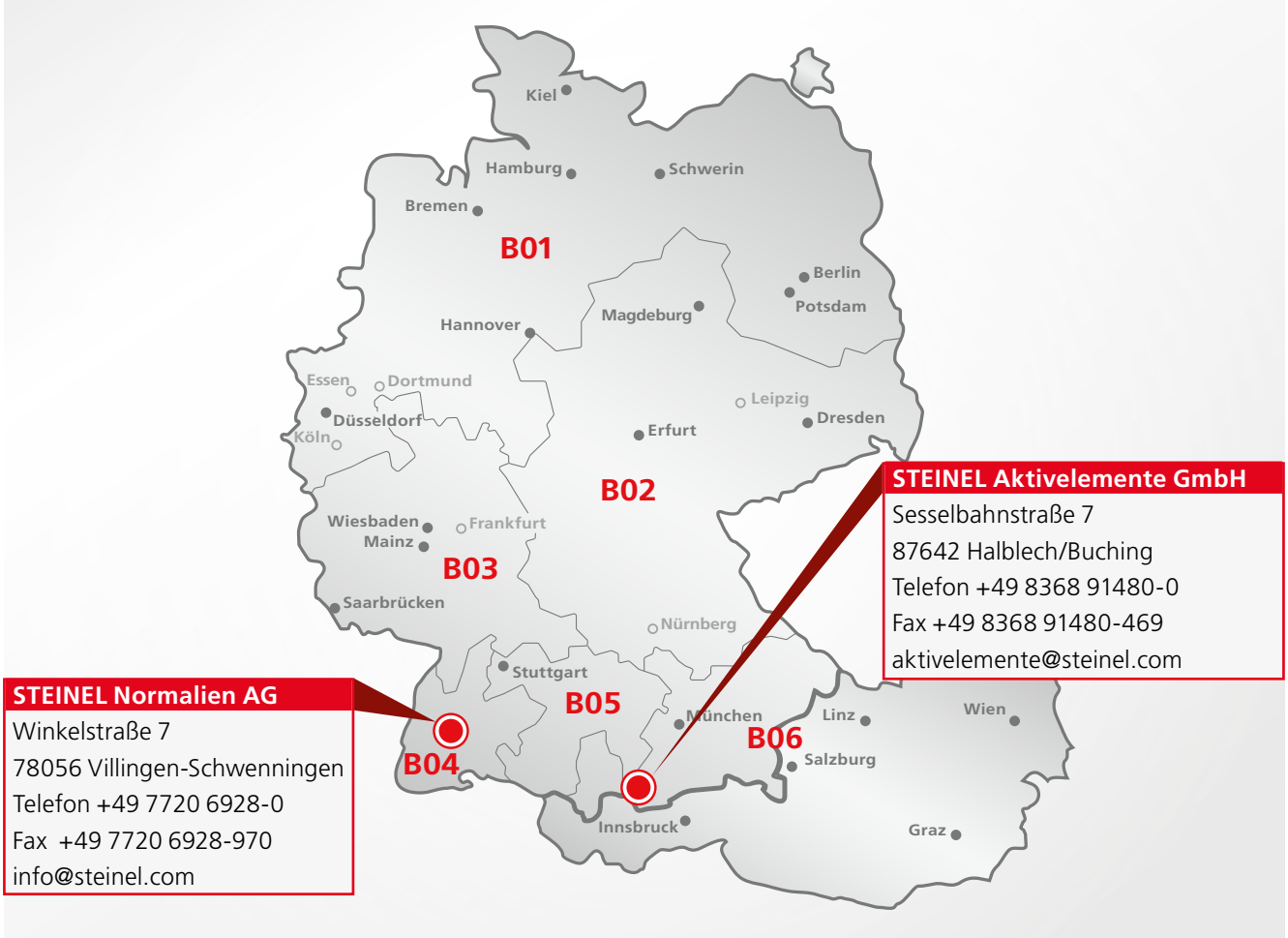

Jürgen Dreger (B01)
24392 Norderbrarup
Telefon +49 7720 6928 - 681
Fax +49 7720 6928 - 8681
Mobil +49 170 9137787
j.dreger@steinel.com

Jens Müller (B02)
09599 Freiberg
Telefon +49 7720 6928 - 683
Fax +49 7720 6928 - 8683
Mobil +49 171 4722434
j.mueller@steinel.com

Michael Schrenner (B03)
58511 Lüdenscheid
Telefon +49 7720 6928 - 687
Fax +49 7720 6928 - 8687
Mobil +49 171 4892410
m.schrenner@steinel.com

Dominic Isemann (B04)
75038 Oberderdingen
Telefon +49 7720 6928 - 684
Fax +49 7720 6928 - 9684
Mobil +49 175 1807798
d.isemann@steinel.com

Christoph Sigg (B05)
72622 Nürtingen-Reudern
Telefon +49 7720 6928 - 688
Fax +49 7720 6928 - 8688
Mobil +49 175 1807802
c.sigg@steinel.com

N.N. (B06)
78056 Villingen-Schwenningen
Telefon +49 7720 6928 - 918
sales@steinel.com

Frank Muckenfuß
Projektvertrieb Werkzeugbau
73277 Owen
Telefon +49 7720 6928 - 685
Fax +49 7720 6928 - 8685
Mobil +49 171 4703094
f.muckenfuss@steinel.com

Markus Aistermann
Projektvertrieb Werkzeugtechnik (Stickstoffsysteme / S-Former)
33397 Rietberg
Telefon +49 7720 6928-690
Fax +49 7720 6928 - 6690
Mobil +49 151 14706057
m.aistermann@steinel.com

N.N.
Projektvertrieb Maschinenbau
78056 Villingen-Schwenningen
Telefon +49 7720 6928 - 918
sales@steinel.com

STEINEL

Vertrieb Europa

Belgien
BIS-Technics BVBA
Zevenputtenstraat 20
B-3690 Zutendaal
Telefon +32 89 518890
Fax +32 89 518899
info@bistechnics.com
www.bistechnics.com

Dänemark
Norm-teknik A/S
Industrivej 34
DK-6070 Christiansfeld
Telefon +45 74 560100
Fax +45 74 561333
nt@norm-teknik.dk
www.norm-teknik.dk

Finnland
FODESCO OY
Hirsikankaantie 2
FI-80710 Lehmo
Telefon +358 4 00303101
Fax +358 1 32681012
sales@fodesco.fi
www.fodesco.fi

Frankreich
STEINEL Normalien AG
Jérôme Espinasse, Kerstin Fürstner
Winkelstraße 7
D-78056 Villingen-Schwenningen
Telefon +33 970 448446
k.fuerstner@steinel.com
www.steinel.com

Großbritannien
SOUTHERN TOOLS Ltd.
34, Bridge Street
GB-Leatherhead, KT22 8BZ
Telefon +44 7717 721 994
geoff.winning@btconnect.com

Italien
Galvagni Srl
Via Monicon, 13
I-36015 Schio
Mobil +39 3356688259
Fax +39 0445 513005
info@galvagni.eu
www.galvagni.eu

Ridix S.P.A.
Via Indipendenza 9 F
I-10095 Grugliasco, Torino
Telefon +39 011 4027511
Fax +39 011 4121749
info.normalizzati@ridix.it
www.ridix.it

Niederlande
Poelmann-Technics b.v.
Majoraan 7 A
6942 SB Didam
Telefon +31 35 6244456
info@poelmanntechnics.com
www.poelmanntechnics.com

Norwegen
Bergsli AS
Bedriftsvn. 64
3735 Skien
Postboks 2553
N-3702 Skien
Telefon +47 3550 3500
post@bergsli.no
www.bergslimetallmaskiner.no

Polen
PENTA Polska
Ul. Powstanców Sl. 82/44
PL- 53 - 333 Wroclaw
Telefon +48 71 7805216
Fax +48 71 3672708
a-slota@wp.pl

Portugal
SETMAQUINAS-Equipamentos
Industriais Lda.
Centro Empresarial Sado
Internacional – Edifício B1
Estrada Nacional 10 – Alto da Guerra
PT-2910-130 Setúbal
Telefon +351 265 529210
Fax +351 265 238892
setmaquinas@setmaquinas.pt
www.setmaquinas.pt

Schweden
Norm-teknik A/S
Industrivej 34
DK-6070 Christiansfeld
Telefon +45 74 560100
Fax +45 74 561333
nt@norm-teknik.dk
www.norm-teknik.dk

Schweiz
SUVAG Vertriebs AG
Rothusstrasse 17
CH-6331 Hünenberg
Telefon +41 44 32147-47
Fax +41 44 32253-25
normalien@suvag.ch
www.suvag.ch

Slowakei
PENTA Slovensko spol. s.r.o.
Priemyslný areál Poprad-Východ
Hodžova 4944
SK-05801 Poprad
Telefon +421 52 4180-203
Fax +421 52 4180-208
penta@penta-edm.sk
www.penta-edm.sk

Vertrieb Europa

Slowenien

Halder d.o.o.
Miklavška cesta 50
SI-2311 Hoče
Telefon +386 2 618 26 46
Fax +386 2 618 26 56
info@halder.si
www.halder.si

RD PICTA tehnologije d.o.o.
Žolgarjeva ulica 2
SI-2310 Slovenska Bistrica
Telefon +386 59 969 117
info@picta.si
www.picta.si

Spanien

SURISA
Suministros Riol S.A.
C/Marina, 127-131
E-08013 Barcelona
Telefon +34 93 231-0811
Fax +34 93 2651926
surisa@surisa.es
www.surisa.es

Tschechien

PENTA TRADING, spol. s.r.o.
Černokostelecká 2246
Areál GREEN SQUARE
Hala A, vchod A4
CZ-251 01 Řičany
Telefon +420 241 480 232
Fax +420 241 482 413
Mobil +420 602 657 957
penta@penta-edm.cz
www.penta-edm.cz

Ungarn

RECOM Czigányk kft.
Galagonya u.5.
H-1037 Budapest
Telefon +36 1 2505256
Fax +36 1 3881281
recom@recom.hu
www.recom.hu

Vertrieb weltweit

China
Kimpsion (Shanghai) Corporation
4E Oriental Financial Park
No. 2981 East Road
200125 Pudong District, Shanghai
Telefon +86 21 5882 1316
Fax +86 21 5882 1312
Kimpsion@kimpsion.com
www.kimpsion.com

Kanada
Tipco Inc.
1 Coventry Rd, Brampton,
Ontario, L6T 4B1
Telefon +1 905 791 9811
Toll-Free +1 800-268-0115
sales@tipcoinc.com
www.tipcopunch.com

Mexiko
HEMSA – Herramientas Exclusivas y Maquinaria; S.A. DE C.V.
Montecito 38,
Piso 28 Of. 12 Col. Napoles
Delegación Benito Juárez
México D.F. C.P. 03810
Telefon +52 (55) 5547 4963
ventas@hemsa.com.mx
www.hemsa.com.mx

HEMSA – Herramientas Exclusivas y Maquinaria; S.A. DE C.V.
Acceso IV No.31
Nave Industrial "F"
Parque Industrial Benito Juárez
C.P. 76120 Querétaro, Qro.
Telefon +52 (442) 298 0480
ventas@hemsa.com.mx
www.hemsa.com.mx

Singapur
Impex Components PTE LTD.
6, Ubi Road 1
08-07 Wintech Centre
Singapore 408726
Telefon +65 6747 0308
Fax +65 6744 6687
info@impex.com.sg
www.impex.com.sg

Taiwan
Kimpsion Corporation
4F, No. 196, Sec. 2, Chung Hsing Rd.,
23146 Hsin Tien City, Taipei
Telefon +886 (2) 29160715
Fax +886 (2) 29160700
Kimpsion@kimpsion.com
www.kimpsion.com

USA
Champion Tools, LLC.
3715 Mueller Rd.
St. Charles, MO. 63301
Telefon +1 847 386-1559
Toll-Free +1 866 957-9993
Fax +1 314 754-9162
sales@champion-dietool.com
www.champion-dietool.com

PUNCH INDUSTRY USA INC.
1055 Hawthorn Dr.
Itasca, IL 60143
Telefon +1 630 625-8080
info@punch.us.com
www.punch-us.com

Tipco Inc.
6 Rowe Ct, Hamilton,
Ohio 45015
Telefon +1 513 874 9140
Toll-Free +1 800-544-8444
sales@tipcoinc.com
www.tipcopunch.com

Für alle nicht aufgeführten Länder wenden Sie sich bitte an

Uwe Strohm
Telefon +49 7720 6928-948
u.strohm@steinel.com

Download CAD-Daten

STEINEL Normalien PARTcommunity

Um Ihnen die Konstruktion Ihres Werkzeuges zu erleichtern, stehen Ihnen CAD-Daten unserer Katalogprodukte und Baugruppen in allen gängigen 2D- und 3D-Formaten zur Verfügung. Einfach anmelden, einloggen, Format und Produkt auswählen und Daten herunterladen.

Den Link zum kostenlosen Download unserer Normalien finden Sie auf **cad.steinel.com**.

Sollten Sie weitere Dateiformate und Informationen benötigen, sprechen Sie uns bitte direkt an.

Produktverzeichnis

- Säulengestelle
- Führungselemente
- Aktivelemente
- Federelemente
- Stickstoffsysteme
- Gewindeformeinheiten
- Standardisierte Modulsysteme
- Maschinenelemente
- Zubehör

Nummern-Verzeichnis

K100-000-0300 Ventilschlüssel 5.90
ST0900 Werkzeugmodul 7.5
ST0900-01 Druckplatte unten 7.7
ST0900-02 Rahmenplatte 7.8
ST0900-03 Führungsplatte 7.9
ST0900-04/-07 Zwischenplatte 7.10
ST0900-05 Halteplatte 7.11
ST0900-06 Druckplatte oben 7.12
ST0900-12 Führungseinheit 7.13
ST0901 Werkzeugmodul 7.6
ST1001 Säulengestell 1.43
ST1002 Säulengestell 1.44
ST1004 Säulengestell 1.45
ST1005 Säulengestell 1.46
ST1006 Säulengestell 1.47
ST1007 Säulengestell 1.48
ST1092 Druckluftstanzeinheit 8.3
ST1201 Säulengestell 1.49
ST1202 Säulengestell 1.50
ST1204 Säulengestell 1.51
ST1205 Säulengestell 1.52
ST1206 Säulengestell 1.53
ST1207 Säulengestell 1.54
ST1292 Druckluftstanzeinheit 8.4
ST1401 Säulengestell 1.55
ST1402 Säulengestell 1.56
ST1404 Säulengestell 1.57
ST1405 Säulengestell 1.58
ST1406 Säulengestell 1.59
ST1407 Säulengestell 1.60
ST1601 Säulengestell 1.61
ST1602 Säulengestell 1.62
ST1606 Säulengestell 1.63
ST1701 Säulengestell 1.64
ST1702 Säulengestell 1.65
ST1706 Säulengestell 1.66
ST2001 Säulengestell 1.67
ST2002 Säulengestell 1.68
ST2004 Säulengestell 1.69
ST2005 Säulengestell 1.70
ST2006 Säulengestell 1.71
ST2007 Säulengestell 1.72
ST2011 Säulengestell 1.73
ST2012 Säulengestell 1.74
ST2014 Säulengestell 1.75
ST2015 Säulengestell 1.76
ST2862 Feinschneidgestell 1.77
ST2865 Feinschneidgestell 1.78
ST3500 Stahlplatte 1.42
ST3532 Säulengestell 1.6
ST3539 Säulengestell 1.9
ST3542 Säulengestell 1.12
ST3549 Säulengestell 1.14
ST3552 Säulengestell 1.16
ST3559 Säulengestell 1.19
ST3562 Säulengestell 1.22
ST3569 Säulengestell 1.24
ST3572 Säulengestell 1.26
ST3579 Säulengestell 1.29
ST3582 Säulengestell 1.32
ST3589 Säulengestell 1.34
ST3592 Säulengestell 1.36
ST3599 Säulengestell 1.38
ST3712 Säulengestell 1.40
ST3719 Säulengestell 1.41
ST7100 Führungssäule 2.21
ST7102 Führungssäule 2.23
ST7105 Führungssäule 2.24
ST7106 Führungssäule 2.26
ST7108 (inch) Führungssäule 2.127
ST7111 Führungssäule 2.120
ST7112 Führungssäule 2.121
ST7114 Führungssäule 2.28
ST7117 Führungssäule 2.30
ST7118 Führungssäule 2.32
ST7120 Führungssäule 2.34
ST7120 (inch) Führungssäule 2.128
ST7126 Führungssäule 2.36
ST7129 Führungssäule 2.38
ST7130 Kugelkäfig 2.45
ST7130 (inch) Kugelkäfig 2.130
ST7132 Käfighalter 2.56
ST7132 (inch) Käfighalter 2.134
ST7133 Kugelkäfig 2.51
ST7134 Kugelkäfig 2.54
ST7135 Begrenzungsmuffe 2.55
ST7140 Rollenkäfig 2.42
ST7141 Rollenkäfig 2.43
ST7142 Rollenkäfig 2.44
ST7150 Kugelkäfig 2.48
ST7151 Kugelkäfig 2.49
ST7152 Kugelkäfig 2.50
ST7160 Führungssäule 2.108
ST7170 Kugelkäfig 2.46
ST7171 Kugelkäfig 2.47
ST7173 Kugelkäfig 2.52
ST7174 Kugelkäfig 2.53
ST7181 Schnellwechsel-Säule 2.39
ST7182 Säulenhaltebuchse 2.41
ST7190 Führungssäule 2.17
ST7191 Führungsbuchse 2.19
ST7192 Kugelkäfig 2.18
ST7197 Führungsbuchse 2.20
ST7200 Säulenlager 2.101
ST7201 Führungslager 2.104
ST7202 Führungslager 2.105
ST7206 Führungslager 2.102
ST7209 Führungslager 2.103
ST7210 Säulenlager 2.96
ST7211 Führungslager 2.99
ST7212 Führungslager 2.100
ST7216 Führungslager 2.97
ST7219 Führungslager 2.98
ST7250 Führungslager 2.106
ST7260 Säulenlager 2.107
ST7319 Führungsbuchse 2.83
ST7360 Führungsbuchse 2.123
ST7361 Führungsbuchse 2.122
ST7366 Führungsbuchse 2.124
ST7367 Haltestück 2.125
ST7377 Haltestück 2.125
ST7387 Haltescheibe 2.126
ST7402 Führungseinheit 2.60
ST7403 Führungseinheit 2.59
ST7404 Führungseinheit 2.62
ST7405 Führungseinheit 2.64
ST7406 Führungsbuchse 2.57
ST7406 (inch) Führungsbuchse 2.131
ST7407 Führungsbuchse 2.58
ST7409 Führungsbuchse 2.81
ST7411 Führungsbuchse 2.84
ST7412 Führungseinheit 2.69
ST7413 Führungseinheit 2.68
ST7414 Führungseinheit 2.70
ST7415 Führungseinheit 2.71
ST7416 Führungsbuchse 2.66
ST7416 (inch) Führungsbuchse 2.132
ST7419 Führungsbuchse 2.90
ST7419 (inch) Führungsbuchse 2.133
ST7422 Führungseinheit 2.76
ST7423 Führungseinheit 2.74
ST7424 Führungseinheit 2.78
ST7425 Führungseinheit 2.80
ST7426 Führungsbuchse 2.72
ST7429 Führungsbuchse 2.91
ST7431 Führungsbuchse 2.94
ST7441 Führungsbuchse 2.95
ST7451 Führungsbuchse 2.88
ST7460 Führungsbuchse 2.109
ST7469 Führungsbuchse 2.110
ST7471 Führungsbuchse 2.92
ST7481 Führungsbuchse 2.93
ST7491 Führungsbuchse 2.86
ST7571 Führungsplatte 2.118
ST8841-1 Tankplattenzylinder 5.81
ST8841-2 Tankplattenzylinder 5.83
ST8841-3 Tankplattenzylinder 5.85
ST8841-DS Dichtsatz 5.123
ST8841-WKZ-3 Aufsteckwerkzeug 5.126
ST8841-WKZ-41 Aufsteckwerkzeug 5.127
ST8841-ZB Zubehörsatz 5.123
ST8842 Verschlussstopfen 5.124
ST8842 Verschlussstopfen 5.125
ST8842-WKZ-5 Montagewerkzeug 5.126
ST8845-01-01 Kontrollarmatur 5.92
ST8845-02-01 Kontrollarmatur 5.93
ST8845-32-01 Kontrollarmatur 5.94
ST8845-444 Kontrollarmatur 5.98

Nummern-Verzeichnis

ST8845-8 Kontrollarmatur	5.96
ST8845-80-01 Kontrollarmatur	5.95
ST8845-9 Kontrollarmatur	5.97
ST8845-DW Druckwächter	5.99
ST9041 Druckluftzylinder	8.5
ST9061 Traverse	8.6
ST9062 Traverse	8.6
ST9067 Gewindeflansch	8.7
ST9072 Aufbautisch	8.7
ST9825 Führungssäule	2.113
ST9827 Führungssäule	2.114
ST9831 Führungsbuchse	2.116
ST9833 Führungssäule	2.111
ST9833T Führungssäule	2.112
ST9834 Führungsbuchse	2.117
SZ2700 Schaltschrank	6.10
SZ2701 Formerkopf	6.11
SZ2702 Spannzange	6.17
SZ2703 Reduzierstück	6.18
SZ2709 Wechseleinsatz	6.19
SZ4035 Einspannzapfen	9.3
SZ4080 Einspannzapfen	9.4
SZ4125 Kupplungszapfen	9.5
SZ4129 Kupplungszapfen	9.6
SZ4160 Aufnahmefutter	9.7
SZ4161 Aufnahmefutter	9.8
SZ4351 Tragschraube	9.13
SZ4371 Tragzapfen	9.14
SZ4381 Ringschraube	9.9
SZ4385 Ringschraube	9.10
SZ4390 Lastbügel	9.11
SZ4392 Anschlagpunkt	9.12
SZ4432 Kugeldruckschraube	9.15
SZ4434 Kugeldruckschraube	9.16
SZ4512 Auflagebolzen	9.17
SZ4513 Aufnahmebolzen	9.18
SZ4516 Auflagebolzen	9.19
SZ5190 Kunststoffplatte	4.56
SZ5290 Kunststoffstab	4.58
SZ5390 Kunststoffstab	4.59
SZ5391 Kunststoffstab	4.60
SZ5600 Schneidstempel	3.20
SZ5691 Formschneidstempel	3.29
SZ5692 Formschneidstempel	3.31
SZ5693 Formschneidstempel	3.33
SZ56xx Schneidstempel	3.22
SZ5700 Schneidstempel	3.21
SZ57xx Schneidstempel	3.23
SZ5900 Schneidstempel	3.24
SZ59xx Schneidstempel	3.25
SZ60xx Schneidstempel	3.8
SZ6121 Schneidstempel	3.19
SZ6129 Schneidstempel	3.18
SZ6134 Schneidstempel	3.10
SZ6137 Schneidstempel	3.13
SZ6139 Schneidstempel	3.15
SZ6141 Zapfensenker	3.9
SZ6149 Schneidstempel	3.6
SZ6210 Schneidbuchse	3.28
SZ6225 Stempelführungsbuchse	3.53
SZ6229 Stempelführungsbuchse	3.54
SZ6250 Bohrbuchse	3.41
SZ6255 Bohrbuchse	3.42
SZ6265 Schneidbuchse	3.43
SZ6285 Schneidbuchse	3.44
SZ6391 Formschneidbuchse	3.30
SZ6392 Formschneidbuchse	3.32
SZ6393 Formschneidbuchse	3.34
SZ6400 Prägestempel	3.56
SZ6401 Innenprägestempel	3.57
SZ6402 Zahlenhülse	3.58
SZ6403 Distanzstück	3.58
SZ6650 Auswerferstift	3.45
SZ6700 Schneidstempel	3.26
SZ6750 Auswerferstift	3.48
SZ6751 Auswerferhülse	3.51
SZ67xx Schneidstempel	3.27
SZ6981 Formschneidstempel	3.35
SZ6982 Formschneidstempel	3.37
SZ6983 Formschneidstempel	3.39
SZ6991 Formschneidstempel	3.36
SZ6992 Formschneidstempel	3.38
SZ6993 Formschneidstempel	3.40
SZ701008 Schlauch	5.100
SZ701108 Schraubhülse	5.101
SZ701208 F-Dorn	5.101
SZ701306 Verschraubung	5.102
SZ701406 Winkelverschraubung	5.103
SZ701506 T-Verschraubung	5.104
SZ701606 Winkelverschraubung	5.103
SZ701706 L-Verschraubung	5.104
SZ701906 Adapter	5.108
SZ702006 Verschraubung	5.102
SZ702106 Winkelverschraubung	5.107
SZ702206 T-Verschraubung	5.107
SZ702306 Kreuz-Verschraubung	5.108
SZ702406 Verschraubung	5.110
SZ703306 Zwischenstutzen	5.106
SZ703406 Winkelverschraubung	5.105
SZ703506 T-Verschraubung	5.106
SZ703606 Winkelverschraubung	5.105
SZ704204 Schnellkupplungsstecker	5.112
SZ704301 Verschlussstopfen	5.113
SZ704302 Schnellkupplungsstecker	5.111
SZ704303 Schnellkupplungsmuffe	5.112
SZ704404 Verschlussstopfen	5.113
SZ704405 Verschraubung	5.109
SZ704406 Schnellkupplungsstecker	5.111
SZ7045 Ladeadapter	5.88
SZ7045.10 Übergangsadapter	5.90
SZ7045.9 Übergangsadapter	5.90
SZ704530 Verschraubung	5.109
SZ704531 Verschraubung	5.110
SZ7046 Entladeschraube	5.87
SZ7046 Entladeschraube	5.87
SZ7066.2. Gasdruckfeder	5.54
SZ7066.2.B Gasdruckfeder	5.57
SZ7066.2.V Verbundfeder	5.59
SZ7066.2.VB Verbundfeder	5.61
SZ7080.2. Gasdruckfeder	5.72
SZ7080.2.B Gasdruckfeder	5.75
SZ7080.2.V Verbundfeder	5.77
SZ7080.2.VB Verbundfeder	5.79
SZ7087 Berstschraube	5.122
SZ7368 Haltescheibe	2.126
SZ7900 Zylinderstift	9.29
SZ7905 Zylinderstift	9.31
SZ8000 Reparatursatz 1	5.118
SZ8000 WKZ Montagewerkzeug	5.115
SZ8000 WKZ8065 Montagewerkzeug	5.116
SZ8000 WKZ8066 Montagewerkzeug	5.117
SZ8005 Systemfeder	4.7
SZ8010 Systemfeder	4.10
SZ8020 Systemfeder	4.13
SZ8030 Systemfeder	4.16
SZ8040 Systemfeder	4.19
SZ8045 Systemfeder	4.22
SZ8047 Systemfeder	4.25
SZ8049 Systemfeder	4.27
SZ8060.2. Gasdruckfeder	5.13
SZ8060.2.B Gasdruckfeder	5.15
SZ8060.2.PD Plattenverbundfeder	5.20
SZ8060.2.V Verbundfeder	5.17
SZ8060.2.VB Verbundfeder	5.18
SZ8060.2.VZ Verbundfeder	5.19
SZ8063.1. Gasdruckfeder	5.22
SZ8063.1.B Gasdruckfeder	5.25
SZ8063.1.PD Plattenverbundfeder	5.33
SZ8063.1.V Verbundfeder	5.27
SZ8063.1.VB Verbundfeder	5.29
SZ8063.1.VZ Verbundfeder	5.31
SZ8065.2. Gasdruckfeder	5.35
SZ8065.2.B Gasdruckfeder	5.37
SZ8065.2.V Verbundfeder	5.39
SZ8065.2.VB Verbundfeder	5.41
SZ8065.2.VZ Verbundfeder	5.43
SZ8066.2. Gasdruckfeder	5.45
SZ8066.2.B Gasdruckfeder	5.48
SZ8066.2.V Verbundfeder	5.50
SZ8066.2.VB Verbundfeder	5.52
SZ8078 Kraftmessdose	5.91
SZ8079 Kraftmessgerät	5.91
SZ8080.2. Gasdruckfeder	5.63
SZ8080.2.B Gasdruckfeder	5.66
SZ8080.2.V Verbundfeder	5.68
SZ8080.2.VB Verbundfeder	5.70
SZ8085 Regelgruppe	5.86
SZ8085.4 Ladeschlauch	5.89

Nummern-Verzeichnis

SZ8085.6 Druckminderer	5.89
SZ80855-1 Fülleinheit	5.86
SZ8099 Warnschild	5.114
SZ8111 Systemfeder	4.28
SZ8112 Systemfeder	4.29
SZ8113 Systemfeder	4.30
SZ8114 Systemfeder	4.31
SZ8130 Druckstück	4.65
SZ8131 Druckstück	4.66
SZ8135 Druckstück	4.61
SZ8140 Druckstück	4.62
SZ8145 Druckstück	4.63
SZ8146 Montageschlüssel	4.64
SZ8300 Tellerfeder	4.42
SZ8455 Abstreifer	3.55
SZ8460 Druckstück	4.61
SZ8500 Elastomerfeder	4.44
SZ8510 Zylinderschraube	9.20
SZ8512 Zylinderschraube	9.24
SZ8514 (inch) Zylinderschraube	2.135
SZ8515 Zylinderschraube	9.22
SZ8520 Federeinheit	4.48
SZ8522 Aufnahmebuchse	4.53
SZ8523 Distanzrohr	4.54
SZ8524 Scheibe	4.55
SZ8526 Federeinheit	4.46
SZ8527 Federeinheit	4.47
SZ8530 Gewindestift	9.26
SZ8555 Führungsbolzen	4.50
SZ8556 Federteller	4.49
SZ8558 Passschraube	4.51
SZ8560 Distanzrohr	4.39
SZ8561 Scheibe	4.40
SZ8563 Dämpfungsscheibe	4.40
SZ8565.00 Systemfeder-Einheit	4.32
SZ8565.10 Systemfeder-Einheit	4.33
SZ8565.20 Systemfeder-Einheit	4.34
SZ8565.30 Systemfeder-Einheit	4.35
SZ8565.40 Systemfeder-Einheit	4.36
SZ8566 Gewindescheibe	4.37
SZ8567 Abstimmscheibe	4.37
SZ8568 Spannscheibe	4.38
SZ8569 Nachschleifscheibe	4.38
SZ8580 Distanz- und Passeinheit	4.41
SZ8590 Elastomerfeder	4.45
SZ8881.01-0001 Gelenkwelle	6.7
SZ8881.01-0002 Getriebe	6.8
SZ8881.01-0003 Zahnstange	6.8
SZ8881.01-0004 Leitpatrone	6.9
SZ8881.01-0007 Formerkopf	6.7
SZ9005 Wälzlagerfett	9.35
SZ9006 Hochleistungs-Fett	9.35
SZ9014 Multifunktionsspray	9.36
SZ9335 Haltemagnet	9.27
SZ9336 Haltemagnet	9.28
SZ9337 Haltemagnet	9.28
SZ9400 Gewindeformer	6.20
SZ9511 Folienband	9.32
SZ9512 Folienband	9.32
SZ9514 Folienband	9.33
SZ9515 Präzisionslehrenband	9.33
SZ960x Gießharz	9.40
SZ962x Modellharz	9.41
SZ97042 Trennspray	9.39
SZ9717 Fügeverbindung	9.38
SZ9740 Aushärtebeschleuniger	9.36
SZ9741 Flächenkleber	9.37
SZ9742 Lagerbefestigung	9.37
SZ9743 Schraubensicherung	9.38
SZ9744 Sofortkleber	9.39
SZ9800 Hochdruckstoßpresse	9.42
SZ9810 Hebelpresse	9.42
SZ9850 Hochleistungs-Öl	9.34
SZ9853 Gleitbahnöl	9.34

Stichwort-Verzeichnis

Abstimmscheibe 4.37
Abstreifer
selbsthaltend 3.55
Adapter
1/8" 5.108
Anschlagpunkt
schraubbar 9.12
Aufbautisch
für Druckluftstanzeinheit 8.7
Auflagebolzen 9.17
pendelnd 9.19
Aufnahmebolzen
zylindrisch 9.18
Aufnahmebuchse 4.53
Aufnahmefutter
für Kupplungszapfen 9.7
Rohling 9.8
Aufsteckwerkzeug
für Tankplattenzylinder 5.126
Aushärtebeschleuniger
LOCTITE 7649 9.36
Auswerferhülse
mit zylindrischem Kopf, gehärtet 3.51
Auswerferstift
mit 60° Kopf, gehärtet 3.48
mit zylindrischem Kopf, gehärtet 3.45
Begrenzungsmuffe 2.55
Berstschraube 5.122
Bohrbuchse
mit Bund, zum Einpressen 3.42
zum Einpressen 3.41
Dämpfungsscheibe 4.40
Dichtsatz
für Tankplattenzylinder 5.123
Distanzrohr 4.39
Distanzstück 3.58
Distanz- und Passeinheit 4.41
Druckluftstanzeinheit
mit rechteckiger Arbeitsfläche 8.4
mit runder Arbeitsfläche 8.3
Druckluftzylinder 8.5
Druckminderer 5.89
Druckplatte oben 7.12
Druckplatte unten 7.7
Druckstück 4.61
leichte Serie 4.62
mit Bolzen 4.61
mit Bolzen, Innensechskant 4.66
mit Kugel, Schlitz 4.65
schwere Serie 4.63
Druckwächter
Druckwächter 5.99
Einspannzapfen
mit Flansch 9.4
mit Gewinde 9.3
Elastomerfeder 4.44
Entladeschraube 5.87
für VG5 Ventil 5.87
F-Dorn
DN4 5.101
Federeinheit
doppelt, mit Kunststofffeder 4.48
einfach, mit Gummifeder 4.46
einfach, mit Kunststofffeder 4.47
Federteller
für Elastomerfeder 4.49
Feinschneidgestell
Oberteil ohne Gewinde, Kugelführung 1.77
Oberteil ohne Gewinde, Kugelführung, mit Führungsplatte 1.78
Flächenkleber
LOCTITE 496 9.37
Folienband
Messing 9.32
nicht rostend, Stahl 9.32
Stahl, unlegiert 9.33
Formerkopf
S-Former E0 6.11
S-Former E1.1 6.12
S-Former E1.1 Schnellspannsystem 6.13
S-Former E1.2 6.14
S-Former E2 6.15
S-Former E3 6.16
S-Former Z 6.7
Formschneidbuchse
mit Bund, oval mit Verdrehsicherung 3.34
mit Bund, quadratisch mit Verdrehsicherung 3.30
mit Bund, rechteckig mit Verdrehsicherung 3.32
Formschneidstempel
mit zylindrischem Kopf, oval mit Verdrehsicherung 3.33
mit zylindrischem Kopf, quadratisch mit Verdrehsicherung 3.29
mit zylindrischem Kopf, rechteckig mit Verdrehsicherung 3.31
oval mit Kopf, durchgehend profiliert 3.40
oval ohne Kopf, durchgehend profiliert 3.39
quadratisch mit Kopf, durchgehend profiliert 3.36
quadratisch ohne Kopf, durchgehend profiliert 3.35
rechteckig mit Kopf, durchgehend profiliert 3.38
rechteckig ohne Kopf, durchgehend profiliert 3.37
Fügeverbindung
LOCTITE 542 9.38
Führungsbolzen
für Elastomerfeder 4.50
Führungsbuchse
bronziert, Gleitführung Stahl gehärtet, mit Bund 2.90
bronziert, Gleitführung Stahl gehärtet, mit Flansch 2.91
für Großwerkzeugbau, Gleitführung bronziert, mit Bund 2.110
für Großwerkzeugbau, Gleitführung Vollbronze, mit Bund 2.109
glatt 2.57
glatt, Gleitführung mit Festschmierstoff 2.86
glatt, Gleitführung Stahl bronziert 2.81
glatt, Gleitführung Stahl bronziert, zum Eingießen 2.84
glatt, Mini-Serie 2.19
glatt, Vollbronze 2.122
glatt mit Kleberille 2.58
glatt mit Kleberille, Mini-Serie 2.20
Gleitführung mit Festschmierstoff, mit Bund 2.92
Gleitführung mit Festschmierstoff, mit Flansch 2.93
mit Bund 2.66
mit Bund, Vollbronze 2.123
mit Flansch 2.72
Führungseinheit
glatt, Kugelführung Aluminium 2.60
glatt, Kugelführung Kunststoff 2.64
glatt, Kugelführung Messing 2.62
glatt, Rollenführung Aluminium 2.59
Kugelführung Aluminium, mit Bund 2.69
Kugelführung Aluminium, mit Flansch 2.76
Kugelführung Kunststoff, mit Bund 2.71
Kugelführung Kunststoff, mit Flansch 2.80
Kugelführung Messing, mit Bund 2.70
Kugelführung Messing, mit Flansch 2.78
mit Mittenbund klein, glatt, Kugelführung Aluminium 7.13
Rollenführung Aluminium, mit Bund 2.68
Rollenführung Aluminium, mit Flansch 2.74
Führungslager
bearbeitet, Gleitführung bronziert, mit Rechteckflansch 2.98
bearbeitet, Gleitführung mit Festschmierstoff, mit Rechteckflansch 2.99
bearbeitet, Kugelführung mit Kugelkäfig, mit Rechteckflansch 2.100
bearbeitet, Kugelführung ohne Kugelkäfig, mit Rechteckflansch 2.97
Gleitführung, mit Rundflansch 2.106
Gleitführung bronziert, mit Rechteckflansch 2.103
Gleitführung mit Festschmierstoff, mit Rechteckflansch 2.104
Kugelführung mit Kugelkäfig, mit Rechteckflansch 2.105
Kugelführung ohne Kugelkäfig, mit Rechteckflansch 2.102
Führungsplatte 7.9
mit Festschmierstoff, Vollbronze 2.118
Führungssäule
abgesetzt 2.23
für Großwerkzeugbau 2.111
für Großwerkzeugbau, mit Bund 2.113
für Großwerkzeugbau, mit Nuten 2.108
für Großwerkzeugbau, mit Transportloch 2.112
glatt 2.21
glatt, Mini-Serie 2.17
glatt, mit Einstich und Haltering 2.24
glatt, mit Innengewinde 2.127
glatt, mit Innengewinde beidseitig 2.26
glatt, mit Kopf 2.120
mit Bund 2.114
mit Bund und Innengewinde 2.34
mit Bund und Innengewinde, Feinzentrierung 2.38
mit Bund und Innengewinde beidseitig 2.36
mit Kopf, Schmierrillen 2.121
mit Mittenbund 2.30
mit Mittenbund, mit Innengewinde beidseitig 2.28
mit Mittenbund klein 2.32
Fülleinheit 5.86
Gasdruckfeder
autark 5.13
autark, extra starke Ausführung 5.54
autark, extra starke Ausführung, mit Berstsicherung 5.57
autark, mit Berstsicherung 5.15
autark, Standardausführung 5.63
Gelenkwelle
S-Former Z 6.7
Getriebe
S-Former Z 6.8
Gewindeflansch 8.7
Gewindeformer 6.20
Gewindescheibe 4.37
Gewindestift
mit Innensechskant 9.26

Stichwort-Verzeichnis

Gießharz
mit Härter 9.40
Gleitbahnöl 9.34
Haltemagnet
flach 9.28
Haltemagnet
flach, mit Gewindezapfen 9.28
rund 9.27
Halteplatte 7.11
Haltescheibe 2.126
mit Schraube 2.126
Haltestück
rechteckig 2.125
rund 2.125
Hebelpresse
mit Schlauch für Kegel-Schmiernippel 9.42
Hochdruckstoßpresse 9.42
Hochleistungs-Fett 9.35
Hochleistungs-Öl 9.34
Innenprägestempel 3.57
Käfighalter 2.56
Kontrollarmatur
32 mm, für Tankplatten, mit Berstsicherung, Standard 5.94
80 mm, für Tankplatten, mit Berstsicherung, Standard 5.95
für Tankplatten, Mini, mit Berstsicherung 5.96
für Tankplatten, mit Berstsicherung, Standard 5.92
für Verbundplatten, Mini, mit Berstsicherung 5.97
für Verbundplatten, mit Berstsicherung, Standard 5.93
Maxi, mit Berstsicherung 5.98
Kraftmessdose 5.91
Kraftmessgerät
für Gasdruckfedern 5.91
Kreuz-Verschraubung 5.108
Kugeldruckschraube
mit zylindrischem Kopf und Innensechskant 9.15
ohne Kopf mit Innensechskant 9.16
Kugelkäfig
Aluminium 2.45
Aluminium, mit Montagehilfe 2.46
Aluminium, mit Sicherungsring 2.47
Aluminium, mit Sicherung und Schraube 2.54
Kunststoff 2.51
Kunststoff, mit Montagehilfe 2.52
Kunststoff, mit Sicherungsring 2.53
Messing 2.48
Messing, Mini-Serie 2.18
Messing, mit Montagehilfe 2.49
Messing, mit Sicherungsring 2.50
Kunststoffplatte 4.56
Kunststoffstab
Hohlrundstab 4.60
rechteckig 4.58
rund 4.59
Kupplungszapfen
mit Flansch 9.6
mit Gewinde 9.5
Ladeadapter 5.88
Ladeschlauch 5.89
Lagerbefestigung
LOCTITE 603 9.37
Lastbügel
drehbar 9.11
Leitpatrone
S-Former Z 6.9

L-Verschraubung
einstellbar, mit Kontermutter 5.104
Modellharz
mit Härter 9.41
Montageschlüssel
für mechanische Druckstücke 4.64
Montagewerkzeug
Boden 5.115
DS-Aufnahme 5.116
für Verschlussstopfen 5.126
Multifunktionsspray
WD-40 9.36
Nachschleifscheibe 4.38
Passschraube 4.51
Plattenverbundfeder 5.20
Prägestempel
Prägestempel komplett 3.56
Präzisionslehrenband
Oberfläche poliert 9.33
Rahmenplatte 7.8
Reduzierstück 6.18
Regelgruppe 5.86
Reparatursatz 1 5.118
Reparatursatz 2 5.119
Reparatursatz 3 5.120
Reparatursatz 4 5.121
Ringschraube
mit Schlüssel und Sternprofil 9.10
statisch 9.9
Rollenkäfig
Aluminium 2.42
Aluminium, mit Montagehilfe 2.43
Aluminium, mit Sicherungsring 2.44
Säulengestell
dickes Oberteil mit Gewinde, Gleitführung bronziert 1.69
dickes Oberteil mit Gewinde, Gleitführung bronziert, mit Führungsplatte 1.75
dickes Oberteil mit Gewinde, Gleitführung mit Festschmierstoff 1.72
dickes Oberteil mit Gewinde, Kugelführung 1.70
dickes Oberteil mit Gewinde, Kugelführung, mit Führungsplatte 1.76
dickes Oberteil ohne Gewinde, Gleitführung bronziert 1.67
dickes Oberteil ohne Gewinde, Gleitführung bronziert, mit Führungsplatte 1.73
dickes Oberteil ohne Gewinde, Gleitführung mit Festschmierstoff 1.71
dickes Oberteil ohne Gewinde, Kugelführung 1.68
dickes Oberteil ohne Gewinde, Kugelführung, mit Führungsplatte 1.74
Gleitführung bronziert 1.9
Gleitführung bronziert, für Folge- und Verbundwerkzeuge 1.41
Gleitführung bronziert, mit Führungsplatte 1.29
Gleitführung bronziert, mit Führungsplatte, vier Säulen 1.38
Gleitführung bronziert, vier Säulen 1.24
Kugelführung 1.6
Kugelführung, für Folge- und Verbundwerkzeuge 1.40
Kugelführung, mit Führungsplatte 1.26
Kugelführung, mit Führungsplatte, vier Säulen 1.36
Kugelführung, vier Säulen 1.22
Oberteil mit Gewinde, Gleitführung bronziert 1.45

Säulengestell
Oberteil mit Gewinde, Gleitführung mit Festschmierstoff 1.48
Oberteil mit Gewinde, Kugelführung 1.46
Oberteil ohne Gewinde, Gleitführung bronziert 1.43
Oberteil ohne Gewinde, Gleitführung mit Festschmierstoff 1.47
Oberteil ohne Gewinde, Kugelführung 1.44
Säulenhaltebuchse 2.41
Säulenlager
bearbeitet, mit Rechteckflansch 2.96
mit Rechteckflansch 2.101
mit Rundflansch 2.107
Schaltschrank 6.10
Scheibe 4.40
Schlauch
zur Selbstmontage 5.100
Schneidbuchse
mit Bund, zum Einpressen 3.44
mit Schnellwechselaufnahme, konische Schneidbohrung 3.28
zum Einpressen 3.43
Schneidstempel
mit 60° Kopf 3.10
mit 60° Kopf, abgesetzt 3.18
mit Posaunenhals 3.6
mit Posaunenhals, abgesetzt 3.8
mit Schnellwechselaufnahme 3.26
mit Schnellwechselaufnahme, abgesetzt 3.27
mit zylindrischem Kopf 3.20
mit zylindrischem Kopf, abgesetzt 3.22
mit zylindrischem Kopf, abgesetzt, mit Abdrückstift 3.25
mit zylindrischem Kopf, mit Abdrückstift 3.24
Schnellkupplungsmuffe
G1/4 5.112
Schnellkupplungsstecker
G1/4 5.112
G1/8 5.111
M14 x 1,5 5.111
Schnellwechsel-Säule
mit geschliffenem Aufnahmekegel und Innengewinde 2.39
Schraubensicherung
LOCTITE 270 9.38
Schraubhülse
DN4 5.101
Sofortkleber
LOCTITE 454 9.39
Spannscheibe 4.38
Spannzange 6.17
Stahlplatte 1.42
Stempelführungsbuchse
zum Einpressen 3.53
Systemfeder
doppelt, für extra extra starke Belastung, Kennfarbe schwarz-schwarz 4.27
für besonders starke Belastung, Kennfarbe bronze 4.22
für extra leichte Belastung, Kennfarbe lila 4.7
für extra starke Belastung, Kennfarbe schwarz 4.25
für leichte Belastung, Kennfarbe grün 4.10
Systemfeder
für leichte Belastung, Kennfarbe grün, kleine Serie 4.28
Systemfeder
für mittlere Belastung, Kennfarbe blau 4.13

Stichwort-Verzeichnis

Systemfeder
für mittlere Belastung, Kennfarbe blau, kleine Serie 4.29

Systemfeder
für sehr starke Belastung, Kennfarbe gelb 4.19

für sehr starke Belastung, Kennfarbe gelb, kleine Serie 4.31

Systemfeder
für starke Belastung, Kennfarbe rot 4.16

für starke Belastung, Kennfarbe rot, kleine Serie 4.30

Systemfeder-Einheit
für leichte Belastung, Kennfarbe grün, vorgespannt 4.33

für mittlere Belastung, Kennfarbe blau, vorgespannt 4.34

für sehr starke Belastung, Kennfarbe gelb, vorgespannt 4.36

für starke Belastung, Kennfarbe rot, vorgespannt 4.35

ohne Feder 4.32

Tankplattenzylinder
hochbauend 5.81

niedrigbauend 5.85

normalbauend 5.83

Tellerfeder 4.42

Tragschraube
mit Gewinde 9.13

Tragzapfen
mit Schrauben 9.14

Traverse
gebohrt 8.6

ungebohrt 8.6

Trennspray
für Gieß- und Modellharz 9.39

T-Verschraubung 5.106

einstellbar 5.104

Übergangsadapter 5.90

Ventilschlüssel 5.90

Verbundfeder 5.17

2 Anschlüsse, mit Berstsicherung 5.19

extra starke Ausführung 5.59

extra starke Ausführung, mit Berstsicherung 5.61

mit Berstsicherung 5.18

Verschlussstopfen 5.125

G1/4 5.113

G1/8 5.113

mit Innensechskant 5.124

Verschraubung
gerade, G1/4 5.109

gerade, G1/4-G1/8 5.109

gerade, G1/8-G1/8 5.110

gerade, lang 5.102

gerade, M12 x 1,5 5.110

kurz 5.102

Wälzlagerfett 9.35

Warnschild 5.114

Wechseleinsatz
S-Former E1.1 Schnellspannsystem 6.19

Werkzeugmodul
montiert 7.6

unmontiert 7.5

Winkelverschraubung
45° 5.105

45°, einstellbar 5.103

90° 5.105

90°, einstellbar 5.103

Zahlenhülse 3.58

Zahnstange
S-Former Z 6.8

Zapfensenker
für Schneidstempel mit Posaunenhals 3.9

Zubehörsatz
für Tankplattenzylinder 5.123

Zwischenplatte 7.10

Zwischenstutzen
gerade 5.106

Zylinderschraube
flacher Kopf, mit Innensechskant 9.24

mit Innensechskant 2.20

Zylinderstift 9.29

mit Innengewinde 9.31

Säulengestelle

- aus Stahl und Gusseisen mit Lamellengraphit
- für Folgeverbundwerkzeuge
- Stahlplatten
- Sonderanfertigungen

Inhaltsverzeichnis

ST3532 1.6

ST3539 1.9

ST3542 1.12

ST3549 1.14

ST3552 1.16

ST3559 1.19

ST3562 1.22

ST3569 1.24

ST3572 1.26

ST3579 1.29

ST3582 1.32

ST3589 1.34

ST3592 1.36

ST3599 1.38

ST3712 1.40

ST3719 1.41

ST3500 1.42

ST1001 1.43

ST1002 1.44

ST1004 1.45

ST1005 1.46

ST1006 1.47

ST1007 1.48

ST1201 1.49

ST1202 1.50

ST1204 1.51

ST1205 1.52

ST1206 1.53

ST1207 1.54

ST1401 1.55

ST1402 1.56

ST1404 1.57

ST1405 1.58

ST1406 1.59

ST1407 1.60

ST1601 1.61

ST1602 1.62

ST1606 1.63

ST1701 1.64

ST1702 1.65

ST1706 1.66

ST2001 1.67

ST2002 1.68

ST2004 1.69

ST2005 1.70

ST2006 1.71

ST2007 1.72

ST2011 1.73

ST2012 1.74

ST2014 1.75

ST2015 1.76

ST2862 1.77

ST2865 1.78

Säulengestelle

aus Stahl und Gusseisen mit Lamellengraphit

Säulengestelle aus Stahl

Die standardisierten Säulengestelle aus Stahl werden in zahlreichen Größen mit 2 Säulen in den Varianten diagonal, hinten stehend und mittig sowie mit 4 Säulen angeboten. Sie sind mit Gleit- oder Kugelführungen ausgestattet. Die spannungsarm geglühten Gestellplatten sind allseitig bearbeitet und planparallel geschliffen. Sämtliche Gestelle aus Stahl werden nach der Norm DIN 1690 Teil1 geprüft und sind daher frei von Lunkern, Rissen und Einschlüssen. Die Stahlgestelle können, je nach Variante, mit oder ohne Führungsplatte geliefert werden.

Säulengestelle aus Gusseisen mit Lamellengraphit

Die standardisierten Säulengestelle aus Gusseisen mit Lamellengraphit werden in zahlreichen genormten Größen und Formen gefertigt. Sämtliche Gestelle aus Gusseisen mit Lamellengraphit werden nach der Norm DIN 1690 Teil1 geprüft und sind daher frei von Lunkern, Rissen und Einschlüssen. Sie sind mit Gleit- oder Kugelführungen ausgestattet.

Säulengestelle

für Folgeverbundwerkzeuge, Stahlplatten

Säulengestelle für Folgeverbundwerkzeuge

Die standardisierten Säulengestelle für Folgeverbundwerkzeuge sind mit Gleit- oder Kugelführungen ausgestattet und werden in unterschiedlichen Größen angeboten. In diesen Grundaufbauten können verschiedene Fertigungsschritte in mehreren Folgen nacheinander durchgeführt werden, wie z. B. lochen, prägen, biegen und stanzen. Durch die in der Führungsplatte eingebauten Mittenbundsäulen können auftretende Seitenkräfte optimal aufgenommen werden.

Stahlplatten

Die Stahlplatten aus Material 1.1730 (C45) werden in unterschiedlichen Größen angeboten. Sie sind spannungsarm geglüht, allseitig bearbeitet und planparallel geschliffen.

Säulengestelle

Sonderanfertigungen

Säulengestelle und Platten können auch individuell nach Ihren Vorgaben gefertigt werden. Dabei werden Platten je nach Größe planparallel geschliffen (bis 2000 x 1000 x 350 mm) oder feingefräst (bis 2000 x 1500 x 350 mm).

An unseren Fertigungsstandorten können innerhalb kürzester Zeit Gestelle produziert werden, die passgenau auf Ihr Werkzeugkonzept abgestimmt sind. Dabei verarbeiten wir vorzugsweise 1.1730 (C45) spannungsarm geglüht und die hochfeste Aluminiumlegierung EN AW 7075 (AlZnMgCu1,5). Auf Kundenwunsch können auch Materialien wie z. B. 1.2312 (40CrMnMoS8-6) und TOOLOX verarbeitet werden.

Um Ihre Anfragen präzise und schnell beantworten zu können, senden Sie uns Ihre Daten bitte als STEP- oder DXF-Datei zu.

STEINEL Bearbeitungsservice

	Länge	Breite	Höhe
Wasserstrahlen	2000	1500	150
Plasmanitrieren	2000	1500	350
Tieflochbohren	2000	1500	350
Drahterodieren	500	350	256
Flachschleifen	2000	1000	350
Fräsen	2000	1500	350
Koordinatenschleifen	1300	800	350
Gewindeformen, -schneiden, -fräsen	2000	1500	350

Messen & Prüfen

Durch den Einsatz neuester Messmaschinen können wir Teile in höchster Präzision messen und dokumentieren.

	ACCURA II 8	MICURA
Messbereich	1200 x 1800 x 800	500 x 500 x 500
Längen-abweichung	E = 1,9 µm (Toleranz = 9,5 µm auf 2300 mm Raumdiagonale)	E = 0,7 µm (Toleranz = 3,5 µm auf 866 mm Raumdiagonale)
Auflösung	0,20 µm	
Tischbelastung	2000 kg	280 kg

Auf Wunsch werden kundenspezifische Messprotokolle erstellt und mitgeliefert.

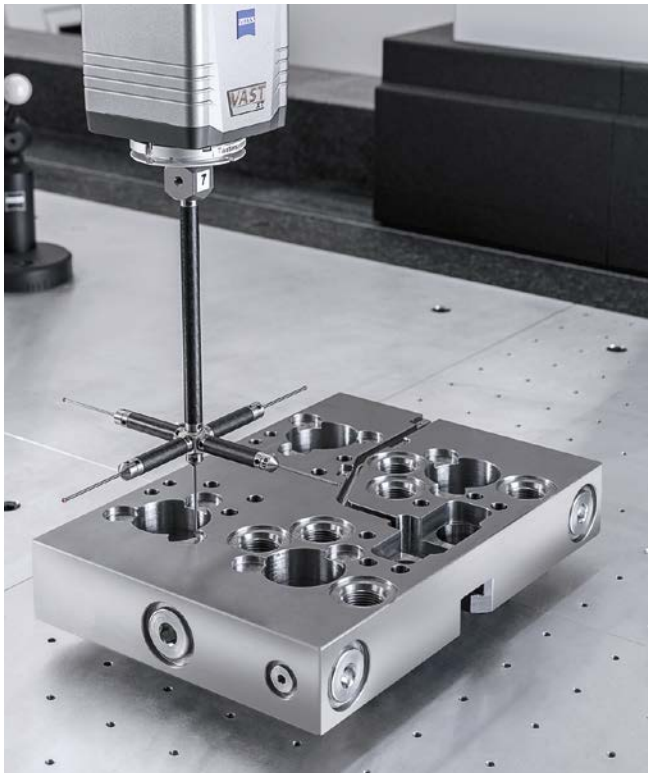

ST3532 Säulengestell

Kugelführung

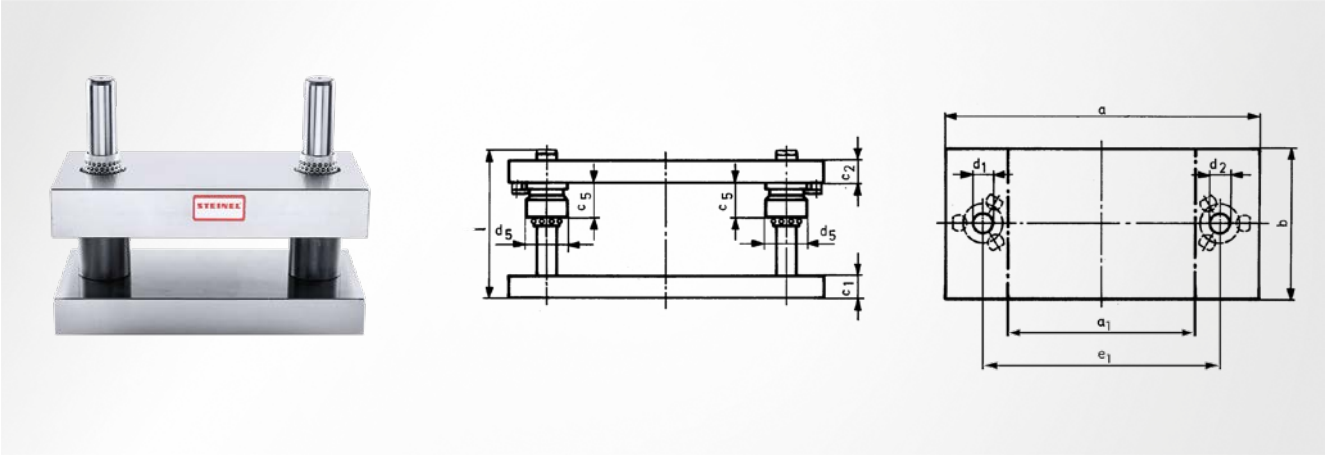

angelehnt an DIN 9868

Werkstoff
Stahl 1.1730

Führungsart
Kugelführung

Säulenposition
parallel mittig

Hinweis
Abmessung c_1, c_2 +0,2 bis +0,5

a x b	a_1	c_5	d_1 / d_2 x l	d_5	e_1	c_1	c_2	Artikelnummer
160 x 80	60	36	19 / 20 x 160	40	100	32	32	ST3532 **160 x 080**
160 x 100	60	36	19 / 20 x 160	40	100	32	32	ST3532 **160 x 100**
160 x 125	60	36	19 / 20 x 160	40	100	32	32	ST3532 **160 x 125**
200 x 100	70	57	24 / 25 x 180	48	120	40	40	ST3532 **200 x 100.1**
						32	40	ST3532 **200 x 100.2**
						40	32	ST3532 **200 x 100.3**
						32	32	ST3532 **200 x 100.4**
200 x 125	70	57	24 / 25 x 180	48	120	40	40	ST3532 **200 x 125.1**
						32	40	ST3532 **200 x 125.2**
						40	32	ST3532 **200 x 125.3**
						32	32	ST3532 **200 x 125.4**
200 x 160	70	57	24 / 25 x 180	48	120	40	40	ST3532 **200 x 160.1**
						32	40	ST3532 **200 x 160.2**
						40	32	ST3532 **200 x 160.3**
						32	32	ST3532 **200 x 160.4**
250 x 125	120	57	24 / 25 x 180	48	170	40	40	ST3532 **250 x 125.1**
						32	40	ST3532 **250 x 125.2**
						40	32	ST3532 **250 x 125.3**
						32	32	ST3532 **250 x 125.4**
250 x 160	120	57	24 / 25 x 180	48	170	40	40	ST3532 **250 x 160.1**
						32	40	ST3532 **250 x 160.2**
						40	32	ST3532 **250 x 160.3**
						32	32	ST3532 **250 x 160.4**
250 x 200	120	57	24 / 25 x 180	48	170	40	40	ST3532 **250 x 200.1**
						32	40	ST3532 **250 x 200.2**
						40	32	ST3532 **250 x 200.3**
						32	32	ST3532 **250 x 200.4**
315 x 160	165	63	30 / 32 x 200	56	225	50	50	ST3532 **315 x 160.1**
						40	50	ST3532 **315 x 160.2**
						50	40	ST3532 **315 x 160.3**
						40	40	ST3532 **315 x 160.4**
315 x 200	165	63	30 / 32 x 200	56	225	50	50	ST3532 **315 x 200.1**
						40	50	ST3532 **315 x 200.2**
						50	40	ST3532 **315 x 200.3**
						40	40	ST3532 **315 x 200.4**
315 x 250	165	63	30 / 32 x 200	56	225	50	50	ST3532 **315 x 250.1**

ST3532 Säulengestell

Kugelführung

a x b	a_1	c_5	d_1 / d_2 x l	d_5	e_1	c_1	c_2	Artikelnummer
315 x 250	165	63	30 / 32 x 200	56	225	40	50	ST3532 **315 x 250.2**
						50	40	ST3532 **315 x 250.3**
						40	40	ST3532 **315 x 250.4**
400 x 200	250	63	30 / 32 x 200	56	310	50	50	ST3532 **400 x 200.1**
						40	50	ST3532 **400 x 200.2**
						50	40	ST3532 **400 x 200.3**
						40	40	ST3532 **400 x 200.4**
400 x 250	250	63	30 / 32 x 200	56	310	50	50	ST3532 **400 x 250.1**
						40	50	ST3532 **400 x 250.2**
						50	40	ST3532 **400 x 250.3**
						40	40	ST3532 **400 x 250.4**
400 x 315	250	63	30 / 32 x 200	56	310	50	50	ST3532 **400 x 315.1**
						40	50	ST3532 **400 x 315.2**
						50	40	ST3532 **400 x 315.3**
						40	40	ST3532 **400 x 315.4**
500 x 250	330	70	38 / 40 x 200	66	400	50	50	ST3532 **500 x 250.1**
						40	50	ST3532 **500 x 250.2**
						50	40	ST3532 **500 x 250.3**
						40	40	ST3532 **500 x 250.4**
500 x 315	330	70	38 / 40 x 200	66	400	50	50	ST3532 **500 x 315.1**
						40	50	ST3532 **500 x 315.2**
						50	40	ST3532 **500 x 315.3**
						40	40	ST3532 **500 x 315.4**
500 x 400	330	70	38 / 40 x 200	66	400	50	50	ST3532 **500 x 400.1**
						40	50	ST3532 **500 x 400.2**
						50	40	ST3532 **500 x 400.3**
						40	40	ST3532 **500 x 400.4**
630 x 315	430	80	48 / 50 x 250	80	510	63	63	ST3532 **630 x 315.1**
						63	50	ST3532 **630 x 315.3**
630 x 315	430	80	48 / 50 x 224	80	510	50	63	ST3532 **630 x 315.2**
						50	50	ST3532 **630 x 315.4**
630 x 400	430	80	48 / 50 x 250	80	510	63	63	ST3532 **630 x 400.1**
						63	50	ST3532 **630 x 400.3**
630 x 400	430	80	48 / 50 x 224	80	510	50	63	ST3532 **630 x 400.2**
						50	50	ST3532 **630 x 400.4**
630 x 500	430	80	48 / 50 x 250	80	510	63	63	ST3532 **630 x 500.1**
						63	50	ST3532 **630 x 500.3**
630 x 500	430	80	48 / 50 x 224	80	510	50	63	ST3532 **630 x 500.2**
						50	50	ST3532 **630 x 500.4**
710 x 400	510	80	48 / 50 x 250	80	590	63	63	ST3532 **710 x 400.1**
						63	50	ST3532 **710 x 400.3**
710 x 400	510	80	48 / 50 x 224	80	590	50	63	ST3532 **710 x 400.2**
						50	50	ST3532 **710 x 400.4**
710 x 500	510	80	48 / 50 x 250	80	590	63	63	ST3532 **710 x 500.1**
						63	50	ST3532 **710 x 500.3**
710 x 500	510	80	48 / 50 x 224	80	590	50	63	ST3532 **710 x 500.2**
						50	50	ST3532 **710 x 500.4**
710 x 630	510	80	48 / 50 x 250	80	590	63	63	ST3532 **710 x 630.1**
						63	50	ST3532 **710 x 630.3**
710 x 630	510	80	48 / 50 x 224	80	590	50	63	ST3532 **710 x 630.2**
						50	50	ST3532 **710 x 630.4**
800 x 400	600	80	48 / 50 x 250	80	680	63	63	ST3532 **800 x 400.1**
						63	50	ST3532 **800 x 400.3**
800 x 400	600	80	48 / 50 x 224	80	680	50	63	ST3532 **800 x 400.2**
						50	50	ST3532 **800 x 400.4**
800 x 500	600	80	48 / 50 x 250	80	680	63	63	ST3532 **800 x 500.1**
						63	50	ST3532 **800 x 500.3**
800 x 500	600	80	48 / 50 x 224	80	680	50	63	ST3532 **800 x 500.2**
						50	50	ST3532 **800 x 500.4**
800 x 630	600	80	48 / 50 x 250	80	680	63	63	ST3532 **800 x 630.1**
						63	50	ST3532 **800 x 630.3**

ST3532 Säulengestell

Kugelführung

a x b	a_1	c_5	d_1 / d_2 x l	d_5	e_1	c_1	c_2	Artikelnummer
800 x 630	600	80	48 / 50 x 224	80	680	50	63	ST3532 **800 x 630.2**
						50	50	ST3532 **800 x 630.4**

ST3539 Säulengestell

Gleitführung bronziert

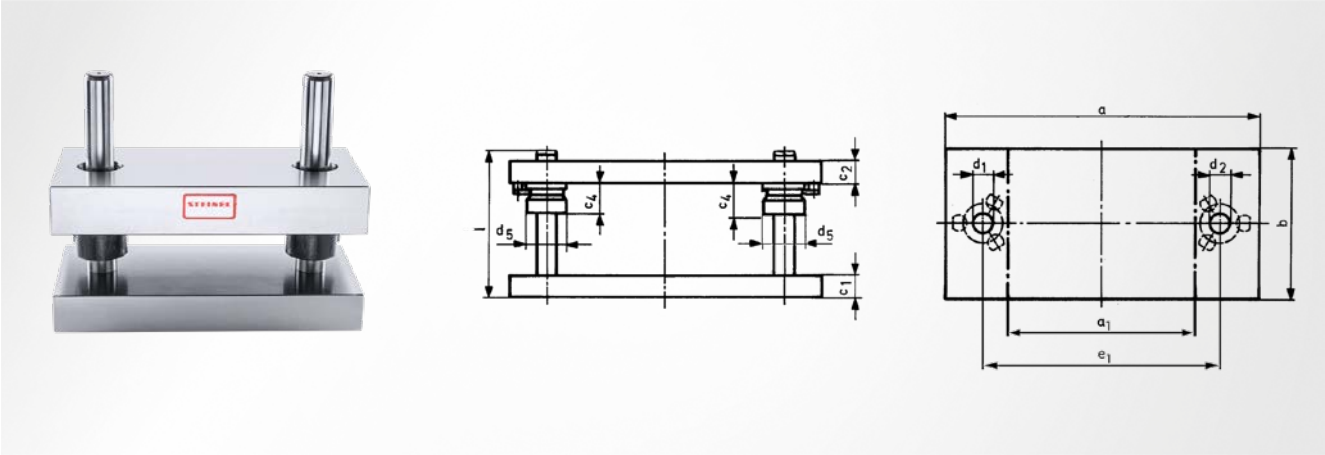

angelehnt an DIN 9868

Werkstoff
Stahl 1.1730

Führungsart
Gleitführung bronziert

Säulenposition
parallel mittig

Hinweis
Abmessung c_1, c_2 +0,2 bis +0,5

a x b	a_1	c_4	d_1 / d_2 x l	d_5	e_1	c_1	c_2	Artikelnummer
160 x 80	60	20	19 / 20 x 160	40	100	32	32	ST3539 **160 x 080**
160 x 100	60	20	19 / 20 x 160	40	100	32	32	ST3539 **160 x 100**
160 x 125	60	20	19 / 20 x 160	40	100	32	32	ST3539 **160 x 125**
200 x 100	70	37	24 / 25 x 180	48	120	40	40	ST3539 **200 x 100.1**
						32	40	ST3539 **200 x 100.2**
						40	32	ST3539 **200 x 100.3**
						32	32	ST3539 **200 x 100.4**
200 x 125	70	37	24 / 25 x 180	48	120	40	40	ST3539 **200 x 125.1**
						32	40	ST3539 **200 x 125.2**
						40	32	ST3539 **200 x 125.3**
						32	32	ST3539 **200 x 125.4**
200 x 160	70	37	24 / 25 x 180	48	120	40	40	ST3539 **200 x 160.1**
						32	40	ST3539 **200 x 160.2**
						40	32	ST3539 **200 x 160.3**
						32	32	ST3539 **200 x 160.4**
250 x 125	120	37	24 / 25 x 180	48	170	40	40	ST3539 **250 x 125.1**
						32	40	ST3539 **250 x 125.2**
						40	32	ST3539 **250 x 125.3**
						32	32	ST3539 **250 x 125.4**
250 x 160	120	37	24 / 25 x 180	48	170	40	40	ST3539 **250 x 160.1**
						32	40	ST3539 **250 x 160.2**
						40	32	ST3539 **250 x 160.3**
						32	32	ST3539 **250 x 160.4**
250 x 200	120	37	24 / 25 x 180	48	170	40	40	ST3539 **250 x 200.1**
						32	40	ST3539 **250 x 200.2**
						40	32	ST3539 **250 x 200.3**
						32	32	ST3539 **250 x 200.4**
315 x 160	165	45	30 / 32 x 200	56	225	50	50	ST3539 **315 x 160.1**
						40	50	ST3539 **315 x 160.2**
						50	40	ST3539 **315 x 160.3**
						40	40	ST3539 **315 x 160.4**
315 x 200	165	45	30 / 32 x 200	56	225	50	50	ST3539 **315 x 200.1**
						40	50	ST3539 **315 x 200.2**
						50	40	ST3539 **315 x 200.3**
						40	40	ST3539 **315 x 200.4**
315 x 250	165	45	30 / 32 x 200	56	225	50	50	ST3539 **315 x 250.1**

ST3539 Säulengestell

Gleitführung bronziert

a x b	a_1	c_4	d_1 / d_2 x l	d_5	e_1	c_1	c_2	Artikelnummer
315 x 250	165	45	30 / 32 x 200	56	225	40	50	ST3539 **315 x 250.2**
						50	40	ST3539 **315 x 250.3**
						40	40	ST3539 **315 x 250.4**
400 x 200	250	45	30 / 32 x 200	56	310	50	50	ST3539 **400 x 200.1**
						40	50	ST3539 **400 x 200.2**
						50	40	ST3539 **400 x 200.3**
						40	40	ST3539 **400 x 200.4**
400 x 250	250	45	30 / 32 x 200	56	310	50	50	ST3539 **400 x 250.1**
						40	50	ST3539 **400 x 250.2**
						50	40	ST3539 **400 x 250.3**
						40	40	ST3539 **400 x 250.4**
400 x 315	250	45	30 / 32 x 200	56	310	50	50	ST3539 **400 x 315.1**
						40	50	ST3539 **400 x 315.2**
						50	40	ST3539 **400 x 315.3**
						40	40	ST3539 **400 x 315.4**
500 x 250	330	45	38 / 40 x 200	66	400	50	50	ST3539 **500 x 250.1**
						40	50	ST3539 **500 x 250.2**
						50	40	ST3539 **500 x 250.3**
						40	40	ST3539 **500 x 250.4**
500 x 315	330	45	38 / 40 x 200	66	400	50	50	ST3539 **500 x 315.1**
						40	50	ST3539 **500 x 315.2**
						50	40	ST3539 **500 x 315.3**
						40	40	ST3539 **500 x 315.4**
500 x 400	330	45	38 / 40 x 200	66	400	50	50	ST3539 **500 x 400.1**
						40	50	ST3539 **500 x 400.2**
						50	40	ST3539 **500 x 400.3**
						40	40	ST3539 **500 x 400.4**
630 x 315	430	50	48 / 50 x 250	80	510	63	63	ST3539 **630 x 315.1**
						63	50	ST3539 **630 x 315.3**
630 x 315	430	50	48 / 50 x 224	80	510	50	63	ST3539 **630 x 315.2**
						50	50	ST3539 **630 x 315.4**
630 x 400	430	50	48 / 50 x 250	80	510	63	63	ST3539 **630 x 400.1**
						63	50	ST3539 **630 x 400.3**
630 x 400	430	50	48 / 50 x 224	80	510	50	63	ST3539 **630 x 400.2**
						50	50	ST3539 **630 x 400.4**
630 x 500	430	50	48 / 50 x 250	80	510	63	63	ST3539 **630 x 500.1**
						63	50	ST3539 **630 x 500.3**
630 x 500	430	50	48 / 50 x 224	80	510	50	63	ST3539 **630 x 500.2**
						50	50	ST3539 **630 x 500.4**
710 x 400	510	50	48 / 50 x 250	80	590	63	63	ST3539 **710 x 400.1**
						63	50	ST3539 **710 x 400.3**
710 x 400	510	50	48 / 50 x 224	80	590	50	63	ST3539 **710 x 400.2**
						50	50	ST3539 **710 x 400.4**
710 x 500	510	50	48 / 50 x 250	80	590	63	63	ST3539 **710 x 500.1**
						63	50	ST3539 **710 x 500.3**
710 x 500	510	50	48 / 50 x 224	80	590	50	63	ST3539 **710 x 500.2**
						50	50	ST3539 **710 x 500.4**
710 x 630	510	50	48 / 50 x 250	80	590	63	63	ST3539 **710 x 630.1**
						63	50	ST3539 **710 x 630.3**
710 x 630	510	50	48 / 50 x 224	80	590	50	63	ST3539 **710 x 630.2**
						50	50	ST3539 **710 x 630.4**
800 x 400	600	50	48 / 50 x 250	80	680	63	63	ST3539 **800 x 400.1**
						63	50	ST3539 **800 x 400.3**
800 x 400	600	50	48 / 50 x 224	80	680	50	63	ST3539 **800 x 400.2**
						50	50	ST3539 **800 x 400.4**
800 x 500	600	50	48 / 50 x 250	80	680	63	63	ST3539 **800 x 500.1**
						63	50	ST3539 **800 x 500.3**
800 x 500	600	50	48 / 50 x 224	80	680	50	63	ST3539 **800 x 500.2**
						50	50	ST3539 **800 x 500.4**
800 x 630	600	50	48 / 50 x 250	80	680	63	63	ST3539 **800 x 630.1**
						63	50	ST3539 **800 x 630.3**

ST3539 Säulengestell

Gleitführung bronziert

a x b	a_1	c_4	d_1 / d_2 x l	d_5	e_1	c_1	c_2	Artikelnummer
800 x 630	600	50	48 / 50 x 224	80	680	50	63	ST3539 **800 x 630.2**
						50	50	ST3539 **800 x 630.4**

ST3542 Säulengestell

Kugelführung

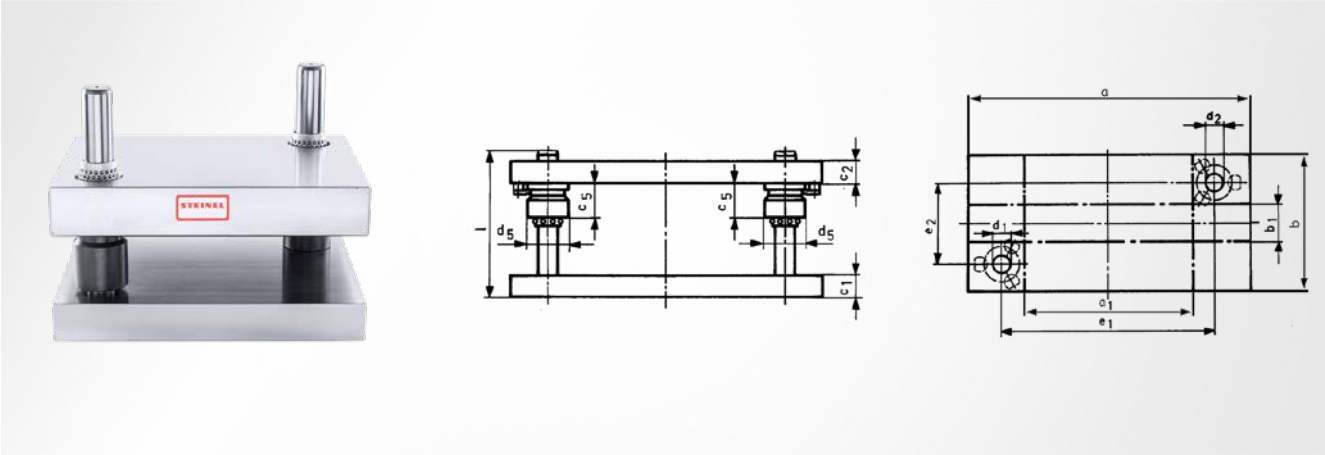

angelehnt an DIN 9868

Werkstoff
Stahl 1.1730

Führungsart
Kugelführung

Säulenposition
übereck

Hinweis
Abmessung c_1, c_2 +0,2 bis +0,5

a x b	a_1	b_1	c_5	d_1 / d_2 x l	d_5	e_1	e_2	c_1	c_2	Artikelnummer
160 x 160	60	60	36	19 / 20 x 160	40	100	100	32	32	ST3542 **160 x 160**
200 x 200	70	70	57	24 / 25 x 180	48	120	120	40	40	ST3542 **200 x 200.1**
								32	40	ST3542 **200 x 200.2**
								40	32	ST3542 **200 x 200.3**
								32	32	ST3542 **200 x 200.4**
250 x 200	120	70	57	24 / 25 x 180	48	170	120	40	40	ST3542 **250 x 200.1**
								32	40	ST3542 **250 x 200.2**
								40	32	ST3542 **250 x 200.3**
								32	32	ST3542 **250 x 200.4**
250 x 250	120	120	57	24 / 25 x 180	48	170	170	40	40	ST3542 **250 x 250.1**
								32	40	ST3542 **250 x 250.2**
								40	32	ST3542 **250 x 250.3**
								32	32	ST3542 **250 x 250.4**
315 x 200	165	50	63	30 / 32 x 200	56	225	110	50	50	ST3542 **315 x 200.1**
								40	50	ST3542 **315 x 200.2**
								50	40	ST3542 **315 x 200.3**
								40	40	ST3542 **315 x 200.4**
315 x 250	165	100	63	30 / 32 x 200	56	225	160	50	50	ST3542 **315 x 250.1**
								40	50	ST3542 **315 x 250.2**
								50	40	ST3542 **315 x 250.3**
								40	40	ST3542 **315 x 250.4**
315 x 315	165	165	63	30 / 32 x 200	56	225	225	50	50	ST3542 **315 x 315.1**
								40	50	ST3542 **315 x 315.2**
								50	40	ST3542 **315 x 315.3**
								40	40	ST3542 **315 x 315.4**
400 x 200	250	50	63	30 / 32 x 200	56	310	110	50	50	ST3542 **400 x 200.1**
								40	50	ST3542 **400 x 200.2**
								50	40	ST3542 **400 x 200.3**
								40	40	ST3542 **400 x 200.4**
400 x 250	250	100	63	30 / 32 x 200	56	310	160	50	50	ST3542 **400 x 250.1**
								40	50	ST3542 **400 x 250.2**
								50	40	ST3542 **400 x 250.3**
								40	40	ST3542 **400 x 250.4**
400 x 315	250	165	63	30 / 32 x 200	56	310	225	50	50	ST3542 **400 x 315.1**
								40	50	ST3542 **400 x 315.2**
								50	40	ST3542 **400 x 315.3**

ST3542 Säulengestell

Kugelführung

a x b	a_1	b_1	c_5	d_1 / d_2 x l	d_5	e_1	e_2	c_1	c_2	Artikelnummer
400 x 315	250	165	63	30 / 32 x 200	56	310	225	40	40	ST3542 **400 x 315.4**
400 x 400	250	250	63	30 / 32 x 200	56	310	310	50	50	ST3542 **400 x 400.1**
								40	50	ST3542 **400 x 400.2**
								50	40	ST3542 **400 x 400.3**
								40	40	ST3542 **400 x 400.4**
500 x 250	330	80	70	38 / 40 x 200	66	400	150	50	50	ST3542 **500 x 250.1**
								40	50	ST3542 **500 x 250.2**
								50	40	ST3542 **500 x 250.3**
								40	40	ST3542 **500 x 250.4**
500 x 315	330	145	70	38 / 40 x 200	66	400	215	50	50	ST3542 **500 x 315.1**
								40	50	ST3542 **500 x 315.2**
								50	40	ST3542 **500 x 315.3**
								40	40	ST3542 **500 x 315.4**
500 x 400	330	230	70	38 / 40 x 200	66	400	300	50	50	ST3542 **500 x 400.1**
								40	50	ST3542 **500 x 400.2**
								50	40	ST3542 **500 x 400.3**
								40	40	ST3542 **500 x 400.4**
500 x 500	330	330	70	38 / 40 x 200	66	400	400	50	50	ST3542 **500 x 500.1**
								40	50	ST3542 **500 x 500.2**
								50	40	ST3542 **500 x 500.3**
								40	40	ST3542 **500 x 500.4**
630 x 315	430	115	80	48 / 50 x 250	80	510	195	63	63	ST3542 **630 x 315.1**
								63	50	ST3542 **630 x 315.3**
630 x 315	430	115	80	48 / 50 x 224	80	510	195	50	63	ST3542 **630 x 315.2**
								50	50	ST3542 **630 x 315.4**
630 x 400	430	200	80	48 / 50 x 250	80	510	280	63	63	ST3542 **630 x 400.1**
								63	50	ST3542 **630 x 400.3**
630 x 400	430	200	80	48 / 50 x 224	80	510	280	50	63	ST3542 **630 x 400.2**
								50	50	ST3542 **630 x 400.4**
630 x 500	430	300	80	48 / 50 x 250	80	510	380	63	63	ST3542 **630 x 500.1**
								63	50	ST3542 **630 x 500.3**
630 x 500	430	300	80	48 / 50 x 224	80	510	380	50	63	ST3542 **630 x 500.2**
								50	50	ST3542 **630 x 500.4**
630 x 630	430	430	80	48 / 50 x 250	80	510	510	63	63	ST3542 **630 x 630.1**
								63	50	ST3542 **630 x 630.3**
630 x 630	430	430	80	48 / 50 x 224	80	510	510	50	63	ST3542 **630 x 630.2**
								50	50	ST3542 **630 x 630.4**
710 x 400	510	200	80	48 / 50 x 250	80	590	280	63	63	ST3542 **710 x 400.1**
								63	50	ST3542 **710 x 400.3**
710 x 400	510	200	80	48 / 50 x 224	80	590	280	50	63	ST3542 **710 x 400.2**
								50	50	ST3542 **710 x 400.4**
710 x 500	510	300	80	48 / 50 x 250	80	590	380	63	63	ST3542 **710 x 500.1**
								63	50	ST3542 **710 x 500.3**
710 x 500	510	300	80	48 / 50 x 224	80	590	380	50	63	ST3542 **710 x 500.2**
								50	50	ST3542 **710 x 500.4**
710 x 630	510	430	80	48 / 50 x 250	80	590	510	63	63	ST3542 **710 x 630.1**
								63	50	ST3542 **710 x 630.3**
710 x 630	510	430	80	48 / 50 x 224	80	590	510	50	63	ST3542 **710 x 630.2**
								50	50	ST3542 **710 x 630.4**
800 x 400	600	200	80	48 / 50 x 250	80	680	280	63	63	ST3542 **800 x 400.1**
								63	50	ST3542 **800 x 400.3**
800 x 400	600	200	80	48 / 50 x 224	80	680	280	50	63	ST3542 **800 x 400.2**
								50	50	ST3542 **800 x 400.4**
800 x 500	600	300	80	48 / 50 x 250	80	680	380	63	63	ST3542 **800 x 500.1**
								63	50	ST3542 **800 x 500.3**
800 x 500	600	300	80	48 / 50 x 224	80	680	380	50	63	ST3542 **800 x 500.2**
								50	50	ST3542 **800 x 500.4**
800 x 630	600	430	80	48 / 50 x 250	80	680	510	63	63	ST3542 **800 x 630.1**
								63	50	ST3542 **800 x 630.3**
800 x 630	600	430	80	48 / 50 x 224	80	680	510	50	63	ST3542 **800 x 630.2**
								50	50	ST3542 **800 x 630.4**

ST3549 Säulengestell

Gleitführung bronziert

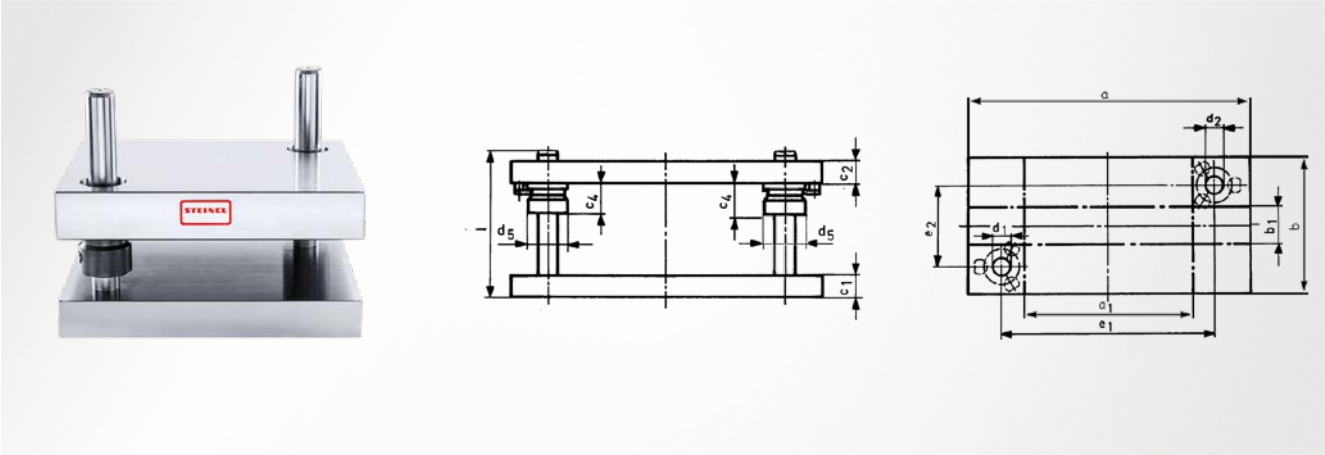

angelehnt an DIN 9868

Werkstoff
Stahl 1.1730

Führungsart
Gleitführung bronziert

Säulenposition
übereck

Hinweis
Abmessung c_1, c_2 +0,2 bis +0,5

a x b	a_1	b_1	c_4	d_1 / d_2 x l	d_5	e_1	e_2	c_1	c_2	Artikelnummer
160 x 160	60	60	20	19 / 20 x 160	40	100	100	32	32	ST3549 **160 x 160**
200 x 200	70	70	37	24 / 25 x 180	48	120	120	40	40	ST3549 **200 x 200.1**
								32	40	ST3549 **200 x 200.2**
								40	32	ST3549 **200 x 200.3**
								32	32	ST3549 **200 x 200.4**
250 x 200	120	70	37	24 / 25 x 180	48	170	120	40	40	ST3549 **250 x 200.1**
								32	40	ST3549 **250 x 200.2**
								40	32	ST3549 **250 x 200.3**
								32	32	ST3549 **250 x 200.4**
250 x 250	120	120	37	24 / 25 x 180	48	170	170	40	40	ST3549 **250 x 250.1**
								32	40	ST3549 **250 x 250.2**
								40	32	ST3549 **250 x 250.3**
								32	32	ST3549 **250 x 250.4**
315 x 200	165	50	45	30 / 32 x 200	56	225	110	50	50	ST3549 **315 x 200.1**
								40	50	ST3549 **315 x 200.2**
								50	40	ST3549 **315 x 200.3**
								40	40	ST3549 **315 x 200.4**
315 x 250	165	100	45	30 / 32 x 200	56	225	160	50	50	ST3549 **315 x 250.1**
								40	50	ST3549 **315 x 250.2**
								50	40	ST3549 **315 x 250.3**
								40	40	ST3549 **315 x 250.4**
315 x 315	165	165	45	30 / 32 x 200	56	225	225	50	50	ST3549 **315 x 315.1**
								40	50	ST3549 **315 x 315.2**
								50	40	ST3549 **315 x 315.3**
								40	40	ST3549 **315 x 315.4**
400 x 200	250	50	45	30 / 32 x 200	56	310	110	50	50	ST3549 **400 x 200.1**
								40	50	ST3549 **400 x 200.2**
								50	40	ST3549 **400 x 200.3**
								40	40	ST3549 **400 x 200.4**
400 x 250	250	100	45	30 / 32 x 200	56	310	160	50	50	ST3549 **400 x 250.1**
								40	50	ST3549 **400 x 250.2**
								50	40	ST3549 **400 x 250.3**
								40	40	ST3549 **400 x 250.4**
400 x 315	250	165	45	30 / 32 x 200	56	310	225	50	50	ST3549 **400 x 315.1**
								40	50	ST3549 **400 x 315.2**
								50	40	ST3549 **400 x 315.3**

ST3549 Säulengestell

Gleitführung bronziert

a x b	a_1	b_1	c_4	d_1 / d_2 x l	d_5	e_1	e_2	c_1	c_2	Artikelnummer
400 x 315	250	165	45	30 / 32 x 200	56	310	225	40	40	ST3549 **400 x 315.4**
400 x 400	250	250	45	30 / 32 x 200	56	310	310	50	50	ST3549 **400 x 400.1**
								40	50	ST3549 **400 x 400.2**
								50	40	ST3549 **400 x 400.3**
								40	40	ST3549 **400 x 400.4**
500 x 250	330	80	45	38 / 40 x 200	66	400	150	50	50	ST3549 **500 x 250.1**
								40	50	ST3549 **500 x 250.2**
								50	40	ST3549 **500 x 250.3**
								40	40	ST3549 **500 x 250.4**
500 x 315	330	145	45	38 / 40 x 200	66	400	215	50	50	ST3549 **500 x 315.1**
								40	50	ST3549 **500 x 315.2**
								50	40	ST3549 **500 x 315.3**
								40	40	ST3549 **500 x 315.4**
500 x 400	330	230	45	38 / 40 x 200	66	400	300	50	50	ST3549 **500 x 400.1**
								40	50	ST3549 **500 x 400.2**
								50	40	ST3549 **500 x 400.3**
								40	40	ST3549 **500 x 400.4**
500 x 500	330	330	45	38 / 40 x 200	66	400	400	50	50	ST3549 **500 x 500.1**
								40	50	ST3549 **500 x 500.2**
								50	40	ST3549 **500 x 500.3**
								40	40	ST3549 **500 x 500.4**
630 x 315	430	115	50	48 / 50 x 250	80	510	195	63	63	ST3549 **630 x 315.1**
								63	50	ST3549 **630 x 315.3**
630 x 315	430	115	50	48 / 50 x 224	80	510	195	50	63	ST3549 **630 x 315.2**
								50	50	ST3549 **630 x 315.4**
630 x 400	430	200	50	48 / 50 x 250	80	510	280	63	63	ST3549 **630 x 400.1**
								63	50	ST3549 **630 x 400.3**
630 x 400	430	200	50	48 / 50 x 224	80	510	280	50	63	ST3549 **630 x 400.2**
								50	50	ST3549 **630 x 400.4**
630 x 500	430	300	50	48 / 50 x 250	80	510	380	63	63	ST3549 **630 x 500.1**
								63	50	ST3549 **630 x 500.3**
630 x 500	430	300	50	48 / 50 x 224	80	510	380	50	63	ST3549 **630 x 500.2**
								50	50	ST3549 **630 x 500.4**
630 x 630	430	430	50	48 / 50 x 250	80	510	510	63	63	ST3549 **630 x 630.1**
								63	50	ST3549 **630 x 630.3**
630 x 630	430	430	50	48 / 50 x 224	80	510	510	50	63	ST3549 **630 x 630.2**
								50	50	ST3549 **630 x 630.4**
710 x 400	510	200	50	48 / 50 x 250	80	590	280	63	63	ST3549 **710 x 400.1**
								63	50	ST3549 **710 x 400.3**
710 x 400	510	200	50	48 / 50 x 224	80	590	280	50	63	ST3549 **710 x 400.2**
								50	50	ST3549 **710 x 400.4**
710 x 500	510	300	50	48 / 50 x 250	80	590	380	63	63	ST3549 **710 x 500.1**
								63	50	ST3549 **710 x 500.3**
710 x 500	510	300	50	48 / 50 x 224	80	590	380	50	63	ST3549 **710 x 500.2**
								50	50	ST3549 **710 x 500.4**
710 x 630	510	430	50	48 / 50 x 250	80	590	510	63	63	ST3549 **710 x 630.1**
								63	50	ST3549 **710 x 630.3**
710 x 630	510	430	50	48 / 50 x 224	80	590	510	50	63	ST3549 **710 x 630.2**
								50	50	ST3549 **710 x 630.4**
800 x 400	600	200	50	48 / 50 x 250	80	680	280	63	63	ST3549 **800 x 400.1**
								63	50	ST3549 **800 x 400.3**
800 x 400	600	200	50	48 / 50 x 224	80	680	280	50	63	ST3549 **800 x 400.2**
								50	50	ST3549 **800 x 400.4**
800 x 500	600	300	50	48 / 50 x 250	80	680	380	63	63	ST3549 **800 x 500.1**
								63	50	ST3549 **800 x 500.3**
800 x 500	600	300	50	48 / 50 x 224	80	680	380	50	63	ST3549 **800 x 500.2**
								50	50	ST3549 **800 x 500.4**
800 x 630	600	430	50	48 / 50 x 250	80	680	510	63	63	ST3549 **800 x 630.1**
								63	50	ST3549 **800 x 630.3**
800 x 630	600	430	50	48 / 50 x 224	80	680	510	50	63	ST3549 **800 x 630.2**
								50	50	ST3549 **800 x 630.4**

ST3552 Säulengestell

Kugelführung

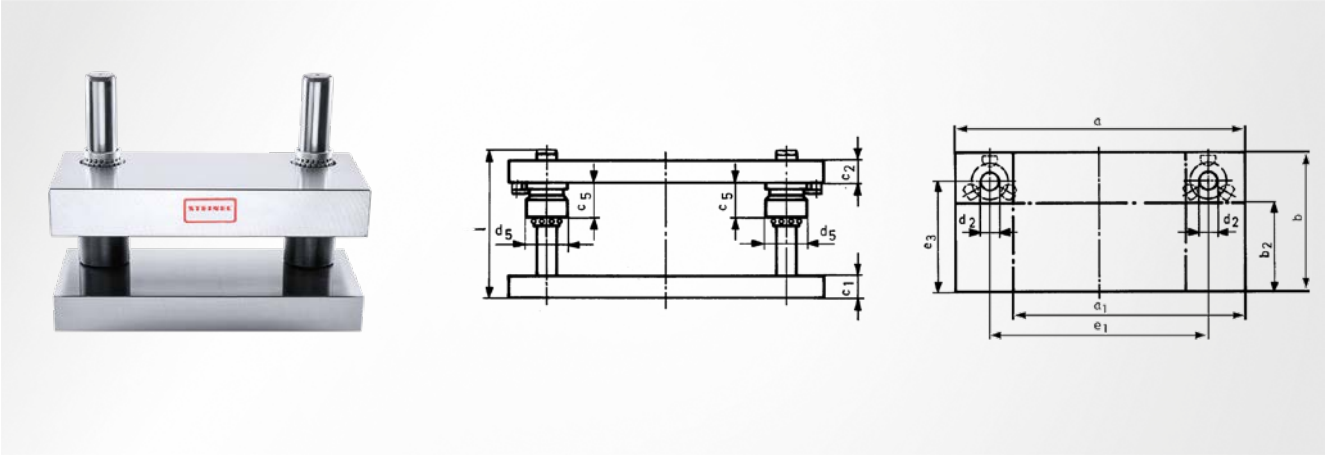

angelehnt an DIN 9868

Werkstoff
Stahl 1.1730

Führungsart
Kugelführung

Säulenposition
hinten stehend

Hinweis
Abmessung c_1, c_2 +0,2 bis +0,5

a x b	a_1	b_2	c_5	d_2 x l	d_5	e_1	e_3	c_1	c_2	Artikelnummer
160 x 100	60	50	36	20 x 160	40	100	70	32	32	ST3552 **160 x 100**
160 x 125	60	75	36	20 x 160	40	100	95	32	32	ST3552 **160 x 125**
160 x 160	60	110	36	20 x 160	40	100	130	32	32	ST3552 **160 x 160**
200 x 125	70	60	57	25 x 180	48	120	85	40	40	ST3552 **200 x 125.1**
								32	40	ST3552 **200 x 125.2**
								40	32	ST3552 **200 x 125.3**
								32	32	ST3552 **200 x 125.4**
200 x 160	70	95	57	25 x 180	48	120	120	40	40	ST3552 **200 x 160.1**
								32	40	ST3552 **200 x 160.2**
								40	32	ST3552 **200 x 160.3**
								32	32	ST3552 **200 x 160.4**
200 x 200	70	135	57	25 x 180	48	120	160	40	40	ST3552 **200 x 200.1**
								32	40	ST3552 **200 x 200.2**
								40	32	ST3552 **200 x 200.3**
								32	32	ST3552 **200 x 200.4**
250 x 125	120	60	57	25 x 180	48	170	85	40	40	ST3552 **250 x 125.1**
								32	40	ST3552 **250 x 125.2**
								40	32	ST3552 **250 x 125.3**
								32	32	ST3552 **250 x 125.4**
250 x 160	120	95	57	25 x 180	48	170	120	40	40	ST3552 **250 x 160.1**
								32	40	ST3552 **250 x 160.2**
								40	32	ST3552 **250 x 160.3**
								32	32	ST3552 **250 x 160.4**
250 x 200	120	135	57	25 x 180	48	170	160	40	40	ST3552 **250 x 200.1**
								32	40	ST3552 **250 x 200.2**
								40	32	ST3552 **250 x 200.3**
								32	32	ST3552 **250 x 200.4**
250 x 250	120	185	37	25 x 180	48	170	210	40	40	ST3552 **250 x 250.1**
								32	40	ST3552 **250 x 250.2**
								40	32	ST3552 **250 x 250.3**
								32	32	ST3552 **250 x 250.4**
315 x 160	165	85	63	32 x 200	56	225	115	50	50	ST3552 **315 x 160.1**
								40	50	ST3552 **315 x 160.2**
								50	40	ST3552 **315 x 160.3**
								40	40	ST3552 **315 x 160.4**
315 x 200	165	125	63	32 x 200	56	225	155	50	50	ST3552 **315 x 200.1**

ST3552 Säulengestell

Kugelführung

a x b	a_1	b_2	c_5	d_2 x l	d_5	e_1	e_3	c_1	c_2	Artikelnummer
315 x 200	165	125	63	32 x 200	56	225	155	40	50	ST3552 **315 x 200.2**
								50	40	ST3552 **315 x 200.3**
								40	40	ST3552 **315 x 200.4**
315 x 250	165	175	63	32 x 200	56	225	205	50	50	ST3552 **315 x 250.1**
								40	50	ST3552 **315 x 250.2**
								50	40	ST3552 **315 x 250.3**
								40	40	ST3552 **315 x 250.4**
315 x 315	165	240	63	32 x 200	56	225	270	50	50	ST3552 **315 x 315.1**
								40	50	ST3552 **315 x 315.2**
								50	40	ST3552 **315 x 315.3**
								40	40	ST3552 **315 x 315.4**
400 x 200	250	125	63	32 x 200	56	310	155	50	50	ST3552 **400 x 200.1**
								40	50	ST3552 **400 x 200.2**
								50	40	ST3552 **400 x 200.3**
								40	40	ST3552 **400 x 200.4**
400 x 250	250	175	63	32 x 200	56	310	205	50	50	ST3552 **400 x 250.1**
								40	50	ST3552 **400 x 250.2**
								50	40	ST3552 **400 x 250.3**
								40	40	ST3552 **400 x 250.4**
400 x 315	250	240	63	32 x 200	56	310	270	50	50	ST3552 **400 x 315.1**
								40	50	ST3552 **400 x 315.2**
								50	40	ST3552 **400 x 315.3**
								40	40	ST3552 **400 x 315.4**
400 x 400	250	325	63	32 x 200	56	310	355	50	50	ST3552 **400 x 400.1**
								40	50	ST3552 **400 x 400.2**
								50	40	ST3552 **400 x 400.3**
								40	40	ST3552 **400 x 400.4**
500 x 250	330	165	70	40 x 200	66	400	200	50	50	ST3552 **500 x 250.1**
								40	50	ST3552 **500 x 250.2**
								50	40	ST3552 **500 x 250.3**
								40	40	ST3552 **500 x 250.4**
500 x 315	330	230	70	40 x 200	66	400	265	50	50	ST3552 **500 x 315.1**
								40	50	ST3552 **500 x 315.2**
								50	40	ST3552 **500 x 315.3**
								40	40	ST3552 **500 x 315.4**
500 x 400	330	315	70	40 x 200	66	400	350	50	50	ST3552 **500 x 400.1**
								40	50	ST3552 **500 x 400.2**
								50	40	ST3552 **500 x 400.3**
								40	40	ST3552 **500 x 400.4**
500 x 500	330	415	70	40 x 200	66	400	450	50	50	ST3552 **500 x 500.1**
								40	50	ST3552 **500 x 500.2**
								50	40	ST3552 **500 x 500.3**
								40	40	ST3552 **500 x 500.4**
630 x 315	430	215	80	50 x 250	80	510	255	63	63	ST3552 **630 x 315.1**
								63	50	ST3552 **630 x 315.3**
630 x 315	430	215	80	50 x 224	80	510	255	50	63	ST3552 **630 x 315.2**
								50	50	ST3552 **630 x 315.4**
630 x 400	430	300	80	50 x 250	80	510	340	63	63	ST3552 **630 x 400.1**
								63	50	ST3552 **630 x 400.3**
630 x 400	430	300	80	50 x 224	80	510	340	50	63	ST3552 **630 x 400.2**
								50	50	ST3552 **630 x 400.4**
630 x 500	430	400	80	50 x 250	80	510	440	63	63	ST3552 **630 x 500.1**
								63	50	ST3552 **630 x 500.3**
630 x 500	430	400	80	50 x 224	80	510	440	50	50	ST3552 **630 x 500.4**
								50	63	ST3552 **630 x 500.2**
630 x 630	430	530	80	50 x 250	80	510	570	63	63	ST3552 **630 x 630.1**
								63	50	ST3552 **630 x 630.3**
630 x 630	430	530	80	50 x 224	80	510	570	50	63	ST3552 **630 x 630.2**
								50	50	ST3552 **630 x 630.4**
710 x 400	510	300	80	50 x 250	80	590	340	63	63	ST3552 **710 x 400.1**
								63	50	ST3552 **710 x 400.3**

ST3552 Säulengestell

Kugelführung

a x b	a_1	b_2	c_5	d_2 x l	d_5	e_1	e_3	c_1	c_2	Artikelnummer
710 x 400	510	300	80	50 x 224	80	590	340	50	63	ST3552 **710 x 400.2**
								50	50	ST3552 **710 x 400.4**
710 x 500	510	400	80	50 x 250	80	590	440	63	63	ST3552 **710 x 500.1**
								63	50	ST3552 **710 x 500.3**
710 x 500	510	400	80	50 x 224	80	590	440	50	63	ST3552 **710 x 500.2**
								50	50	ST3552 **710 x 500.4**
710 x 630	510	530	80	50 x 250	80	590	570	63	63	ST3552 **710 x 630.1**
								63	50	ST3552 **710 x 630.3**
710 x 630	510	530	80	50 x 224	80	590	570	50	63	ST3552 **710 x 630.2**
								50	50	ST3552 **710 x 630.4**
800 x 400	600	300	80	50 x 250	80	680	340	63	63	ST3552 **800 x 400.1**
								63	50	ST3552 **800 x 400.3**
800 x 400	600	300	80	50 x 224	80	680	340	50	63	ST3552 **800 x 400.2**
								50	50	ST3552 **800 x 400.4**
800 x 500	600	400	80	50 x 250	80	680	440	63	63	ST3552 **800 x 500.1**
								63	50	ST3552 **800 x 500.3**
800 x 500	600	400	80	50 x 224	80	680	440	50	63	ST3552 **800 x 500.2**
								50	50	ST3552 **800 x 500.4**
800 x 630	600	530	80	50 x 250	80	680	570	63	63	ST3552 **800 x 630.1**
								63	50	ST3552 **800 x 630.3**
800 x 630	600	530	80	50 x 224	80	680	570	50	63	ST3552 **800 x 630.2**
								50	50	ST3552 **800 x 630.4**

ST3559 Säulengestell

Gleitführung bronziert

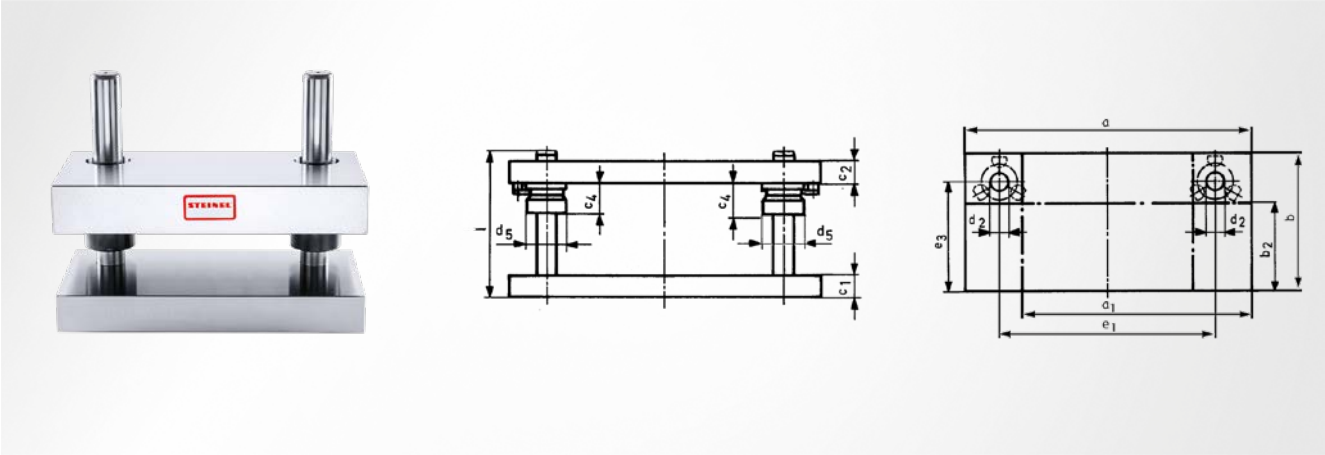

angelehnt an DIN 9868

Werkstoff
Stahl 1.1730

Führungsart
Gleitführung bronziert

Säulenposition
hinten stehend

Hinweis
Abmessung c_1, c_2 +0,2 bis +0,5

a x b	a_1	b_2	c_4	d_2 x l	d_5	e_1	e_3	c_1	c_2	Artikelnummer
160 x 100	60	50	20	20 x 160	40	100	70	32	32	ST3559 **160 x 100**
160 x 125	60	75	20	20 x 160	40	100	95	32	32	ST3559 **160 x 125**
160 x 160	60	110	20	20 x 160	40	100	130	32	32	ST3559 **160 x 160**
200 x 125	70	60	37	25 x 180	48	120	85	40	40	ST3559 **200 x 125.1**
								32	40	ST3559 **200 x 125.2**
								40	32	ST3559 **200 x 125.3**
								32	32	ST3559 **200 x 125.4**
200 x 160	70	95	37	25 x 180	48	120	120	40	40	ST3559 **200 x 160.1**
								32	40	ST3559 **200 x 160.2**
								40	32	ST3559 **200 x 160.3**
								32	32	ST3559 **200 x 160.4**
200 x 200	70	135	37	25 x 180	48	120	160	40	40	ST3559 **200 x 200.1**
								32	40	ST3559 **200 x 200.2**
								40	32	ST3559 **200 x 200.3**
								32	32	ST3559 **200 x 200.4**
250 x 125	120	60	37	25 x 180	48	170	85	40	40	ST3559 **250 x 125.1**
								32	40	ST3559 **250 x 125.2**
								40	32	ST3559 **250 x 125.3**
								32	32	ST3559 **250 x 125.4**
250 x 160	120	95	37	25 x 180	48	170	120	40	40	ST3559 **250 x 160.1**
								32	40	ST3559 **250 x 160.2**
								40	32	ST3559 **250 x 160.3**
								32	32	ST3559 **250 x 160.4**
250 x 200	120	135	37	25 x 180	48	170	160	40	40	ST3559 **250 x 200.1**
								32	40	ST3559 **250 x 200.2**
								40	32	ST3559 **250 x 200.3**
								32	32	ST3559 **250 x 200.4**
250 x 250	120	185	37	25 x 180	48	170	210	40	40	ST3559 **250 x 250.1**
								32	40	ST3559 **250 x 250.2**
								40	32	ST3559 **250 x 250.3**
								32	32	ST3559 **250 x 250.4**
315 x 160	165	85	45	32 x 200	56	225	115	50	50	ST3559 **315 x 160.1**
								40	50	ST3559 **315 x 160.2**
								50	40	ST3559 **315 x 160.3**
								40	40	ST3559 **315 x 160.4**
315 x 200	165	125	45	32 x 200	56	225	155	50	50	ST3559 **315 x 200.1**

ST3559 Säulengestell

Gleitführung bronziert

a x b	a_1	b_2	c_4	d_2 x l	d_5	e_1	e_3	c_1	c_2	Artikelnummer
315 x 200	165	125	45	32 x 200	56	225	155	40	50	ST3559 **315 x 200.2**
								50	40	ST3559 **315 x 200.3**
								40	40	ST3559 **315 x 200.4**
315 x 250	165	175	45	32 x 200	56	225	205	50	50	ST3559 **315 x 250.1**
								40	50	ST3559 **315 x 250.2**
								50	40	ST3559 **315 x 250.3**
								40	40	ST3559 **315 x 250.4**
315 x 315	165	240	45	32 x 200	56	225	270	50	50	ST3559 **315 x 315.1**
								40	50	ST3559 **315 x 315.2**
								50	40	ST3559 **315 x 315.3**
								40	40	ST3559 **315 x 315.4**
400 x 200	250	125	45	32 x 200	56	310	155	50	50	ST3559 **400 x 200.1**
								40	50	ST3559 **400 x 200.2**
								50	40	ST3559 **400 x 200.3**
								40	40	ST3559 **400 x 200.4**
400 x 250	250	175	45	32 x 200	56	310	205	50	50	ST3559 **400 x 250.1**
								40	50	ST3559 **400 x 250.2**
								50	40	ST3559 **400 x 250.3**
								40	40	ST3559 **400 x 250.4**
400 x 315	250	240	45	32 x 200	56	310	270	50	50	ST3559 **400 x 315.1**
								40	50	ST3559 **400 x 315.2**
								50	40	ST3559 **400 x 315.3**
								40	40	ST3559 **400 x 315.4**
400 x 400	250	325	45	32 x 200	56	310	355	50	50	ST3559 **400 x 400.1**
								40	50	ST3559 **400 x 400.2**
								50	40	ST3559 **400 x 400.3**
								40	40	ST3559 **400 x 400.4**
500 x 250	330	165	45	40 x 200	66	400	200	50	50	ST3559 **500 x 250.1**
								40	50	ST3559 **500 x 250.2**
								50	40	ST3559 **500 x 250.3**
								40	40	ST3559 **500 x 250.4**
500 x 315	330	230	45	40 x 200	66	400	265	50	50	ST3559 **500 x 315.1**
								40	50	ST3559 **500 x 315.2**
								50	40	ST3559 **500 x 315.3**
								40	40	ST3559 **500 x 315.4**
500 x 400	330	315	45	40 x 200	66	400	350	50	50	ST3559 **500 x 400.1**
								40	50	ST3559 **500 x 400.2**
								50	40	ST3559 **500 x 400.3**
								40	40	ST3559 **500 x 400.4**
500 x 500	330	415	45	40 x 200	66	400	450	50	50	ST3559 **500 x 500.1**
								40	50	ST3559 **500 x 500.2**
								50	40	ST3559 **500 x 500.3**
								40	40	ST3559 **500 x 500.4**
630 x 315	430	215	50	50 x 250	80	510	255	63	63	ST3559 **630 x 315.1**
								63	50	ST3559 **630 x 315.3**
630 x 315	430	215	50	50 x 224	80	510	255	50	63	ST3559 **630 x 315.2**
								50	50	ST3559 **630 x 315.4**
630 x 400	430	300	50	50 x 250	80	510	340	63	63	ST3559 **630 x 400.1**
								63	50	ST3559 **630 x 400.3**
630 x 400	430	300	50	50 x 224	80	510	340	50	63	ST3559 **630 x 400.2**
								50	50	ST3559 **630 x 400.4**
630 x 500	430	400	50	50 x 250	80	510	440	63	63	ST3559 **630 x 500.1**
								63	50	ST3559 **630 x 500.3**
630 x 500	430	400	50	50 x 224	80	510	440	50	63	ST3559 **630 x 500.2**
								50	50	ST3559 **630 x 500.4**
630 x 630	430	530	50	50 x 250	80	510	570	63	63	ST3559 **630 x 630.1**
								63	50	ST3559 **630 x 630.3**
630 x 630	430	530	50	50 x 224	80	510	570	50	63	ST3559 **630 x 630.2**
								50	50	ST3559 **630 x 630.4**
710 x 400	510	300	50	50 x 250	80	590	340	63	63	ST3559 **710 x 400.1**
								63	50	ST3559 **710 x 400.3**

ST3559 Säulengestell

Gleitführung bronziert

a x b	a_1	b_2	c_4	d_2 x l	d_5	e_1	e_3	c_1	c_2	Artikelnummer
710 x 400	510	300	50	50 x 224	80	590	340	50	63	ST3559 **710 x 400.2**
								50	50	ST3559 **710 x 400.4**
710 x 500	510	400	50	50 x 250	80	590	440	63	63	ST3559 **710 x 500.1**
								63	50	ST3559 **710 x 500.3**
710 x 500	510	400	50	50 x 224	80	590	440	50	63	ST3559 **710 x 500.2**
								50	50	ST3559 **710 x 500.4**
710 x 630	510	530	50	50 x 250	80	590	570	63	63	ST3559 **710 x 630.1**
								63	50	ST3559 **710 x 630.3**
710 x 630	510	530	50	50 x 224	80	590	570	50	63	ST3559 **710 x 630.2**
								50	50	ST3559 **710 x 630.4**
800 x 400	600	300	50	50 x 250	80	680	340	63	63	ST3559 **800 x 400.1**
								63	50	ST3559 **800 x 400.3**
800 x 400	600	300	50	50 x 224	80	680	340	50	63	ST3559 **800 x 400.2**
								50	50	ST3559 **800 x 400.4**
800 x 500	600	400	50	50 x 250	80	680	440	63	63	ST3559 **800 x 500.1**
								63	50	ST3559 **800 x 500.3**
800 x 500	600	400	50	50 x 224	80	680	440	50	63	ST3559 **800 x 500.2**
								50	50	ST3559 **800 x 500.4**
800 x 630	600	530	50	50 x 250	80	680	570	63	63	ST3559 **800 x 630.1**
								63	50	ST3559 **800 x 630.3**
800 x 630	600	530	50	50 x 224	80	680	570	50	63	ST3559 **800 x 630.2**
								50	50	ST3559 **800 x 630.4**

ST3562 Säulengestell

Kugelführung, vier Säulen

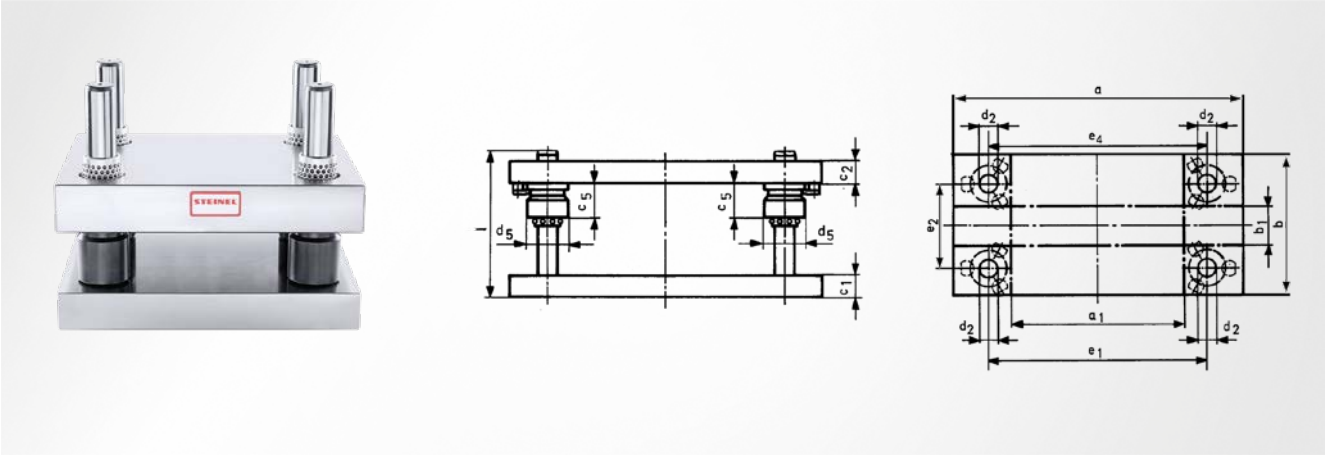

angelehnt an DIN 9868

Werkstoff
Stahl 1.1730

Führungsart
Kugelführung

Säulenposition
rechteckig

Hinweis
Abmessung c_1, c_2 +0,2 bis +0,5

a x b	a_1	b_1	c_5	d_2 x l	d_5	e_1	e_2	e_4	c_1	c_2	Artikelnummer
160 x 160	60	60	36	20 x 160	40	100	100	103	32	32	ST3562 **160 x 160**
200 x 200	70	70	57	25 x 180	48	120	120	123	40	40	ST3562 **200 x 200.1**
									32	40	ST3562 **200 x 200.2**
									40	32	ST3562 **200 x 200.3**
									32	32	ST3562 **200 x 200.4**
250 x 200	120	70	57	25 x 180	48	170	120	173	40	40	ST3562 **250 x 200.1**
									32	40	ST3562 **250 x 200.2**
									40	32	ST3562 **250 x 200.3**
									32	32	ST3562 **250 x 200.4**
250 x 250	120	120	57	25 x 180	48	170	170	173	40	40	ST3562 **250 x 250.1**
									32	40	ST3562 **250 x 250.2**
									40	32	ST3562 **250 x 250.3**
									32	32	ST3562 **250 x 250.4**
315 x 200	165	50	63	32 x 200	56	225	110	228	50	50	ST3562 **315 x 200.1**
									40	50	ST3562 **315 x 200.2**
									50	40	ST3562 **315 x 200.3**
									40	40	ST3562 **315 x 200.4**
315 x 250	165	100	63	32 x 200	56	225	160	228	50	50	ST3562 **315 x 250.1**
									40	50	ST3562 **315 x 250.2**
									50	40	ST3562 **315 x 250.3**
									40	40	ST3562 **315 x 250.4**
315 x 315	165	165	63	32 x 200	56	225	225	228	50	50	ST3562 **315 x 315.1**
									40	50	ST3562 **315 x 315.2**
									50	40	ST3562 **315 x 315.3**
									40	40	ST3562 **315 x 315.4**
400 x 200	250	50	63	32 x 200	56	310	110	313	50	50	ST3562 **400 x 200.1**
									40	50	ST3562 **400 x 200.2**
									50	40	ST3562 **400 x 200.3**
									40	40	ST3562 **400 x 200.4**
400 x 250	250	100	63	32 x 200	56	310	160	313	50	50	ST3562 **400 x 250.1**
									40	50	ST3562 **400 x 250.2**
									50	40	ST3562 **400 x 250.3**
									40	40	ST3562 **400 x 250.4**
400 x 315	250	165	63	32 x 200	56	310	225	313	50	50	ST3562 **400 x 315.1**
									40	50	ST3562 **400 x 315.2**
									50	40	ST3562 **400 x 315.3**

ST3562 Säulengestell

Kugelführung, vier Säulen

a x b	a_1	b_1	c_5	d_2 x l	d_5	e_1	e_2	e_4	c_1	c_2	Artikelnummer
400 x 315	250	165	63	32 x 200	56	310	225	313	40	40	ST3562 **400 x 315.4**
400 x 400	250	250	63	32 x 200	56	310	310	313	50	50	ST3562 **400 x 400.1**
									40	50	ST3562 **400 x 400.2**
									50	40	ST3562 **400 x 400.3**
									40	40	ST3562 **400 x 400.4**
500 x 250	330	80	70	40 x 200	66	400	150	403	50	50	ST3562 **500 x 250.1**
									40	50	ST3562 **500 x 250.2**
									50	40	ST3562 **500 x 250.3**
									40	40	ST3562 **500 x 250.4**
500 x 315	330	145	70	40 x 200	66	400	215	403	50	50	ST3562 **500 x 315.1**
									40	50	ST3562 **500 x 315.2**
									50	40	ST3562 **500 x 315.3**
									40	40	ST3562 **500 x 315.4**
500 x 400	330	230	70	40 x 200	66	400	300	403	50	50	ST3562 **500 x 400.1**
									40	50	ST3562 **500 x 400.2**
									50	40	ST3562 **500 x 400.3**
									40	40	ST3562 **500 x 400.4**
500 x 500	330	330	70	40 x 200	66	400	400	403	50	50	ST3562 **500 x 500.1**
									40	50	ST3562 **500 x 500.2**
									50	40	ST3562 **500 x 500.3**
									40	40	ST3562 **500 x 500.4**
630 x 315	430	115	80	50 x 250	80	510	195	513	63	63	ST3562 **630 x 315.1**
									63	50	ST3562 **630 x 315.3**
630 x 315	430	115	80	50 x 224	80	510	195	513	50	63	ST3562 **630 x 315.2**
									50	50	ST3562 **630 x 315.4**
630 x 400	430	200	80	50 x 250	80	510	280	513	63	63	ST3562 **630 x 400.1**
									63	50	ST3562 **630 x 400.3**
630 x 400	430	200	80	50 x 224	80	510	280	513	50	63	ST3562 **630 x 400.2**
									50	50	ST3562 **630 x 400.4**
630 x 500	430	300	80	50 x 250	80	510	380	513	63	63	ST3562 **630 x 500.1**
									63	50	ST3562 **630 x 500.3**
630 x 500	430	300	80	50 x 224	80	510	380	513	50	63	ST3562 **630 x 500.2**
									50	50	ST3562 **630 x 500.4**
630 x 630	430	430	80	50 x 250	80	510	510	513	63	63	ST3562 **630 x 630.1**
									63	50	ST3562 **630 x 630.3**
630 x 630	430	430	80	50 x 224	80	510	510	513	50	63	ST3562 **630 x 630.2**
									50	50	ST3562 **630 x 630.4**
710 x 400	510	200	80	50 x 250	80	590	280	593	63	63	ST3562 **710 x 400.1**
									63	50	ST3562 **710 x 400.3**
710 x 400	510	200	80	50 x 224	80	590	280	593	50	63	ST3562 **710 x 400.2**
									50	50	ST3562 **710 x 400.4**
710 x 500	510	300	80	50 x 250	80	590	380	593	63	63	ST3562 **710 x 500.1**
									63	50	ST3562 **710 x 500.3**
710 x 500	510	300	80	50 x 224	80	590	380	593	50	63	ST3562 **710 x 500.2**
									50	50	ST3562 **710 x 500.4**
710 x 630	510	430	80	50 x 250	80	590	510	593	63	63	ST3562 **710 x 630.1**
									63	50	ST3562 **710 x 630.3**
710 x 630	510	430	80	50 x 224	80	590	510	593	50	63	ST3562 **710 x 630.2**
									50	50	ST3562 **710 x 630.4**
800 x 400	600	200	80	50 x 250	80	680	280	683	63	63	ST3562 **800 x 400.1**
									63	50	ST3562 **800 x 400.3**
800 x 400	600	200	80	50 x 224	80	680	280	683	50	63	ST3562 **800 x 400.2**
									50	50	ST3562 **800 x 400.4**
800 x 500	600	300	80	50 x 250	80	680	380	683	63	63	ST3562 **800 x 500.1**
									63	50	ST3562 **800 x 500.3**
800 x 500	600	300	80	50 x 224	80	680	380	683	50	63	ST3562 **800 x 500.2**
									50	50	ST3562 **800 x 500.4**
800 x 630	600	430	80	50 x 250	80	680	510	683	63	63	ST3562 **800 x 630.1**
									63	50	ST3562 **800 x 630.3**
800 x 630	600	430	80	50 x 224	80	680	510	683	50	63	ST3562 **800 x 630.2**
									50	50	ST3562 **800 x 630.4**

ST3569 Säulengestell

Gleitführung bronziert, vier Säulen

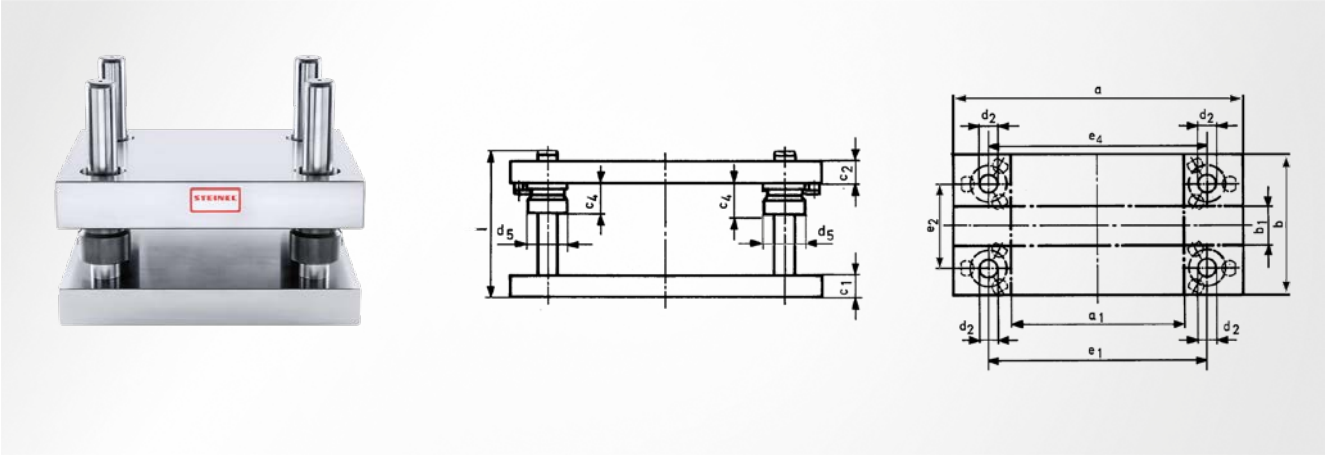

angelehnt an DIN 9868

Werkstoff
Stahl 1.1730

Führungsart
Gleitführung bronziert

Säulenposition
quadratisch

Hinweis
Abmessung c_1, c_2 +0,2 bis +0,5

a x b	a_1	b_1	c_4	d_2 x l	d_5	e_1	e_2	e_4	c_1	c_2	Artikelnummer
160 x 160	60	60	20	20 x 160	40	100	100	103	32	32	ST3569 **160 x 160**
200 x 200	70	70	37	25 x 180	48	120	120	123	40	40	ST3569 **200 x 200.1**
									32	40	ST3569 **200 x 200.2**
									40	32	ST3569 **200 x 200.3**
									32	32	ST3569 **200 x 200.4**
250 x 200	120	70	37	25 x 180	48	170	120	173	40	40	ST3569 **250 x 200.1**
									32	40	ST3569 **250 x 200.2**
									40	32	ST3569 **250 x 200.3**
									32	32	ST3569 **250 x 200.4**
250 x 250	120	120	37	25 x 180	48	170	170	173	40	40	ST3569 **250 x 250.1**
									32	40	ST3569 **250 x 250.2**
									40	32	ST3569 **250 x 250.3**
									32	32	ST3569 **250 x 250.4**
315 x 200	165	50	45	32 x 200	56	225	110	228	50	50	ST3569 **315 x 200.1**
									40	50	ST3569 **315 x 200.2**
									50	40	ST3569 **315 x 200.3**
									40	40	ST3569 **315 x 200.4**
315 x 250	165	100	45	32 x 200	56	225	160	228	50	50	ST3569 **315 x 250.1**
									40	50	ST3569 **315 x 250.2**
									50	40	ST3569 **315 x 250.3**
									40	40	ST3569 **315 x 250.4**
315 x 315	165	165	45	32 x 200	56	225	225	228	50	50	ST3569 **315 x 315.1**
									40	50	ST3569 **315 x 315.2**
									50	40	ST3569 **315 x 315.3**
									40	40	ST3569 **315 x 315.4**
400 x 200	250	50	45	32 x 200	56	310	110	313	50	50	ST3569 **400 x 200.1**
									40	50	ST3569 **400 x 200.2**
									50	40	ST3569 **400 x 200.3**
									40	40	ST3569 **400 x 200.4**
400 x 250	250	100	45	32 x 200	56	310	160	313	50	50	ST3569 **400 x 250.1**
									40	50	ST3569 **400 x 250.2**
									50	40	ST3569 **400 x 250.3**
									40	40	ST3569 **400 x 250.4**
400 x 315	250	165	45	32 x 200	56	310	225	313	50	50	ST3569 **400 x 315.1**
									40	50	ST3569 **400 x 315.2**
									50	40	ST3569 **400 x 315.3**

ST3569 Säulengestell

Gleitführung bronziert, vier Säulen

a x b	a_1	b_1	c_4	d_2 x l	d_5	e_1	e_2	e_4	c_1	c_2	Artikelnummer
400 x 315	250	165	45	32 x 200	56	310	225	313	40	40	ST3569 **400 x 315.4**
400 x 400	250	250	45	32 x 200	56	310	310	313	50	50	ST3569 **400 x 400.1**
									40	50	ST3569 **400 x 400.2**
									50	40	ST3569 **400 x 400.3**
									40	40	ST3569 **400 x 400.4**
500 x 250	330	80	45	40 x 200	66	400	150	403	50	50	ST3569 **500 x 250.1**
									40	50	ST3569 **500 x 250.2**
									50	40	ST3569 **500 x 250.3**
									40	40	ST3569 **500 x 250.4**
500 x 315	330	145	45	40 x 200	66	400	215	403	50	50	ST3569 **500 x 315.1**
									40	50	ST3569 **500 x 315.2**
									50	40	ST3569 **500 x 315.3**
									40	40	ST3569 **500 x 315.4**
500 x 400	330	230	45	40 x 200	66	400	300	403	50	50	ST3569 **500 x 400.1**
									40	50	ST3569 **500 x 400.2**
									50	40	ST3569 **500 x 400.3**
									40	40	ST3569 **500 x 400.4**
500 x 500	330	330	45	40 x 200	66	400	400	403	50	50	ST3569 **500 x 500.1**
									40	50	ST3569 **500 x 500.2**
									50	40	ST3569 **500 x 500.3**
									40	40	ST3569 **500 x 500.4**
630 x 315	430	115	50	50 x 250	80	510	195	513	63	63	ST3569 **630 x 315.1**
									63	50	ST3569 **630 x 315.3**
630 x 315	430	115	50	50 x 224	80	510	195	513	50	63	ST3569 **630 x 315.2**
									50	50	ST3569 **630 x 315.4**
630 x 400	430	200	50	50 x 250	80	510	280	513	63	63	ST3569 **630 x 400.1**
									63	50	ST3569 **630 x 400.3**
630 x 400	430	200	50	50 x 224	80	510	280	513	50	63	ST3569 **630 x 400.2**
									50	50	ST3569 **630 x 400.4**
630 x 500	430	300	50	50 x 250	80	510	380	513	63	63	ST3569 **630 x 500.1**
									63	50	ST3569 **630 x 500.3**
630 x 500	430	300	50	50 x 224	80	510	380	513	50	63	ST3569 **630 x 500.2**
									50	50	ST3569 **630 x 500.4**
630 x 630	430	430	50	50 x 250	80	510	510	513	63	63	ST3569 **630 x 630.1**
									63	50	ST3569 **630 x 630.3**
630 x 630	430	430	50	50 x 224	80	510	510	513	50	63	ST3569 **630 x 630.2**
									50	50	ST3569 **630 x 630.4**
710 x 400	510	200	50	50 x 250	80	590	280	593	63	63	ST3569 **710 x 400.1**
									63	50	ST3569 **710 x 400.3**
710 x 400	510	200	50	50 x 224	80	590	280	593	50	63	ST3569 **710 x 400.2**
									50	50	ST3569 **710 x 400.4**
710 x 500	510	300	50	50 x 250	80	590	380	593	63	63	ST3569 **710 x 500.1**
									63	50	ST3569 **710 x 500.3**
710 x 500	510	300	50	50 x 224	80	590	380	593	50	63	ST3569 **710 x 500.2**
									50	50	ST3569 **710 x 500.4**
710 x 630	510	430	50	50 x 250	80	590	510	593	63	63	ST3569 **710 x 630.1**
									63	50	ST3569 **710 x 630.3**
710 x 630	510	430	50	50 x 224	80	590	510	593	50	63	ST3569 **710 x 630.2**
									50	50	ST3569 **710 x 630.4**
800 x 400	600	200	50	50 x 250	80	680	280	683	63	63	ST3569 **800 x 400.1**
									63	50	ST3569 **800 x 400.3**
800 x 400	600	200	50	50 x 224	80	680	280	683	50	63	ST3569 **800 x 400.2**
									50	50	ST3569 **800 x 400.4**
800 x 500	600	300	50	50 x 250	80	680	380	683	63	63	ST3569 **800 x 500.1**
									63	50	ST3569 **800 x 500.3**
800 x 500	600	300	50	50 x 224	80	680	380	683	50	63	ST3569 **800 x 500.2**
									50	50	ST3569 **800 x 500.4**
800 x 630	600	430	50	50 x 250	80	680	510	683	63	63	ST3569 **800 x 630.1**
									63	50	ST3569 **800 x 630.3**
800 x 630	600	430	50	50 x 224	80	680	510	683	50	63	ST3569 **800 x 630.2**
									50	50	ST3569 **800 x 630.4**

ST3572 Säulengestell

Kugelführung, mit Führungsplatte

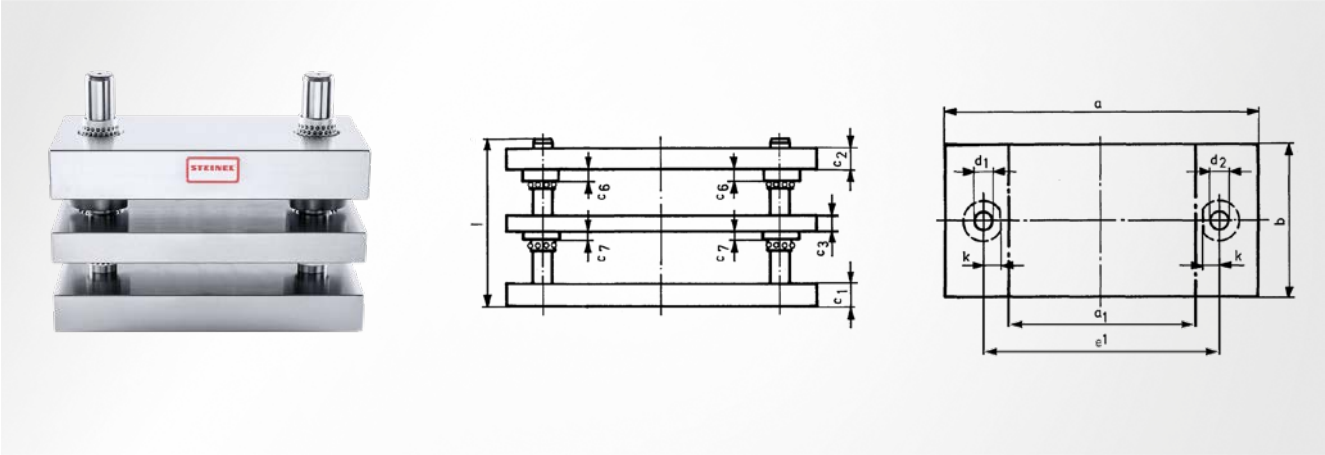

angelehnt an DIN 9868

Werkstoff
Stahl 1.1730

Führungsart
Kugelführung

Säulenposition
parallel mittig

Hinweis
Abmessung c_1, c_2, c_3 +0,2 bis +0,5

a x b	a_1	c_3	c_6	c_7	k	d_1 / d_2 x l	e_1	c_1	c_2	Artikelnummer
160 x 80	60	25	15	15	18	19 / 20 x 180	100	32	32	ST3572 **160 x 080**
160 x 100	60	25	15	15	18	19 / 20 x 180	100	32	32	ST3572 **160 x 100**
160 x 125	60	25	15	15	18	19 / 20 x 180	100	32	32	ST3572 **160 x 125**
200 x 100	70	25	25	15	23	24 / 25 x 200	120	40	40	ST3572 **200 x 100.1**
								32	40	ST3572 **200 x 100.2**
								40	32	ST3572 **200 x 100.3**
								32	32	ST3572 **200 x 100.4**
200 x 125	70	25	25	15	23	24 / 25 x 200	120	40	40	ST3572 **200 x 125.1**
								32	40	ST3572 **200 x 125.2**
								40	32	ST3572 **200 x 125.3**
								32	32	ST3572 **200 x 125.4**
200 x 160	70	25	25	15	23	24 / 25 x 200	120	40	40	ST3572 **200 x 160.1**
								32	40	ST3572 **200 x 160.2**
								40	32	ST3572 **200 x 160.3**
								32	32	ST3572 **200 x 160.4**
250 x 125	120	25	25	15	23	24 / 25 x 200	170	40	40	ST3572 **250 x 125.1**
								32	40	ST3572 **250 x 125.2**
								40	32	ST3572 **250 x 125.3**
								32	32	ST3572 **250 x 125.4**
250 x 160	120	25	25	15	23	24 / 25 x 200	170	40	40	ST3572 **250 x 160.1**
								32	40	ST3572 **250 x 160.2**
								40	32	ST3572 **250 x 160.3**
								32	32	ST3572 **250 x 160.4**
250 x 200	120	25	25	15	23	24 / 25 x 200	170	40	40	ST3572 **250 x 200.1**
								32	40	ST3572 **250 x 200.2**
								40	32	ST3572 **250 x 200.3**
								32	32	ST3572 **250 x 200.4**
315 x 160	165	32	25	15	28	30 / 32 x 224	225	50	50	ST3572 **315 x 160.1**
								40	50	ST3572 **315 x 160.2**
								50	40	ST3572 **315 x 160.3**
								40	40	ST3572 **315 x 160.4**
315 x 200	165	32	25	15	28	30 / 32 x 224	225	50	50	ST3572 **315 x 200.1**
								40	50	ST3572 **315 x 200.2**
								50	40	ST3572 **315 x 200.3**
								40	40	ST3572 **315 x 200.4**
315 x 250	165	32	25	15	28	30 / 32 x 224	225	50	50	ST3572 **315 x 250.1**

ST3572 Säulengestell

Kugelführung, mit Führungsplatte

a x b	a_1	c_3	c_6	c_7	k	d_1 / d_2 x l	e_1	c_1	c_2	Artikelnummer
315 x 250	165	32	25	15	28	30 / 32 x 224	225	40	50	ST3572 **315 x 250.2**
								50	40	ST3572 **315 x 250.3**
								40	40	ST3572 **315 x 250.4**
400 x 200	250	32	25	15	28	30 / 32 x 224	310	50	50	ST3572 **400 x 200.1**
								40	50	ST3572 **400 x 200.2**
								50	40	ST3572 **400 x 200.3**
								40	40	ST3572 **400 x 200.4**
400 x 250	250	32	25	15	28	30 / 32 x 224	310	50	50	ST3572 **400 x 250.1**
								40	50	ST3572 **400 x 250.2**
								50	40	ST3572 **400 x 250.3**
								40	40	ST3572 **400 x 250.4**
400 x 315	250	32	25	15	28	30 / 32 x 224	310	50	50	ST3572 **400 x 315.1**
								40	50	ST3572 **400 x 315.2**
								50	40	ST3572 **400 x 315.3**
								40	40	ST3572 **400 x 315.4**
500 x 250	330	32	30	25	33	38 / 40 x 224	400	50	50	ST3572 **500 x 250.1**
								40	50	ST3572 **500 x 250.2**
								50	40	ST3572 **500 x 250.3**
								40	40	ST3572 **500 x 250.4**
500 x 315	330	32	30	25	33	38 / 40 x 224	400	50	50	ST3572 **500 x 315.1**
								40	50	ST3572 **500 x 315.2**
								50	40	ST3572 **500 x 315.3**
								40	40	ST3572 **500 x 315.4**
500 x 400	330	32	30	25	33	38 / 40 x 224	400	50	50	ST3572 **500 x 400.1**
								40	50	ST3572 **500 x 400.2**
								50	40	ST3572 **500 x 400.3**
								40	40	ST3572 **500 x 400.4**
630 x 315	430	40	42	25	38	48 / 50 x 250	510	50	63	ST3572 **630 x 315.2**
								50	50	ST3572 **630 x 315.4**
630 x 315	430	40	42	25	38	48 / 50 x 280	510	63	63	ST3572 **630 x 315.1**
								63	50	ST3572 **630 x 315.3**
630 x 400	430	40	42	25	38	48 / 50 x 250	510	50	63	ST3572 **630 x 400.2**
								50	50	ST3572 **630 x 400.4**
630 x 400	430	40	42	25	38	48 / 50 x 280	510	63	63	ST3572 **630 x 400.1**
								63	50	ST3572 **630 x 400.3**
630 x 500	430	40	42	25	38	48 / 50 x 250	510	50	63	ST3572 **630 x 500.2**
								50	50	ST3572 **630 x 500.4**
630 x 500	430	40	42	25	38	48 / 50 x 280	510	63	63	ST3572 **630 x 500.1**
								63	50	ST3572 **630 x 500.3**
710 x 400	510	40	42	25	38	48 / 50 x 250	590	50	63	ST3572 **710 x 400.2**
								50	50	ST3572 **710 x 400.4**
710 x 400	510	40	42	25	38	48 / 50 x 280	590	63	63	ST3572 **710 x 400.1**
								63	50	ST3572 **710 x 400.3**
710 x 500	510	40	42	25	38	48 / 50 x 250	590	50	63	ST3572 **710 x 500.2**
								50	50	ST3572 **710 x 500.4**
710 x 500	510	40	42	25	38	48 / 50 x 280	590	63	63	ST3572 **710 x 500.1**
								63	50	ST3572 **710 x 500.3**
710 x 630	510	40	42	25	38	48 / 50 x 250	590	50	63	ST3572 **710 x 630.2**
								50	50	ST3572 **710 x 630.4**
710 x 630	510	40	42	25	38	48 / 50 x 280	590	63	63	ST3572 **710 x 630.1**
								63	50	ST3572 **710 x 630.3**
800 x 400	600	40	42	25	38	48 / 50 x 250	680	50	63	ST3572 **800 x 400.2**
								50	50	ST3572 **800 x 400.4**
800 x 400	600	40	42	25	38	48 / 50 x 280	680	63	63	ST3572 **800 x 400.1**
								63	50	ST3572 **800 x 400.3**
800 x 500	600	40	42	25	38	48 / 50 x 250	680	50	63	ST3572 **800 x 500.2**
								50	50	ST3572 **800 x 500.4**
800 x 500	600	40	42	25	38	48 / 50 x 280	680	63	63	ST3572 **800 x 500.1**
								63	50	ST3572 **800 x 500.3**
800 x 630	600	40	42	25	38	48 / 50 x 250	680	50	63	ST3572 **800 x 630.2**
								50	50	ST3572 **800 x 630.4**

ST3572 Säulengestell

Kugelführung, mit Führungsplatte

a x b	a_1	c_3	c_6	c_7	k	d_1 / d_2 x l	e_1	c_1	c_2	Artikelnummer
800 x 630	600	40	42	25	38	48 / 50 x 280	680	63	63	ST3572 **800 x 630.1**
								63	50	ST3572 **800 x 630.3**

ST3579 Säulengestell

Gleitführung bronziert, mit Führungsplatte

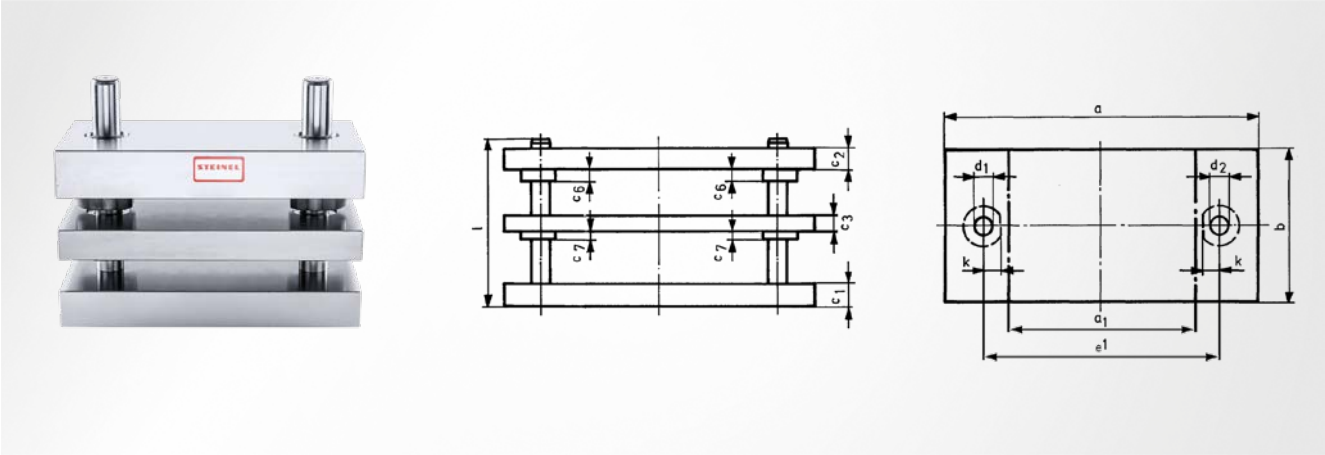

angelehnt an DIN 9868

Werkstoff
Stahl 1.1730

Führungsart
Gleitführung bronziert

Säulenposition
parallel mittig

Hinweis
Abmessung c_1, c_2, c_3 +0,2 bis +0,5

a x b	a_1	c_3	c_6	c_7	k	d_1 / d_2 x l	e_1	c_1	c_2	Artikelnummer
160 x 80	60	25	15	15	18	19 / 20 x 180	100	32	32	ST3579 **160 x 080**
160 x 100	60	25	15	15	18	19 / 20 x 180	100	32	32	ST3579 **160 x 100**
160 x 125	60	25	15	15	18	19 / 20 x 180	100	32	32	ST3579 **160 x 125**
200 x 100	70	25	25	15	23	24 / 25 x 200	120	40	40	ST3579 **200 x 100.1**
								32	40	ST3579 **200 x 100.2**
								40	32	ST3579 **200 x 100.3**
								32	32	ST3579 **200 x 100.4**
200 x 125	70	25	25	15	23	24 / 25 x 200	120	40	40	ST3579 **200 x 125.1**
								32	40	ST3579 **200 x 125.2**
								40	32	ST3579 **200 x 125.3**
								32	32	ST3579 **200 x 125.4**
200 x 160	70	25	25	15	23	24 / 25 x 200	120	40	40	ST3579 **200 x 160.1**
								32	40	ST3579 **200 x 160.2**
								40	32	ST3579 **200 x 160.3**
								32	32	ST3579 **200 x 160.4**
250 x 125	120	25	25	15	23	24 / 25 x 200	170	40	40	ST3579 **250 x 125.1**
								32	40	ST3579 **250 x 125.2**
								40	32	ST3579 **250 x 125.3**
								32	32	ST3579 **250 x 125.4**
250 x 160	120	25	25	15	23	24 / 25 x 200	170	40	40	ST3579 **250 x 160.1**
								32	40	ST3579 **250 x 160.2**
								40	32	ST3579 **250 x 160.3**
								32	32	ST3579 **250 x 160.4**
250 x 200	120	25	25	15	23	24 / 25 x 200	170	40	40	ST3579 **250 x 200.1**
								32	40	ST3579 **250 x 200.2**
								40	32	ST3579 **250 x 200.3**
								32	32	ST3579 **250 x 200.4**
315 x 160	165	32	25	15	28	30 / 32 x 224	225	50	50	ST3579 **315 x 160.1**
								40	50	ST3579 **315 x 160.2**
								50	40	ST3579 **315 x 160.3**
								40	40	ST3579 **315 x 160.4**
315 x 200	165	32	25	15	28	30 / 32 x 224	225	50	50	ST3579 **315 x 200.1**
								40	50	ST3579 **315 x 200.2**
								50	40	ST3579 **315 x 200.3**
								40	40	ST3579 **315 x 200.4**
315 x 250	165	32	25	15	28	30 / 32 x 224	225	50	50	ST3579 **315 x 250.1**

ST3579 Säulengestell

Gleitführung bronziert, mit Führungsplatte

a x b	a_1	c_3	c_6	c_7	k	d_1 / d_2 x l	e_1	c_1	c_2	Artikelnummer
315 x 250	165	32	25	15	28	30 / 32 x 224	225	40	50	ST3579 **315 x 250.2**
								50	40	ST3579 **315 x 250.3**
								40	40	ST3579 **315 x 250.4**
400 x 200	250	32	25	15	28	30 / 32 x 224	310	50	50	ST3579 **400 x 200.1**
								40	50	ST3579 **400 x 200.2**
								50	40	ST3579 **400 x 200.3**
								40	40	ST3579 **400 x 200.4**
400 x 250	250	32	25	15	28	30 / 32 x 224	310	50	50	ST3579 **400 x 250.1**
								40	50	ST3579 **400 x 250.2**
								50	40	ST3579 **400 x 250.3**
								40	40	ST3579 **400 x 250.4**
400 x 315	250	32	25	15	28	30 / 32 x 224	310	50	50	ST3579 **400 x 315.1**
								40	50	ST3579 **400 x 315.2**
								50	40	ST3579 **400 x 315.3**
								40	40	ST3579 **400 x 315.4**
500 x 250	330	32	30	25	33	38 / 40 x 224	400	50	50	ST3579 **500 x 250.1**
								40	50	ST3579 **500 x 250.2**
								50	40	ST3579 **500 x 250.3**
								40	40	ST3579 **500 x 250.4**
500 x 315	330	32	30	25	33	38 / 40 x 224	400	50	50	ST3579 **500 x 315.1**
								40	50	ST3579 **500 x 315.2**
								50	40	ST3579 **500 x 315.3**
								40	40	ST3579 **500 x 315.4**
500 x 400	330	32	30	25	33	38 / 40 x 224	400	50	50	ST3579 **500 x 400.1**
								40	50	ST3579 **500 x 400.2**
								50	40	ST3579 **500 x 400.3**
								40	40	ST3579 **500 x 400.4**
630 x 315	430	40	42	25	38	48 / 50 x 280	510	63	63	ST3579 **630 x 315.1**
								63	50	ST3579 **630 x 315.3**
630 x 315	430	40	42	25	38	48 / 50 x 250	510	50	63	ST3579 **630 x 315.2**
								50	50	ST3579 **630 x 315.4**
630 x 400	430	40	42	25	38	48 / 50 x 280	510	63	63	ST3579 **630 x 400.1**
								63	50	ST3579 **630 x 400.3**
630 x 400	430	40	42	25	38	48 / 50 x 250	510	50	63	ST3579 **630 x 400.2**
								50	50	ST3579 **630 x 400.4**
630 x 500	430	40	42	25	38	48 / 50 x 280	510	63	63	ST3579 **630 x 500.1**
								63	50	ST3579 **630 x 500.3**
630 x 500	430	40	42	25	38	48 / 50 x 250	510	50	63	ST3579 **630 x 500.2**
								50	50	ST3579 **630 x 500.4**
710 x 400	510	40	42	25	38	48 / 50 x 280	590	63	63	ST3579 **710 x 400.1**
								63	50	ST3579 **710 x 400.3**
710 x 400	510	40	42	25	38	48 / 50 x 250	590	50	63	ST3579 **710 x 400.2**
								50	50	ST3579 **710 x 400.4**
710 x 500	510	40	42	25	38	48 / 50 x 280	590	63	63	ST3579 **710 x 500.1**
								63	50	ST3579 **710 x 500.3**
710 x 500	510	40	42	25	38	48 / 50 x 250	590	50	63	ST3579 **710 x 500.2**
								50	50	ST3579 **710 x 500.4**
710 x 630	510	40	42	25	38	48 / 50 x 280	590	63	63	ST3579 **710 x 630.1**
								63	50	ST3579 **710 x 630.3**
710 x 630	510	40	42	25	38	48 / 50 x 250	590	50	63	ST3579 **710 x 630.2**
								50	50	ST3579 **710 x 630.4**
800 x 400	600	40	42	25	38	48 / 50 x 280	680	63	63	ST3579 **800 x 400.1**
								63	50	ST3579 **800 x 400.3**
800 x 400	600	40	42	25	38	48 / 50 x 250	680	50	63	ST3579 **800 x 400.2**
								50	50	ST3579 **800 x 400.4**
800 x 500	600	40	42	25	38	48 / 50 x 280	680	63	63	ST3579 **800 x 500.1**
								63	50	ST3579 **800 x 500.3**
800 x 500	600	40	42	25	38	48 / 50 x 250	680	50	63	ST3579 **800 x 500.2**
								50	50	ST3579 **800 x 500.4**
800 x 630	600	40	42	25	38	48 / 50 x 280	680	63	63	ST3579 **800 x 630.1**
								63	50	ST3579 **800 x 630.3**

ST3579 Säulengestell

Gleitführung bronziert, mit Führungsplatte

a x b	a_1	c_3	c_6	c_7	k	d_1 / d_2 x l	e_1	c_1	c_2	Artikelnummer
800 x 630	600	40	42	25	38	48 / 50 x 250	680	50	63	ST3579 **800 x 630.2**
								50	50	ST3579 **800 x 630.4**

ST3582 Säulengestell

Kugelführung, mit Führungsplatte

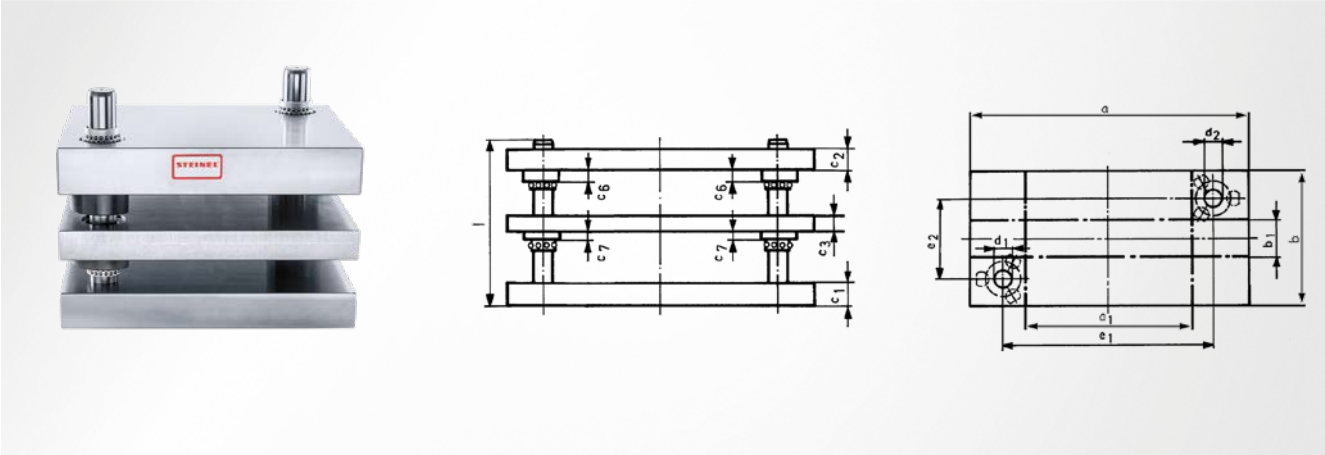

angelehnt an DIN 9868

Werkstoff
Stahl 1.1730

Führungsart
Kugelführung

Säulenposition
übereck

Hinweis
Abmessung c_1, c_2, c_3 +0,2 bis +0,5

a x b	a_1	b_1	c_3	c_6	c_7	d_1 / d_2 x l	e_1	e_2	c_1	c_2	Artikelnummer
160 x 160	60	60	25	15	15	19 / 20 x 180	100	100	32	32	ST3582 **160 x 160**
200 x 200	70	70	25	25	15	24 / 25 x 200	120	120	40	40	ST3582 **200 x 200.1**
									32	40	ST3582 **200 x 200.2**
									40	32	ST3582 **200 x 200.3**
									32	32	ST3582 **200 x 200.4**
250 x 200	120	70	25	25	15	24 / 25 x 200	170	120	40	40	ST3582 **250 x 200.1**
									32	40	ST3582 **250 x 200.2**
									40	32	ST3582 **250 x 200.3**
									32	32	ST3582 **250 x 200.4**
250 x 250	120	120	25	25	15	24 / 25 x 200	170	170	40	40	ST3582 **250 x 250.1**
									32	40	ST3582 **250 x 250.2**
									40	32	ST3582 **250 x 250.3**
									32	32	ST3582 **250 x 250.4**
315 x 200	165	50	32	25	15	30 / 32 x 224	225	110	50	50	ST3582 **315 x 200.1**
									40	50	ST3582 **315 x 200.2**
									50	40	ST3582 **315 x 200.3**
									40	40	ST3582 **315 x 200.4**
315 x 250	165	100	32	25	15	30 / 32 x 224	225	160	50	50	ST3582 **315 x 250.1**
									40	50	ST3582 **315 x 250.2**
									50	40	ST3582 **315 x 250.3**
									40	40	ST3582 **315 x 250.4**
315 x 315	165	165	32	25	15	30 / 32 x 224	225	225	50	50	ST3582 **315 x 315.1**
									40	50	ST3582 **315 x 315.2**
									50	40	ST3582 **315 x 315.3**
									40	40	ST3582 **315 x 315.4**
400 x 200	250	50	32	25	15	30 / 32 x 224	310	110	50	50	ST3582 **400 x 200.1**
									40	50	ST3582 **400 x 200.2**
									50	40	ST3582 **400 x 200.3**
									40	40	ST3582 **400 x 200.4**
400 x 250	250	100	32	25	15	30 / 32 x 224	310	160	50	50	ST3582 **400 x 250.1**
									40	50	ST3582 **400 x 250.2**
									50	40	ST3582 **400 x 250.3**
									40	40	ST3582 **400 x 250.4**
400 x 315	250	165	32	25	15	30 / 32 x 224	310	225	50	50	ST3582 **400 x 315.1**
									40	50	ST3582 **400 x 315.2**
									50	40	ST3582 **400 x 315.3**

ST3582 Säulengestell

Kugelführung, mit Führungsplatte

a x b	a_1	b_1	c_3	c_6	c_7	d_1 / d_2 x l	e_1	e_2	c_1	c_2	Artikelnummer
400 x 315	250	165	32	25	15	30 / 32 x 224	310	225	40	40	ST3582 **400 x 315.4**
400 x 400	250	250	32	25	15	30 / 32 x 224	310	310	50	50	ST3582 **400 x 400.1**
									40	50	ST3582 **400 x 400.2**
									50	40	ST3582 **400 x 400.3**
									40	40	ST3582 **400 x 400.4**
500 x 250	330	80	32	30	25	38 / 40 x 224	400	150	50	50	ST3582 **500 x 250.1**
									40	50	ST3582 **500 x 250.2**
									50	40	ST3582 **500 x 250.3**
									40	40	ST3582 **500 x 250.4**
500 x 315	330	145	32	30	25	38 / 40 x 224	400	215	50	50	ST3582 **500 x 315.1**
									40	50	ST3582 **500 x 315.2**
									50	40	ST3582 **500 x 315.3**
									40	40	ST3582 **500 x 315.4**
500 x 400	330	230	32	30	25	38 / 40 x 224	400	300	50	50	ST3582 **500 x 400.1**
									40	50	ST3582 **500 x 400.2**
									50	40	ST3582 **500 x 400.3**
									40	40	ST3582 **500 x 400.4**
500 x 500	330	330	32	30	25	38 / 40 x 224	400	400	50	50	ST3582 **500 x 500.1**
									40	50	ST3582 **500 x 500.2**
									50	40	ST3582 **500 x 500.3**
									40	40	ST3582 **500 x 500.4**
630 x 315	430	115	40	42	25	48 / 50 x 250	510	195	50	63	ST3582 **630 x 315.2**
									50	50	ST3582 **630 x 315.4**
630 x 315	430	115	40	42	25	48 / 50 x 280	510	195	63	63	ST3582 **630 x 315.1**
									63	50	ST3582 **630 x 315.3**
630 x 400	430	200	40	42	25	48 / 50 x 250	510	280	50	63	ST3582 **630 x 400.2**
									50	50	ST3582 **630 x 400.4**
630 x 400	430	200	40	42	25	48 / 50 x 280	510	280	63	63	ST3582 **630 x 400.1**
									63	50	ST3582 **630 x 400.3**
630 x 500	430	300	40	42	25	48 / 50 x 250	510	380	50	63	ST3582 **630 x 500.2**
									50	50	ST3582 **630 x 500.4**
630 x 500	430	300	40	42	25	48 / 50 x 280	510	380	63	63	ST3582 **630 x 500.1**
									63	50	ST3582 **630 x 500.3**
630 x 630	430	430	40	42	25	48 / 50 x 250	510	510	50	63	ST3582 **630 x 630.2**
									50	50	ST3582 **630 x 630.4**
630 x 630	430	430	40	42	25	48 / 50 x 280	510	510	63	63	ST3582 **630 x 630.1**
									63	50	ST3582 **630 x 630.3**
710 x 400	510	200	40	42	25	48 / 50 x 250	590	280	50	63	ST3582 **710 x 400.2**
									50	50	ST3582 **710 x 400.4**
710 x 400	510	200	40	42	25	48 / 50 x 280	590	280	63	63	ST3582 **710 x 400.1**
									63	50	ST3582 **710 x 400.3**
710 x 500	510	300	40	42	25	48 / 50 x 250	590	380	50	63	ST3582 **710 x 500.2**
									50	50	ST3582 **710 x 500.4**
710 x 500	510	300	40	42	25	48 / 50 x 280	590	380	63	63	ST3582 **710 x 500.1**
									63	50	ST3582 **710 x 500.3**
710 x 630	510	430	40	42	25	48 / 50 x 250	590	510	50	63	ST3582 **710 x 630.2**
									50	50	ST3582 **710 x 630.4**
710 x 630	510	430	40	42	25	48 / 50 x 280	590	510	63	63	ST3582 **710 x 630.1**
									63	50	ST3582 **710 x 630.3**
800 x 400	600	200	40	42	25	48 / 50 x 250	680	280	50	63	ST3582 **800 x 400.2**
									50	50	ST3582 **800 x 400.4**
800 x 400	600	200	40	42	25	48 / 50 x 280	680	280	63	63	ST3582 **800 x 400.1**
									63	50	ST3582 **800 x 400.3**
800 x 500	600	300	40	42	25	48 / 50 x 250	680	380	50	63	ST3582 **800 x 500.2**
									50	50	ST3582 **800 x 500.4**
800 x 500	600	300	40	42	25	48 / 50 x 280	680	380	63	63	ST3582 **800 x 500.1**
									63	50	ST3582 **800 x 500.3**
800 x 630	600	430	40	42	25	48 / 50 x 250	680	510	50	63	ST3582 **800 x 630.2**
									50	50	ST3582 **800 x 630.4**
800 x 630	600	430	40	42	25	48 / 50 x 280	680	510	63	63	ST3582 **800 x 630.1**
									63	50	ST3582 **800 x 630.3**

ST3589 Säulengestell

Gleitführung bronziert, mit Führungsplatte

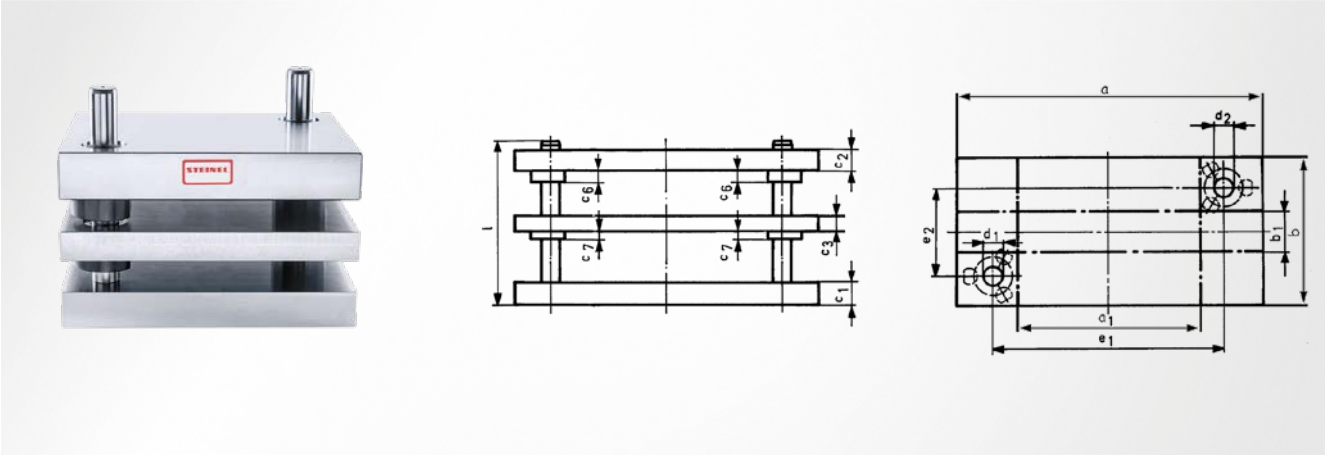

angelehnt an DIN 9868

Werkstoff
Stahl 1.1730

Führungsart
Gleitführung bronziert

Säulenposition
übereck

Hinweis
Abmessung c_1, c_2, c_3 +0,2 bis +0,5

a x b	a_1	b_1	c_3	c_6	c_7	d_1 / d_2 x l	e_1	e_2	c_1	c_2	Artikelnummer
160 x 160	60	60	25	15	15	19 / 20 x 180	100	100	32	32	ST3589 **160 x 160**
200 x 200	70	70	25	25	15	24 / 25 x 200	120	120	40	40	ST3589 **200 x 200.1**
									32	40	ST3589 **200 x 200.2**
									40	32	ST3589 **200 x 200.3**
									32	32	ST3589 **200 x 200.4**
250 x 200	120	70	25	25	15	24 / 25 x 200	170	120	40	40	ST3589 **250 x 200.1**
									32	40	ST3589 **250 x 200.2**
									40	32	ST3589 **250 x 200.3**
									32	32	ST3589 **250 x 200.4**
250 x 250	120	120	25	25	15	24 / 25 x 200	170	170	40	40	ST3589 **250 x 250.1**
									32	40	ST3589 **250 x 250.2**
									40	32	ST3589 **250 x 250.3**
									32	32	ST3589 **250 x 250.4**
315 x 200	165	50	32	25	15	30 / 32 x 224	225	110	50	50	ST3589 **315 x 200.1**
									40	50	ST3589 **315 x 200.2**
									50	40	ST3589 **315 x 200.3**
									40	40	ST3589 **315 x 200.4**
315 x 250	165	100	32	25	15	30 / 32 x 224	225	160	50	50	ST3589 **315 x 250.1**
									40	50	ST3589 **315 x 250.2**
									50	40	ST3589 **315 x 250.3**
									40	40	ST3589 **315 x 250.4**
315 x 315	165	165	32	25	15	30 / 32 x 224	225	225	50	50	ST3589 **315 x 315.1**
									40	50	ST3589 **315 x 315.2**
									50	40	ST3589 **315 x 315.3**
									40	40	ST3589 **315 x 315.4**
400 x 200	250	50	32	25	15	30 / 32 x 224	310	110	50	50	ST3589 **400 x 200.1**
									40	50	ST3589 **400 x 200.2**
									50	40	ST3589 **400 x 200.3**
									40	40	ST3589 **400 x 200.4**
400 x 250	250	100	32	25	15	30 / 32 x 224	310	160	50	50	ST3589 **400 x 250.1**
									40	50	ST3589 **400 x 250.2**
									50	40	ST3589 **400 x 250.3**
									40	40	ST3589 **400 x 250.4**
400 x 315	250	165	32	25	15	30 / 32 x 224	310	225	50	50	ST3589 **400 x 315.1**
									40	50	ST3589 **400 x 315.2**
									50	40	ST3589 **400 x 315.3**

ST3589 Säulengestell

Gleitführung bronziert, mit Führungsplatte

a x b	a_1	b_1	c_3	c_6	c_7	d_1 / d_2 x l	e_1	e_2	c_1	c_2	Artikelnummer
400 x 315	250	165	32	25	15	30 / 32 x 224	310	225	40	40	ST3589 **400 x 315.4**
400 x 400	250	250	32	25	15	30 / 32 x 224	310	310	50	50	ST3589 **400 x 400.1**
									40	50	ST3589 **400 x 400.2**
									50	40	ST3589 **400 x 400.3**
									40	40	ST3589 **400 x 400.4**
500 x 250	330	80	32	30	25	38 / 40 x 224	400	150	50	50	ST3589 **500 x 250.1**
									40	50	ST3589 **500 x 250.2**
									50	40	ST3589 **500 x 250.3**
									40	40	ST3589 **500 x 250.4**
500 x 315	330	145	32	30	25	38 / 40 x 224	400	215	50	50	ST3589 **500 x 315.1**
									40	50	ST3589 **500 x 315.2**
									50	40	ST3589 **500 x 315.3**
									40	40	ST3589 **500 x 315.4**
500 x 400	330	230	32	30	25	38 / 40 x 224	400	300	50	50	ST3589 **500 x 400.1**
									40	50	ST3589 **500 x 400.2**
									50	40	ST3589 **500 x 400.3**
									40	40	ST3589 **500 x 400.4**
500 x 500	330	330	32	30	25	38 / 40 x 224	400	400	50	50	ST3589 **500 x 500.1**
									40	50	ST3589 **500 x 500.2**
									50	40	ST3589 **500 x 500.3**
									40	40	ST3589 **500 x 500.4**
630 x 315	430	115	40	42	25	48 / 50 x 280	510	195	63	63	ST3589 **630 x 315.1**
									63	50	ST3589 **630 x 315.3**
630 x 315	430	115	40	42	25	48 / 50 x 250	510	195	50	63	ST3589 **630 x 315.2**
									50	50	ST3589 **630 x 315.4**
630 x 400	430	200	40	42	25	48 / 50 x 280	510	280	63	63	ST3589 **630 x 400.1**
									63	50	ST3589 **630 x 400.3**
630 x 400	430	200	40	42	25	48 / 50 x 250	510	280	50	63	ST3589 **630 x 400.2**
									50	50	ST3589 **630 x 400.4**
630 x 500	430	300	40	42	25	48 / 50 x 280	510	380	63	63	ST3589 **630 x 500.1**
									63	50	ST3589 **630 x 500.3**
630 x 500	430	300	40	42	25	48 / 50 x 250	510	380	50	63	ST3589 **630 x 500.2**
									50	50	ST3589 **630 x 500.4**
630 x 630	430	430	40	42	25	48 / 50 x 280	510	510	63	63	ST3589 **630 x 630.1**
									63	50	ST3589 **630 x 630.3**
630 x 630	430	430	40	42	25	48 / 50 x 250	510	510	50	63	ST3589 **630 x 630.2**
									50	50	ST3589 **630 x 630.4**
710 x 400	510	200	40	42	25	48 / 50 x 280	590	280	63	63	ST3589 **710 x 400.1**
									63	50	ST3589 **710 x 400.3**
710 x 400	510	200	40	42	25	48 / 50 x 250	590	280	50	63	ST3589 **710 x 400.2**
									50	50	ST3589 **710 x 400.4**
710 x 500	510	300	40	42	25	48 / 50 x 280	590	380	63	63	ST3589 **710 x 500.1**
									63	50	ST3589 **710 x 500.3**
710 x 500	510	300	40	42	25	48 / 50 x 250	590	380	50	63	ST3589 **710 x 500.2**
									50	50	ST3589 **710 x 500.4**
710 x 630	510	430	40	42	25	48 / 50 x 280	590	510	63	63	ST3589 **710 x 630.1**
									63	50	ST3589 **710 x 630.3**
710 x 630	510	430	40	42	25	48 / 50 x 250	590	510	50	63	ST3589 **710 x 630.2**
									50	50	ST3589 **710 x 630.4**
800 x 400	600	200	40	42	25	48 / 50 x 280	680	280	63	63	ST3589 **800 x 400.1**
									63	50	ST3589 **800 x 400.3**
800 x 400	600	200	40	42	25	48 / 50 x 250	680	280	50	63	ST3589 **800 x 400.2**
									50	50	ST3589 **800 x 400.4**
800 x 500	600	300	40	42	25	48 / 50 x 280	680	380	63	63	ST3589 **800 x 500.1**
									63	50	ST3589 **800 x 500.3**
800 x 500	600	300	40	42	25	48 / 50 x 250	680	380	50	63	ST3589 **800 x 500.2**
									50	50	ST3589 **800 x 500.4**
800 x 630	600	430	40	42	25	48 / 50 x 280	680	510	63	63	ST3589 **800 x 630.1**
									63	50	ST3589 **800 x 630.3**
800 x 630	600	430	40	42	25	48 / 50 x 250	680	510	50	63	ST3589 **800 x 630.2**
									50	50	ST3589 **800 x 630.4**

ST3592 Säulengestell

Kugelführung, mit Führungsplatte, vier Säulen

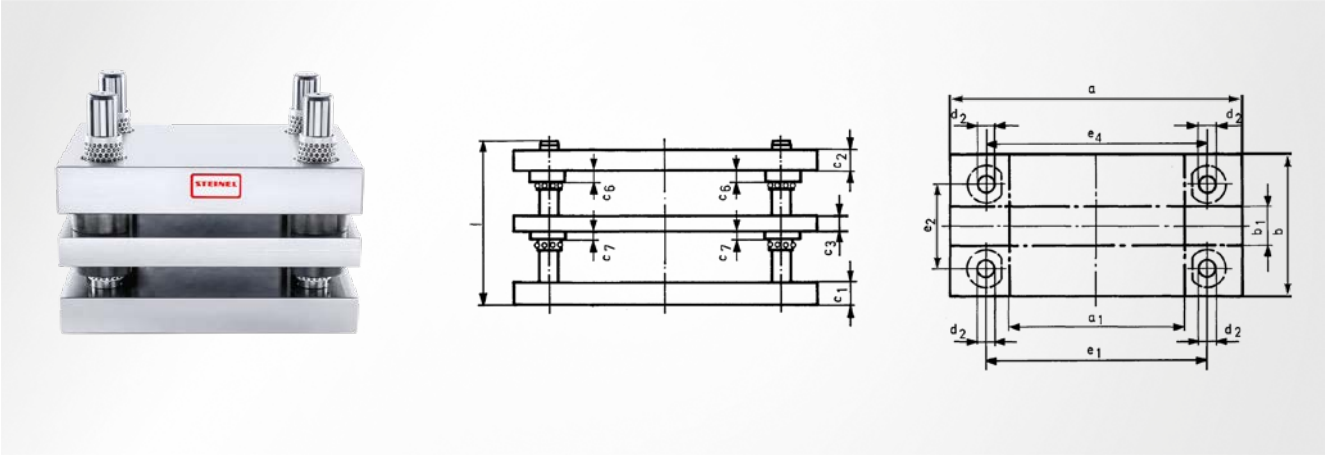

angelehnt an DIN 9868

Werkstoff
Stahl 1.1730

Führungsart
Kugelführung

Säulenposition
quadratisch

Hinweis
Abmessung c_1, c_2, c_3 +0,2 bis +0,5

a x b	a_1	b_1	c_3	c_6	c_7	d_2 x l	e_1	e_2	e_4	c_1	c_2	Artikelnummer
160 x 160	60	60	25	15	15	20 x 180	100	100	103	32	32	ST3592 **160 x 160**
200 x 200	70	70	25	25	15	25 x 200	120	120	123	40	40	ST3592 **200 x 200.1**
										32	40	ST3592 **200 x 200.2**
										40	32	ST3592 **200 x 200.3**
										32	32	ST3592 **200 x 200.4**
250 x 200	120	70	25	25	15	25 x 200	170	120	173	40	40	ST3592 **250 x 200.1**
										32	40	ST3592 **250 x 200.2**
										40	32	ST3592 **250 x 200.3**
										32	32	ST3592 **250 x 200.4**
250 x 250	120	120	25	25	15	25 x 200	170	170	173	40	40	ST3592 **250 x 250.1**
										32	40	ST3592 **250 x 250.2**
										40	32	ST3592 **250 x 250.3**
										32	32	ST3592 **250 x 250.4**
315 x 200	165	50	32	25	15	32 x 224	225	110	228	50	50	ST3592 **315 x 200.1**
										40	50	ST3592 **315 x 200.2**
										50	40	ST3592 **315 x 200.3**
										40	40	ST3592 **315 x 200.4**
315 x 250	165	100	32	25	15	32 x 224	225	160	228	50	50	ST3592 **315 x 250.1**
										40	50	ST3592 **315 x 250.2**
										50	40	ST3592 **315 x 250.3**
										40	40	ST3592 **315 x 250.4**
315 x 315	165	165	32	25	15	32 x 224	225	225	228	50	50	ST3592 **315 x 315.1**
										40	50	ST3592 **315 x 315.2**
										50	40	ST3592 **315 x 315.3**
										40	40	ST3592 **315 x 315.4**
400 x 200	250	50	32	25	15	32 x 224	310	110	313	50	50	ST3592 **400 x 200.1**
										40	50	ST3592 **400 x 200.2**
										50	40	ST3592 **400 x 200.3**
										40	40	ST3592 **400 x 200.4**
400 x 250	250	100	32	25	15	32 x 224	310	160	313	50	50	ST3592 **400 x 250.1**
										40	50	ST3592 **400 x 250.2**
										50	40	ST3592 **400 x 250.3**
										40	40	ST3592 **400 x 250.4**
400 x 315	250	165	32	25	15	32 x 224	310	225	313	50	50	ST3592 **400 x 315.1**
										40	50	ST3592 **400 x 315.2**
										50	40	ST3592 **400 x 315.3**

ST3592 Säulengestell

Kugelführung, mit Führungsplatte, vier Säulen

a x b	a_1	b_1	c_3	c_6	c_7	d_2 x l	e_1	e_2	e_4	c_1	c_2	Artikelnummer
400 x 315	250	165	32	25	15	32 x 224	310	225	313	40	40	ST3592 **400 x 315.4**
400 x 400	250	250	32	25	15	32 x 224	310	310	313	50	50	ST3592 **400 x 400.1**
										40	50	ST3592 **400 x 400.2**
										50	40	ST3592 **400 x 400.3**
										40	40	ST3592 **400 x 400.4**
500 x 250	330	80	32	30	25	40 x 224	400	150	403	50	50	ST3592 **500 x 250.1**
										40	50	ST3592 **500 x 250.2**
										50	40	ST3592 **500 x 250.3**
										40	40	ST3592 **500 x 250.4**
500 x 315	330	145	32	30	25	40 x 224	400	215	403	50	50	ST3592 **500 x 315.1**
										40	50	ST3592 **500 x 315.2**
										50	40	ST3592 **500 x 315.3**
										40	40	ST3592 **500 x 315.4**
500 x 400	330	230	32	30	25	40 x 224	400	300	403	50	50	ST3592 **500 x 400.1**
										40	50	ST3592 **500 x 400.2**
										50	40	ST3592 **500 x 400.3**
										40	40	ST3592 **500 x 400.4**
500 x 500	330	330	32	30	25	40 x 224	400	400	403	50	50	ST3592 **500 x 500.1**
										40	50	ST3592 **500 x 500.2**
										50	40	ST3592 **500 x 500.3**
										40	40	ST3592 **500 x 500.4**
630 x 315	430	115	40	42	25	50 x 280	510	195	513	63	63	ST3592 **630 x 315.1**
										63	50	ST3592 **630 x 315.3**
630 x 315	430	115	40	42	25	50 x 250	510	195	513	50	63	ST3592 **630 x 315.2**
										50	50	ST3592 **630 x 315.4**
630 x 400	430	200	40	42	25	50 x 280	510	280	513	63	63	ST3592 **630 x 400.1**
										63	50	ST3592 **630 x 400.3**
630 x 400	430	200	40	42	25	50 x 250	510	280	513	50	63	ST3592 **630 x 400.2**
										50	50	ST3592 **630 x 400.4**
630 x 500	430	300	40	42	25	50 x 280	510	380	513	63	63	ST3592 **630 x 500.1**
										63	50	ST3592 **630 x 500.3**
630 x 500	430	300	40	42	25	50 x 250	510	380	513	50	63	ST3592 **630 x 500.2**
										50	50	ST3592 **630 x 500.4**
630 x 630	430	430	40	42	25	50 x 280	510	510	513	63	63	ST3592 **630 x 630.1**
										63	50	ST3592 **630 x 630.3**
630 x 630	430	430	40	42	25	50 x 250	510	510	513	50	63	ST3592 **630 x 630.2**
										50	50	ST3592 **630 x 630.4**
710 x 400	510	200	40	42	25	50 x 280	590	280	593	63	63	ST3592 **710 x 400.1**
										63	50	ST3592 **710 x 400.3**
710 x 400	510	200	40	42	25	50 x 250	590	280	593	50	63	ST3592 **710 x 400.2**
										50	50	ST3592 **710 x 400.4**
710 x 500	510	300	40	42	25	50 x 280	590	380	593	63	63	ST3592 **710 x 500.1**
										63	50	ST3592 **710 x 500.3**
710 x 500	510	300	40	42	25	50 x 250	590	380	593	50	63	ST3592 **710 x 500.2**
										50	50	ST3592 **710 x 500.4**
710 x 630	510	430	40	42	25	50 x 280	590	510	593	63	63	ST3592 **710 x 630.1**
										63	50	ST3592 **710 x 630.3**
710 x 630	510	430	40	42	25	50 x 250	590	510	593	50	63	ST3592 **710 x 630.2**
										50	50	ST3592 **710 x 630.4**
800 x 400	600	200	40	42	25	50 x 280	680	280	683	63	63	ST3592 **800 x 400.1**
										63	50	ST3592 **800 x 400.3**
800 x 400	600	200	40	42	25	50 x 250	680	280	683	50	63	ST3592 **800 x 400.2**
										50	50	ST3592 **800 x 400.4**
800 x 500	600	300	40	42	25	50 x 280	680	380	683	63	63	ST3592 **800 x 500.1**
										63	50	ST3592 **800 x 500.3**
800 x 500	600	300	40	42	25	50 x 250	680	380	683	50	63	ST3592 **800 x 500.2**
										50	50	ST3592 **800 x 500.4**
800 x 630	600	430	40	42	25	50 x 280	680	510	683	63	63	ST3592 **800 x 630.1**
										63	50	ST3592 **800 x 630.3**
800 x 630	600	430	40	42	25	50 x 250	680	510	683	50	63	ST3592 **800 x 630.2**
										50	50	ST3592 **800 x 630.4**

ST3599 Säulengestell

Gleitführung bronziert, mit Führungsplatte, vier Säulen

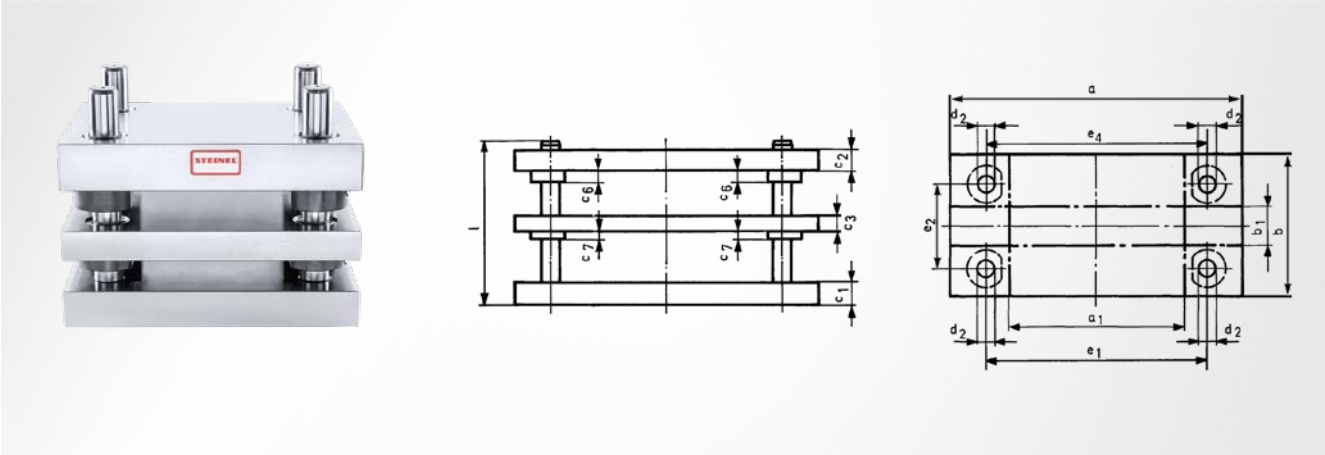

angelehnt an DIN 9868

Werkstoff
Stahl 1.1730

Führungsart
Gleitführung bronziert

Säulenposition
quadratisch

Hinweis
Abmessung c_1, c_2, c_3 +0,2 bis +0,5

a x b	a_1	b_1	c_3	c_6	c_7	d_2 x l	e_1	e_2	e_4	c_1	c_2	Artikelnummer
160 x 160	60	60	25	15	15	20 x 180	100	100	103	32	32	ST3599 **160 x 160**
200 x 200	70	70	25	25	15	25 x 200	120	120	123	40	40	ST3599 **200 x 200.1**
										32	40	ST3599 **200 x 200.2**
										40	32	ST3599 **200 x 200.3**
										32	32	ST3599 **200 x 200.4**
250 x 200	120	70	25	25	15	25 x 200	170	120	173	40	40	ST3599 **250 x 200.1**
										32	40	ST3599 **250 x 200.2**
										40	32	ST3599 **250 x 200.3**
										32	32	ST3599 **250 x 200.4**
250 x 250	120	120	25	25	15	25 x 200	170	170	173	40	40	ST3599 **250 x 250.1**
										32	40	ST3599 **250 x 250.2**
										40	32	ST3599 **250 x 250.3**
										32	32	ST3599 **250 x 250.4**
315 x 200	165	50	32	25	15	32 x 224	225	110	228	50	50	ST3599 **315 x 200.1**
										40	50	ST3599 **315 x 200.2**
										50	40	ST3599 **315 x 200.3**
										40	40	ST3599 **315 x 200.4**
315 x 250	165	100	32	25	15	32 x 224	225	160	228	50	50	ST3599 **315 x 250.1**
										40	50	ST3599 **315 x 250.2**
										50	40	ST3599 **315 x 250.3**
										40	40	ST3599 **315 x 250.4**
315 x 315	165	165	32	25	15	32 x 224	225	225	228	50	50	ST3599 **315 x 315.1**
										40	50	ST3599 **315 x 315.2**
										50	40	ST3599 **315 x 315.3**
										40	40	ST3599 **315 x 315.4**
400 x 200	250	50	32	25	15	32 x 224	310	110	313	50	50	ST3599 **400 x 200.1**
										40	50	ST3599 **400 x 200.2**
										50	40	ST3599 **400 x 200.3**
										40	40	ST3599 **400 x 200.4**
400 x 250	250	100	32	25	15	32 x 224	310	160	313	50	50	ST3599 **400 x 250.1**
										40	50	ST3599 **400 x 250.2**
										50	40	ST3599 **400 x 250.3**
										40	40	ST3599 **400 x 250.4**
400 x 315	250	165	32	25	15	32 x 224	310	225	313	50	50	ST3599 **400 x 315.1**
										40	50	ST3599 **400 x 315.2**
										50	40	ST3599 **400 x 315.3**

ST3599 Säulengestell

STEINEL®

Gleitführung bronziert, mit Führungsplatte, vier Säulen

a x b	a_1	b_1	c_3	c_6	c_7	d_2 x l	e_1	e_2	e_4	c_1	c_2	Artikelnummer
400 x 315	250	165	32	25	15	32 x 224	310	225	313	40	40	ST3599 **400 x 315.4**
400 x 400	250	250	32	25	15	32 x 224	310	310	313	50	50	ST3599 **400 x 400.1**
										40	50	ST3599 **400 x 400.2**
										50	40	ST3599 **400 x 400.3**
										40	40	ST3599 **400 x 400.4**
500 x 250	330	80	32	30	25	40 x 224	400	150	403	50	50	ST3599 **500 x 250.1**
										40	50	ST3599 **500 x 250.2**
										50	40	ST3599 **500 x 250.3**
										40	40	ST3599 **500 x 250.4**
500 x 315	330	145	32	30	25	40 x 224	400	215	403	50	50	ST3599 **500 x 315.1**
										40	50	ST3599 **500 x 315.2**
										50	40	ST3599 **500 x 315.3**
										40	40	ST3599 **500 x 315.4**
500 x 400	330	230	32	30	25	40 x 224	400	300	403	50	50	ST3599 **500 x 400.1**
										40	50	ST3599 **500 x 400.2**
										50	40	ST3599 **500 x 400.3**
										40	40	ST3599 **500 x 400.4**
500 x 500	330	330	32	30	25	40 x 224	400	400	403	50	50	ST3599 **500 x 500.1**
										40	50	ST3599 **500 x 500.2**
										50	40	ST3599 **500 x 500.3**
										40	40	ST3599 **500 x 500.4**
630 x 315	430	115	40	42	25	50 x 280	510	195	513	63	63	ST3599 **630 x 315.1**
										63	50	ST3599 **630 x 315.3**
630 x 315	430	115	40	42	25	50 x 250	510	195	513	50	63	ST3599 **630 x 315.2**
										50	50	ST3599 **630 x 315.4**
630 x 400	430	200	40	42	25	50 x 280	510	280	513	63	63	ST3599 **630 x 400.1**
										63	50	ST3599 **630 x 400.3**
630 x 400	430	200	40	42	25	50 x 250	510	280	513	50	63	ST3599 **630 x 400.2**
										50	50	ST3599 **630 x 400.4**
630 x 500	430	300	40	42	25	50 x 280	510	380	513	63	63	ST3599 **630 x 500.1**
										63	50	ST3599 **630 x 500.3**
630 x 500	430	300	40	42	25	50 x 250	510	380	513	50	63	ST3599 **630 x 500.2**
										50	50	ST3599 **630 x 500.4**
630 x 630	430	430	40	42	25	50 x 280	510	510	513	63	63	ST3599 **630 x 630.1**
										63	50	ST3599 **630 x 630.3**
630 x 630	430	430	40	42	25	50 x 250	510	510	513	50	63	ST3599 **630 x 630.2**
										50	50	ST3599 **630 x 630.4**
710 x 400	510	200	40	42	25	50 x 280	590	280	593	63	63	ST3599 **710 x 400.1**
										63	50	ST3599 **710 x 400.3**
710 x 400	510	200	40	42	25	50 x 250	590	280	593	50	63	ST3599 **710 x 400.2**
										50	50	ST3599 **710 x 400.4**
710 x 500	510	300	40	42	25	50 x 280	590	380	593	63	63	ST3599 **710 x 500.1**
										63	50	ST3599 **710 x 500.3**
710 x 500	510	300	40	42	25	50 x 250	590	380	593	50	63	ST3599 **710 x 500.2**
										50	50	ST3599 **710 x 500.4**
710 x 630	510	430	40	42	25	50 x 280	590	510	593	63	63	ST3599 **710 x 630.1**
										63	50	ST3599 **710 x 630.3**
710 x 630	510	430	40	42	25	50 x 250	590	510	593	50	63	ST3599 **710 x 630.2**
										50	50	ST3599 **710 x 630.4**
800 x 400	600	200	40	42	25	50 x 280	680	280	683	63	63	ST3599 **800 x 400.1**
										63	50	ST3599 **800 x 400.3**
800 x 400	600	200	40	42	25	50 x 250	680	280	683	50	63	ST3599 **800 x 400.2**
										50	50	ST3599 **800 x 400.4**
800 x 500	600	300	40	42	25	50 x 280	680	380	683	63	63	ST3599 **800 x 500.1**
										63	50	ST3599 **800 x 500.3**
800 x 500	600	300	40	42	25	50 x 250	680	380	683	50	63	ST3599 **800 x 500.2**
										50	50	ST3599 **800 x 500.4**
800 x 630	600	430	40	42	25	50 x 280	680	510	683	63	63	ST3599 **800 x 630.1**
										63	50	ST3599 **800 x 630.3**
800 x 630	600	430	40	42	25	50 x 250	680	510	683	50	63	ST3599 **800 x 630.2**
										50	50	ST3599 **800 x 630.4**

ST3712 Säulengestell

Kugelführung, für Folge- und Verbundwerkzeuge

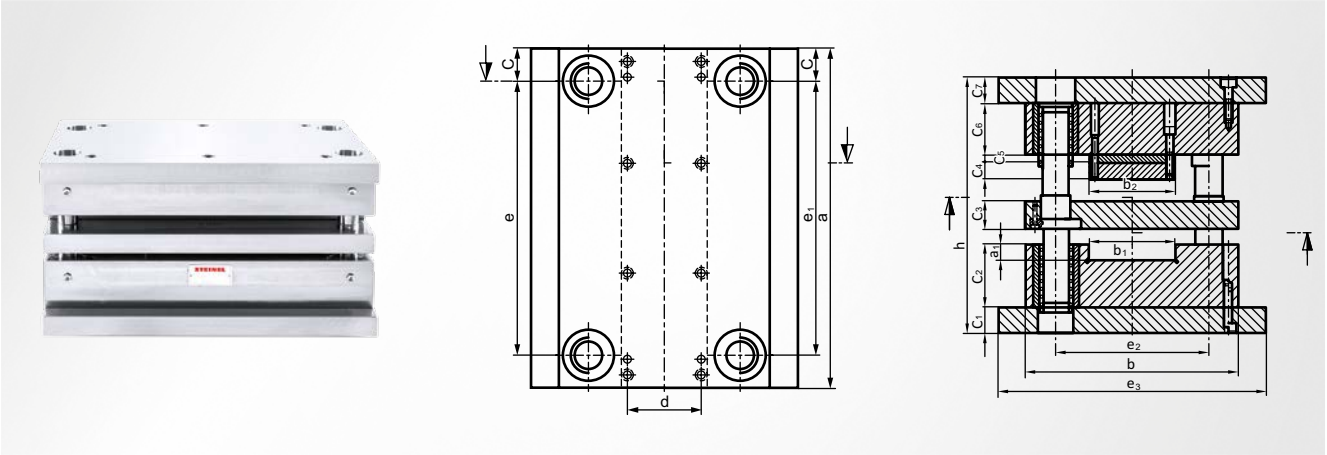

Werkstoff
Stahl 1.1730

Führungsart
Kugelführung

Hinweis
Druckplatte und Stempelhalteplatte aus Werkstoff 1.2842 (90MnCrV8); Druckplatte auf Wunsch gehärtet lieferbar

optionales Zubehör
SZ8565.10; SZ8565.20; SZ8565.30; SZ8565.40

a_1	b_1	b_2	c	c_1	c_2	c_3	c_4	c_5	c_6	c_7	d	d_1 x l	e_2	e_3	h	a x b	e	e_1	Artikelnummer
12	60	60	24	25	60	25	15	8	47	25	50	19 x 180	108	196	241	196 x 156	148	145	ST3712 **196 x 156**
																246 x 156	198	195	ST3712 **246 x 156**
																311 x 156	263	260	ST3712 **311 x 156**
15	80	80	27	25	60	25	15	8	47	25	70	25 x 180	142	246	241	246 x 196	192	189	ST3712 **246 x 196**
																311 x 196	257	254	ST3712 **311 x 196**
																396 x 196	342	339	ST3712 **396 x 196**
15	100	100	34	25	60	30	15	8	60	25	88	32 x 210	178	311	257	311 x 246	243	240	ST3712 **311 x 246**
																396 x 246	328	325	ST3712 **396 x 246**
																496 x 246	428	425	ST3712 **496 x 246**
15	150	150	35	25	60	30	15	8	60	25	134	32 x 210	240	396	257	396 x 311	326	323	ST3712 **396 x 311**
																496 x 311	426	423	ST3712 **496 x 311**
																626 x 311	556	553	ST3712 **626 x 311**

ST3719 Säulengestell

Gleitführung bronziert, für Folge- und Verbundwerkzeuge

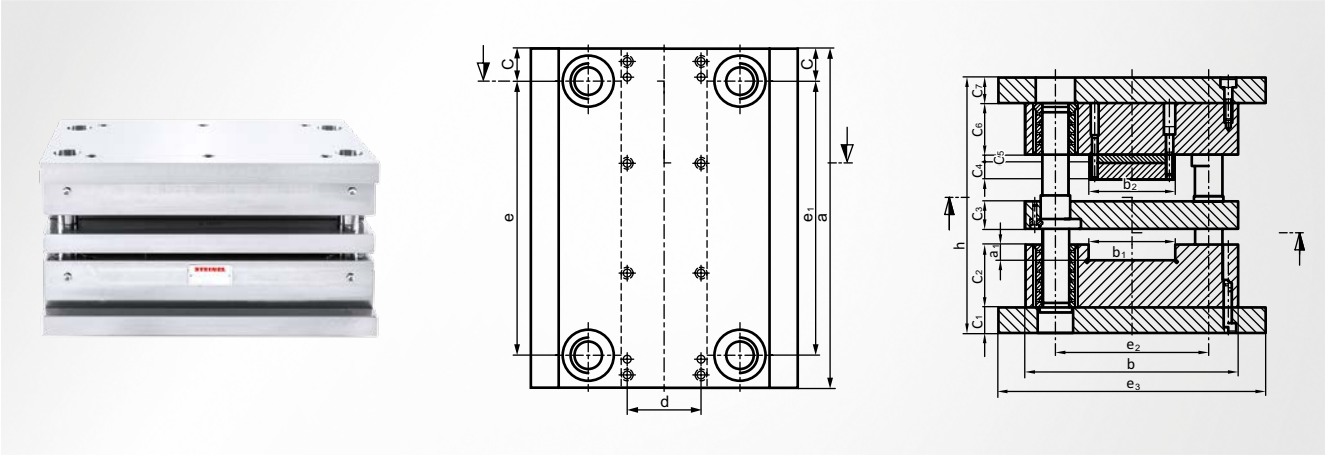

Werkstoff
Stahl 1.1730

Führungsart
Gleitführung bronziert

Einbauhinweis
Zentralschmierung über Trichter-Schmiernippel mit Anschluss M8 x 1 vorgesehen

Hinweis
Druckplatte und Stempelhalteplatte aus Werkstoff 1.2842 (90MnCrV8); Druckplatte auf Wunsch gehärtet lieferbar

optionales Zubehör
SZ8565.10; SZ8565.20; SZ8565.30; SZ8565.40

a_1	b_1	b_2	c	c_1	c_2	c_3	c_4	c_5	c_6	c_7	d	d_1 x l	e_2	e_3	h	a x b	e	e_1	Artikelnummer
12	60	60	24	25	60	25	15	8	47	25	50	19 x 180	108	196	241	196 x 156	148	145	ST3719 **196 x 156**
																246 x 156	198	195	ST3719 **246 x 156**
																311 x 156	263	260	ST3719 **311 x 156**
15	80	80	27	25	60	25	15	8	47	25	70	25 x 180	142	246	241	246 x 196	192	189	ST3719 **246 x 196**
																311 x 196	257	254	ST3719 **311 x 196**
																396 x 196	342	339	ST3719 **396 x 196**
15	100	100	34	25	60	30	15	8	60	25	88	32 x 210	178	311	257	311 x 246	243	240	ST3719 **311 x 246**
																396 x 246	328	325	ST3719 **396 x 246**
																496 x 246	428	425	ST3719 **496 x 246**
15	150	150	35	25	60	30	15	8	60	25	134	32 x 210	240	396	257	396 x 311	326	323	ST3719 **396 x 311**
																496 x 311	426	423	ST3719 **496 x 311**
																626 x 311	556	553	ST3719 **626 x 311**

ST3500 Stahlplatte

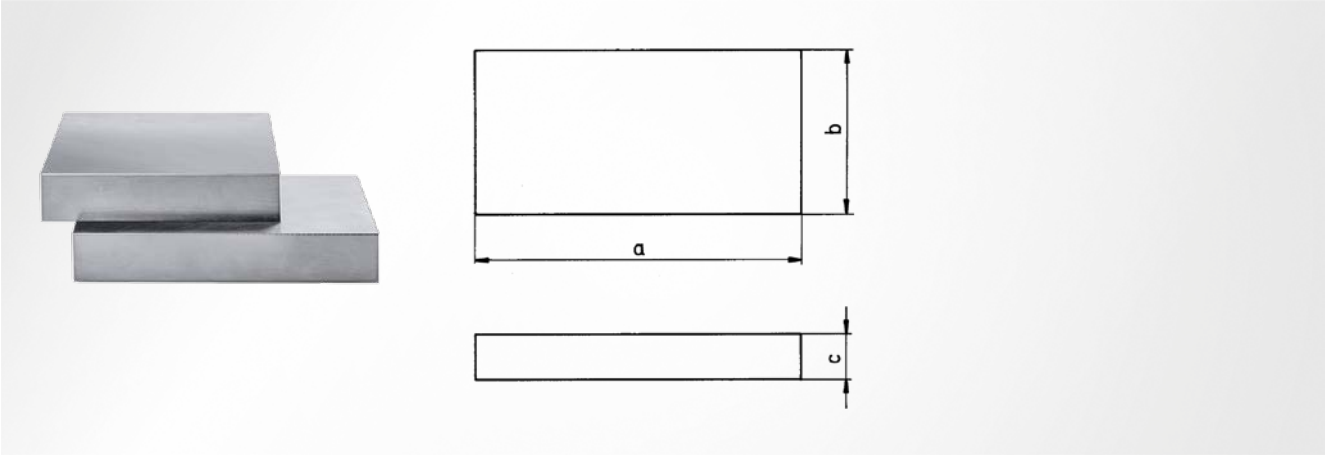

angelehnt an DIN ISO 6753

Werkstoff
Stahl 1.1730

Hinweis
Abmessung c +0,2 bis +0,5; andere Abmessungen und Materialien sind auf Anfrage lieferbar

$a^{\pm 0,15}$ x $b^{\pm 0,15}$	c	Artikelnummer
160 x 80	25	ST3500 **160 x 080 x 25**
	32	ST3500 **160 x 080 x 32**
160 x 100	25	ST3500 **160 x 100 x 25**
	32	ST3500 **160 x 100 x 32**
160 x 125	25	ST3500 **160 x 125 x 25**
	32	ST3500 **160 x 125 x 32**
160 x 160	25	ST3500 **160 x 160 x 25**
	32	ST3500 **160 x 160 x 32**
200 x 100	25	ST3500 **200 x 100 x 25**
	32	ST3500 **200 x 100 x 32**
	40	ST3500 **200 x 100 x 40**
200 x 125	25	ST3500 **200 x 125 x 25**
	32	ST3500 **200 x 125 x 32**
	40	ST3500 **200 x 125 x 40**
200 x 160	25	ST3500 **200 x 160 x 25**
	32	ST3500 **200 x 160 x 32**
	40	ST3500 **200 x 160 x 40**
200 x 200	25	ST3500 **200 x 200 x 25**
	32	ST3500 **200 x 200 x 32**
	40	ST3500 **200 x 200 x 40**
250 x 125	25	ST3500 **250 x 125 x 25**
	32	ST3500 **250 x 125 x 32**
	40	ST3500 **250 x 125 x 40**
250 x 160	25	ST3500 **250 x 160 x 25**
	32	ST3500 **250 x 160 x 32**
	40	ST3500 **250 x 160 x 40**
250 x 200	25	ST3500 **250 x 200 x 25**
	32	ST3500 **250 x 200 x 32**
	40	ST3500 **250 x 200 x 40**
250 x 250	25	ST3500 **250 x 250 x 25**
	32	ST3500 **250 x 250 x 32**
	40	ST3500 **250 x 250 x 40**
315 x 160	32	ST3500 **315 x 160 x 32**

$a^{\pm 0,15}$ x $b^{\pm 0,15}$	c	Artikelnummer
315 x 160	40	ST3500 **315 x 160 x 40**
	50	ST3500 **315 x 160 x 50**
315 x 200	32	ST3500 **315 x 200 x 32**
	40	ST3500 **315 x 200 x 40**
	50	ST3500 **315 x 200 x 50**
315 x 250	32	ST3500 **315 x 250 x 32**
	40	ST3500 **315 x 250 x 40**
	50	ST3500 **315 x 250 x 50**
315 x 315	32	ST3500 **315 x 315 x 32**
	40	ST3500 **315 x 315 x 40**
	50	ST3500 **315 x 315 x 50**
400 x 200	32	ST3500 **400 x 200 x 32**
	40	ST3500 **400 x 200 x 40**
	50	ST3500 **400 x 200 x 50**
400 x 250	32	ST3500 **400 x 250 x 32**
	40	ST3500 **400 x 250 x 40**
	50	ST3500 **400 x 250 x 50**
400 x 315	32	ST3500 **400 x 315 x 32**
	40	ST3500 **400 x 315 x 40**
	50	ST3500 **400 x 315 x 50**
400 x 400	32	ST3500 **400 x 400 x 32**
	40	ST3500 **400 x 400 x 40**
	50	ST3500 **400 x 400 x 50**
500 x 250	32	ST3500 **500 x 250 x 32**
	40	ST3500 **500 x 250 x 40**
	50	ST3500 **500 x 250 x 50**
500 x 315	32	ST3500 **500 x 315 x 32**
	40	ST3500 **500 x 315 x 40**
	50	ST3500 **500 x 315 x 50**
500 x 400	32	ST3500 **500 x 400 x 32**
	40	ST3500 **500 x 400 x 40**
	50	ST3500 **500 x 400 x 50**
500 x 500	32	ST3500 **500 x 500 x 32**

$a^{\pm 0,15}$ x $b^{\pm 0,15}$	c	Artikelnummer
500 x 500	40	ST3500 **500 x 500 x 40**
	50	ST3500 **500 x 500 x 50**
630 x 315	40	ST3500 **630 x 315 x 40**
	50	ST3500 **630 x 315 x 50**
	63	ST3500 **630 x 315 x 63**
630 x 400	40	ST3500 **630 x 400 x 40**
	50	ST3500 **630 x 400 x 50**
	63	ST3500 **630 x 400 x 63**
630 x 500	40	ST3500 **630 x 500 x 40**
	50	ST3500 **630 x 500 x 50**
	63	ST3500 **630 x 500 x 63**
630 x 630	40	ST3500 **630 x 630 x 40**
	50	ST3500 **630 x 630 x 50**
	63	ST3500 **630 x 630 x 63**
710 x 400	40	ST3500 **710 x 400 x 40**
	50	ST3500 **710 x 400 x 50**
	63	ST3500 **710 x 400 x 63**
710 x 500	40	ST3500 **710 x 500 x 40**
	50	ST3500 **710 x 500 x 50**
	63	ST3500 **710 x 500 x 63**
710 x 630	40	ST3500 **710 x 630 x 40**
	50	ST3500 **710 x 630 x 50**
	63	ST3500 **710 x 630 x 63**
800 x 400	40	ST3500 **800 x 400 x 40**
	50	ST3500 **800 x 400 x 50**
	63	ST3500 **800 x 400 x 63**
800 x 500	40	ST3500 **800 x 500 x 40**
	50	ST3500 **800 x 500 x 50**
	63	ST3500 **800 x 500 x 63**
800 x 630	40	ST3500 **800 x 630 x 40**
	50	ST3500 **800 x 630 x 50**
	63	ST3500 **800 x 630 x 63**

ST1001 Säulengestell

Oberteil ohne Gewinde, Gleitführung bronziert

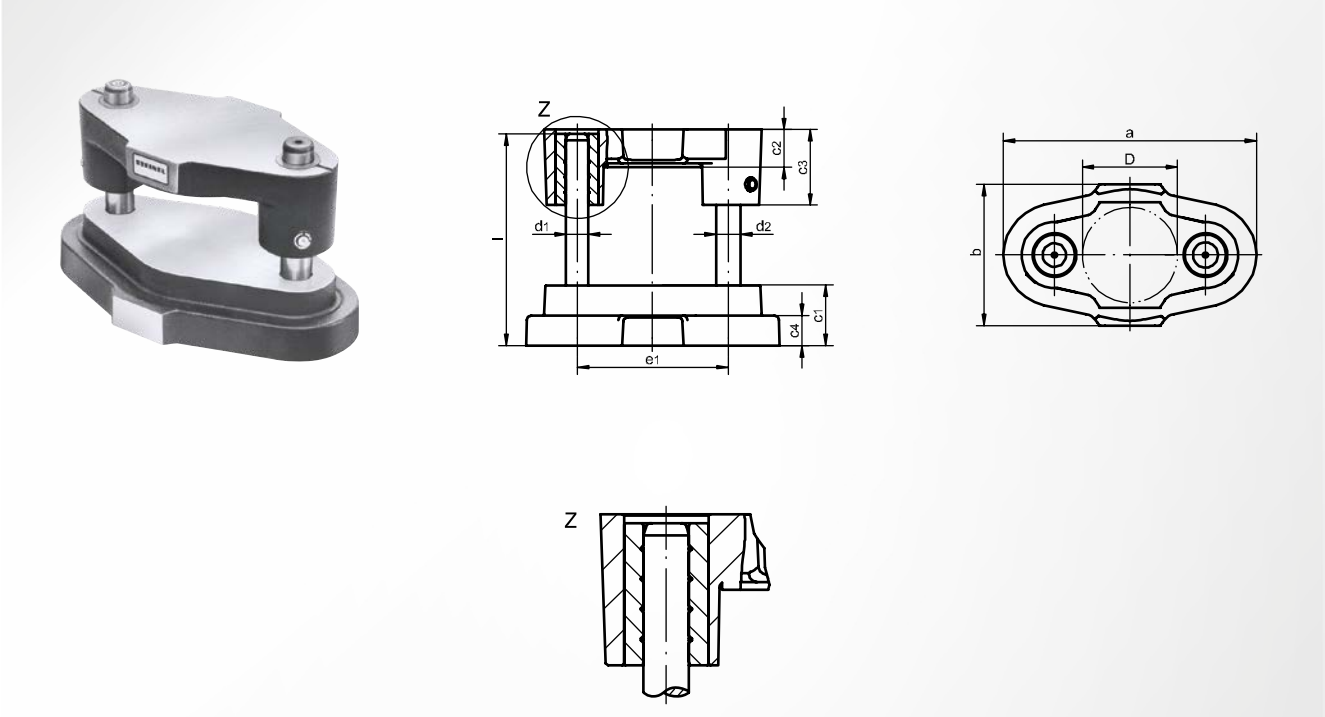

angelehnt an DIN 9812

Werkstoff
Gusseisen mit Lamellengraphit EN-GJL-250

Oberteil
ohne Gewinde

Führungsart
Gleitführung bronziert

Arbeitsfläche
rund

Säulenposition
parallel mittig

D	a	b	c_1	c_2	c_3	c_4	d_1 / d_2 x l	e_1	Artikelnummer
63	171	92	40	25	50	20	15 / 16 x 140	100	ST1001 **063**
80	217	114	50	30	63	30	19 / 20 x 160	131	ST1001 **080**
100	263	144	50	30	63	30	24 / 25 x 160	159	ST1001 **100**
125	288	169	50	30	63	30	24 / 25 x 160	184	ST1001 **125**
160	345	204	56	40	80	30	30 / 32 x 180	229	ST1001 **160**
180	366	224	56	40	80	30	30 / 32 x 180	250	ST1001 **180**
200	385	244	56	40	80	30	30 / 32 x 200	269	ST1001 **200**
224	448	278	56	50	80	30	38 / 40 x 200	310	ST1001 **224**
250	473	304	56	50	80	30	38 / 40 x 200	335	ST1001 **250**
280	504	335	63	50	80	30	38 / 40 x 224	366	ST1001 **280**
315	539	370	63	50	80	30	38 / 40 x 224	401	ST1001 **315**

ST1002 Säulengestell

Oberteil ohne Gewinde, Kugelführung

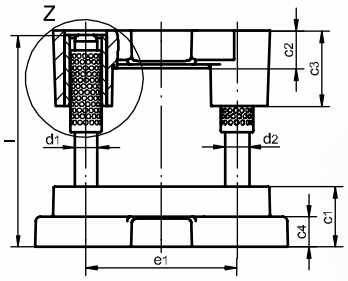

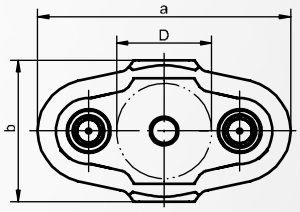

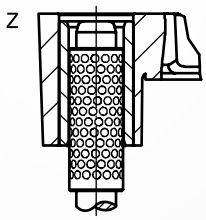

angelehnt an DIN 9812

Werkstoff
Gusseisen mit Lamellengraphit EN-GJL-250

Oberteil
ohne Gewinde

Führungsart
Kugelführung

Arbeitsfläche
rund

Säulenposition
parallel mittig

D	a	b	c_1	c_2	c_3	c_4	d_1 / d_2 x l	e_1	Artikelnummer
63	171	92	40	25	50	20	15 / 16 x 140	100	ST1002 **063**
80	217	114	50	30	63	30	19 / 20 x 160	131	ST1002 **080**
100	263	144	50	30	63	30	24 / 25 x 160	159	ST1002 **100**
125	288	169	50	30	63	30	24 / 25 x 160	184	ST1002 **125**
160	345	204	56	40	80	30	30 / 32 x 180	229	ST1002 **160**
180	366	224	56	40	80	30	30 / 32 x 180	250	ST1002 **180**
200	385	244	56	40	80	30	30 / 32 x 200	269	ST1002 **200**
224	448	278	56	50	80	30	38 / 40 x 200	310	ST1002 **224**
250	473	304	56	50	80	30	38 / 40 x 200	335	ST1002 **250**
280	504	335	63	50	80	30	38 / 40 x 224	366	ST1002 **280**
315	539	370	63	50	80	30	38 / 40 x 224	401	ST1002 **315**

ST1004 Säulengestell

Oberteil mit Gewinde, Gleitführung bronziert

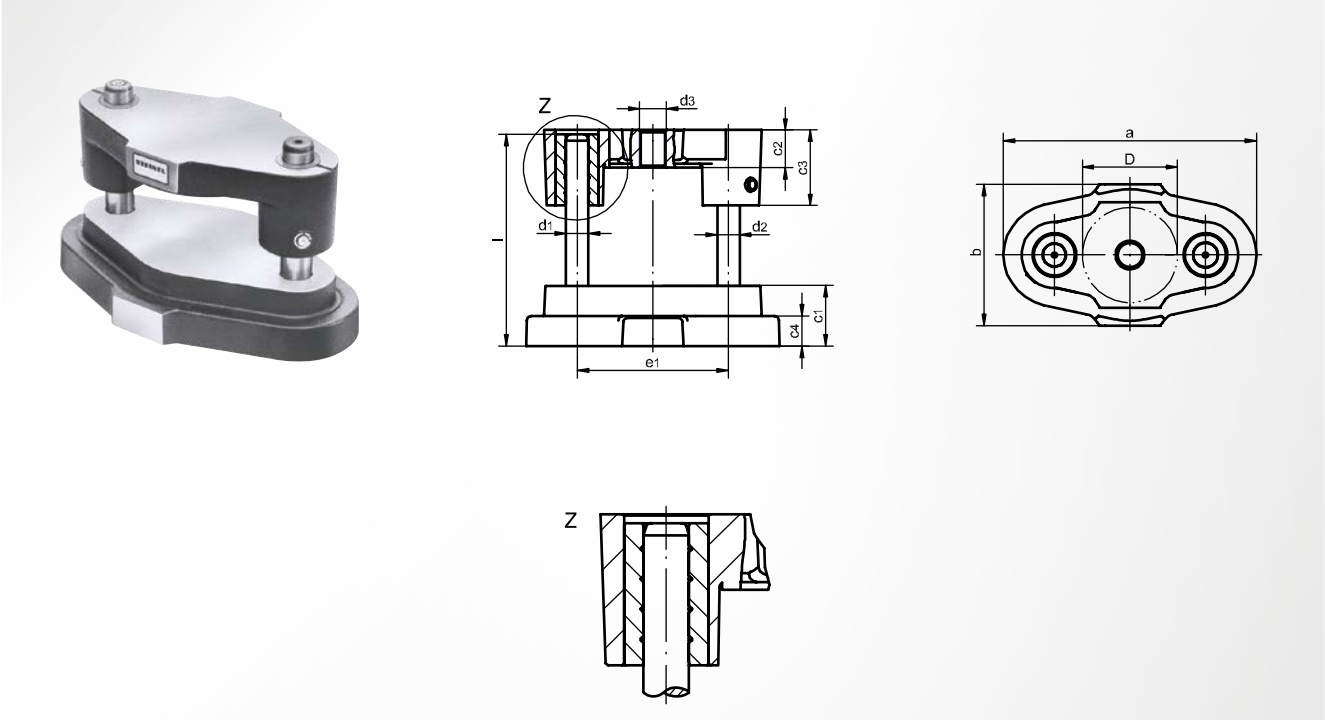

angelehnt an DIN 9812

Werkstoff
Gusseisen mit Lamellengraphit EN-GJL-250

Oberteil
mit Gewinde

Führungsart
Gleitführung bronziert

Arbeitsfläche
rund

Säulenposition
parallel mittig

D	a	b	c_1	c_2	c_3	c_4	d_3	d_1 / d_2 x l	e_1	Artikelnummer
63	171	92	40	25	50	20	M16 x 1,5	15 / 16 x 140	100	ST1004 **063**
80	217	114	50	30	63	30	M20 x 1,5	19 / 20 x 160	131	ST1004 **080**
100	263	144	50	30	63	30	M20 x 1,5	24 / 25 x 160	159	ST1004 **100**
125	288	169	50	30	63	30	M20 x 1,5	24 / 25 x 160	184	ST1004 **125**
160	345	204	56	40	80	30	M24 x 1,5	30 / 32 x 180	229	ST1004 **160**
180	366	224	56	40	80	30	M24 x 1,5	30 / 32 x 180	250	ST1004 **180**
200	385	244	56	40	80	30	M24 x 1,5	30 / 32 x 200	269	ST1004 **200**
224	448	278	56	50	80	30	M30 x 2	38 / 40 x 200	310	ST1004 **224**
250	473	304	56	50	80	30	M30 x 2	38 / 40 x 200	335	ST1004 **250**
280	504	335	63	50	80	30	M30 x 2	38 / 40 x 224	366	ST1004 **280**
315	539	370	63	50	80	30	M30 x 2	38 / 40 x 224	401	ST1004 **315**

ST1005 Säulengestell

Oberteil mit Gewinde, Kugelführung

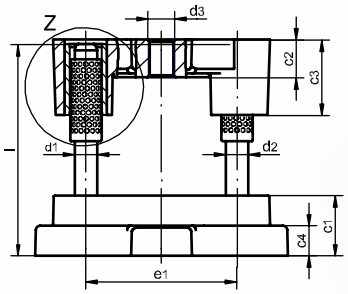

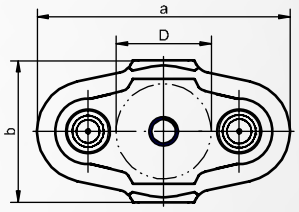

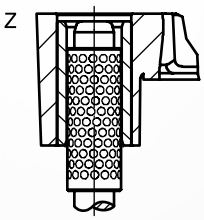

angelehnt an DIN 9812

Werkstoff
Gusseisen mit Lamellengraphit EN-GJL-250

Oberteil
mit Gewinde

Führungsart
Kugelführung

Arbeitsfläche
rund

Säulenposition
parallel mittig

D	a	b	c_1	c_2	c_3	c_4	d_3	d_1 / d_2 x l	e_1	Artikelnummer
63	171	92	40	25	50	20	M16 x 1,5	15 / 16 x 140	100	ST1005 **063**
80	217	114	50	30	63	30	M20 x 1,5	19 / 20 x 160	131	ST1005 **080**
100	263	144	50	30	63	30	M20 x 1,5	24 / 25 x 160	159	ST1005 **100**
125	288	169	50	30	63	30	M20 x 1,5	24 / 25 x 160	184	ST1005 **125**
160	345	204	56	40	80	30	M24 x 1,5	30 / 32 x 180	229	ST1005 **160**
180	366	224	56	40	80	30	M24 x 1,5	30 / 32 x 180	250	ST1005 **180**
200	385	244	56	40	80	30	M24 x 1,5	30 / 32 x 200	269	ST1005 **200**
224	448	278	56	50	80	30	M30 x 2	38 / 40 x 200	310	ST1005 **224**
250	473	304	56	50	80	30	M30 x 2	38 / 40 x 200	335	ST1005 **250**
280	504	335	63	50	80	30	M30 x 2	38 / 40 x 224	366	ST1005 **280**
315	539	370	63	50	80	30	M30 x 2	38 / 40 x 224	401	ST1005 **315**

ST1006 Säulengestell

Oberteil ohne Gewinde, Gleitführung mit Festschmierstoff

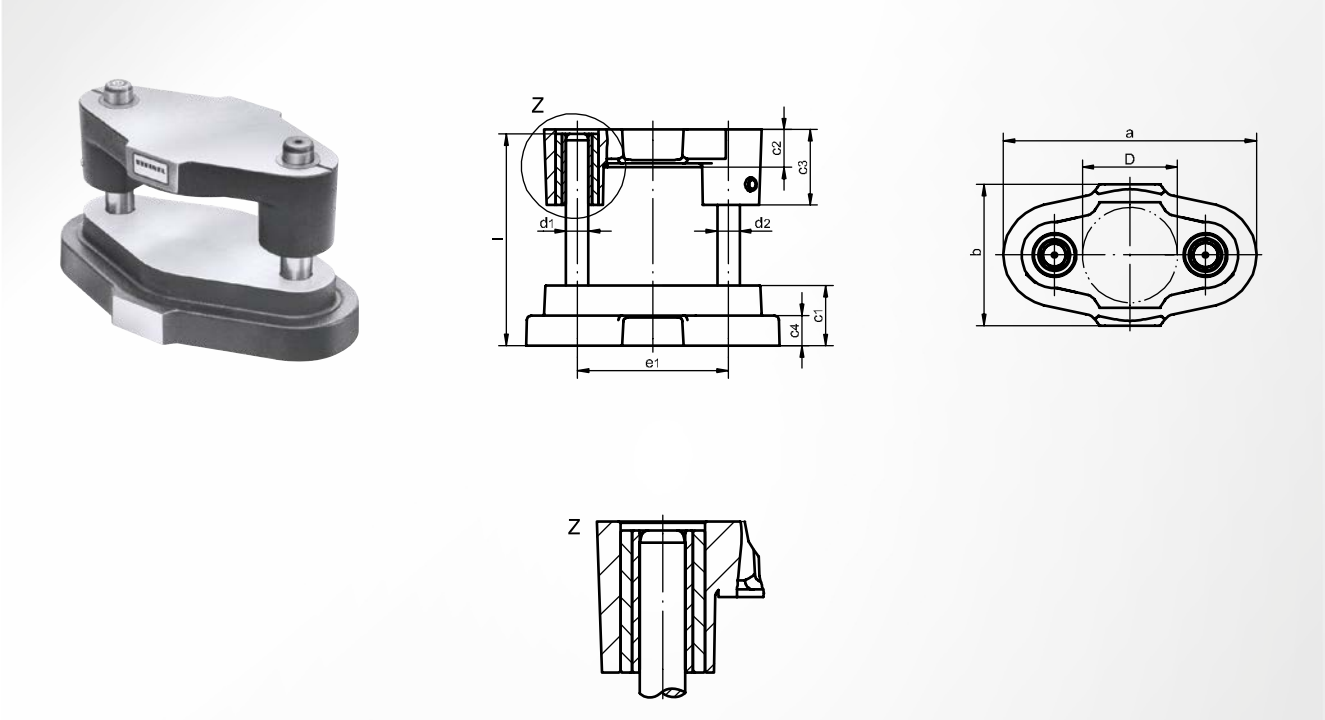

angelehnt an DIN 9812

Werkstoff
Gusseisen mit Lamellengraphit EN-GJL-250

Oberteil
ohne Gewinde

Führungsart
Gleitführung mit Festschmierstoff

Arbeitsfläche
rund

Säulenposition
parallel mittig

D	a	b	c_1	c_2	c_3	c_4	d_1 / d_2 x l	e_1	Artikelnummer
63	171	92	40	25	50	20	15 / 16 x 140	100	ST1006 **063**
80	217	114	50	30	63	30	19 / 20 x 160	131	ST1006 **080**
100	263	144	50	30	63	30	24 / 25 x 160	159	ST1006 **100**
125	288	169	50	30	63	30	24 / 25 x 160	184	ST1006 **125**
160	345	204	56	40	80	30	30 / 32 x 180	229	ST1006 **160**
180	366	224	56	40	80	30	30 / 32 x 180	250	ST1006 **180**
200	385	244	56	40	80	30	30 / 32 x 200	269	ST1006 **200**
224	448	278	56	50	80	30	38 / 40 x 200	310	ST1006 **224**
250	473	304	56	50	80	30	38 / 40 x 200	335	ST1006 **250**
280	504	335	63	50	80	30	38 / 40 x 224	366	ST1006 **280**
315	539	370	63	50	80	30	38 / 40 x 224	401	ST1006 **315**

ST1007 Säulengestell

Oberteil mit Gewinde, Gleitführung mit Festschmierstoff

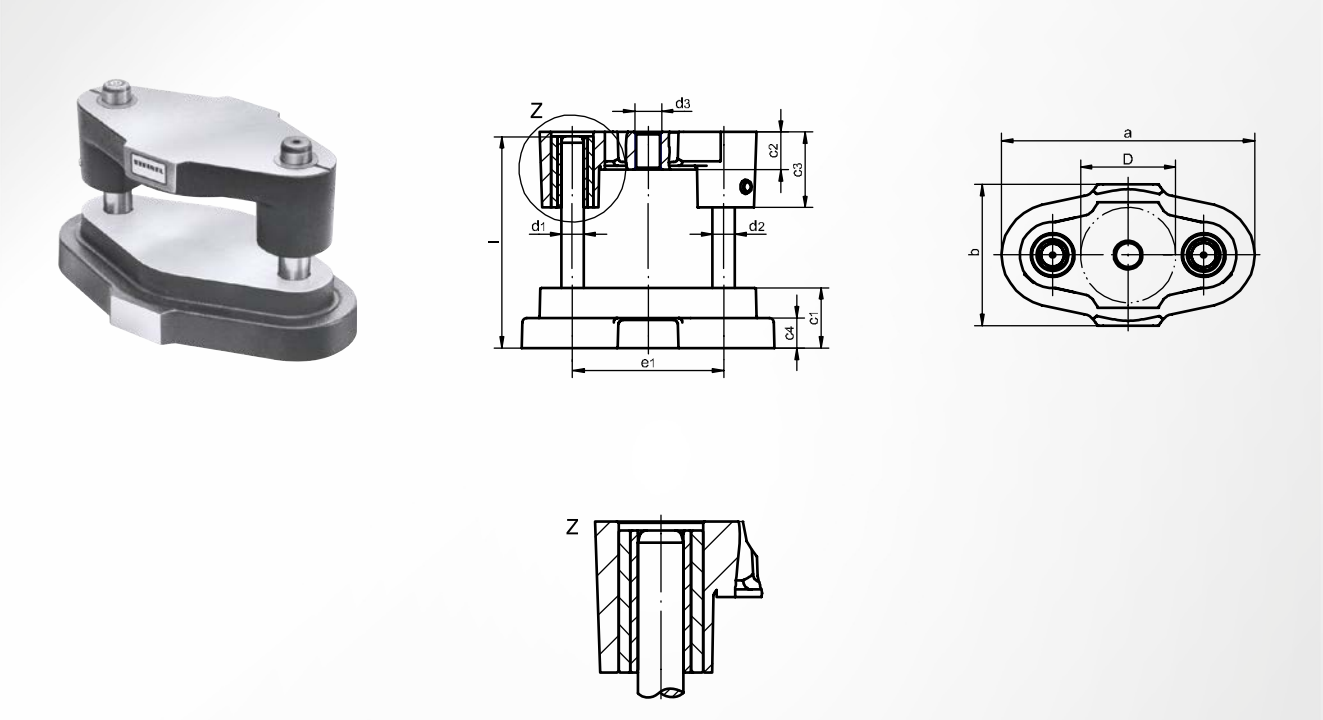

angelehnt an DIN 9812

Werkstoff
Gusseisen mit Lamellengraphit EN-GJL-250

Oberteil
mit Gewinde

Führungsart
Gleitführung mit Festschmierstoff

Arbeitsfläche
rund

Säulenposition
parallel mittig

D	a	b	c_1	c_2	c_3	c_4	d_3	d_1 / d_2 x l	e_1	Artikelnummer
63	171	92	40	25	50	20	M16 x 1,5	15 / 16 x 140	100	ST1007 **063**
80	217	114	50	30	63	30	M20 x 1,5	19 / 20 x 160	131	ST1007 **080**
100	263	144	50	30	63	30	M20 x 1,5	24 / 25 x 160	159	ST1007 **100**
125	288	169	50	30	63	30	M20 x 1,5	24 / 25 x 160	184	ST1007 **125**
160	345	204	56	40	80	30	M24 x 1,5	30 / 32 x 180	229	ST1007 **160**
180	366	224	56	40	80	30	M24 x 1,5	30 / 32 x 180	250	ST1007 **180**
200	385	244	56	40	80	30	M24 x 1,5	30 / 32 x 200	269	ST1007 **200**
224	448	278	56	50	80	30	M30 x 2	38 / 40 x 200	310	ST1007 **224**
250	473	304	56	50	80	30	M30 x 2	38 / 40 x 200	335	ST1007 **250**
280	504	335	63	50	80	30	M30 x 2	38 / 40 x 224	366	ST1007 **280**
315	539	370	63	50	80	30	M30 x 2	38 / 40 x 224	401	ST1007 **315**

ST1201 Säulengestell

Oberteil ohne Gewinde, Gleitführung bronziert

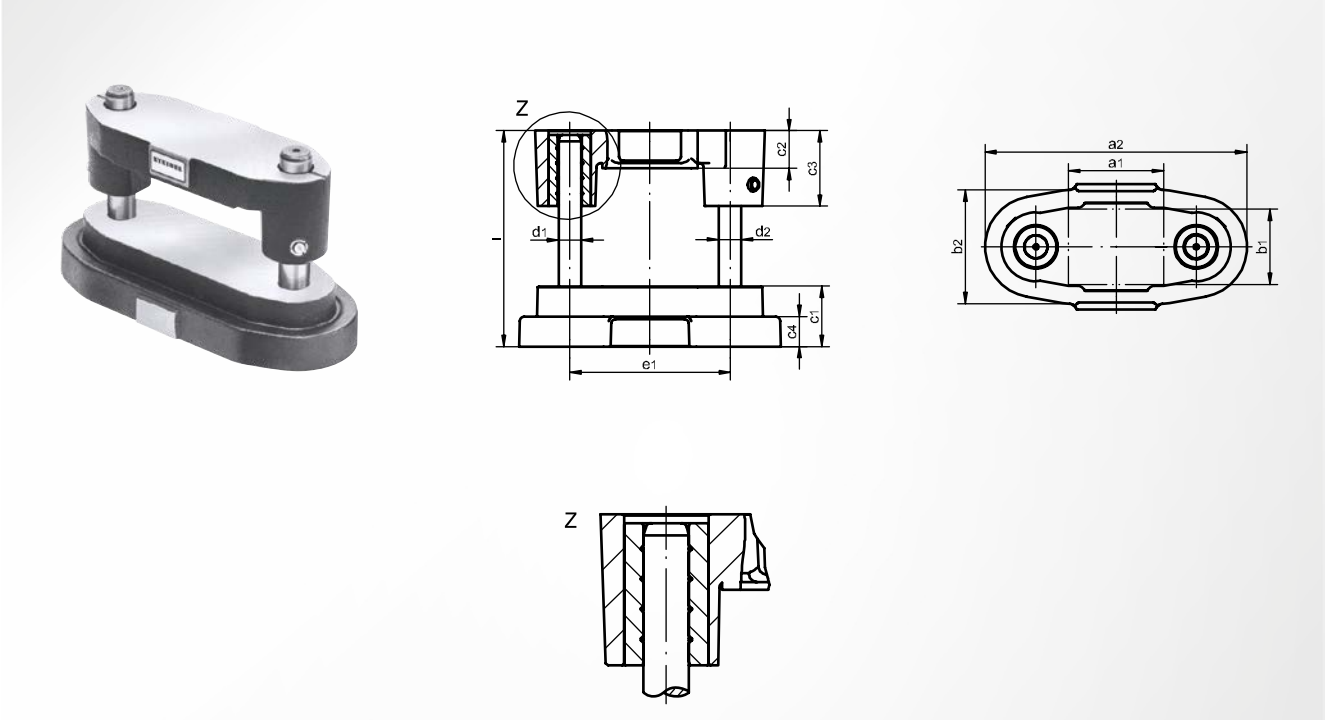

angelehnt an DIN 9812

Werkstoff
Gusseisen mit Lamellengraphit EN-GJL-250

Oberteil
ohne Gewinde

Führungsart
Gleitführung bronziert

Arbeitsfläche
rechteckig

Säulenposition
parallel mittig

a_1 x b_1	a_2	b_2	c_1	c_2	c_3	c_4	d_1 / d_2 x l	e_1	Artikelnummer
63 x 50	177	74	40	25	50	20	15 / 16 x 140	106	ST1201 **063 x 050**
80 x 63	217	93	50	30	63	30	19 / 20 x 160	131	ST1201 **080 x 063**
100 x 63	237	93	50	30	63	30	19 / 20 x 160	151	ST1201 **100 x 063**
100 x 80	263	120	50	30	63	30	24 / 25 x 160	159	ST1201 **100 x 080**
125 x 63	262	93	50	30	63	30	19 / 20 x 160	176	ST1201 **125 x 063**
125 x 80	288	120	50	30	63	30	24 / 25 x 160	184	ST1201 **125 x 080**
125 x 100	288	140	50	40	80	30	24 / 25 x 180	184	ST1201 **125 x 100**
160 x 80	323	120	50	30	63	30	24 / 25 x 160	219	ST1201 **160 x 080**
160 x 100	323	140	50	40	80	30	24 / 25 x 180	219	ST1201 **160 x 100**
160 x 125	345	165	56	40	80	30	30 / 32 x 180	229	ST1201 **160 x 125**
200 x 100	385	140	56	40	80	30	30 / 32 x 180	269	ST1201 **200 x 100**
200 x 125	385	165	56	40	80	30	30 / 32 x 180	269	ST1201 **200 x 125**
200 x 160	385	200	56	50	80	30	30 / 32 x 200	269	ST1201 **200 x 160**
250 x 125	435	165	56	40	80	30	30 / 32 x 180	319	ST1201 **250 x 125**
250 x 160	435	200	56	50	80	30	30 / 32 x 200	319	ST1201 **250 x 160**
250 x 200	479	250	63	50	80	30	38 / 40 x 224	335	ST1201 **250 x 200**
315 x 160	545	210	63	50	80	30	38 / 40 x 224	401	ST1201 **315 x 160**

ST1202 Säulengestell

Oberteil ohne Gewinde, Kugelführung

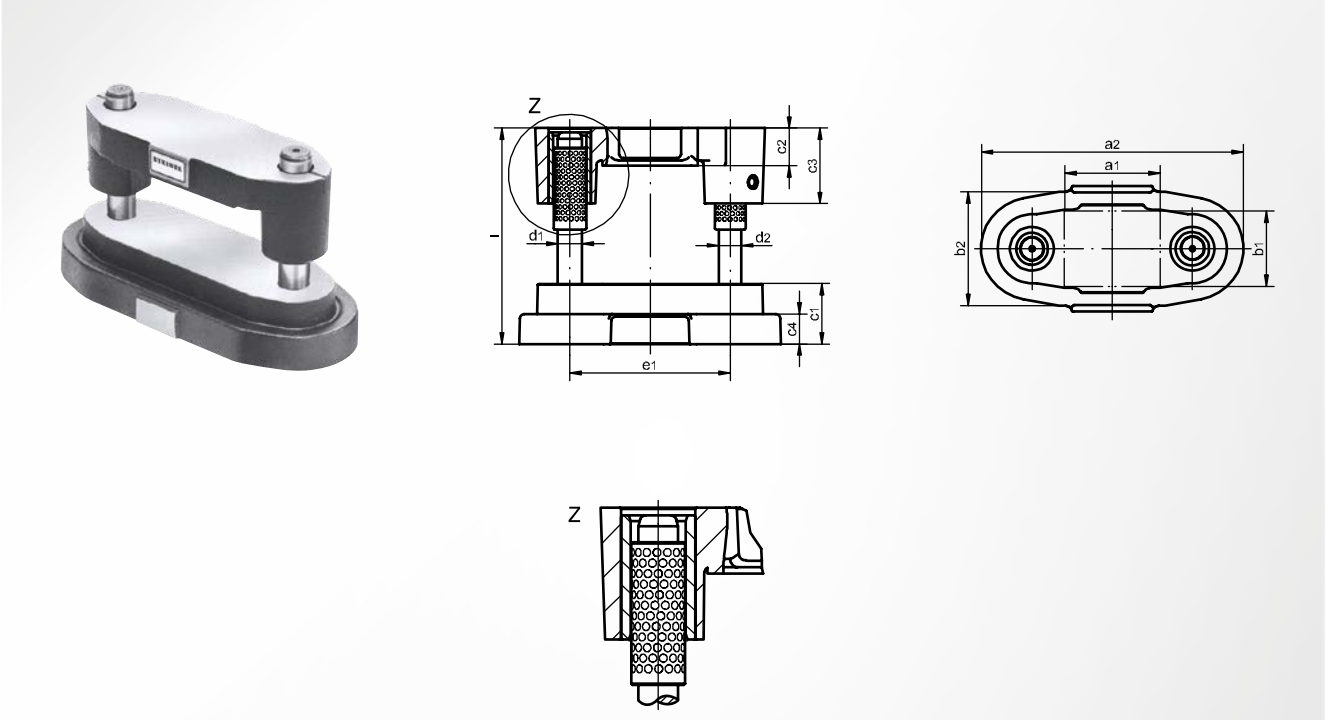

angelehnt an DIN 9812

Werkstoff
Gusseisen mit Lamellengraphit EN-GJL-250

Oberteil
ohne Gewinde

Führungsart
Kugelführung

Arbeitsfläche
rechteckig

Säulenposition
parallel mittig

a_1 x b_1	a_2	b_2	c_1	c_2	c_3	c_4	d_1 / d_2 x l	e_1	Artikelnummer
63 x 50	177	74	40	25	50	20	15 / 16 x 140	106	ST1202 **063 x 050**
80 x 63	217	93	50	30	63	30	19 / 20 x 160	131	ST1202 **080 x 063**
100 x 63	237	93	50	30	63	30	19 / 20 x 160	151	ST1202 **100 x 063**
100 x 80	263	120	50	30	63	30	24 / 25 x 160	159	ST1202 **100 x 080**
125 x 63	262	93	50	30	63	30	19 / 20 x 160	176	ST1202 **125 x 063**
125 x 80	288	120	50	30	63	30	24 / 25 x 160	184	ST1202 **125 x 080**
125 x 100	288	140	50	40	80	30	24 / 25 x 180	184	ST1202 **125 x 100**
160 x 80	323	120	50	30	63	30	24 / 25 x 160	219	ST1202 **160 x 080**
160 x 100	323	140	50	40	80	30	24 / 25 x 180	219	ST1202 **160 x 100**
160 x 125	345	165	56	40	80	30	30 / 32 x 180	229	ST1202 **160 x 125**
200 x 100	385	140	56	40	80	30	30 / 32 x 180	269	ST1202 **200 x 100**
200 x 125	385	165	56	40	80	30	30 / 32 x 180	269	ST1202 **200 x 125**
200 x 160	385	200	56	50	80	30	30 / 32 x 200	269	ST1202 **200 x 160**
250 x 125	435	165	56	40	80	30	30 / 32 x 180	319	ST1202 **250 x 125**
250 x 160	435	200	56	50	80	30	30 / 32 x 200	319	ST1202 **250 x 160**
250 x 200	479	250	63	50	80	30	38 / 40 x 224	335	ST1202 **250 x 200**
315 x 160	545	210	63	50	80	30	38 / 40 x 224	401	ST1202 **315 x 160**

ST1204 Säulengestell

Oberteil mit Gewinde, Gleitführung bronziert

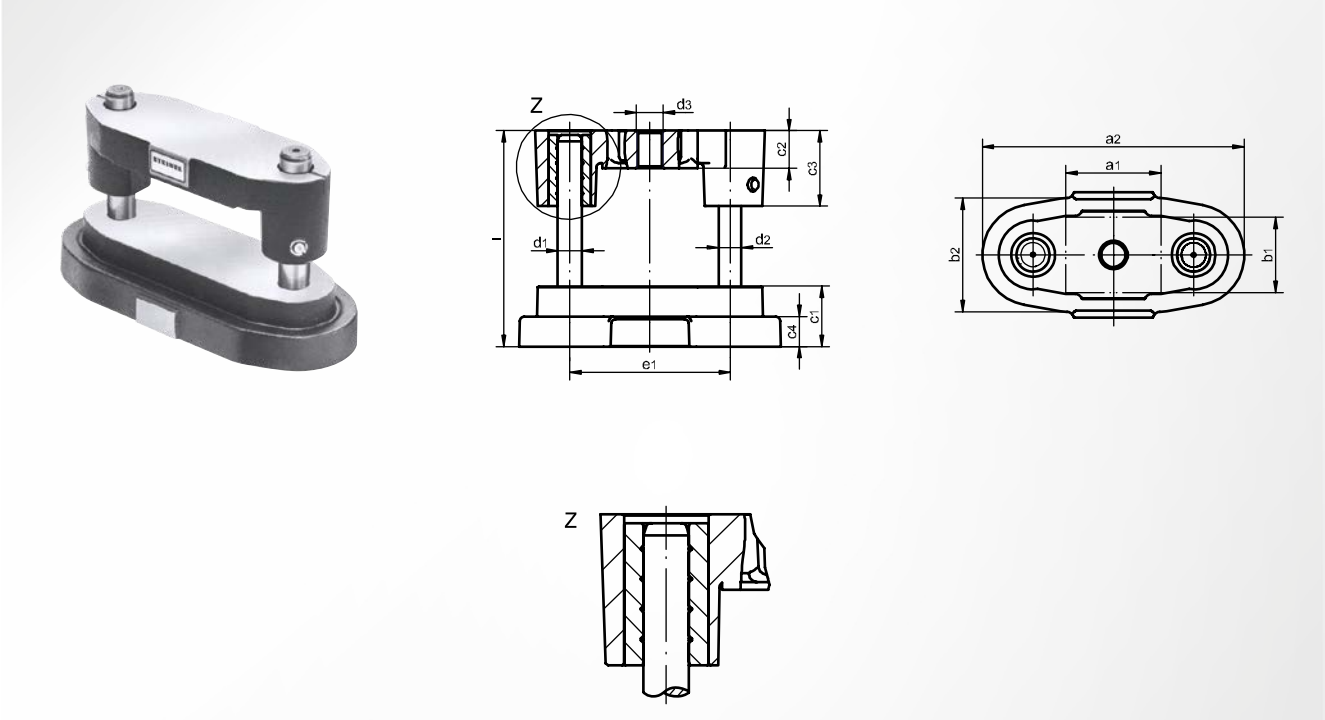

angelehnt an DIN 9812

Werkstoff
Gusseisen mit Lamellengraphit EN-GJL-250

Oberteil
mit Gewinde

Führungsart
Gleitführung bronziert

Arbeitsfläche
rechteckig

Säulenposition
parallel mittig

a_1 x b_1	a_2	b_2	c_1	c_2	c_3	c_4	d_3	d_1 / d_2 x l	e_1	Artikelnummer
63 x 50	177	74	40	25	50	20	M16 x 1,5	15 / 16 x 140	106	ST1204 **063 x 050**
80 x 63	217	93	50	30	63	30	M20 x 1,5	19 / 20 x 160	131	ST1204 **080 x 063**
100 x 63	237	93	50	30	63	30	M20 x 1,5	19 / 20 x 160	151	ST1204 **100 x 063**
100 x 80	263	120	50	30	63	30	M20 x 1,5	24 / 25 x 160	159	ST1204 **100 x 080**
125 x 63	262	93	50	30	63	30	M20 x 1,5	19 / 20 x 160	176	ST1204 **125 x 063**
125 x 80	288	120	50	30	63	30	M20 x 1,5	24 / 25 x 160	184	ST1204 **125 x 080**
125 x 100	288	140	50	40	80	30	M24 x 1,5	24 / 25 x 180	184	ST1204 **125 x 100**
160 x 80	323	120	50	30	63	30	M20 x 1,5	24 / 25 x 160	219	ST1204 **160 x 080**
160 x 100	323	140	50	40	80	30	M24 x 1,5	24 / 25 x 180	219	ST1204 **160 x 100**
160 x 125	345	165	56	40	80	30	M24 x 1,5	30 / 32 x 180	229	ST1204 **160 x 125**
200 x 100	385	140	56	40	80	30	M24 x 1,5	30 / 32 x 180	269	ST1204 **200 x 100**
200 x 125	385	165	56	40	80	30	M24 x 1,5	30 / 32 x 180	269	ST1204 **200 x 125**
200 x 160	385	200	56	50	80	30	M30 x 2	30 / 32 x 200	269	ST1204 **200 x 160**
250 x 125	435	165	56	40	80	30	M24 x 1,5	30 / 32 x 180	319	ST1204 **250 x 125**
250 x 160	435	200	56	50	80	30	M30 x 2	30 / 32 x 200	319	ST1204 **250 x 160**
250 x 200	479	250	63	50	80	30	M30 x 2	38 / 40 x 224	335	ST1204 **250 x 200**
315 x 160	545	210	63	50	80	30	M30 x 2	38 / 40 x 224	401	ST1204 **315 x 160**

ST1205 Säulengestell

Oberteil mit Gewinde, Kugelführung

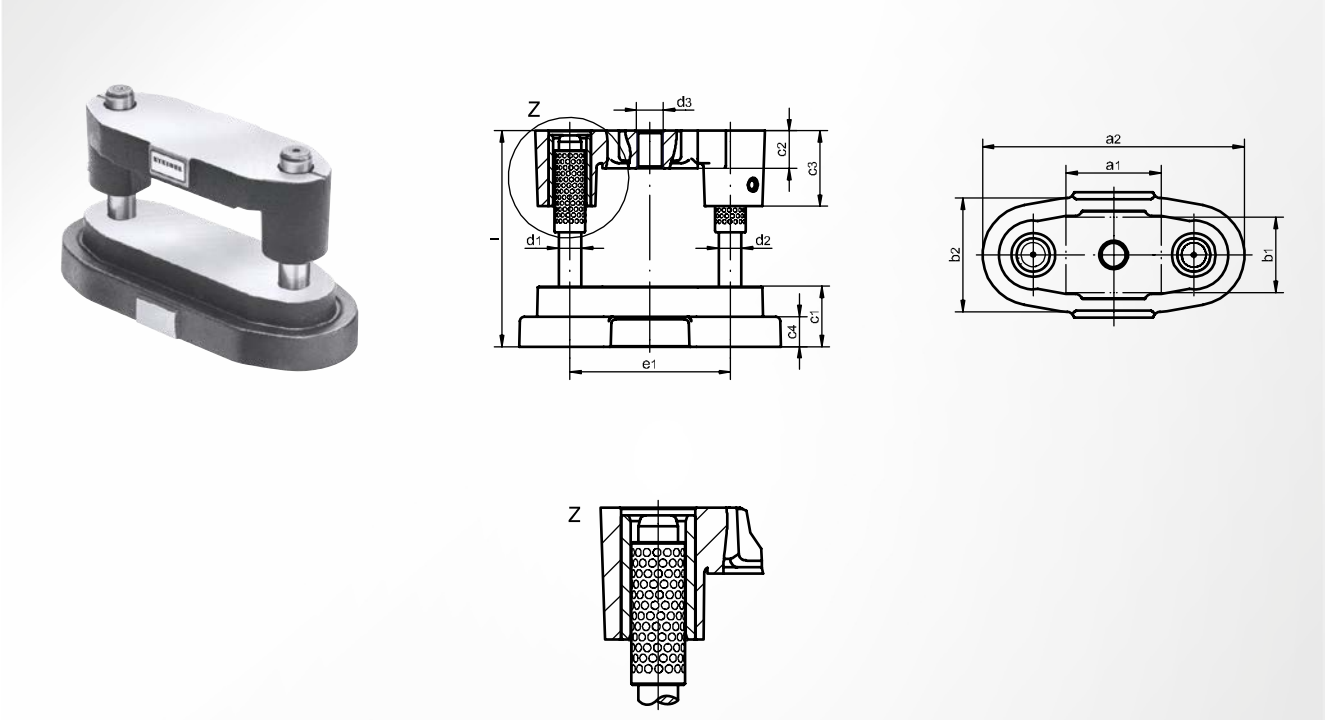

angelehnt an DIN 9812

Werkstoff
Gusseisen mit Lamellengraphit EN-GJL-250

Oberteil
mit Gewinde

Führungsart
Kugelführung

Arbeitsfläche
rechteckig

Säulenposition
parallel mittig

a_1 x b_1	a_2	b_2	c_1	c_2	c_3	c_4	d_3	d_1 / d_2 x l	e_1	Artikelnummer
63 x 50	177	74	40	25	50	20	M16 x 1,5	15 / 16 x 140	106	ST1205 **063 x 050**
80 x 63	217	93	50	30	63	30	M20 x 1,5	19 / 20 x 160	131	ST1205 **080 x 063**
100 x 63	237	93	50	30	63	30	M20 x 1,5	19 / 20 x 160	151	ST1205 **100 x 063**
100 x 80	263	120	50	30	63	30	M20 x 1,5	24 / 25 x 160	159	ST1205 **100 x 080**
125 x 63	262	93	50	30	63	30	M20 x 1,5	19 / 20 x 160	176	ST1205 **125 x 063**
125 x 80	288	120	50	30	63	30	M20 x 1,5	24 / 25 x 160	184	ST1205 **125 x 080**
125 x 100	288	140	50	40	80	30	M24 x 1,5	24 / 25 x 180	184	ST1205 **125 x 100**
160 x 80	323	120	50	30	63	30	M20 x 1,5	24 / 25 x 160	219	ST1205 **160 x 080**
160 x 100	323	140	50	40	80	30	M24 x 1,5	24 / 25 x 180	219	ST1205 **160 x 100**
160 x 125	345	165	56	40	80	30	M24 x 1,5	30 / 32 x 180	229	ST1205 **160 x 125**
200 x 100	385	140	56	40	80	30	M24 x 1,5	30 / 32 x 180	269	ST1205 **200 x 100**
200 x 125	385	165	56	40	80	30	M24 x 1,5	30 / 32 x 180	269	ST1205 **200 x 125**
200 x 160	385	200	56	50	80	30	M30 x 2	30 / 32 x 200	269	ST1205 **200 x 160**
250 x 125	435	165	56	40	80	30	M24 x 1,5	30 / 32 x 180	319	ST1205 **250 x 125**
250 x 160	435	200	56	50	80	30	M30 x 2	30 / 32 x 200	319	ST1205 **250 x 160**
250 x 200	479	250	63	50	80	30	M30 x 2	38 / 40 x 224	335	ST1205 **250 x 200**
315 x 160	545	210	63	50	80	30	M30 x 2	38 / 40 x 224	401	ST1205 **315 x 160**

ST1206 Säulengestell

Oberteil ohne Gewinde, Gleitführung mit Festschmierstoff

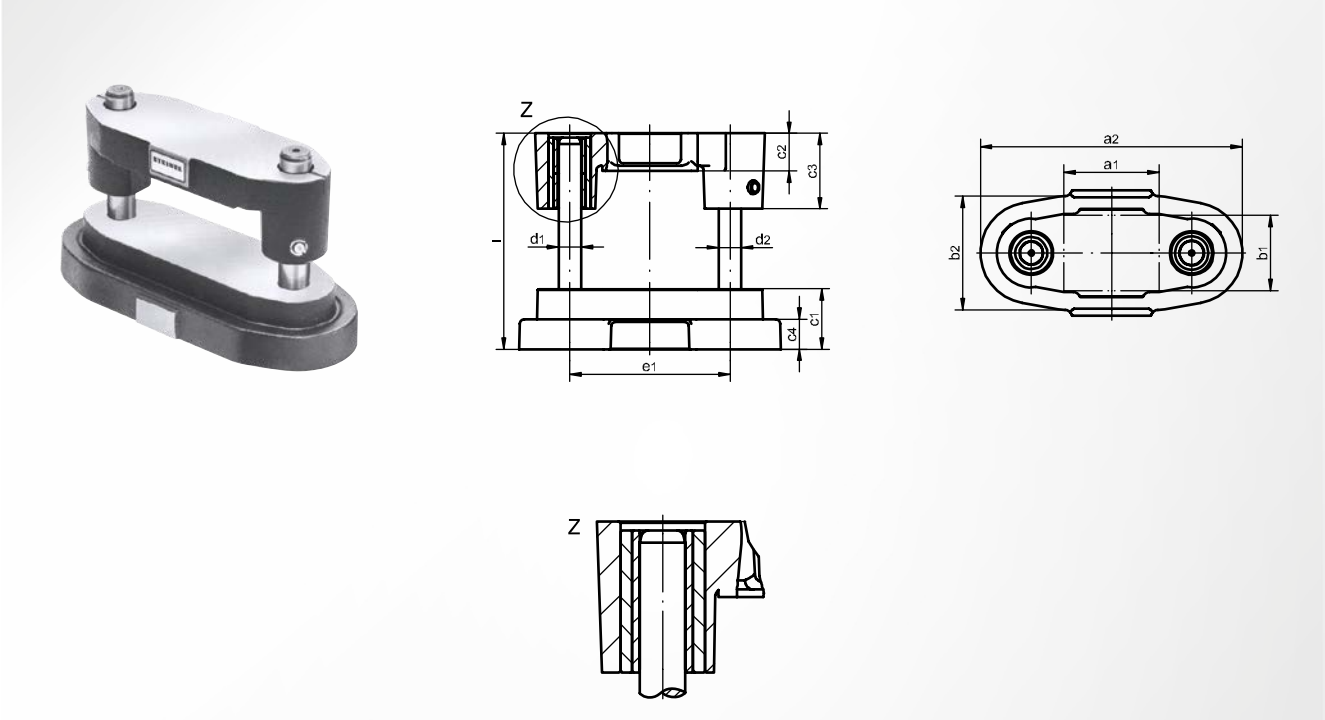

angelehnt an DIN 9812

Werkstoff
Gusseisen mit Lamellengraphit EN-GJL-250

Oberteil
ohne Gewinde

Führungsart
Gleitführung mit Festschmierstoff

Arbeitsfläche
rechteckig

Säulenposition
parallel mittig

a_1 x b_1	a_2	b_2	c_1	c_2	c_3	c_4	d_1 / d_2 x l	e_1	Artikelnummer
63 x 50	177	74	40	25	50	20	15 / 16 x 140	106	ST1206 **063 x 050**
80 x 63	217	93	50	30	63	30	19 / 20 x 160	131	ST1206 **080 x 063**
100 x 63	237	93	50	30	63	30	19 / 20 x 160	151	ST1206 **100 x 063**
100 x 80	263	120	50	30	63	30	24 / 25 x 160	159	ST1206 **100 x 080**
125 x 63	262	93	50	30	63	30	19 / 20 x 160	176	ST1206 **125 x 063**
125 x 80	288	120	50	30	63	30	24 / 25 x 160	184	ST1206 **125 x 080**
125 x 100	288	140	50	40	80	30	24 / 25 x 180	184	ST1206 **125 x 100**
160 x 80	323	120	50	30	63	30	24 / 25 x 160	219	ST1206 **160 x 080**
160 x 100	323	140	50	40	80	30	24 / 25 x 180	219	ST1206 **160 x 100**
160 x 125	345	165	56	40	80	30	30 / 32 x 180	229	ST1206 **160 x 125**
200 x 100	385	140	56	40	80	30	30 / 32 x 180	269	ST1206 **200 x 100**
200 x 125	385	165	56	40	80	30	30 / 32 x 180	269	ST1206 **200 x 125**
200 x 160	385	200	56	50	80	30	30 / 32 x 200	269	ST1206 **200 x 160**
250 x 125	435	165	56	40	80	30	30 / 32 x 180	319	ST1206 **250 x 125**
250 x 160	435	200	56	50	80	30	30 / 32 x 200	319	ST1206 **250 x 160**
250 x 200	479	250	63	50	80	30	38 / 40 x 224	335	ST1206 **250 x 200**
315 x 160	545	210	63	50	80	30	38 / 40 x 224	401	ST1206 **315 x 160**

ST1207 Säulengestell

Oberteil mit Gewinde, Gleitführung mit Festschmierstoff

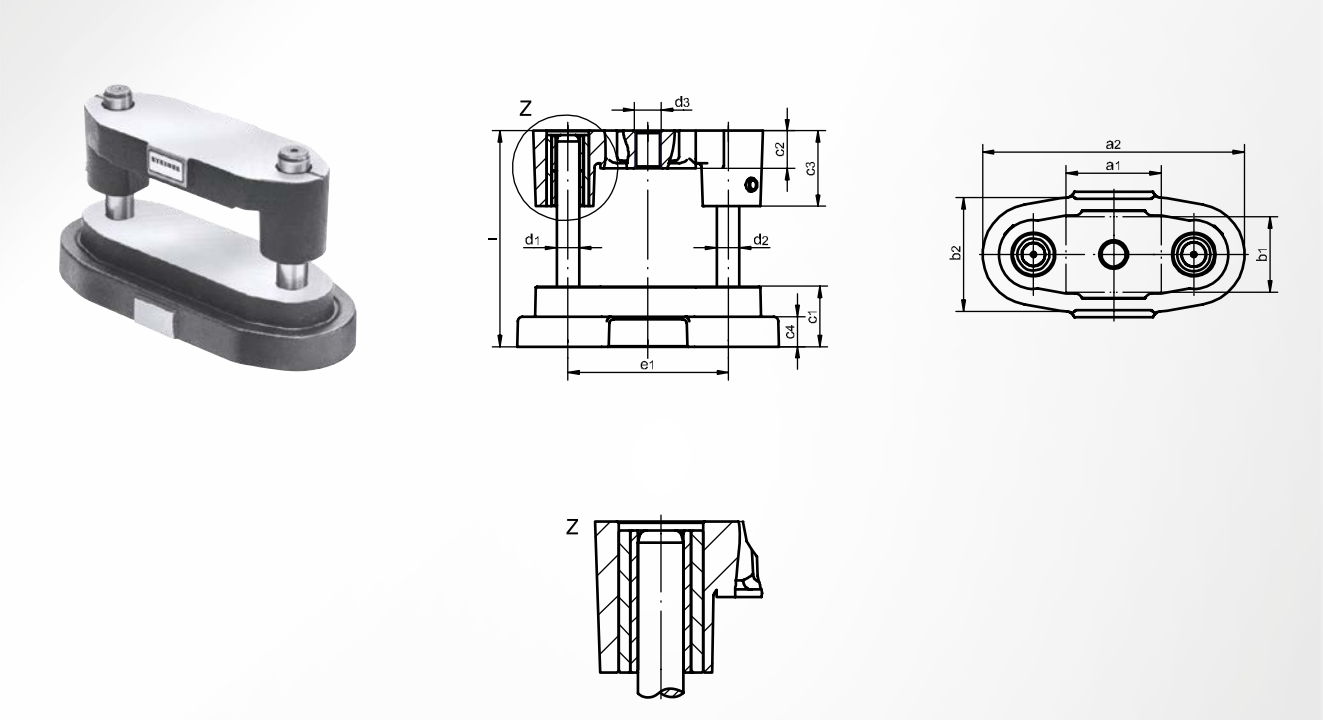

angelehnt an DIN 9812

Werkstoff
Gusseisen mit Lamellengraphit EN-GJL-250

Oberteil
mit Gewinde

Führungsart
Gleitführung mit Festschmierstoff

Arbeitsfläche
rechteckig

Säulenposition
parallel mittig

a_1 x b_1	a_2	b_2	c_1	c_2	c_3	c_4	d_3	d_1 / d_2 x l	e_1	Artikelnummer
63 x 50	177	74	40	25	50	20	M16 x 1,5	15 / 16 x 140	106	ST1207 **063 x 050**
80 x 63	217	93	50	30	63	30	M20 x 1,5	19 / 20 x 160	131	ST1207 **080 x 063**
100 x 63	237	93	50	30	63	30	M20 x 1,5	19 / 20 x 160	151	ST1207 **100 x 063**
100 x 80	263	120	50	30	63	30	M20 x 1,5	24 / 25 x 160	159	ST1207 **100 x 080**
125 x 63	262	93	50	30	63	30	M20 x 1,5	19 / 20 x 160	176	ST1207 **125 x 063**
125 x 80	288	120	50	30	63	30	M20 x 1,5	24 / 25 x 160	184	ST1207 **125 x 080**
125 x 100	288	140	50	40	80	30	M24 x 1,5	24 / 25 x 180	184	ST1207 **125 x 100**
160 x 80	323	120	50	30	63	30	M20 x 1,5	24 / 25 x 160	219	ST1207 **160 x 080**
160 x 100	323	140	50	40	80	30	M24 x 1,5	24 / 25 x 180	219	ST1207 **160 x 100**
160 x 125	345	165	56	40	80	30	M24 x 1,5	30 / 32 x 180	229	ST1207 **160 x 125**
200 x 100	385	140	56	40	80	30	M24 x 1,5	30 / 32 x 180	269	ST1207 **200 x 100**
200 x 125	385	165	56	40	80	30	M24 x 1,5	30 / 32 x 180	269	ST1207 **200 x 125**
200 x 160	385	200	56	50	80	30	M30 x 2	30 / 32 x 200	269	ST1207 **200 x 160**
250 x 125	435	165	56	40	80	30	M24 x 1,5	30 / 32 x 180	319	ST1207 **250 x 125**
250 x 160	435	200	56	50	80	30	M30 x 2	30 / 32 x 200	319	ST1207 **250 x 160**
250 x 200	479	250	63	50	80	30	M30 x 2	38 / 40 x 224	335	ST1207 **250 x 200**
315 x 160	545	210	63	50	80	30	M30 x 2	38 / 40 x 224	401	ST1207 **315 x 160**

ST1401 Säulengestell

Oberteil ohne Gewinde, Gleitführung bronziert

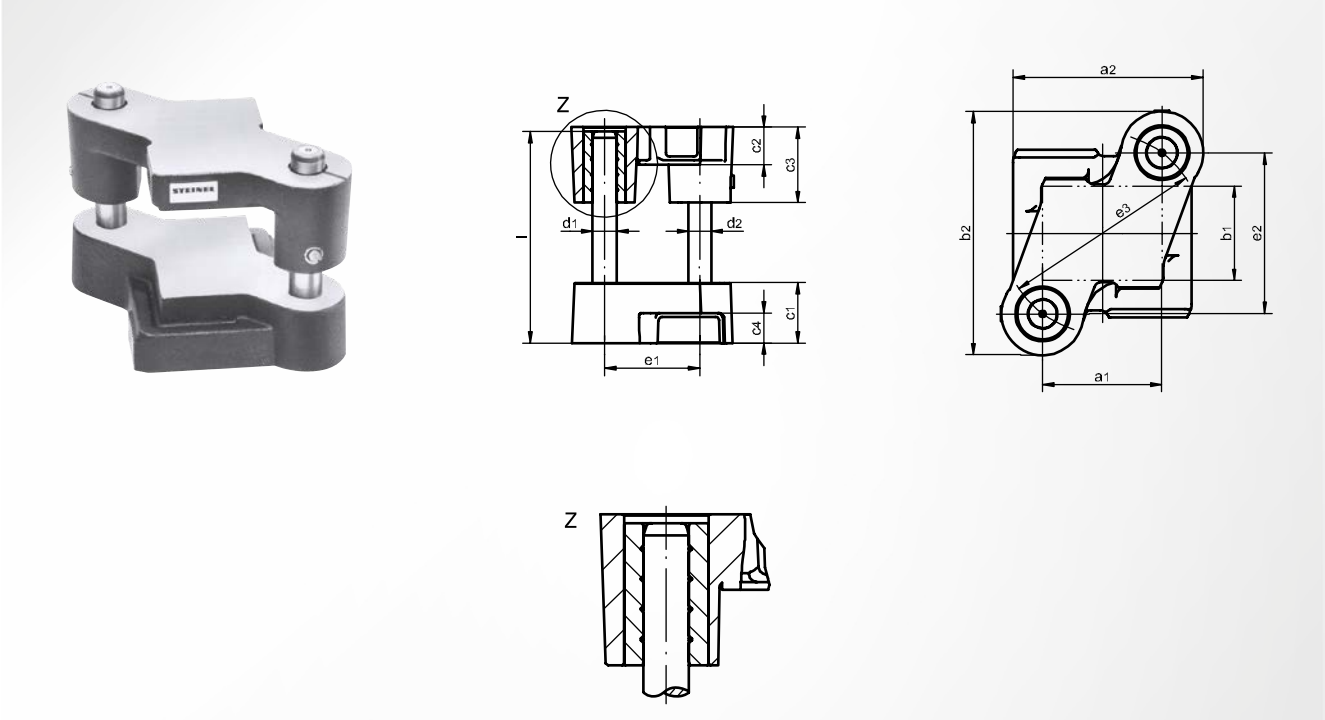

angelehnt an DIN 9819

Werkstoff
Gusseisen mit Lamellengraphit EN-GJL-250

Oberteil
ohne Gewinde

Führungsart
Gleitführung bronziert

Arbeitsfläche
rechteckig

Säulenposition
übereck

a_1 x b_1	a_2	b_2	c_1	c_2	c_3	c_4	d_1 / d_2 x l	e_1	e_2	e_3	Artikelnummer
63 x 50	109	131	40	25	50	20	15 / 16 x 140	63,09	85,2	106,0	ST1401 **063 x 050**
80 x 63	136	164	50	30	63	30	19 / 20 x 160	79,99	108,0	134,4	ST1401 **080 x 063**
100 x 80	164	197	50	30	63	30	24 / 25 x 160	100,00	133,0	166,4	ST1401 **100 x 080**
125 x 80	189	197	50	30	63	30	24 / 25 x 160	124,97	133,0	182,5	ST1401 **125 x 080**
125 x 100	189	217	50	40	80	30	24 / 25 x 180	125,05	153,0	197,6	ST1401 **125 x 100**
160 x 100	225	227	50	40	80	30	24 / 25 x 180	160,85	163,0	229,0	ST1401 **160 x 100**
160 x 125	236	268	56	40	80	30	30 / 32 x 180	160,11	192,0	250,0	ST1401 **160 x 125**
200 x 100	276	239	56	40	80	30	30 / 32 x 180	199,99	163,0	258,0	ST1401 **200 x 100**
200 x 125	276	264	56	40	80	30	30 / 32 x 180	200,01	188,0	274,5	ST1401 **200 x 125**
200 x 160	275	299	56	50	80	30	30 / 32 x 200	198,72	222,6	298,4	ST1401 **200 x 160**
250 x 125	326	264	56	40	80	30	30 / 32 x 180	250,00	188,0	312,8	ST1401 **250 x 125**
250 x 160	326	299	56	50	80	30	30 / 32 x 200	249,99	223,0	335,0	ST1401 **250 x 160**
250 x 200	340	370	63	50	80	30	38 / 40 x 224	250,05	280,0	375,4	ST1401 **250 x 200**

ST1402 Säulengestell

Oberteil ohne Gewinde, Kugelführung

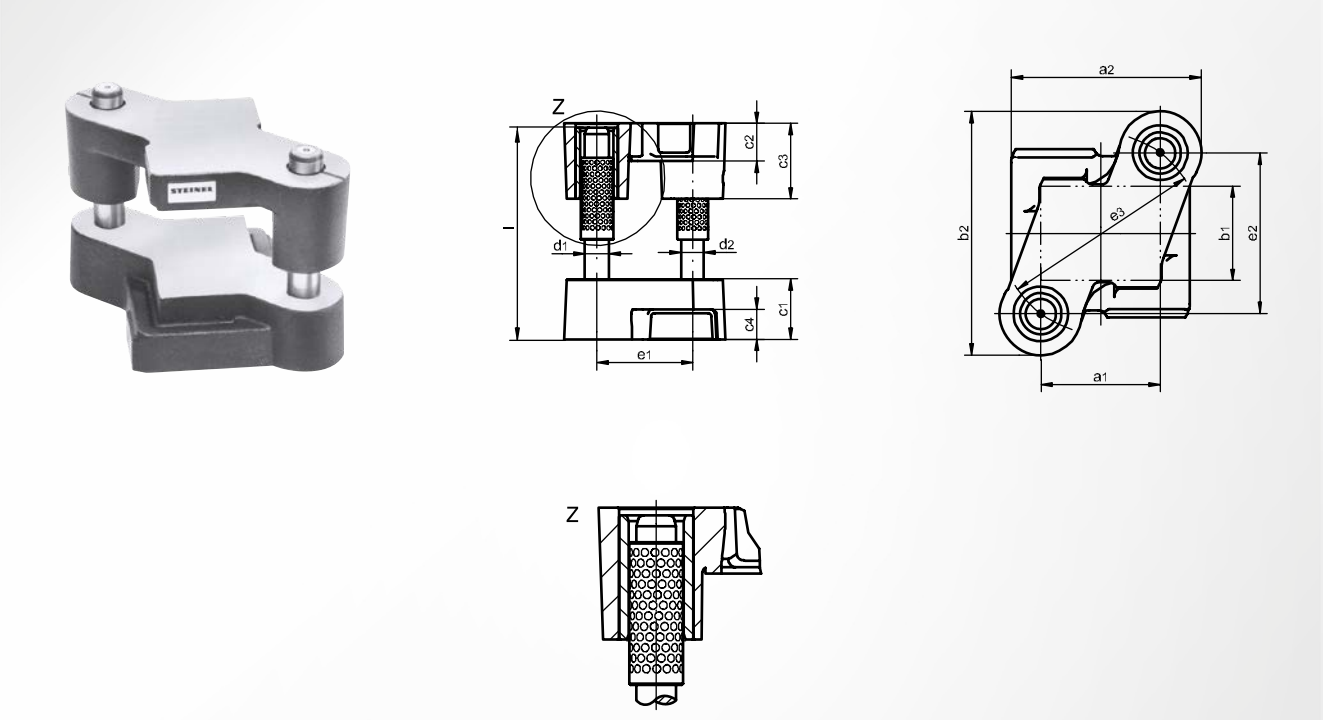

angelehnt an DIN 9819

Werkstoff
Gusseisen mit Lamellengraphit EN-GJL-250

Oberteil
ohne Gewinde

Führungsart
Kugelführung

Arbeitsfläche
rechteckig

Säulenposition
übereck

a_1 x b_1	a_2	b_2	c_1	c_2	c_3	c_4	d_1 / d_2 x l	e_1	e_2	e_3	Artikelnummer
63 x 50	109	131	40	25	50	20	15 / 16 x 140	63,09	85,2	106,0	ST1402 **063 x 050**
80 x 63	136	164	50	30	63	30	19 / 20 x 160	79,99	108,0	134,4	ST1402 **080 x 063**
100 x 80	164	197	50	30	63	30	24 / 25 x 160	100,00	133,0	166,4	ST1402 **100 x 080**
125 x 80	189	197	50	30	63	30	24 / 25 x 160	124,97	133,0	182,5	ST1402 **125 x 080**
125 x 100	189	217	50	40	80	30	24 / 25 x 180	125,05	153,0	197,6	ST1402 **125 x 100**
160 x 100	225	227	50	40	80	30	24 / 25 x 180	160,85	163,0	229,0	ST1402 **160 x 100**
160 x 125	236	268	56	40	80	30	30 / 32 x 180	160,11	192,0	250,0	ST1402 **160 x 125**
200 x 100	276	239	56	40	80	30	30 / 32 x 180	199,99	163,0	258,0	ST1402 **200 x 100**
200 x 125	276	264	56	40	80	30	30 / 32 x 180	200,01	188,0	274,5	ST1402 **200 x 125**
200 x 160	275	299	56	50	80	30	30 / 32 x 200	198,72	222,6	298,4	ST1402 **200 x 160**
250 x 125	326	264	56	40	80	30	30 / 32 x 180	250,00	188,0	312,8	ST1402 **250 x 125**
250 x 160	326	299	56	50	80	30	30 / 32 x 200	249,99	223,0	335,0	ST1402 **250 x 160**
250 x 200	340	370	63	50	80	30	38 / 40 x 224	250,05	280,0	375,4	ST1402 **250 x 200**

ST1404 Säulengestell

Oberteil mit Gewinde, Gleitführung bronziert

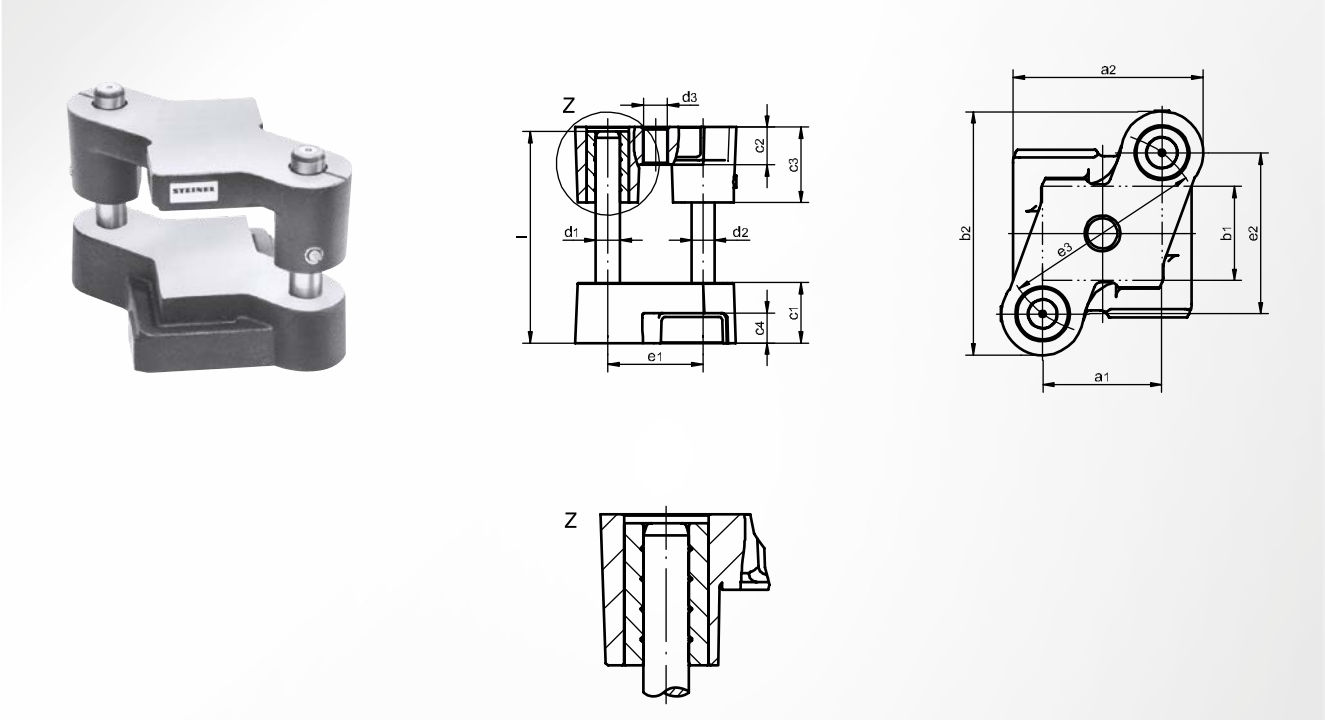

angelehnt an DIN 9819

Werkstoff
Gusseisen mit Lamellengraphit EN-GJL-250

Oberteil
mit Gewinde

Führungsart
Gleitführung bronziert

Arbeitsfläche
rechteckig

Säulenposition
übereck

a_1 x b_1	a_2	b_2	c_1	c_2	c_3	c_4	d_3	d_1 / d_2 x l	e_1	e_2	e_3	Artikelnummer
63 x 50	109	131	40	25	50	20	M16 x 1,5	15 / 16 x 140	63,09	85,2	106,0	ST1404 **063 x 050**
80 x 63	136	164	50	30	63	30	M20 x 1,5	19 / 20 x 160	79,99	108,0	134,4	ST1404 **080 x 063**
100 x 80	164	197	50	30	63	30	M20 x 1,5	24 / 25 x 160	100,00	133,0	166,4	ST1404 **100 x 080**
125 x 80	189	197	50	30	63	30	M20 x 1,5	24 / 25 x 160	124,97	133,0	182,5	ST1404 **125 x 080**
125 x 100	189	217	50	40	80	30	M24 x 1,5	24 / 25 x 180	125,05	153,0	197,6	ST1404 **125 x 100**
160 x 100	225	227	50	40	80	30	M24 x 1,5	24 / 25 x 180	160,85	163,0	229,0	ST1404 **160 x 100**
160 x 125	236	268	56	40	80	30	M24 x 1,5	30 / 32 x 180	160,11	192,0	250,0	ST1404 **160 x 125**
200 x 100	276	239	56	40	80	30	M24 x 1,5	30 / 32 x 180	199,99	163,0	258,0	ST1404 **200 x 100**
200 x 125	276	264	56	40	80	30	M24 x 1,5	30 / 32 x 180	200,01	188,0	274,5	ST1404 **200 x 125**
200 x 160	275	299	56	50	80	30	M30 x 2	30 / 32 x 200	198,72	222,6	298,4	ST1404 **200 x 160**
250 x 125	326	264	56	40	80	30	M24 x 1,5	30 / 32 x 180	250,00	188,0	312,8	ST1404 **250 x 125**
250 x 160	326	299	56	50	80	30	M30 x 2	30 / 32 x 200	249,99	223,0	335,0	ST1404 **250 x 160**
250 x 200	340	370	63	50	80	30	M30 x 2	38 / 40 x 224	250,05	280,0	375,4	ST1404 **250 x 200**

ST1405 Säulengestell

Oberteil mit Gewinde, Kugelführung

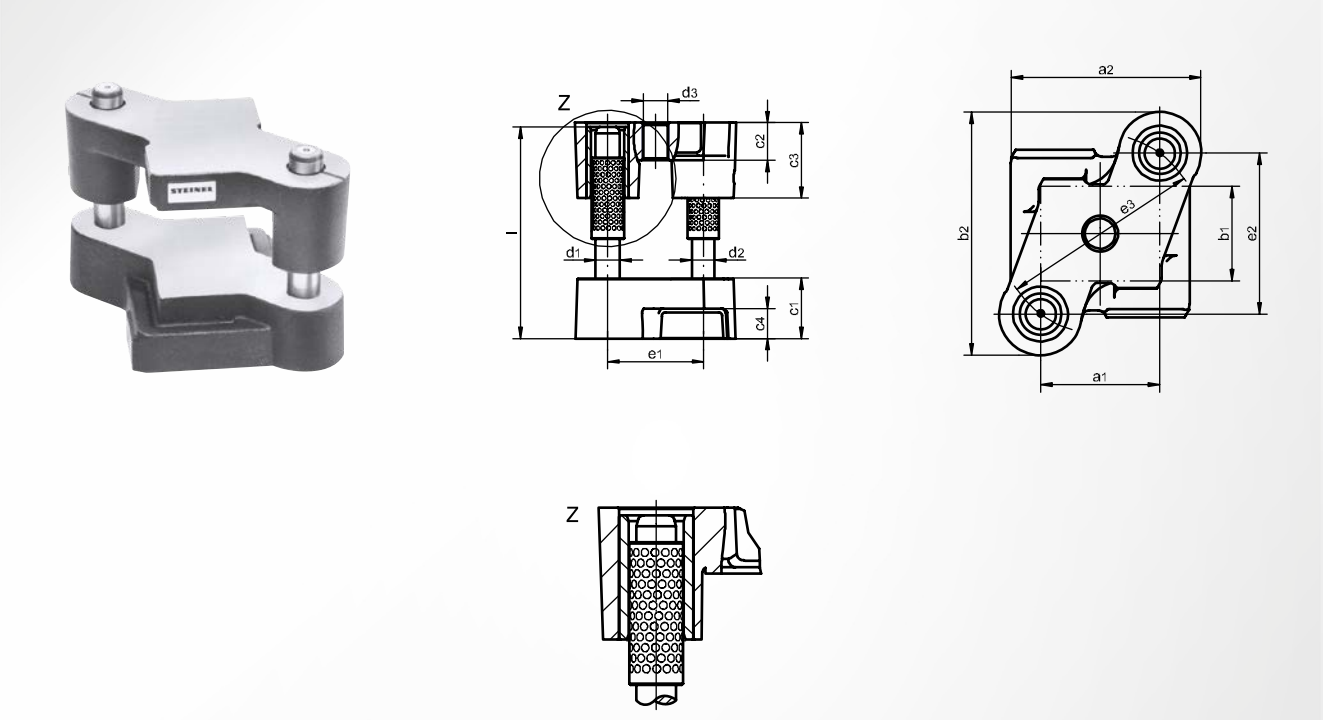

angelehnt an DIN 9819

Werkstoff
Gusseisen mit Lamellengraphit EN-GJL-250

Oberteil
mit Gewinde

Führungsart
Kugelführung

Arbeitsfläche
rechteckig

Säulenposition
übereck

a_1 x b_1	a_2	b_2	c_1	c_2	c_3	c_4	d_3	d_1 / d_2 x l	e_1	e_2	e_3	Artikelnummer
63 x 50	109	131	40	25	50	20	M16 x 1,5	15 / 16 x 140	63,09	85,2	106,0	ST1405 **063 x 050**
80 x 63	136	164	50	30	63	30	M20 x 1,5	19 / 20 x 160	79,99	108,0	134,4	ST1405 **080 x 063**
100 x 80	164	197	50	30	63	30	M20 x 1,5	24 / 25 x 160	100,00	133,0	166,4	ST1405 **100 x 080**
125 x 80	189	197	50	30	63	30	M20 x 1,5	24 / 25 x 160	124,97	133,0	182,5	ST1405 **125 x 080**
125 x 100	189	217	50	40	80	30	M24 x 1,5	24 / 25 x 180	125,05	153,0	197,6	ST1405 **125 x 100**
160 x 100	225	227	50	40	80	30	M24 x 1,5	24 / 25 x 180	160,85	163,0	229,0	ST1405 **160 x 100**
160 x 125	236	268	56	40	80	30	M24 x 1,5	30 / 32 x 180	160,11	192,0	250,0	ST1405 **160 x 125**
200 x 100	276	239	56	40	80	30	M24 x 1,5	30 / 32 x 180	199,99	163,0	258,0	ST1405 **200 x 100**
200 x 125	276	264	56	40	80	30	M24 x 1,5	30 / 32 x 180	200,01	188,0	274,5	ST1405 **200 x 125**
200 x 160	275	299	56	50	80	30	M30 x 2	30 / 32 x 200	198,72	222,6	298,4	ST1405 **200 x 160**
250 x 125	326	264	56	40	80	30	M24 x 1,5	30 / 32 x 180	250,00	188,0	312,8	ST1405 **250 x 125**
250 x 160	326	299	56	50	80	30	M30 x 2	30 / 32 x 200	249,99	223,0	335,0	ST1405 **250 x 160**
250 x 200	340	370	63	50	80	30	M30 x 2	38 / 40 x 224	250,05	280,0	375,4	ST1405 **250 x 200**

ST1406 Säulengestell

Oberteil ohne Gewinde, Gleitführung mit Festschmierstoff

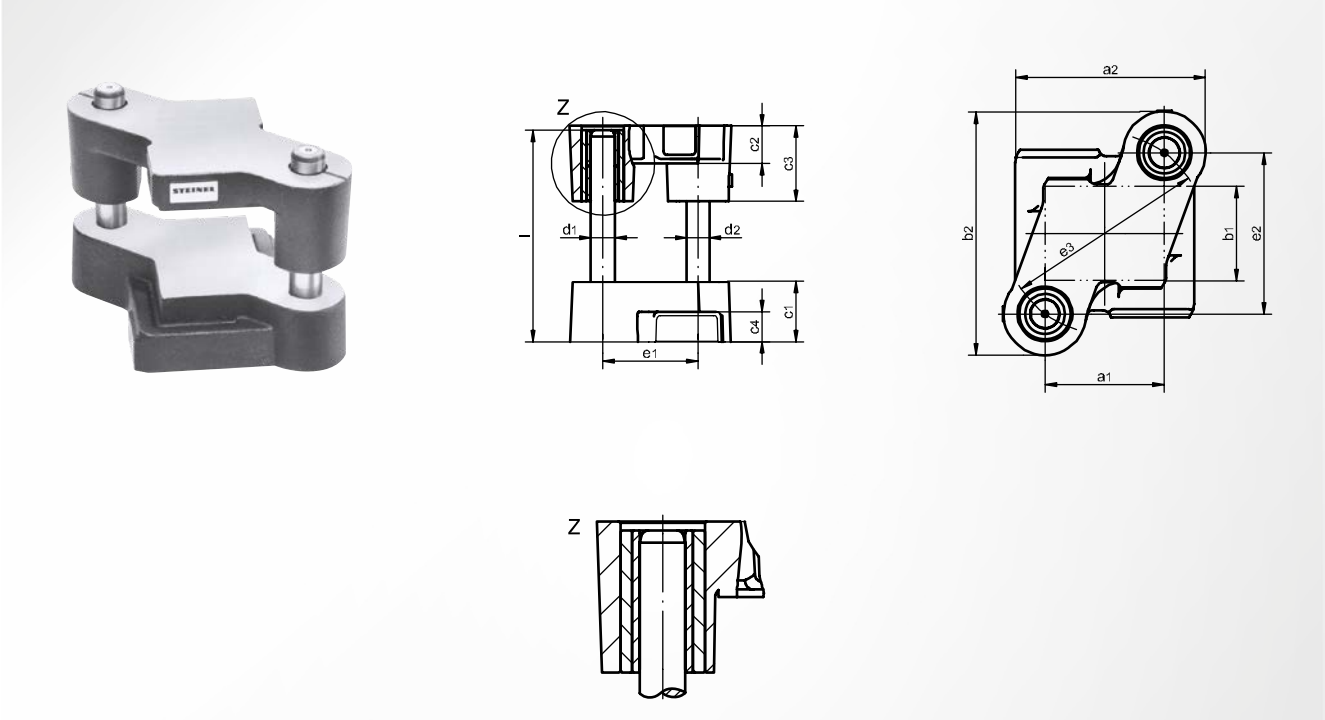

angelehnt an DIN 9819

Werkstoff
Gusseisen mit Lamellengraphit EN-GJL-250

Oberteil
ohne Gewinde

Führungsart
Gleitführung mit Festschmierstoff

Arbeitsfläche
rechteckig

Säulenposition
übereck

a_1 x b_1	a_2	b_2	c_1	c_2	c_3	c_4	d_1 / d_2 x l	e_1	e_2	e_3	Artikelnummer
63 x 50	109	131	40	25	50	20	15 / 16 x 140	63,09	85,2	106,0	ST1406 **063 x 050**
80 x 63	136	164	50	30	63	30	19 / 20 x 160	79,99	108,0	134,4	ST1406 **080 x 063**
100 x 80	164	197	50	30	63	30	24 / 25 x 160	100,00	133,0	166,4	ST1406 **100 x 080**
125 x 80	189	197	50	30	63	30	24 / 25 x 160	124,97	133,0	182,5	ST1406 **125 x 080**
125 x 100	189	217	50	40	80	30	24 / 25 x 180	125,05	153,0	197,6	ST1406 **125 x 100**
160 x 100	225	227	50	40	80	30	24 / 25 x 180	160,85	163,0	229,0	ST1406 **160 x 100**
160 x 125	236	268	56	40	80	30	30 / 32 x 180	160,11	192,0	250,0	ST1406 **160 x 125**
200 x 100	276	239	56	40	80	30	30 / 32 x 180	199,99	163,0	258,0	ST1406 **200 x 100**
200 x 125	276	264	56	40	80	30	30 / 32 x 180	200,01	188,0	274,5	ST1406 **200 x 125**
200 x 160	275	299	56	50	80	30	30 / 32 x 200	198,72	222,6	298,4	ST1406 **200 x 160**
250 x 125	326	264	56	40	80	30	30 / 32 x 180	250,00	188,0	312,8	ST1406 **250 x 125**
250 x 160	326	299	56	50	80	30	30 / 32 x 200	249,99	223,0	335,0	ST1406 **250 x 160**
250 x 200	340	370	63	50	80	30	38 / 40 x 224	250,05	280,0	375,4	ST1406 **250 x 200**

ST1407 Säulengestell

Oberteil mit Gewinde, Gleitführung mit Festschmierstoff

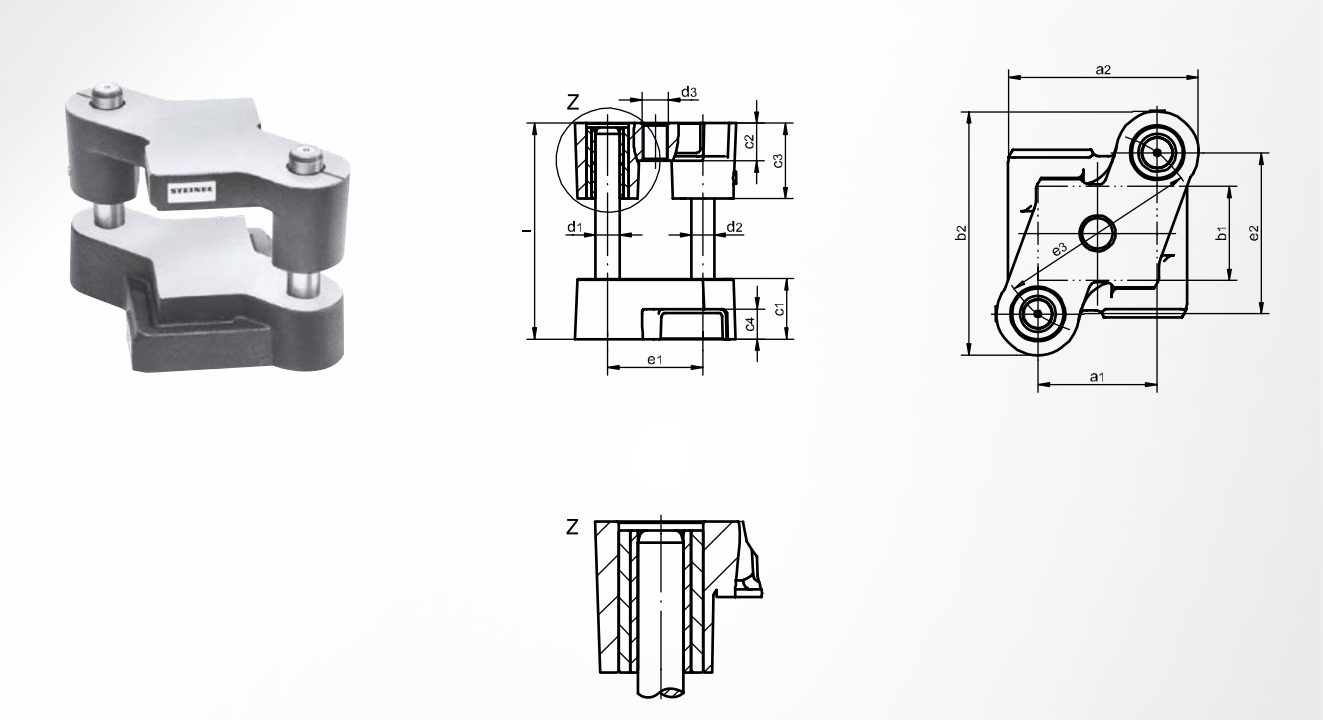

angelehnt an DIN 9819

Werkstoff
Gusseisen mit Lamellengraphit EN-GJL-250

Oberteil
mit Gewinde

Führungsart
Gleitführung mit Festschmierstoff

Arbeitsfläche
rechteckig

Säulenposition
übereck

a_1 x b_1	a_2	b_2	c_1	c_2	c_3	c_4	d_3	d_1 / d_2 x l	e_1	e_2	e_3	Artikelnummer
63 x 50	109	131	40	25	50	20	M16 x 1,5	15 / 16 x 140	63,09	85,2	106,0	ST1407 **063 x 050**
80 x 63	136	164	50	30	63	30	M20 x 1,5	19 / 20 x 160	79,99	108,0	134,4	ST1407 **080 x 063**
100 x 80	164	197	50	30	63	30	M20 x 1,5	24 / 25 x 160	100,00	133,0	166,4	ST1407 **100 x 080**
125 x 80	189	197	50	30	63	30	M20 x 1,5	24 / 25 x 160	124,97	133,0	182,5	ST1407 **125 x 080**
125 x 100	189	217	50	40	80	30	M24 x 1,5	24 / 25 x 180	125,05	153,0	197,6	ST1407 **125 x 100**
160 x 100	225	227	50	40	80	30	M24 x 1,5	24 / 25 x 180	160,85	163,0	229,0	ST1407 **160 x 100**
160 x 125	236	268	56	40	80	30	M24 x 1,5	30 / 32 x 180	160,11	192,0	250,0	ST1407 **160 x 125**
200 x 100	276	239	56	40	80	30	M24 x 1,5	30 / 32 x 180	199,99	163,0	258,0	ST1407 **200 x 100**
200 x 125	276	264	56	40	80	30	M24 x 1,5	30 / 32 x 180	200,01	188,0	274,5	ST1407 **200 x 125**
200 x 160	275	299	56	50	80	30	M30 x 2	30 / 32 x 200	198,72	222,6	298,4	ST1407 **200 x 160**
250 x 125	326	264	56	40	80	30	M24 x 1,5	30 / 32 x 180	250,00	188,0	312,8	ST1407 **250 x 125**
250 x 160	326	299	56	50	80	30	M30 x 2	30 / 32 x 200	249,99	223,0	335,0	ST1407 **250 x 160**
250 x 200	340	370	63	50	80	30	M30 x 2	38 / 40 x 224	250,05	280,0	375,4	ST1407 **250 x 200**

ST1601 Säulengestell

Oberteil ohne Gewinde, Gleitführung bronziert

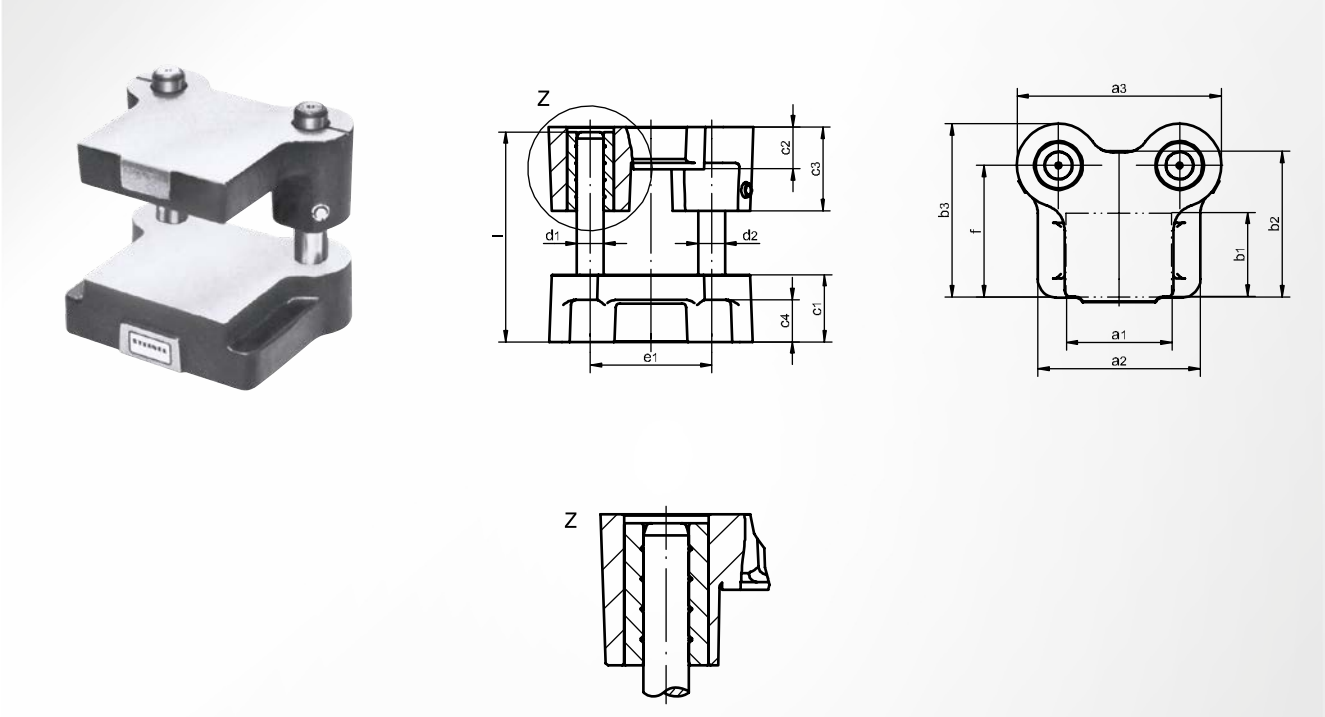

angelehnt an DIN 9822 / Form C

Werkstoff
Gusseisen mit Lamellengraphit EN-GJL-250

Oberteil
ohne Gewinde

Führungsart
Gleitführung bronziert

Arbeitsfläche
rechteckig

Säulenposition
hinten stehend

a_1 x b_1	a_2	a_3	b_2	b_3	c_1	c_2	c_3	c_4	d_1 x l	e_1	f	Artikelnummer
50 x 40	84	118	69	87	36	20	50	20	16 x 112	72	62	ST1601 **050 x 040**
63 x 50	97	118	84	102	40	25	50	25	16 x 125	72	77	ST1601 **063 x 050**
80 x 50	114	126	84	102	40	25	50	25	16 x 125	80	77	ST1601 **080 x 050**
80 x 63	123	136	104	125	45	32	63	30	19 x 140	80	95	ST1601 **080 x 063**
100 x 63	143	156	104	125	45	32	63	30	19 x 140	100	95	ST1601 **100 x 063**
100 x 80	143	164	130	151	50	32	80	30	25 x 160	100	117	ST1601 **100 x 080**
125 x 63	168	181	104	125	45	32	63	30	19 x 140	125	95	ST1601 **125 x 063**
125 x 80	168	189	130	151	50	32	80	30	25 x 160	125	117	ST1601 **125 x 080**
125 x 100	168	201	155	182	56	40	96	30	32 x 180	125	142	ST1601 **125 x 100**
160 x 80	203	224	130	151	50	32	80	30	25 x 160	160	117	ST1601 **160 x 080**
160 x 100	203	236	155	182	56	40	96	30	32 x 180	160	142	ST1601 **160 x 100**
160 x 125	203	236	180	207	56	40	96	30	32 x 180	160	167	ST1601 **160 x 125**
200 x 100	243	276	155	182	56	40	96	30	32 x 180	200	142	ST1601 **200 x 100**
200 x 125	243	276	180	207	56	40	96	30	32 x 180	200	167	ST1601 **200 x 125**
200 x 160	253	288	227	259	63	50	121	30	40 x 200	200	213	ST1601 **200 x 160**
250 x 125	293	326	180	207	56	40	96	30	32 x 180	250	167	ST1601 **250 x 125**
250 x 160	303	338	227	259	63	50	121	30	40 x 200	250	213	ST1601 **250 x 160**
250 x 200	303	352	266	303	63	50	121	30	50 x 224	250	250	ST1601 **250 x 200**
315 x 250	368	412	321	355	63	50	121	30	50 x 224	310	302	ST1601 **315 x 250**

ST1602 Säulengestell

Oberteil ohne Gewinde, Kugelführung

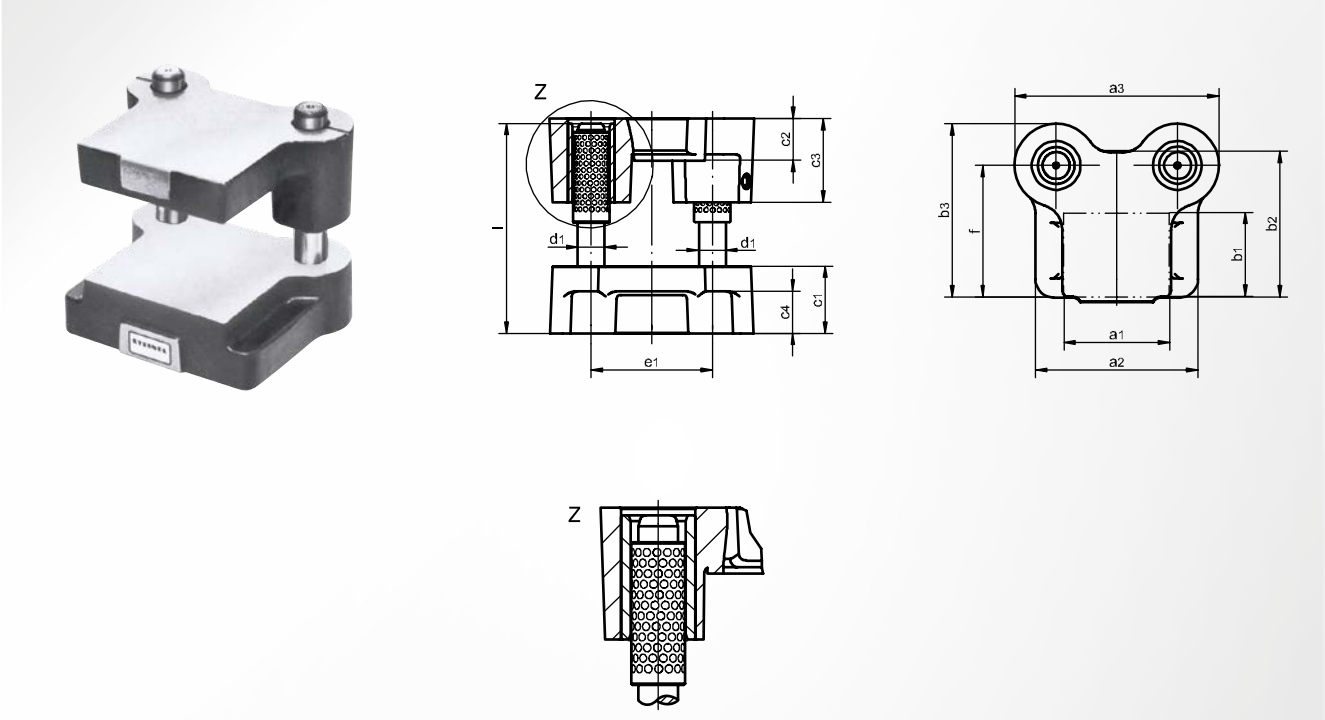

angelehnt an DIN 9822 / Form C

Werkstoff
Gusseisen mit Lamellengraphit EN-GJL-250

Oberteil
ohne Gewinde

Führungsart
Kugelführung

Arbeitsfläche
rechteckig

Säulenposition
hinten stehend

a_1 x b_1	a_2	a_3	b_2	b_3	c_1	c_2	c_3	c_4	d_1 x l	e_1	f	Artikelnummer
50 x 40	84	118	69	87	36	20	50	20	16 x 112	72	62	ST1602 **050 x 040**
63 x 50	97	118	84	102	40	25	50	25	16 x 125	72	77	ST1602 **063 x 050**
80 x 50	114	126	84	102	40	25	50	25	16 x 125	80	77	ST1602 **080 x 050**
80 x 63	123	136	104	125	45	32	63	30	19 x 140	80	95	ST1602 **080 x 063**
100 x 63	143	156	104	125	45	32	63	30	19 x 140	100	95	ST1602 **100 x 063**
100 x 80	143	164	130	151	50	32	80	30	25 x 160	100	117	ST1602 **100 x 080**
125 x 63	168	181	104	125	45	32	63	30	19 x 140	125	95	ST1602 **125 x 063**
125 x 80	168	189	130	151	50	32	80	30	25 x 160	125	117	ST1602 **125 x 080**
125 x 100	168	201	155	182	56	40	96	30	32 x 180	125	142	ST1602 **125 x 100**
160 x 80	203	224	130	151	50	32	80	30	25 x 160	160	117	ST1602 **160 x 080**
160 x 100	203	236	155	182	56	40	96	30	32 x 180	160	142	ST1602 **160 x 100**
160 x 125	203	236	180	207	56	40	96	30	32 x 180	160	167	ST1602 **160 x 125**
200 x 100	243	276	155	182	56	40	96	30	32 x 180	200	142	ST1602 **200 x 100**
200 x 125	243	276	180	207	56	40	96	30	32 x 180	200	167	ST1602 **200 x 125**
200 x 160	253	288	227	259	63	50	121	30	40 x 200	200	213	ST1602 **200 x 160**
250 x 125	293	326	180	207	56	40	96	30	32 x 180	250	167	ST1602 **250 x 125**
250 x 160	303	338	227	259	63	50	121	30	40 x 200	250	213	ST1602 **250 x 160**
250 x 200	303	352	266	303	63	50	121	30	50 x 224	250	250	ST1602 **250 x 200**
315 x 250	368	412	321	355	63	50	121	30	50 x 224	310	302	ST1602 **315 x 250**

ST1606 Säulengestell

Oberteil ohne Gewinde, Gleitführung mit Festschmierstoff

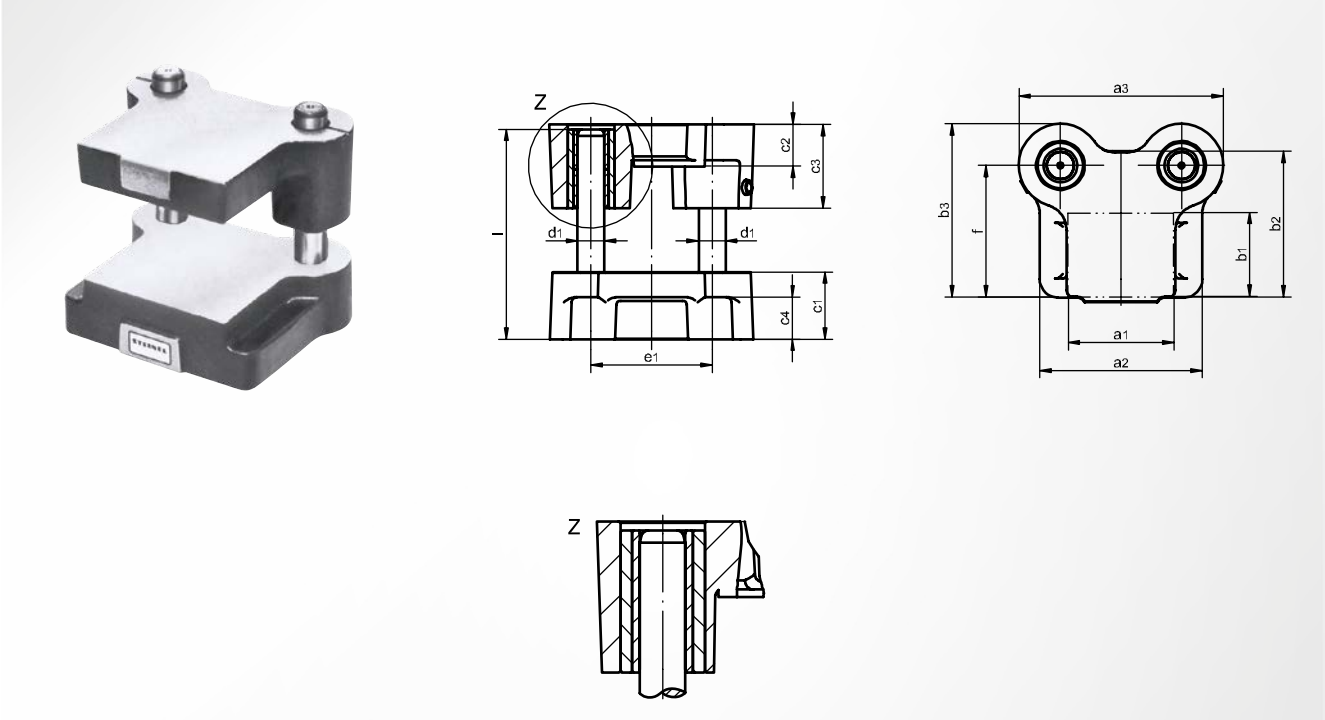

angelehnt an DIN 9822 / Form C

Werkstoff
Gusseisen mit Lamellengraphit EN-GJL-250

Oberteil
ohne Gewinde

Führungsart
Gleitführung mit Festschmierstoff

Arbeitsfläche
rechteckig

Säulenposition
hinten stehend

a_1 x b_1	a_2	a_3	b_2	b_3	c_1	c_2	c_3	c_4	d_1 x l	e_1	f	Artikelnummer
50 x 40	84	118	69	87	36	20	50	20	16 x 112	72	62	ST1606 **050 x 040**
63 x 50	97	118	84	102	40	25	50	25	16 x 125	72	77	ST1606 **063 x 050**
80 x 50	114	126	84	102	40	25	50	25	16 x 125	80	77	ST1606 **080 x 050**
80 x 63	123	136	104	125	45	32	63	30	19 x 140	80	95	ST1606 **080 x 063**
100 x 63	143	156	104	125	45	32	63	30	19 x 140	100	95	ST1606 **100 x 063**
100 x 80	143	164	130	151	50	32	80	30	25 x 160	100	117	ST1606 **100 x 080**
125 x 63	168	181	104	125	45	32	63	30	19 x 140	125	95	ST1606 **125 x 063**
125 x 80	168	189	130	151	50	32	80	30	25 x 160	125	117	ST1606 **125 x 080**
125 x 100	168	201	155	182	56	40	96	30	32 x 180	125	142	ST1606 **125 x 100**
160 x 80	203	224	130	151	50	32	80	30	25 x 160	160	117	ST1606 **160 x 080**
160 x 100	203	236	155	182	56	40	96	30	32 x 180	160	142	ST1606 **160 x 100**
160 x 125	203	236	180	207	56	40	96	30	32 x 180	160	167	ST1606 **160 x 125**
200 x 100	243	276	155	182	56	40	96	30	32 x 180	200	142	ST1606 **200 x 100**
200 x 125	243	276	180	207	56	40	96	30	32 x 180	200	167	ST1606 **200 x 125**
200 x 160	253	288	227	259	63	50	121	30	40 x 200	200	213	ST1606 **200 x 160**
250 x 125	293	326	180	207	56	40	96	30	32 x 180	250	167	ST1606 **250 x 125**
250 x 160	303	338	227	259	63	50	121	30	40 x 200	250	213	ST1606 **250 x 160**
250 x 200	303	352	266	303	63	50	121	30	50 x 224	250	250	ST1606 **250 x 200**
315 x 250	368	412	321	355	63	50	121	30	50 x 224	310	302	ST1606 **315 x 250**

ST1701 Säulengestell

Oberteil ohne Gewinde, Gleitführung bronziert

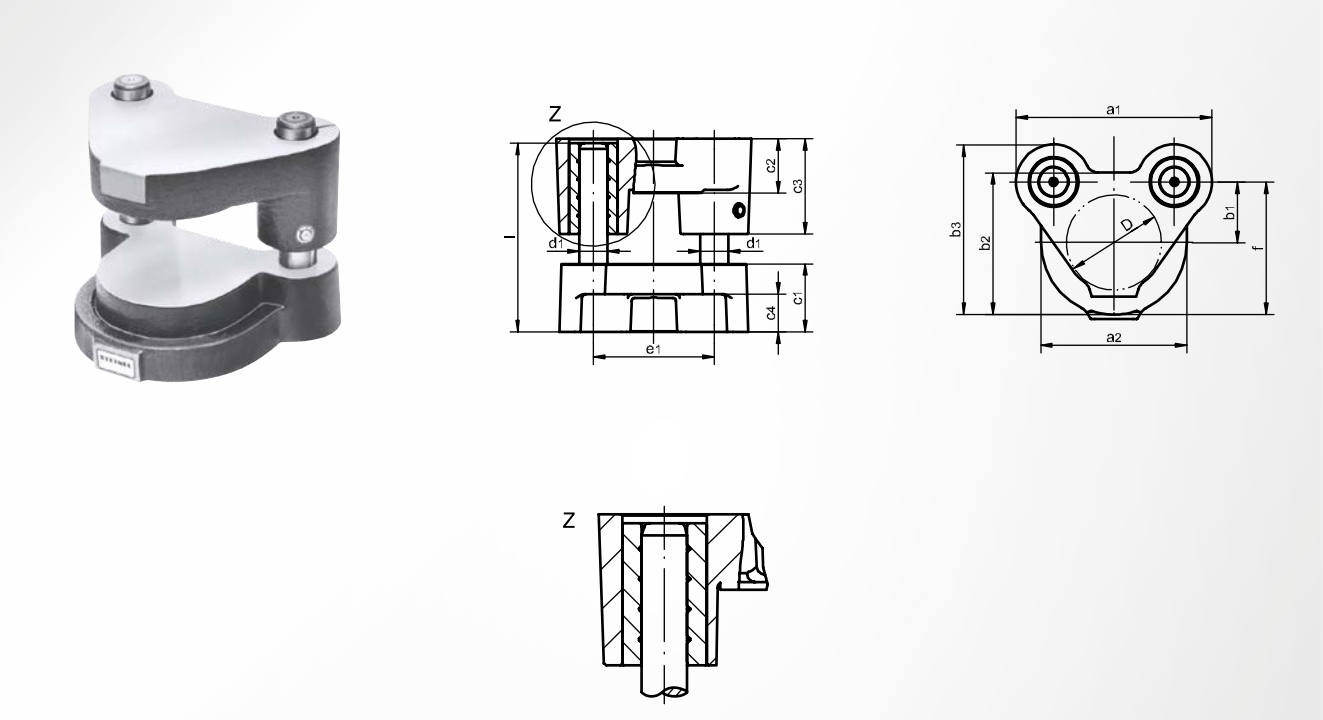

Werkstoff
Gusseisen mit Lamellengraphit EN-GJL-250

Arbeitsfläche
rund

Oberteil
ohne Gewinde

Säulenposition
hinten stehend

Führungsart
Gleitführung bronziert

D	a_1	a_2	b_1	b_2	b_3	c_1	c_2	c_3	c_4	d_1 x l	e_1	f	Artikelnummer
63	136	95	40	92	115	45	32	63	25	19 x 125	80	87	ST1701 **063**
80	164	112	50	112	138	50	32	63	30	25 x 140	100	106	ST1701 **080**
100	189	138	56	134	157	56	40	80	30	25 x 160	125	125	ST1701 **100**
125	236	168	63	164	185	56	40	80	30	32 x 180	160	147	ST1701 **125**
160	288	204	80	202	226	56	50	100	30	40 x 200	200	182	ST1701 **160**
180	307	224	85	222	241	63	50	100	30	40 x 200	219	197	ST1701 **180**

ST1702 Säulengestell

Oberteil ohne Gewinde, Kugelführung

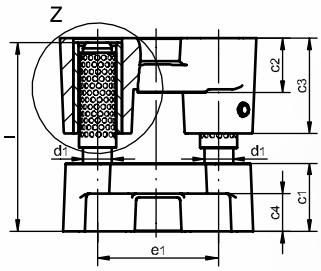

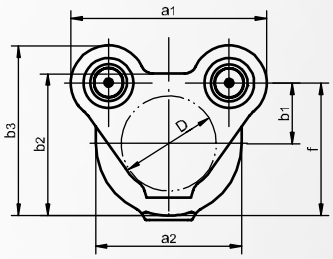

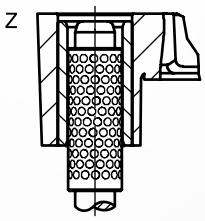

Werkstoff
Gusseisen mit Lamellengraphit EN-GJL-250

Arbeitsfläche
rund

Oberteil
ohne Gewinde

Säulenposition
hinten stehend

Führungsart
Kugelführung

D	a_1	a_2	b_1	b_2	b_3	c_1	c_2	c_3	c_4	d_1 x l	e_1	f	Artikelnummer
63	136	95	40	92	115	45	32	63	25	19 x 125	80	87	ST1702 **063**
80	164	112	50	112	138	50	32	63	30	25 x 140	100	106	ST1702 **080**
100	189	138	56	134	157	56	40	80	30	25 x 160	125	125	ST1702 **100**
125	236	168	63	164	185	56	40	80	30	32 x 180	160	147	ST1702 **125**
160	288	204	80	202	226	56	50	100	30	40 x 200	200	182	ST1702 **160**
180	307	224	85	222	241	63	50	100	30	40 x 200	219	197	ST1702 **180**

ST1706 Säulengestell

Oberteil ohne Gewinde, Gleitführung mit Festschmierstoff

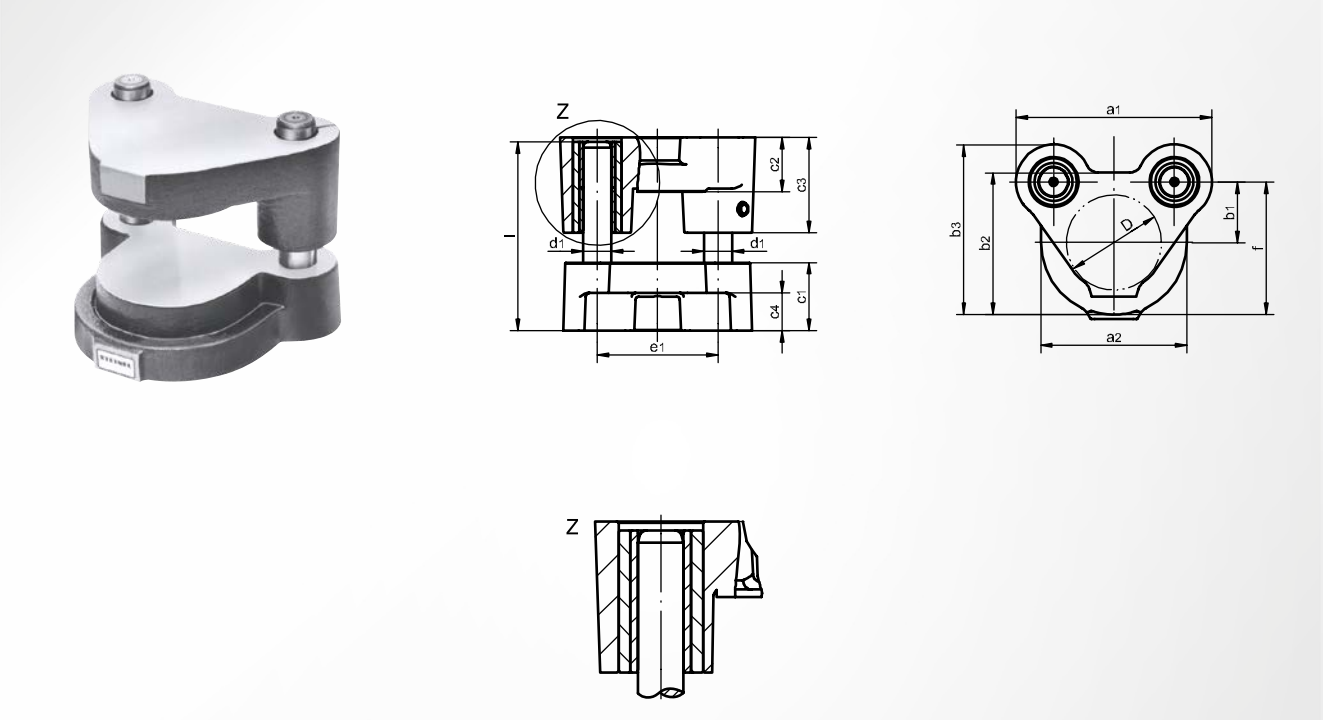

Werkstoff
Gusseisen mit Lamellengraphit EN-GJL-250

Arbeitsfläche
rund

Oberteil
ohne Gewinde

Säulenposition
hinten stehend

Führungsart
Gleitführung mit Festschmierstoff

D	a_1	a_2	b_1	b_2	b_3	c_1	c_2	c_3	c_4	d_1 x l	e_1	f	Artikelnummer
63	136	95	40	92	115	45	32	63	25	19 x 125	80	87	ST1706 **063**
80	164	112	50	112	138	50	32	63	30	25 x 140	100	106	ST1706 **080**
100	189	138	56	134	157	56	40	80	30	25 x 160	125	125	ST1706 **100**
125	236	168	63	164	185	56	40	80	30	32 x 180	160	147	ST1706 **125**
160	288	204	80	202	226	56	50	100	30	40 x 200	200	182	ST1706 **160**
180	307	224	85	222	241	63	50	100	30	40 x 200	219	197	ST1706 **180**

ST2001 Säulengestell

dickes Oberteil ohne Gewinde, Gleitführung bronziert

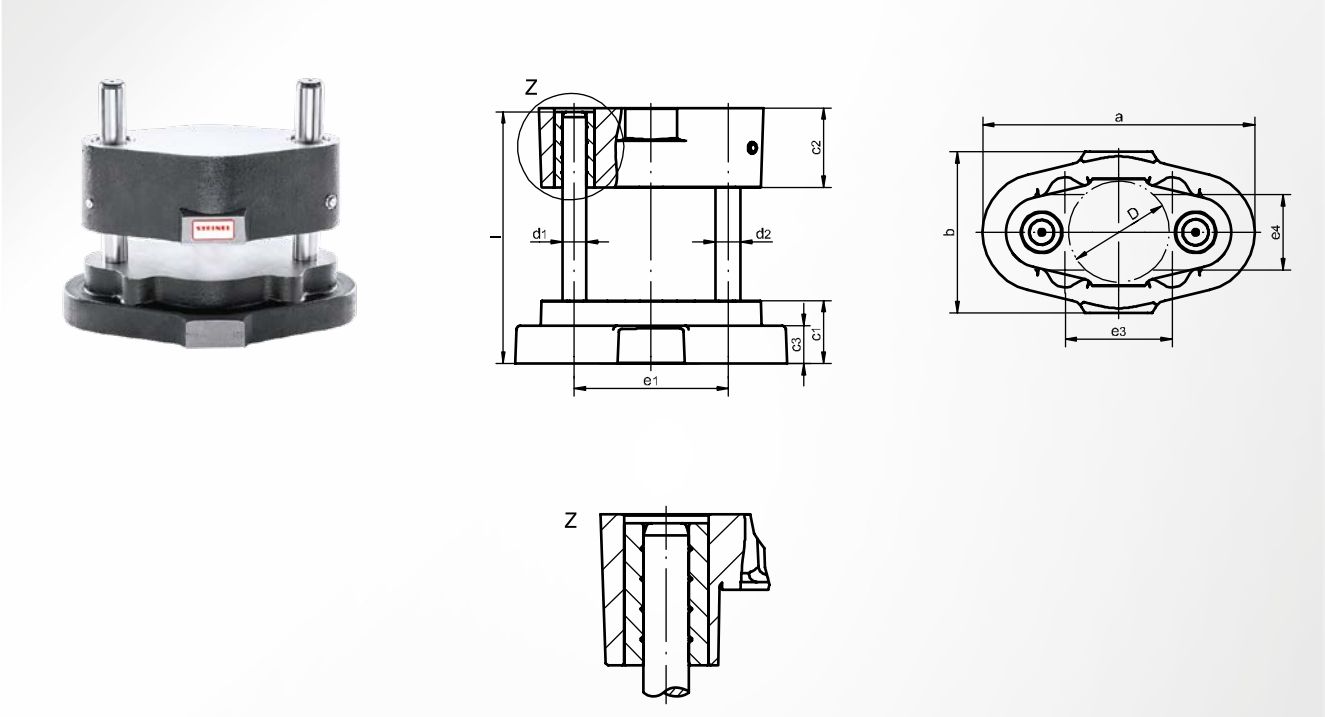

angelehnt an DIN 9816

Werkstoff
Gusseisen mit Lamellengraphit EN-GJL-250

Oberteil
ohne Gewinde

Führungsart
Gleitführung bronziert

Arbeitsfläche
rund

Säulenposition
parallel mittig

D	a	b	c_1	c_2	c_3	d_1 / d_2 x l	e_1	e_3	e_4	Artikelnummer
80	218	125	50	63	30	19 / 20 x 200	122	85	60	ST2001 **080**
100	258	144	50	80	30	24 / 25 x 200	154	105	70	ST2001 **100**
125	283	169	56	80	30	24 / 25 x 224	179	135	80	ST2001 **125**
160	345	204	63	100	30	30 / 32 x 250	229	170	90	ST2001 **160**

ST2002 Säulengestell

dickes Oberteil ohne Gewinde, Kugelführung

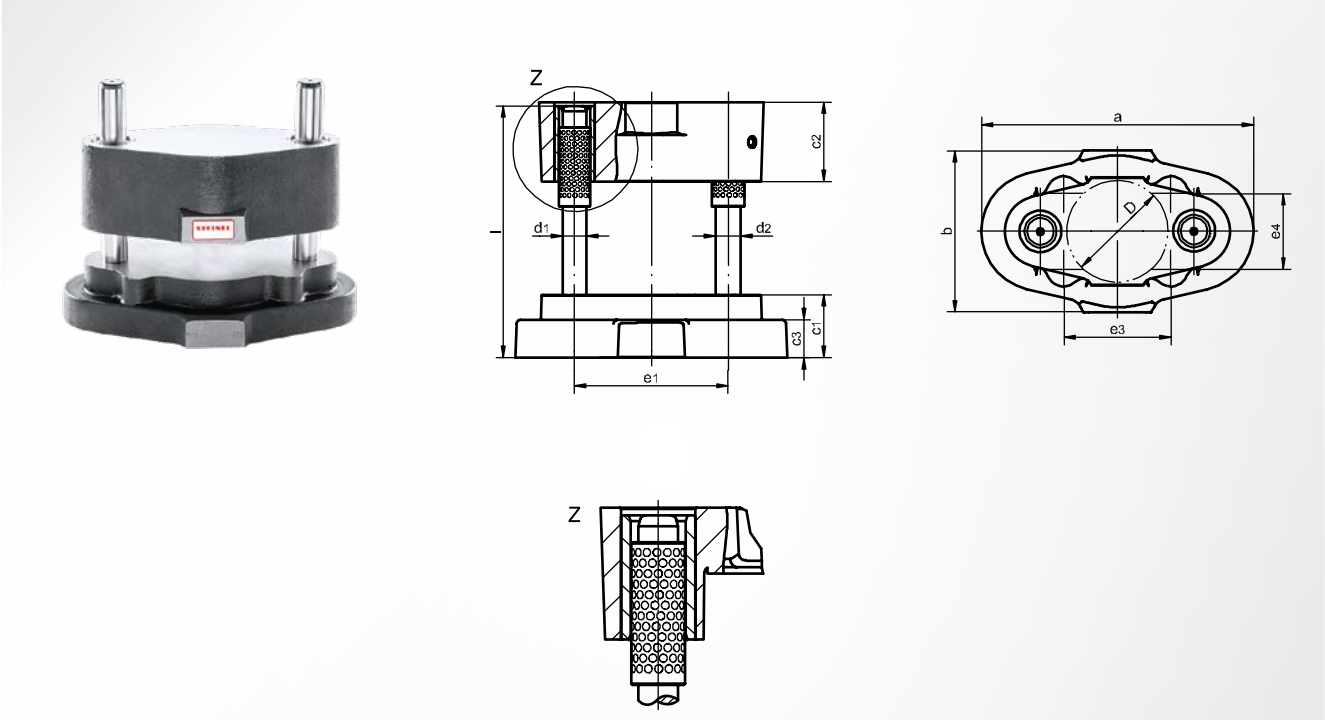

angelehnt an DIN 9816

Werkstoff
Gusseisen mit Lamellengraphit EN-GJL-250

Oberteil
ohne Gewinde

Führungsart
Kugelführung

Arbeitsfläche
rund

Säulenposition
parallel mittig

D	a	b	c_1	c_2	c_3	d_1 / d_2 x l	e_1	e_3	e_4	Artikelnummer
80	218	125	50	63	30	19 / 20 x 200	122	85	60	ST2002 **080**
100	258	144	50	80	30	24 / 25 x 200	154	105	70	ST2002 **100**
125	283	169	56	80	30	24 / 25 x 224	179	135	80	ST2002 **125**
160	345	204	63	100	30	30 / 32 x 250	229	170	90	ST2002 **160**

ST2004 Säulengestell

dickes Oberteil mit Gewinde, Gleitführung bronziert

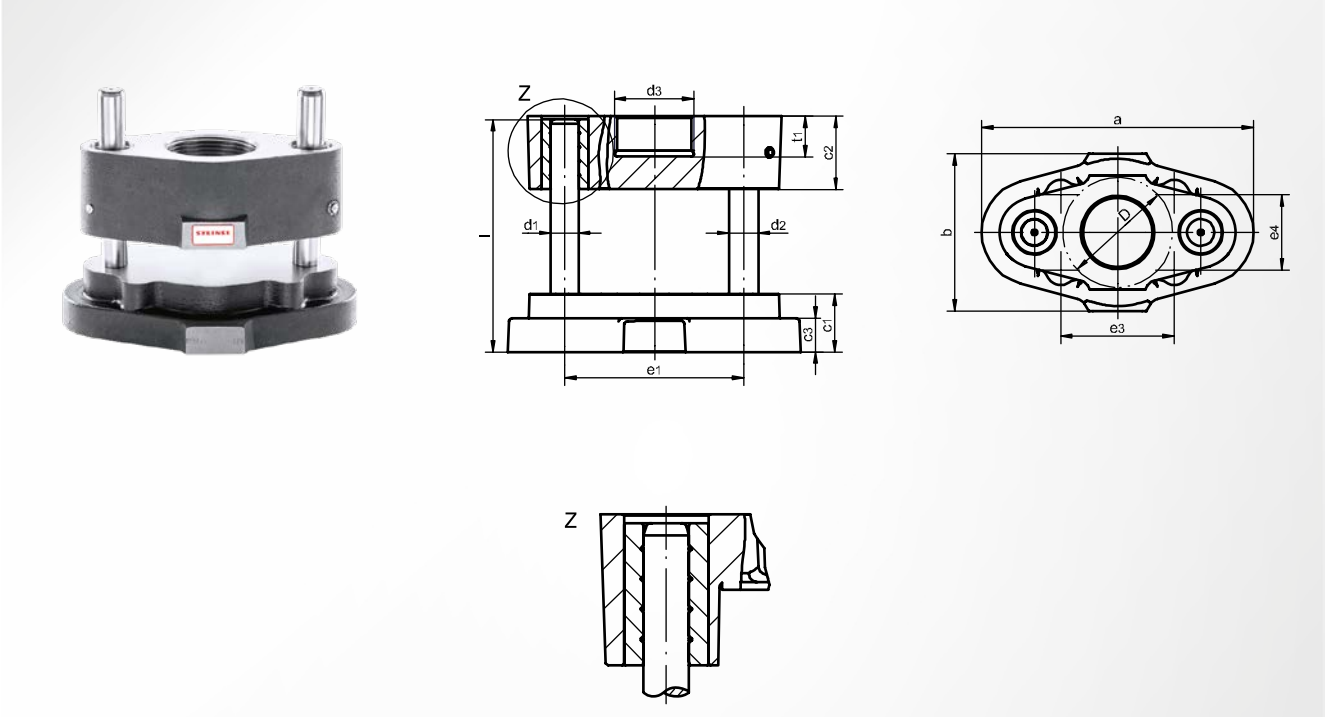

angelehnt an DIN 9816

Werkstoff
Gusseisen mit Lamellengraphit EN-GJL-250

Oberteil
mit Gewinde

Führungsart
Gleitführung bronziert

Arbeitsfläche
rund

Säulenposition
parallel mittig

D	a	b	c_1	c_2	c_3	d_3	d_1 / d_2 x l	e_1	e_3	e_4	t_1	Artikelnummer
100	258	144	50	80	30	M64 x 4	24 / 25 x 200	154	105	70	35	ST2004 **100**
125	283	169	56	80	30	M84 x 4	24 / 25 x 224	179	135	80	41	ST2004 **125**
160	345	204	63	100	30	M104 x 4	30 / 32 x 250	229	170	90	50	ST2004 **160**

ST2005 Säulengestell

dickes Oberteil mit Gewinde, Kugelführung

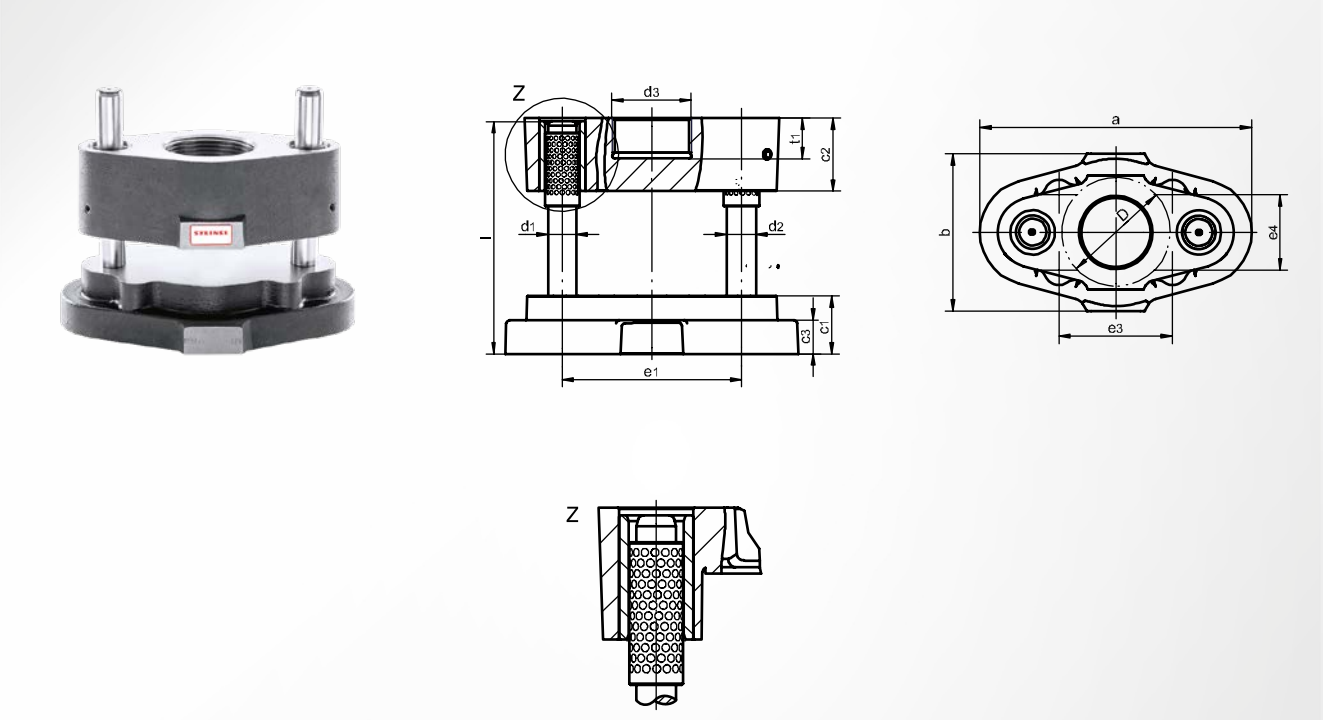

angelehnt an DIN 9816

Werkstoff
Gusseisen mit Lamellengraphit EN-GJL-250

Oberteil
mit Gewinde

Führungsart
Kugelführung

Arbeitsfläche
rund

Säulenposition
parallel mittig

D	a	b	c_1	c_2	c_3	d_3	d_1 / d_2 x l	e_1	e_3	e_4	t_1	Artikelnummer
100	258	144	50	80	30	M64 x 4	24 / 25 x 200	154	105	70	35	ST2005 **100**
125	283	169	56	80	30	M84 x 4	24 / 25 x 224	179	135	80	41	ST2005 **125**
160	345	204	63	100	30	M104 x 4	30 / 32 x 250	229	170	90	50	ST2005 **160**

ST2006 Säulengestell

dickes Oberteil ohne Gewinde, Gleitführung mit Festschmierstoff

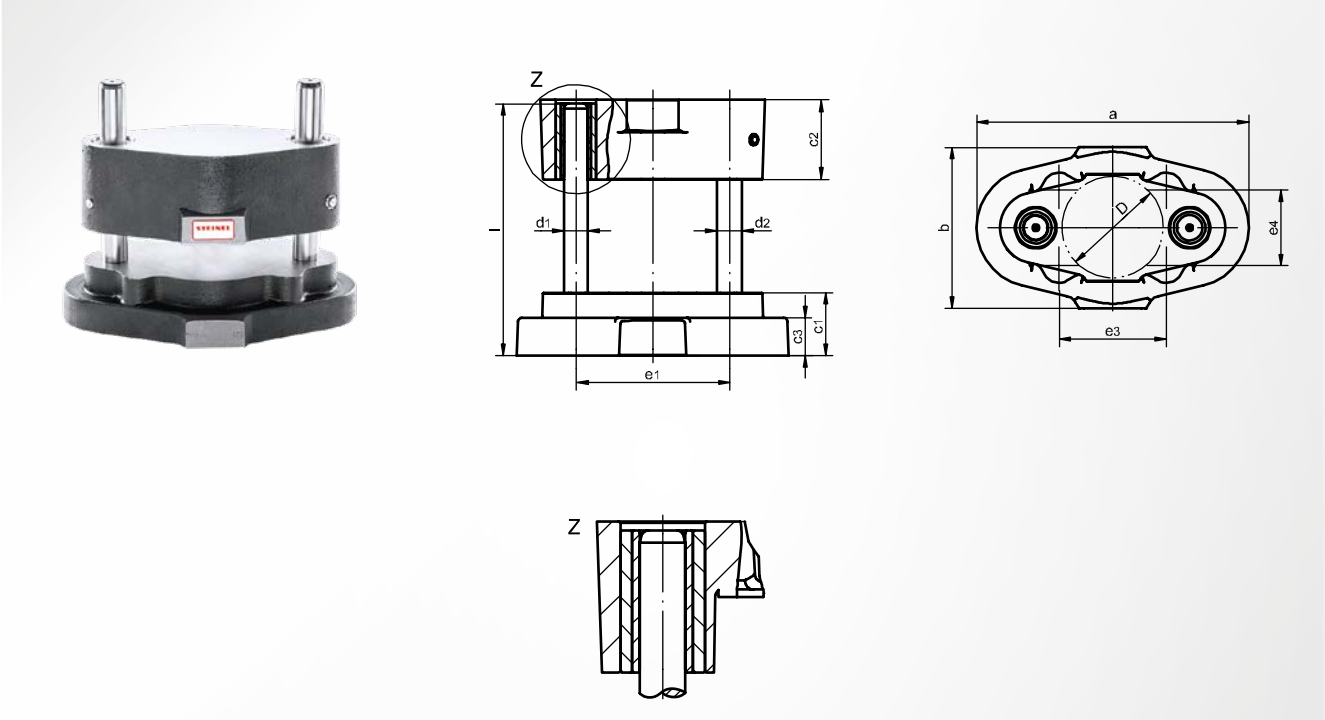

angelehnt an DIN 9816

Werkstoff
Gusseisen mit Lamellengraphit EN-GJL-250

Oberteil
ohne Gewinde

Führungsart
Gleitführung mit Festschmierstoff

Arbeitsfläche
rund

Säulenposition
parallel mittig

D	a	b	c_1	c_2	c_3	d_1 / d_2 x l	e_1	e_3	e_4	Artikelnummer
80	218	125	50	63	30	19 / 20 x 200	122	85	60	ST2006 **080**
100	258	144	50	80	30	24 / 25 x 200	154	105	70	ST2006 **100**
125	283	169	56	80	30	24 / 25 x 224	179	135	80	ST2006 **125**
160	345	204	63	100	30	30 / 32 x 250	229	170	90	ST2006 **160**

ST2007 Säulengestell

dickes Oberteil mit Gewinde, Gleitführung mit Festschmierstoff

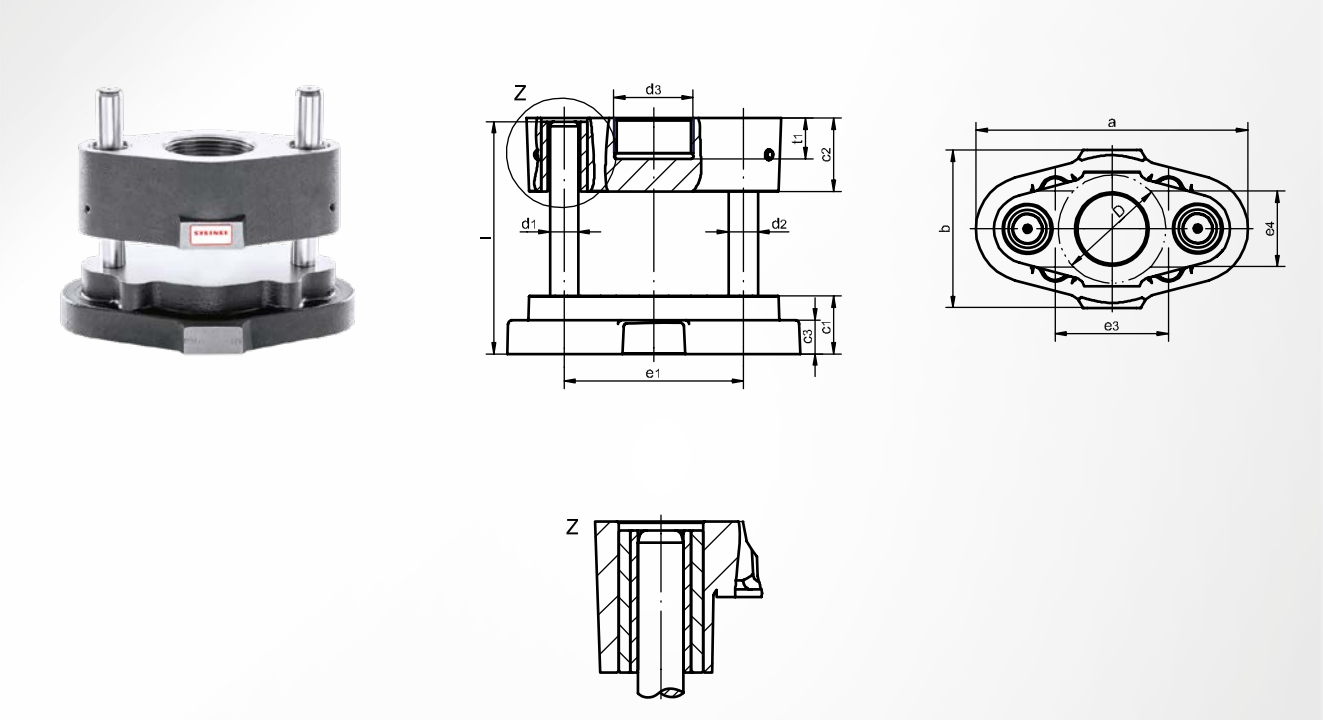

angelehnt an DIN 9816

Werkstoff
Gusseisen mit Lamellengraphit EN-GJL-250

Oberteil
mit Gewinde

Führungsart
Gleitführung mit Festschmierstoff

Arbeitsfläche
rund

Säulenposition
parallel mittig

D	a	b	c_1	c_2	c_3	d_3	d_1 / d_2 x l	e_1	e_3	e_4	t_1	Artikelnummer
100	258	144	50	80	30	M64 x 4	24 / 25 x 200	154	105	70	35	ST2007 **100**
125	283	169	56	80	30	M84 x 4	24 / 25 x 224	179	135	80	41	ST2007 **125**
160	345	204	63	100	30	M104 x 4	30 / 32 x 250	229	170	90	50	ST2007 **160**

ST2011 Säulengestell

dickes Oberteil ohne Gewinde, Gleitführung bronziert, mit Führungsplatte

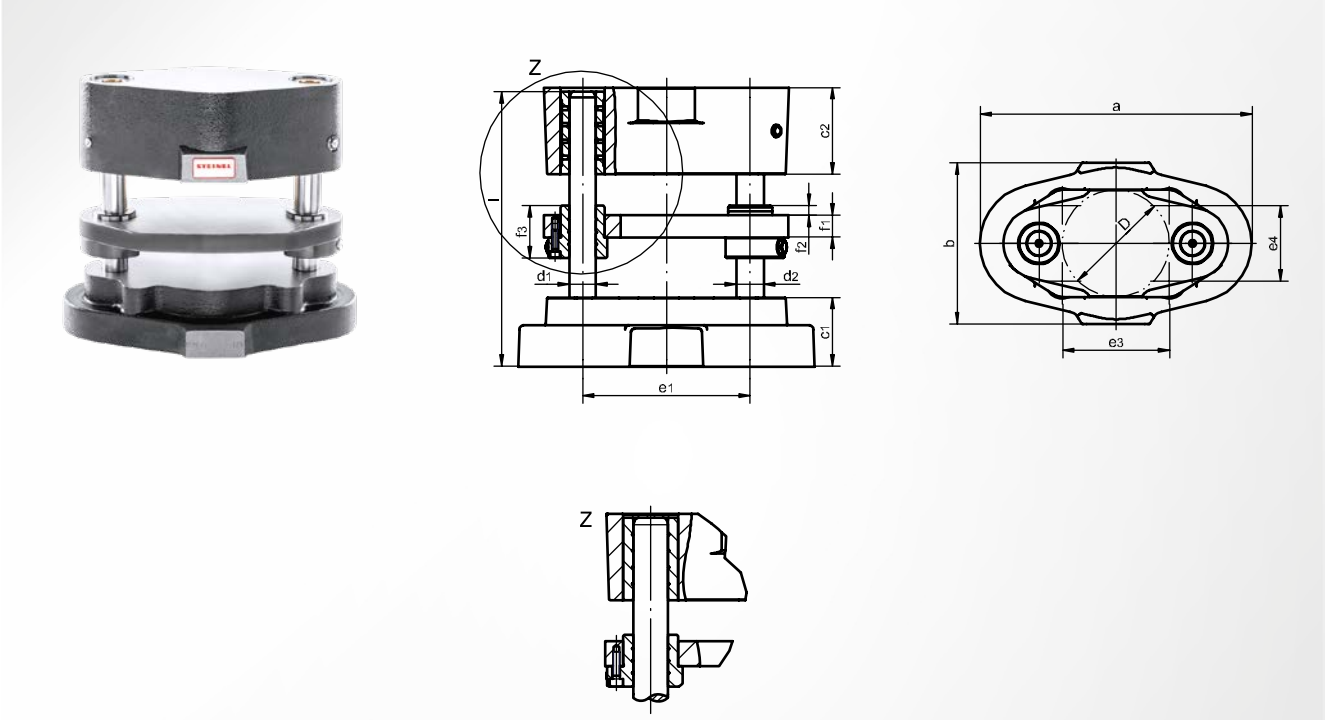

angelehnt an DIN 9816

Werkstoff
Gusseisen mit Lamellengraphit EN-GJL-250

Oberteil
ohne Gewinde

Führungsart
Gleitführung bronziert

Arbeitsfläche
rund

Säulenposition
parallel mittig

D	a	b	c_1	c_2	d_1 / d_2 x l	e_1	e_3	e_4	f_1	f_2	f_3	Artikelnummer
80	218	125	50	63	19 / 20 x 200	122	85	60	16	7	38	ST2011 **080**
100	258	144	50	80	24 / 25 x 200	154	105	70	18	5	38	ST2011 **100**
125	283	169	56	80	24 / 25 x 224	179	135	80	18	5	38	ST2011 **125**
160	345	204	63	100	30 / 32 x 250	229	170	90	22	8	45	ST2011 **160**

ST2012 Säulengestell

dickes Oberteil ohne Gewinde, Kugelführung, mit Führungsplatte

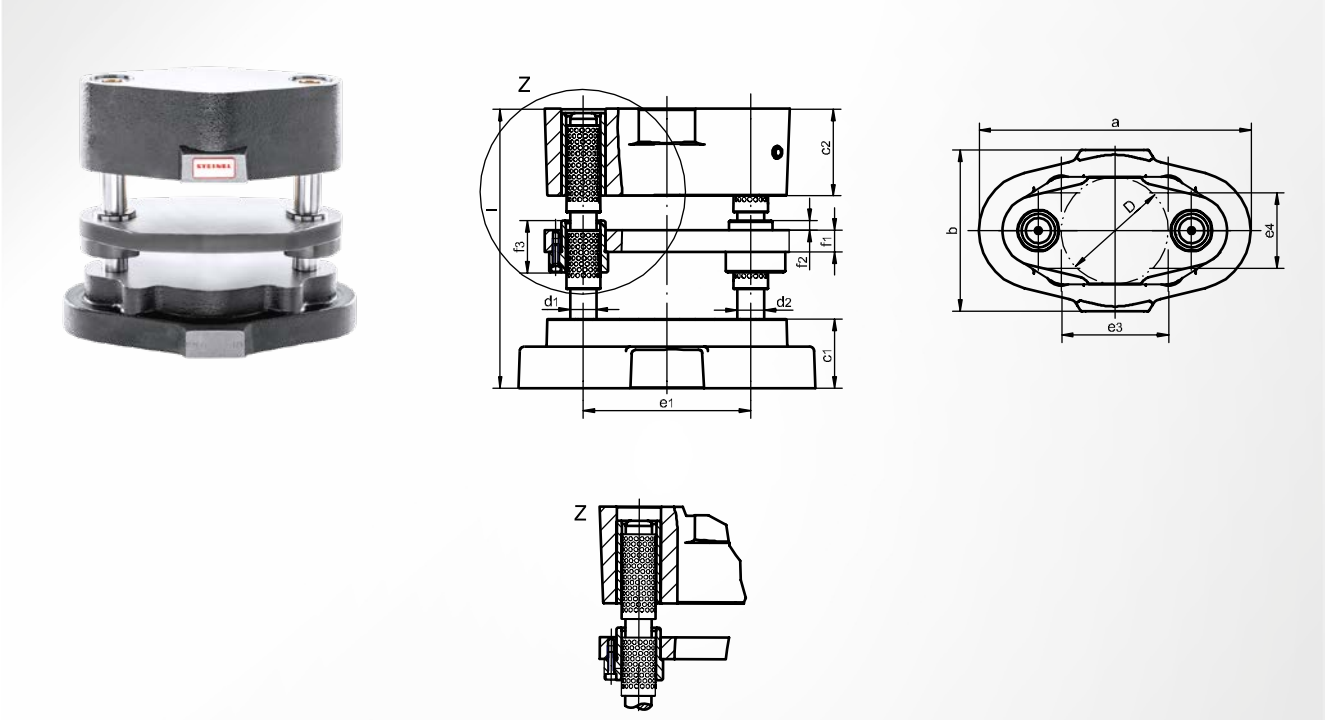

angelehnt an DIN 9816

Werkstoff
Gusseisen mit Lamellengraphit EN-GJL-250

Oberteil
ohne Gewinde

Führungsart
Kugelführung

Arbeitsfläche
rund

Säulenposition
parallel mittig

D	a	b	c_1	c_2	d_1 / d_2 x l	e_1	e_3	e_4	f_1	f_2	f_3	Artikelnummer
80	218	125	50	63	19 / 20 x 200	122	85	60	16	7	38	ST2012 **080**
100	258	144	50	80	24 / 25 x 200	154	105	70	18	5	38	ST2012 **100**
125	283	169	56	80	24 / 25 x 224	179	135	80	18	5	38	ST2012 **125**
160	345	204	63	100	30 / 32 x 250	229	170	90	22	8	45	ST2012 **160**

ST2014 Säulengestell

dickes Oberteil mit Gewinde, Gleitführung bronziert, mit Führungsplatte

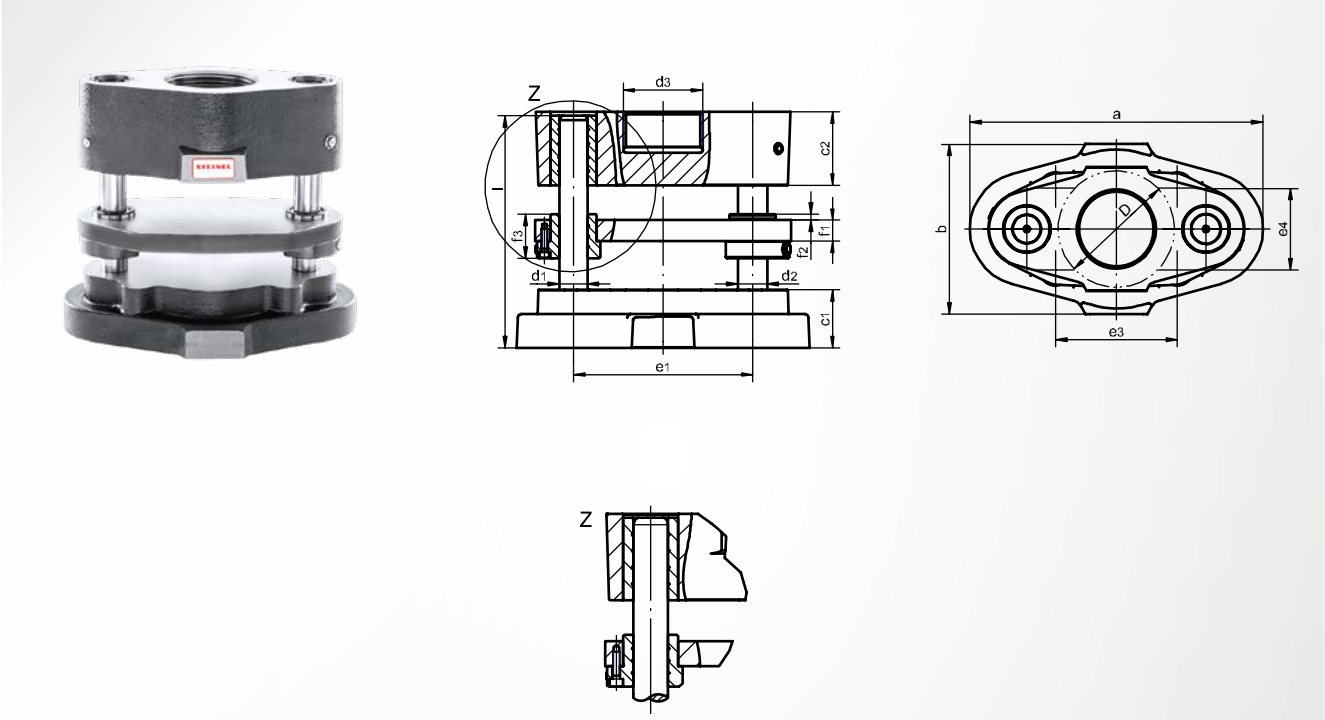

angelehnt an DIN 9816

Werkstoff
Gusseisen mit Lamellengraphit EN-GJL-250

Oberteil
mit Gewinde

Führungsart
Gleitführung bronziert

Arbeitsfläche
rund

Säulenposition
parallel mittig

D	a	b	c_1	c_2	d_3	d_1 / d_2 x l	e_1	e_3	e_4	f_1	f_2	f_3	t_1	Artikelnummer
100	258	144	50	80	M64 x 4	24 / 25 x 200	154	105	70	18	5	38	35	ST2014 **100**
125	283	169	56	80	M84 x 4	24 / 25 x 224	179	135	80	18	5	38	41	ST2014 **125**
160	345	204	63	100	M104 x 4	30 / 32 x 250	229	170	90	22	8	45	50	ST2014 **160**

ST2015 Säulengestell

dickes Oberteil mit Gewinde, Kugelführung, mit Führungsplatte

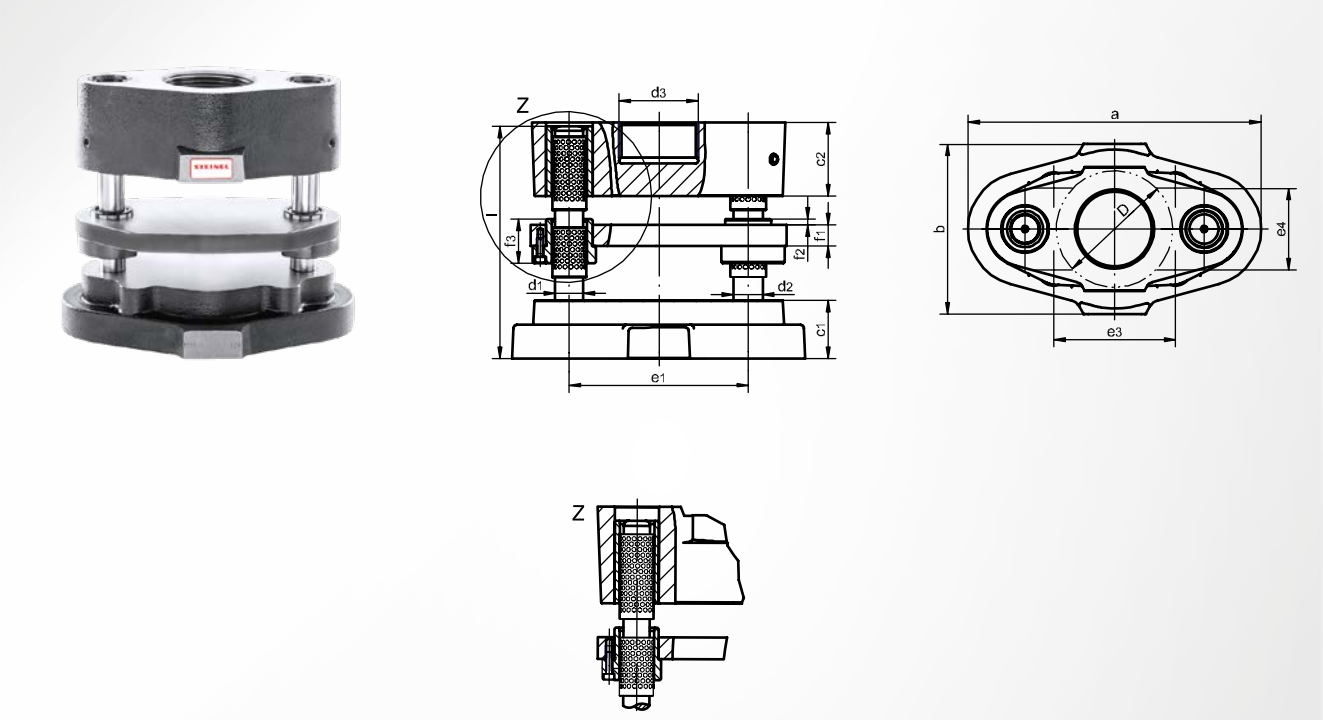

angelehnt an DIN 9816

Werkstoff
Gusseisen mit Lamellengraphit EN-GJL-250

Oberteil
mit Gewinde

Führungsart
Kugelführung

Arbeitsfläche
rund

Säulenposition
parallel mittig

D	a	b	c_1	c_2	c_3	d_3	d_1 / d_2 x l	e_1	e_3	e_4	f_1	f_2	f_3	t_1	Artikelnummer
100	258	144	50	80	30	M64 x 4	24 / 25 x 200	154	105	70	18	5	38	35	ST2015 **100**
125	283	169	56	80	30	M84 x 4	24 / 25 x 224	179	135	80	18	5	38	41	ST2015 **125**
160	345	204	63	100	30	M104 x 4	30 / 32 x 250	229	170	90	22	8	45	50	ST2015 **160**

ST2862 Feinschneidgestell

Oberteil ohne Gewinde, Kugelführung

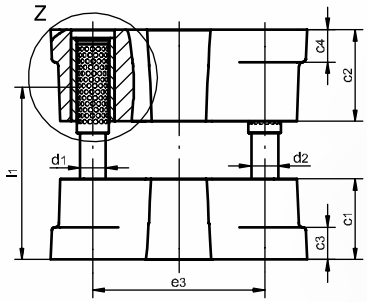

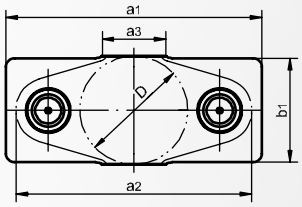

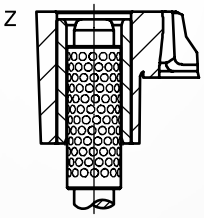

Werkstoff
Gusseisen mit Lamellengraphit EN-GJL-250

Arbeitsfläche
rund

Oberteil
ohne Gewinde

Säulenposition
parallel mittig

Führungsart
Kugelführung

Hinweis
mit seitlicher Auflagefläche

D	a_1	a_2	a_3	b_1	c_1	c_2	c_3	c_4	d_1 / d_2 x l_1	e_1	Artikelnummer
100	237	219	50	92	75	80	30	30	24 / 25 x 160	159	ST2862 **100**
125	262	244	60	107	75	80	30	30	24 / 25 x 160	184	ST2862 **125**
160	328	301	70	142	75	80	30	30	30 / 32 x 160	229	ST2862 **160**
200	347	341	90	167	80	100	30	30	30 / 32 x 200	269	ST2862 **200**
250	425	419	100	222	85	100	30	30	38 / 40 x 224	335	ST2862 **250**

ST2865 Feinschneidgestell

Oberteil ohne Gewinde, Kugelführung, mit Führungsplatte

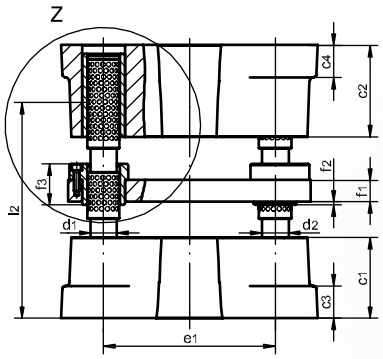

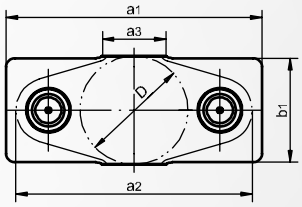

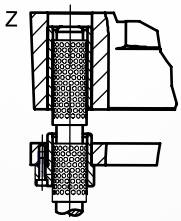

Werkstoff
Gusseisen mit Lamellengraphit EN-GJL-250

Arbeitsfläche
rund

Oberteil
ohne Gewinde

Säulenposition
parallel mittig

Führungsart
Kugelführung

Hinweis
mit seitlicher Auflagefläche

D	a_1	a_2	a_3	b_1	c_1	c_2	c_3	c_4	d_1 / d_2 x l_2	e_1	f_1	f_2	f_3	Artikelnummer
100	237	219	50	92	75	80	30	30	24 / 25 x 200	159	18	5	38	ST2865 **100**
125	262	244	60	107	75	80	30	30	24 / 25 x 200	184	18	5	38	ST2865 **125**
160	328	301	70	142	75	80	30	30	30 / 32 x 200	229	22	8	45	ST2865 **160**
200	347	341	90	167	80	100	30	30	30 / 32 x 224	269	22	8	45	ST2865 **200**
250	425	419	100	222	85	100	30	30	38 / 40 x 250	335	28	2	55	ST2865 **250**

Führungselemente

- Führungssäulen
- Wälzführungen
- Gleitführungen

Inhaltsverzeichnis

STEINEL®

ST7190 2.17
ST7192 2.18
ST7191 2.19
ST7197 2.20
ST7100 2.21
ST7102 2.23
ST7105 2.24
ST7106 2.26
ST7114 2.28
ST7117 2.30
ST7118 2.32
ST7120 2.34
ST7126 2.36
ST7129 2.38
ST7181 2.39
ST7182 2.41
ST7140 2.42
ST7141 2.43
ST7142 2.44
ST7130 2.45
ST7170 2.46
ST7171 2.47
ST7150 2.48
ST7151 2.49
ST7152 2.50
ST7133 2.51
ST7173 2.52
ST7174 2.53
ST7134 2.54
ST7135 2.55
ST7132 2.56
ST7406 2.57
ST7407 2.58
ST7403 2.59
ST7402 2.60
ST7404 2.62
ST7405 2.64
ST7416 2.66
ST7413 2.68
ST7412 2.69
ST7414 2.70
ST7415 2.71
ST7426 2.72
ST7423 2.74
ST7422 2.76
ST7424 2.78
ST7425 2.80
ST7409 2.81
ST7319 2.83
ST7411 2.84
ST7491 2.86
ST7451 2.88
ST7419 2.90
ST7429 2.91

Inhaltsverzeichnis

ST7471 2.92

ST7481 2.93
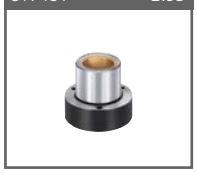

ST7431 2.94

ST7441 2.95

ST7210 2.96

ST7216 2.97

ST7219 2.98

ST7211 2.99

ST7212 2.100

ST7200 2.101

ST7206 2.102

ST7209 2.103

ST7201 2.104
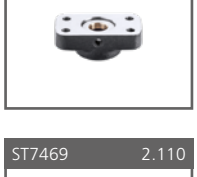

ST7202 2.105

ST7250 2.106
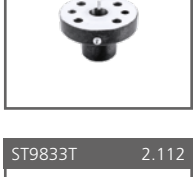

ST7260 2.107

ST7160 2.108

ST7460 2.109

ST7469 2.110

ST9833 2.111

ST9833T 2.112

ST9825 2.113

ST9827 2.114
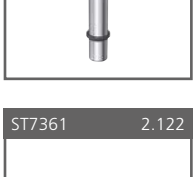

ST9831 2.116

ST9834 2.117

ST7571 2.118
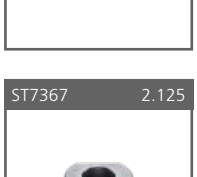

ST7111 2.120

ST7112 2.121

ST7361 2.122

ST7360 2.123
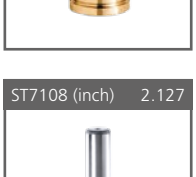

ST7366 2.124

ST7367 2.125

ST7377 2.125

ST7387 2.126

SZ7368 2.126

ST7108 (inch) 2.127

ST7120 (inch) 2.128

ST7130 (inch) 2.130

ST7406 (inch) 2.131

ST7416 (inch) 2.132

ST7419 (inch) 2.133

ST7132 (inch) 2.134

SZ8514 (inch) 2.135

Führungselemente

allgemein

Die hochpräzisen Führungselemente von STEINEL sind im Werkzeug-, Vorrichtungs- und Maschinenbau im Einsatz. Das Sortiment umfasst zwei Typen der Wälzführung (Rollen- und Kugelführung) und drei Typen der Gleitführung (Stahl bronziert, mit Festschmierstoff und mit Festschmierstoffringen).

Qualitätsmerkmale der STEINEL Führungen

Herausragende Standzeiten und hohe Belastbarkeit durch:

- höchste Bauteil-Präzision
- hervorragende Oberflächengüte
- optimale Werkstoffwahl
- abgestimmte Wärmebehandlungsverfahren
- perfekte Passgenauigkeit

Einsatz Führungsarten

	optimal	gut	möglich
hohe Hubgeschwindigkeit	K	R	
großer Hub (Weg)	Gb Gf		K R
Genauigkeit	K R		Gb Gf
hohe Seitenkräfte	Gb R		
kleiner Schnittspalt	K	R	Gb Gf
hohe Seitenkräfte und kleiner Schnittspalt	R	Gb	
Umfeld (ohne Schmierung)	K	Gf R	
Verschmutzung (Umfeld)	Gb		K R
Verschmutzung (Erzeugung)	K	R	

K Kugelführung
R Rollenführung
Gb Gleitführung bronziert
Gf Gleitführung Festschmierstoff

Garantierte Austauschbarkeit

Dank der einheitlichen Aufnahmebohrung ISO H6 können alle Führungsbuchsen nach DIN 9831/ISO 9448 in die Einheitsbohrung eingesetzt werden. Im Laufe eines Werkzeuglebens kann so problemlos auf eine andere Führungsart umgestellt werden.

Säulendurchmesser	Aufnahmebohrung
10	22
12	
15	28
16	
19	32
20	
24	40
25	
30	48
32	
38	58
40	
48	70
50	
60	85
63	
80	105

Sonderführungen

Für komplexe Anwendungen, individuelle Geometrien, schmutzanfällige Prozesse und vieles mehr entwickelt und fertigt STEINEL Sonderführungen, die auf Wunsch mit Messprotokollen ausgeliefert werden.

Führungselemente

Führungssäulen

Säulen für Gleit- und Wälzführungen

Ausführung	Durchmesser	Länge	Variante	Eigenschaften
glatt zum Einpressen	10-80	90-500	mit 2 Innengewinden	Führungsdurchmesser ISO h3, feinstgeschliffen und supfiniert, Einbau in Aufnahmebohrung ISO R6
mit Mittenbund	12-50	90-520		Führungsdurchmesser ISO h3, feinstgeschliffen, Einpassdurchmesser ISO js4, Einbau in Aufnahmebohrung ISO H6
mit kleinem Mittenbund	12-50	90-520		
mit Bund	15-80	110-560	mit 2 Innengewinden	
mit Kegelschaft	19-63	130-405		Führungsdurchmesser ISO h3, feinstgeschliffen und supfiniert, Aufnahmekegel geschliffen, zur Montage in Säulenhaltebuchse
Minisäule	3-10	30-160		Führungsdurchmesser ISO h3, feinstgeschliffen und supfiniert, Einbau in Aufnahmebohrung ISO P6

Säulen für Gleitführungen

Ausführung	Durchmesser	Länge	Variante	Eigenschaften
mit Kopf	10-32	66-275	mit Schmierrillen	Führungsdurchmesser ISO h6, feinstgeschliffen, Einbau in Aufnahmebohrung ISO N7 (Presssitz) oder ISO H7 (wenn gegen Herausrutschen gesichert)
mit Bund	15-80	115-560		Führungsdurchmesser ISO g6, feinstgeschliffen, Einpassdurchmesser ISO j6, Einbau in Aufnahmebohrung ISO H6
für Großwerkzeuge	25-160	125-560	mit Schmierrillen	Führungsdurchmesser ISO f6, feinstgeschliffen, Einpassdurchmesser ISO r6, Einbau in Aufnahmebohrung ISO R6
		125-400	mit Bund	Führungsdurchmesser ISO g6, feinstgeschliffen, Einpassdurchmesser ISO r6, Einbau in Aufnahmebohrung ISO H7

Führungselemente

Wälzführungen (Rollen- und Kugelführungen)

STEINEL Wälzführungen (Rollen- und Kugelführungen) setzen sich aus einer Führungssäule, einem Rollen- oder Kugelkäfig und einer Führungsbuchse zusammen, die spielfrei gepaart werden. Der Käfigweg ist halb so lang wie der Hub der Führung.

Qualitätsmerkmale der STEINEL Wälzführungen

- lange Lebensdauer – Profilrollen bzw. Kugeln sind im Käfig spiralförmig angeordnet und freilaufend verstemmt.
- schnelle Hubbewegungen – Durch die geringe Reibung der Rollen oder Kugeln lassen sich Geschwindigkeiten bis zu 30 m/min realisieren.
- hohe Seitenkräfte möglich – Durch die große Anzahl an tragenden Rollen bzw. Kugeln erfolgt eine gleichmäßige Kraftverteilung.
- höchste Führungsgenauigkeit und Austauschbarkeit – Es werden Profilrollen bzw. Kugeln höchster Präzision und gleicher Sortierung verwendet.
- geringer Wartungsaufwand

Zubehör und Optionen

Käfighalter

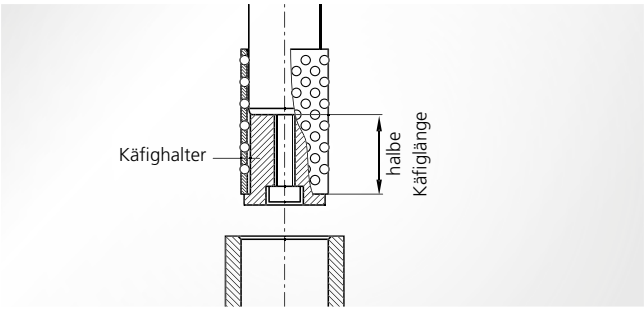

- Der Käfighalter fängt den Käfig beim vollständigen Herausfahren aus der Führungsbuchse ab.
- für Säulengestelle, bei denen die Führungssäulen im Oberteil befestigt sind
- für alle Rollen- und Kugelkäfige
- Die Länge des Käfighalters sollte die halbe Länge des verwendeten Käfigs betragen und kann bei Bedarf entsprechend gekürzt werden.

Begrenzungsmuffe

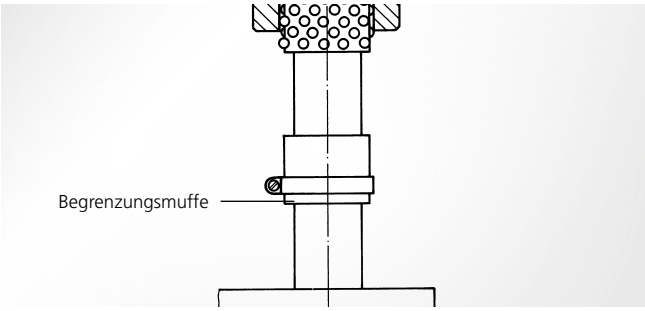

Die Begrenzungsmuffe verhindert das Wandern des Käfigs. Sie wird über die Führungssäule geschoben und geklemmt.

Anwendung

Rollenkäfige aus Aluminium

- in beliebiger Einbaulage für Längsbewegungen einsetzbar
- Drehbewegung nicht möglich
- geringe Masse und damit geringere Massenträgheit, insbesondere in den Umkehrpunkten der Bewegung
- lange Lebensdauer – Die Berührungsradien der Sattel-tonnenform sind so ausgelegt, dass kritische Belas-tungen im Kantenbereich vermieden werden. Die Durch-biegung infolge Belastung in der Mitte und die Auflage an den Außenlaufbahnen ergeben eine Einfederung, die vernachlässigt werden kann.
- geeignet für hohe Seitenkräfte und kleinen Schnittspalt – Eine Profilrolle kann statisch 6- bis 12-fach höher und dynamisch 2- bis 3-fach höher belastet werden als eine Kugel mit gleichem Durchmesser.

Dynamische Tragzahl C_{100R} in Anlehnung an DIN ISO 14728-1 für Rollenkäfige mit Durchmesser 19 bis 80 mm

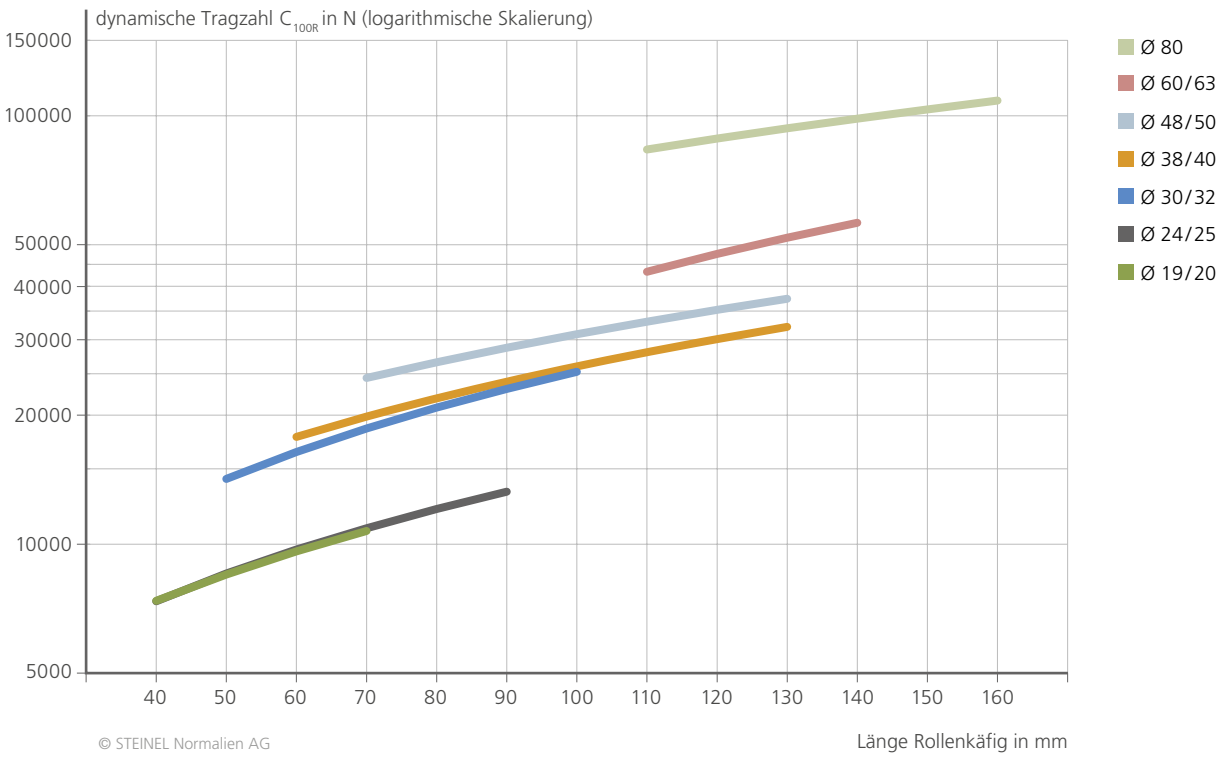

Führungselemente

Kugelführungen

Anwendung

Kugelkäfige aus Aluminium, Messing und Kunststoff
- in beliebiger Einbaulage für Längs- und Drehbewegungen einsetzbar

Kugelkäfige aus Aluminium
- geringere Masse im Vergleich zum Messingkäfig und damit geringere Massenträgheit, insbesondere in den Umkehrpunkten der Bewegung
- optimales Verhältnis zwischen Stabilität und Masse
- optimale Warmfestigkeit

Kugelkäfige aus Messing
- hohe Abriebfestigkeit und Stabilität
- geringe Reibung zwischen Kugel und Käfig
- optimale Warmfestigkeit
- Kugelkäfige der Mini-Serie eignen sich optimal als Konstruktionselement in optischen und elektronischen Messgeräten.

Kugelkäfige aus Kunststoff
- geringere Masse gegenüber anderen Werkstoffen und dadurch geeignet für hohe Hubfrequenzen in Schnellläuferwerkzeugen
- geringe Reibung zwischen Kugel und Käfig
- hohe Medienbeständigkeit

Dynamische Tragzahl C_{100B} nach DIN ISO 14728-1 für Kugelkäfige mit Durchmesser von 10 bis 80 mm

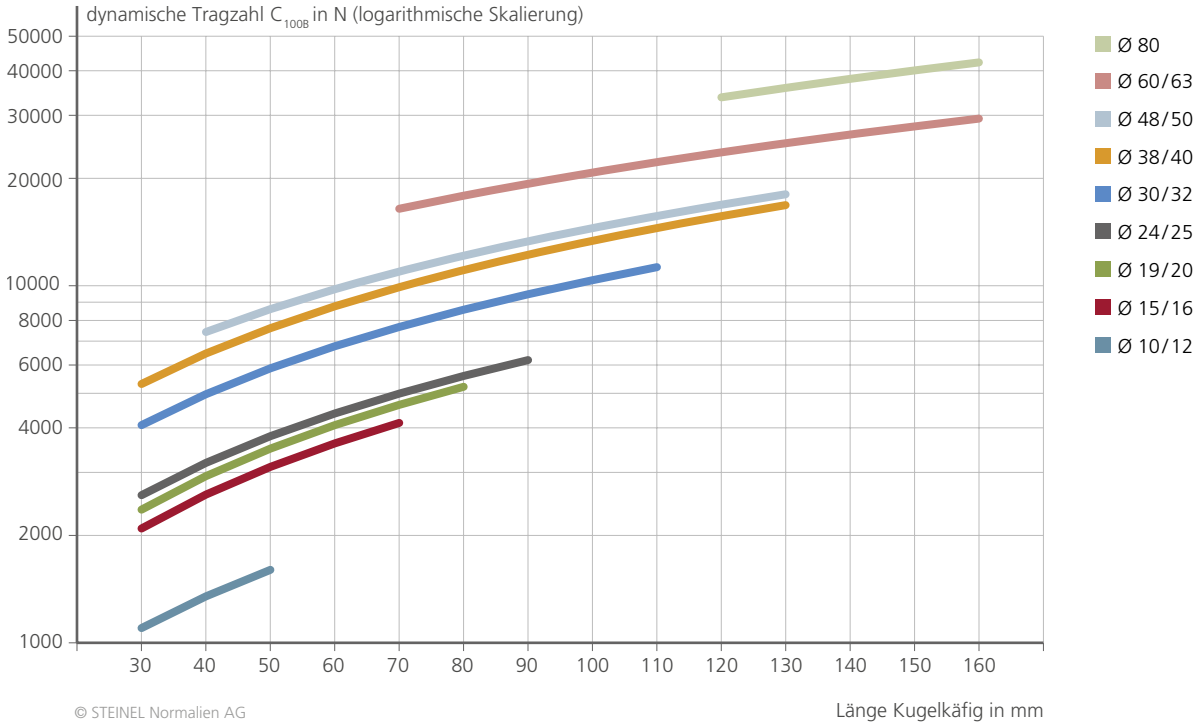

Weitere Ausführungen

Mit Montagehilfe

Die Montagehilfe ermöglicht die Positionierung des Käfigs auf der Führungssäule und erleichtert somit den Zusammenbau von Werkzeugen mit mehreren Führungseinheiten.

Mit Sicherungsring

Der Sicherungsring nach DIN 471 verhindert bei der Demontage des Werkzeugs das Durchrutschen des Käfigs durch die Führungsbuchse. Im Betrieb kann er ein mögliches Wandern des Käfigs verhindern.

Mit Sicherung und Schraube (nur bei Aluminium)

Beim vollständigen Herausfahren aus der Führungsbuchse hält das Sicherungsblech den Kugelkäfig auf der Führungssäule.

Führungselemente

Gleitführungen (Stahl bronziert, Festschmierstoff, Festschmierstoffringe)

STEINEL Gleitführungen (Stahl bronziert, Festschmierstoff und Festschmierstoffringe) setzen sich aus einer Führungssäule und einer Führungsbuchse zusammen.

Gleitführungen	
Stahl bronziert 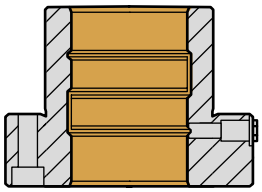	Auf die Laufflächen der Führungsbuchsen aus gehärtetem Stahl wird eine Bronzeschicht galvanisch aufgetragen. Die harte, extrem verschleißarme Bronzeschicht wird auf höchste Oberflächengüte gehont.
mit Festschmierstoff 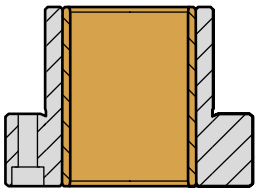	In den gehärteten Stahlkörper der wartungsarmen Gleitführungen ist eine Festschmierstoffbuchse integriert. Der hierbei verwendete Festschmierstoff bildet einen festhaftenden, zusammenhängenden Schmierfilm zwischen Buchse und Führungssäule. Dieser sorgt für eine gute Notlaufeigenschaft.
mit Festschmierstoffringen 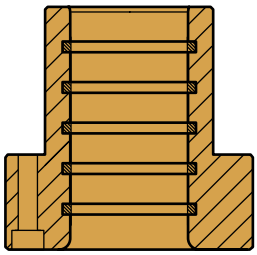	Die wartungsarmen Führungsbuchsen aus Bronze sind mit Festschmierstoffringen versehen, die für einen Schmierfilm zwischen Buchse und Führungssäule sorgen. Bei Hüben, die kleiner als der Abstand zwischen diesen Ringen sind, ist keine Notlaufeigenschaft gegeben.

Qualitätsmerkmale der STEINEL Gleitführungen

- lange Lebensdauer und große Belastbarkeit – Die Auswahl bester Materialien und eine hochpräzise Bearbeitung garantieren die hohe Qualität der Führungen.
- großer Hub – Im Vergleich zu den Wälzführungen ermöglichen Gleitführungen Hübe über die komplette Länge der Führungssäule.
- hohe Seitenkräfte möglich – Die Kräfte werden über die Fläche der Buchse verteilt.
- höchste Führungsgenauigkeit – Höchste Präzision bei der Bearbeitung sorgen für ein minimales Führungsspiel. Für Anwendungen, die ein höheres Führungsspiel erfordern, kann dies auf Kundenwunsch angepasst werden.

Führungselemente

Gleitführungen Stahl bronziert

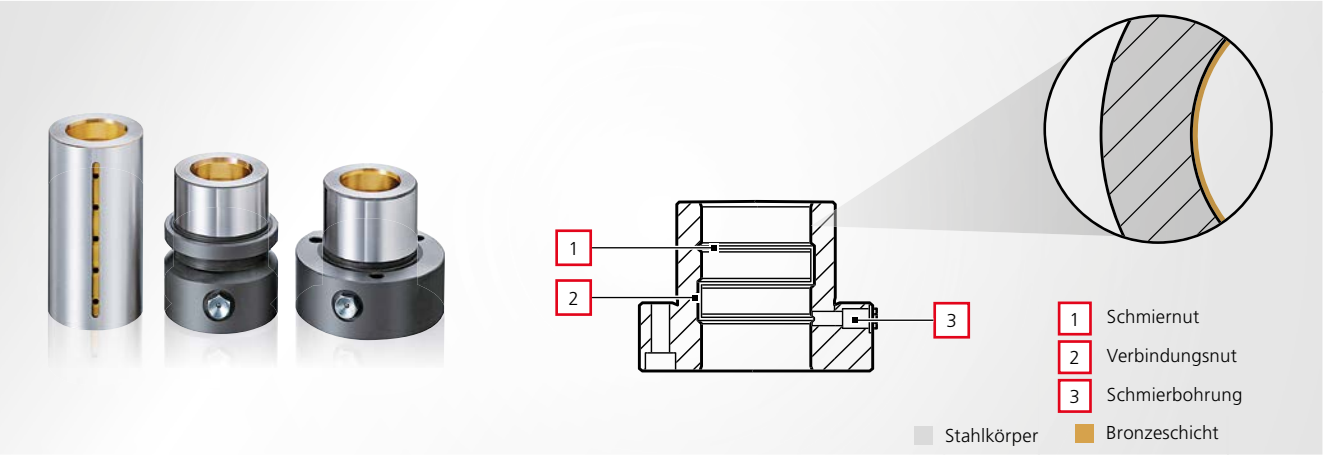

Aufbau

- Der gehärtete Stahlkörper (63 HRC) nimmt Seitenkräfte auf und verhindert, dass sich die Führungsbuchse bei starker Krafteinwirkung deformiert.
- Die galvanisch auf die Lauffläche aufgetragene Bronzeschicht ist sehr hart (250 – 300 HV), extrem verschleißarm und auf höchste Oberflächengüte gehont.
- Sie hat eine sehr gute Wärmeleitfähigkeit, sodass entstehende Reibungswärme schnell abgeführt wird.
- Das Innenschmiersystem der Führungsbuchse besteht aus parallelen Schmiernuten, die durch Verbindungsnuten miteinander verbunden sind.

Schmierung

- Der Aufbau des Innenschmiersystems gewährleistet auf der gesamten Gleitfläche eine gleichmäßige Verteilung des Schmierstoffs sowie eine wirksame Schmutzabschirmung.
- Je nach Belastung der Führung ist das Innenschmiersystem regelmäßig mit Hochleistungsschmierstoff (SZ9850 / SZ9853 empfohlen) zu versorgen und kann an eine Zentralschmierung angeschlossen werden.

Anwendung

- geeignet für Anwendungen mit beliebig großen Hüben, hohen Seitenkräften sowie in schmutzanfälligem Umfeld
- Gleitgeschwindigkeit bis 20 m/min
- bei optimaler Auslegung von Schmierung, Führungsspiel, Hublänge, Radialbelastung und Wärmeableitung hohe Hubfrequenzen bis 800 Hübe/min möglich
- Führungsspiel von 2–7 µm (bei 32 mm Durchmesser) – Wird mehr Spiel gewünscht, bitte bei der Bestellung angeben.
- Notlaufeigenschaften vorhanden

Zulässige Seitenkraft bei sachgerechter Schmierung für bronzierte Buchsen mit Längen von 20 bis 150 mm

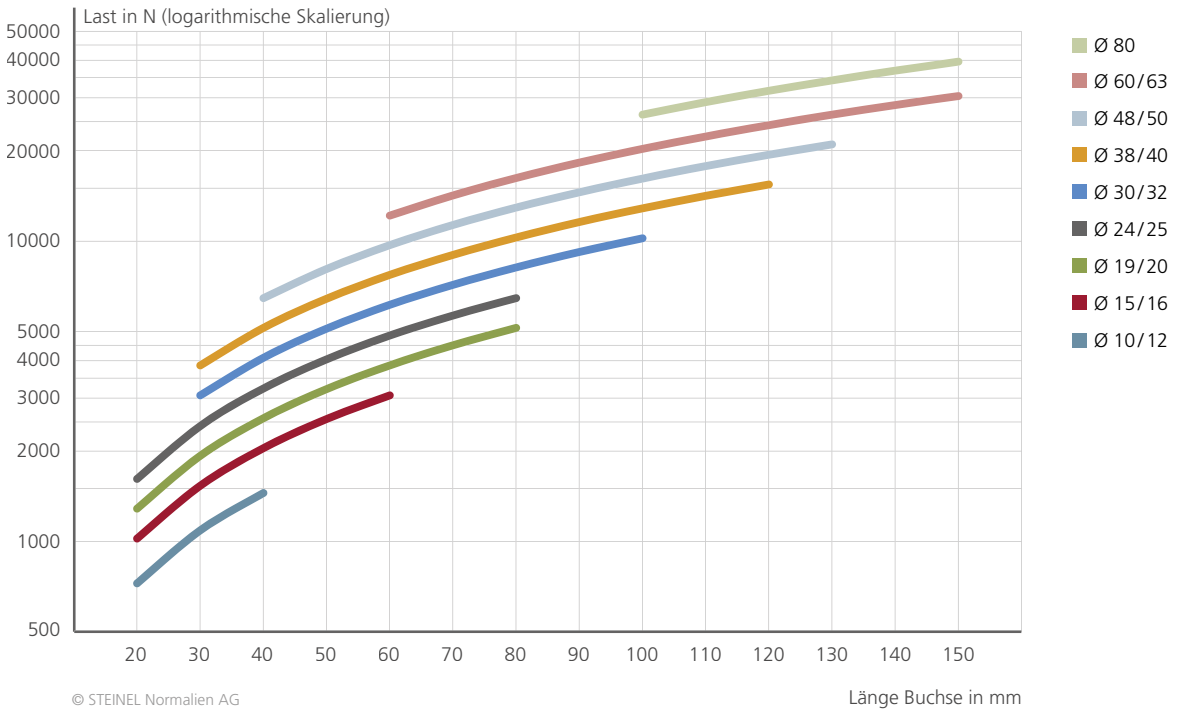

© STEINEL Normalien AG

Gleitführungen mit Festschmierstoff und Festschmierstoffringen

Mit Festschmierstoff

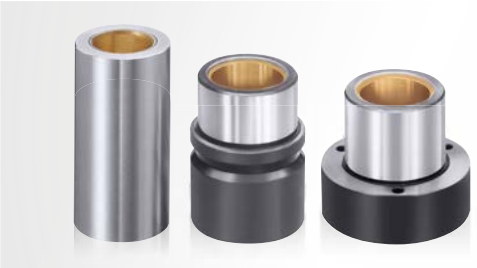

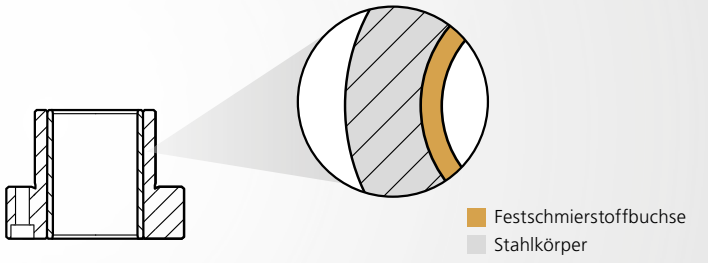

Aufbau

- Der gehärtete Stahlkörper (63 HRC) ist Träger der Festschmierstoffbuchse, nimmt Seitenkräfte auf und verhindert, dass sich die Führungsbuchse bei starker Krafteinwirkung deformiert.
- Die integrierte Festschmierstoffbuchse aus Sinterbronze (CuSn10) mit Festschmierstoff (MoS2) ist selbstschmierend und wartungsarm.
- Die integrierte Festschmierstoffbuchse hat eine Härte von 65 HV. Sie ist extrem verschleißarm und auf höchste Oberflächengüte gehont.

Schmierung

- Der Festschmierstoff der Sinterbronze übernimmt die Schmierfunktion zwischen Buchse und Säule.
- Der Schmierfilm bedeckt gleichmäßig die gesamte Innenwand der Buchse.
- Der festhaftende, zusammenhängende Schmierfilm verhindert auch bei Stillstand und beim Anlaufen ein Anfressen von Führungsbuchse und Führungssäule.

Anwendung

- geeignet auch für sehr kleine Hübe sowie radiale Bewegungen
- Gleitgeschwindigkeit bis 20 m/min
- Führungsspiel von 3–10 µm (bei 32 mm Durchmesser) – Wird mehr Spiel gewünscht, bitte bei der Bestellung angeben.
- optimal für Anwendungen mit geringer Wartung
- ausgezeichnete Notlaufeigenschaften

Mit Festschmierstoffringen

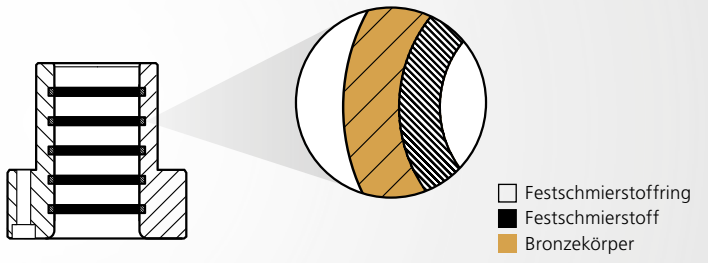

Aufbau

- Die Führungen aus Bronze (CuZn25Al5) mit integrierten Festschmierstoffringen aus Graphit (in Hydrauliköl getränkt) sind selbstschmierend und wartungsarm.
- Durch die Materialhärte von 22 HRC zeichnen sich die Führungsbuchsen durch eine hohe Stabilität aus.
- Flächenbündig mit der Gleitfläche sind im Innern der Buchse mehrere Festschmierstoffringe eingearbeitet.
- Sie hat eine sehr gute Wärmeleitfähigkeit, sodass entstehende Reibungswärme schnell abgeführt wird.
- Die Selbstschmierung der Buchse reduziert den Wartungsaufwand wesentlich.

Schmierung

- Der in den Ringen enthaltene Festschmierstoff übernimmt die Schmierungsfunktion zwischen Buchse und Säule.
- Der festhaftende, zusammenhängende Schmierfilm verhindert auch bei Stillstand und beim Anlaufen ein Anfressen von Führungsbuchse und Führungssäule.

Anwendung

- geeignet für axiale Bewegungen mit großem Hub
- Um bei Führungsbuchsen mit Festschmierstoffringen einen optimalen Schmierfilm zu gewährleisten, muss der Hub immer größer als der Abstand zwischen den Festschmierstoffringen sein.
- Gleitgeschwindigkeit bis 20 m/min
- Führungsspiel von 3–10 µm (bei 32 mm Durchmesser) – Wird mehr Spiel gewünscht, bitte bei der Bestellung angeben.
- optimal für Anwendungen mit geringer Wartung
- bedingte Notlaufeigenschaften

Führungselemente

Einbauhinweise Führungssäulen

Einbauhinweise für glatte Säulen

Einbau der Führungssäule

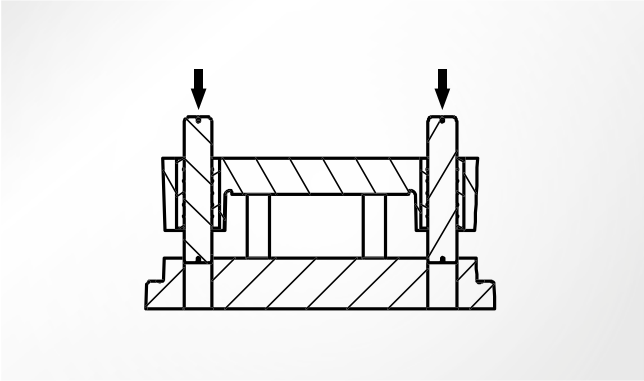

Ausbau der Führungssäule

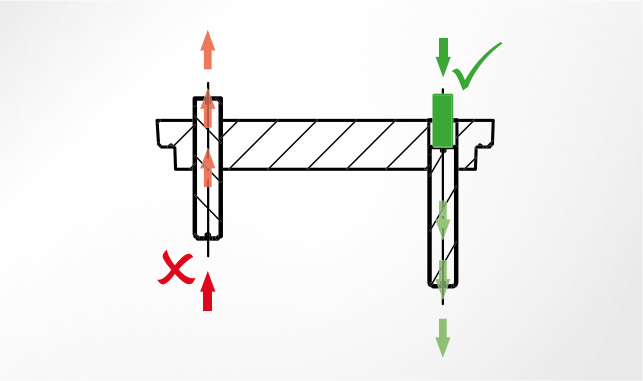

Bohrungen sowohl im Ober- als auch im Unterteil sorgfältig reinigen und mit Öl versehen (kein Fett). Säulen in das Oberteil schieben. Zwischen Ober- und Unterteil planparallel geschliffene Leisten legen. Säulen ca. 3 mm tief in das Unterteil eintreiben. Säulen mit einer hydraulischen Presse oder Handspindelpresse eindrücken (Säule hat die Passung ISO h3, Bohrung hat die Passung ISO R6, dadurch ist ein Pressitz gewährleistet).

Um Beschädigungen an der Oberfläche der Führungssäulen und den Aufnahmebohrungen zu vermeiden, dürfen die Säulen nie über die Lauffläche ausgetrieben werden.

Säulen = Durchbiegung in Abhängigkeit von Länge bzw. Durchmesser der Säule

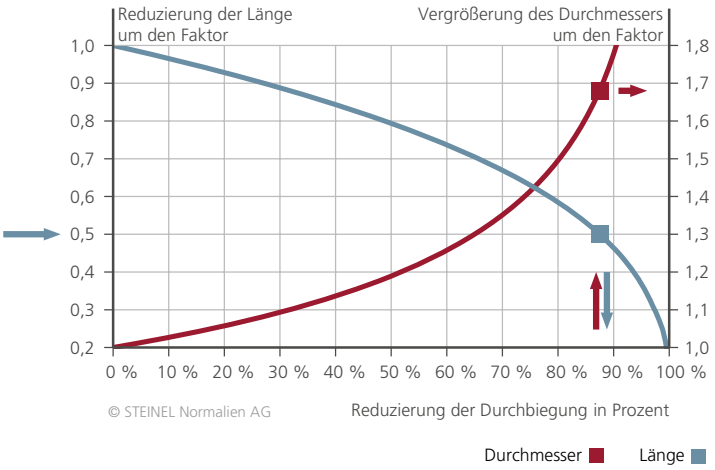

Wird die Länge einer Säule verringert, reduziert sich auch die Durchbiegung der Säule:

- Bei einer Halbierung der Länge, z. B. durch einen Wechsel von ST7120 (Grundplatte) auf ST7117 (Führungsplatte), reduziert sich die Durchbiegung der Säule um 87,5 %.
- Eine Reduzierung um 87,5 % ist auch erreichbar, wenn der Durchmesser der Säule um den Faktor 1,68 vergrößert wird, also z. B. von 25 mm auf 42 mm.

Säulen = Biegespannung in Abhängigkeit von Länge bzw. Durchmesser der Säule

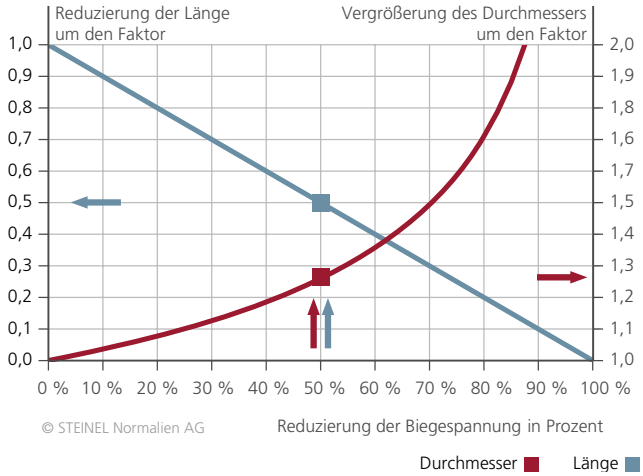

Es gibt zwei Möglichkeiten, die Biegespannung in einer Säule um 50 % zu reduzieren:

- Halbierung der Säulenlänge, z. B. von 300 mm auf 150 mm
- Erhöhung des Säulendurchmessers um das 1,26-fache, z. B. von 19 mm auf 24 mm

Einbauhinweise Gleit- und Wälzführungen

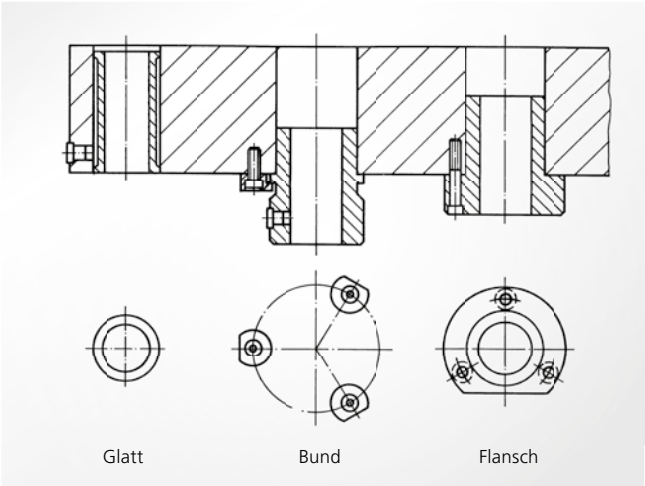

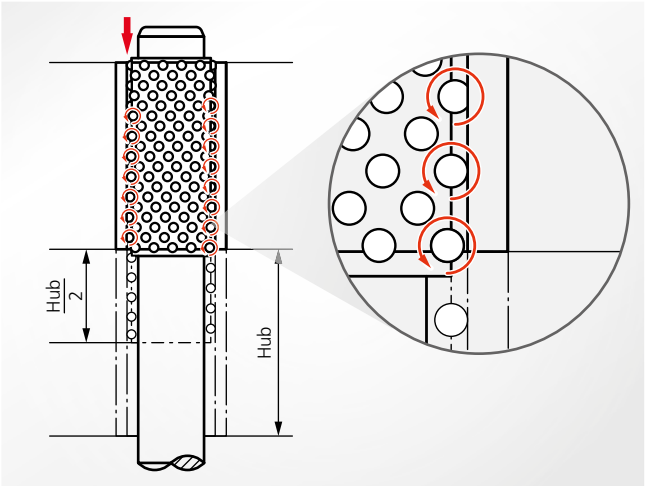

- Buchsen dürfen nicht eingepresst werden. Durch das Einpressen kann sich der Innendurchmesser verformen.
- Glatte Buchsen müssen zur Sicherung in die Aufnahmebohrung geklebt werden (mit Loctite 603, Artikelnummer SZ9742). Klebeflächen müssen absolut fettfrei sein. Bitte beachten Sie die Anleitung des Klebemittelherstellers.
- Bei Bund- und Flanschbuchsen werden die rechtwinklig zur Führungsbohrung geschliffenen Bund- und Flanschflächen durch Haltestücke oder Schrauben fest auf die Platte gepresst.
- Führungen sind mit einem Schmierfilm zu versehen.
- Gestellplatten müssen parallel zusammengeführt werden.
- Beim Zusammenführen von Wälzführungen müssen die Rollen bzw. Kugeln eine Abrollbewegung ausführen und dürfen nicht gleiten.

Führungselemente

Toleranzen nach DIN EN ISO 286-2

Toleranz-klassen für Wellen	Nennmaßbereich in mm							
	– ... 3	> 3 ... 6	> 6 ...10	> 10 ...18	> 18 ...30	> 30 ...50	> 50 ...80	> 80 ...120
f6	-6 -12	-10 -18	-13 -22	-16 -27	-20 -33	-25 -41	-30 -49	-36 -58
f7	-6 -16	-10 -22	-13 -28	-16 -34	-20 -41	-25 -50	-30 -60	-36 -71
g6	-2 -8	-4 -12	-5 -14	-6 -17	-7 -20	-9 -25	-10 -29	-12 -34
h3	0 -2	0 -2,5	0 -2,5	0 -3	0 -4	0 -4	0 -5	0 -6
h4	0 -3	0 -4	0 -4	0 -5	0 -6	0 -7	0 -8	0 -10
h5	0 -4	0 -5	0 -6	0 -8	0 -9	0 -11	0 -13	0 -15
h6	0 -6	0 -8	0 -9	0 -11	0 -13	0 -16	0 -19	0 -22
h8	0 -14	0 -18	0 -22	0 -27	0 -33	0 -39	0 -46	0 -54
h9	0 -25	0 -30	0 -36	0 -43	0 -52	0 -62	0 -74	0 -87
h15	0 -400	0 -480	0 -580	0 -700	0 -840	0 -1000	0 -1200	0 -1400
j6	4 -2	6 -2	7 -2	8 -3	9 -4	11 -5	12 -7	13 -9
js4	1,5 -1,5	2 -2	2 -2	2,5 -2,5	3 -3	3,5 -3,5	4 -4	5 -5
k6	6 0	9 1	10 1	12 1	15 2	18 2	21 2	25 3
m5	6 2	9 4	12 6	15 7	17 8	20 9	24 11	28 13
m6	8 2	12 4	15 6	28 7	21 8	25 9	30 11	35 13
n6	10 4	16 2	19 10	23 12	28 15	33 17	39 20	45 23
p6	12 6	20 12	24 15	29 18	35 22	42 26	51 32	59 37
r6	16 10	23 15	28 19	34 23	41 28	50 34	60 43	73 51

Toleranzen in µm

Toleranz-klassen für Bohrungen	Nennmaßbereich in mm							
	– ... 3	> 3 ... 6	> 6 ...10	> 10 ...18	> 18 ...30	> 30 ...50	> 50 ...80	> 80 ...120
H5	4 0	5 0	6 0	8 0	9 0	11 0	13 0	15 0
H6	6 0	8 0	9 0	11 0	13 0	16 0	19 0	22 0
H7	10 0	12 0	15 0	18 0	21 0	25 0	30 0	35 0
H8	14 0	18 0	22 0	27 0	33 0	39 0	46 0	54 0
H9	25 0	30 0	36 0	43 0	52 0	62 0	74 0	87 0
H10	40 0	48 0	58 0	70 0	84 0	100 0	120 0	140 0
H11	60 0	75 0	90 0	110 0	130 0	160 0	190 0	220 0
J7	4 -6	6 -6	8 -7	10 -8	12 -9	14 -11	18 -12	22 -13
K6	0 -6	2 -6	2 -7	2 -9	2 -11	3 -13	4 -15	4 -18
M6	-2 -8	-1 -9	-3 -7	-4 -15	-4 -17	-4 -20	-5 -24	-6 -28
N6	-4 -10	-5 -13	-7 -16	-9 -20	-11 -24	-12 -28	-14 -33	-16 -38
P6	-6 -12	-9 -17	-12 -21	-15 -26	-18 -31	-21 -37	-26 -45	-30 -52
P7	-6 -16	-8 -20	-9 -24	-11 -29	-14 -35	-17 -42	-21 -51	-24 -59
R6	-10 -16	-12 -20	-16 -25	-20 -31	-24 -37	-29 -45	-35 -56	-44 -66

Toleranzen in µm

Führungselemente

Härtevergleich nach DIN EN ISO 18265

Umwertung* für Härte in Härte oder Härte in Zugfestigkeit für unlegierte und niedriglegierte Stähle

Zugfestigkeit N/mm²	Vickershärte HV	Brinellhärte HB	Rockwellhärte HRB	Rockwellhärte HRC
255	80	76,0		
270	85	80,7	41,0	
285	90	85,5	48,0	
305	95	90,2	52,0	
320	100	95,0	56,2	
335	105	99,8		
350	110	105	62,3	
370	115	109		
385	120	114	66,7	
400	125	119		
415	130	124	71,2	
430	135	128		
450	140	133	75,0	
465	145	138		
480	150	143	78,7	
495	155	147		
510	160	152	81,7	
530	165	156		
545	170	162	85,0	
560	175	166		
575	180	171	87,1	
595	185	176		
610	190	181	89,5	
625	195	185		
640	200	190	91,5	
660	205	195	92,5	
675	210	199	93,5	
690	215	204	94,0	
705	220	209	95,0	
720	225	214	96,0	
740	230	219	96,7	
755	235	223		
770	240	228	98,1	20,3
785	245	233		21,3
800	250	238	99,5	22,2
820	255	242		23,1
835	260	247	(101)	24,0
850	265	252		24,8
865	270	257	(102)	25,6
880	275	261		26,4
900	280	266	(104)	27,1
915	285	271		27,8
930	290	276	(105)	28,5
950	295	280		29,2
965	300	285		29,8
995	310	295		31,0
1030	320	304		32,2
1060	330	314		33,3
1095	340	323		34,4
1125	350	333		35,5

Zugfestigkeit N/mm²	Vickershärte HV	Brinellhärte HB	Rockwellhärte HRB	Rockwellhärte HRC
1155	360	342		36,6
1190	370	352		37,7
1220	380	361		38,8
1255	390	371		39,8
1290	400	380		40,8
1320	410	390		41,8
1350	420	399		42,7
1385	430	409		43,6
1420	440	418		44,5
1455	450	428		45,3
1485	460	437		46,1
1520	470	447		46,9
1555	480	456		47,7
1595	490	466		48,4
1630	500	475		49,1
1665	510	485		49,8
1700	520	494		50,5
1740	530	504		51,1
1775	540	513		51,7
1810	550	523		52,3
1845	560	532		53,0
1880	570	542		53,6
1920	580	551		54,1
1955	590	561		54,7
1995	600	570		55,2
2030	610	580		55,7
2070	620	589		56,3
2105	630	599		56,8
2145	640	608		57,3
2180	650	618		57,8
	660			58,3
	670			58,8
	680			59,2
	690			59,7
	700			60,1
	720			61,0
	740			61,8
	760			62,5
	780			63,3
	800			64,0
	820			64,7
	840			65,3
	860			65,9
	880			66,4
	900			67,0
	920			67,5
	940			68,0

Die Werte dieser Tabelle sind nur *Vergleichs- bzw. Richtwerte und können nicht als Grundlage von Beanstandungen verwendet werden.

ST7190 Führungssäule

glatt, Mini-Serie

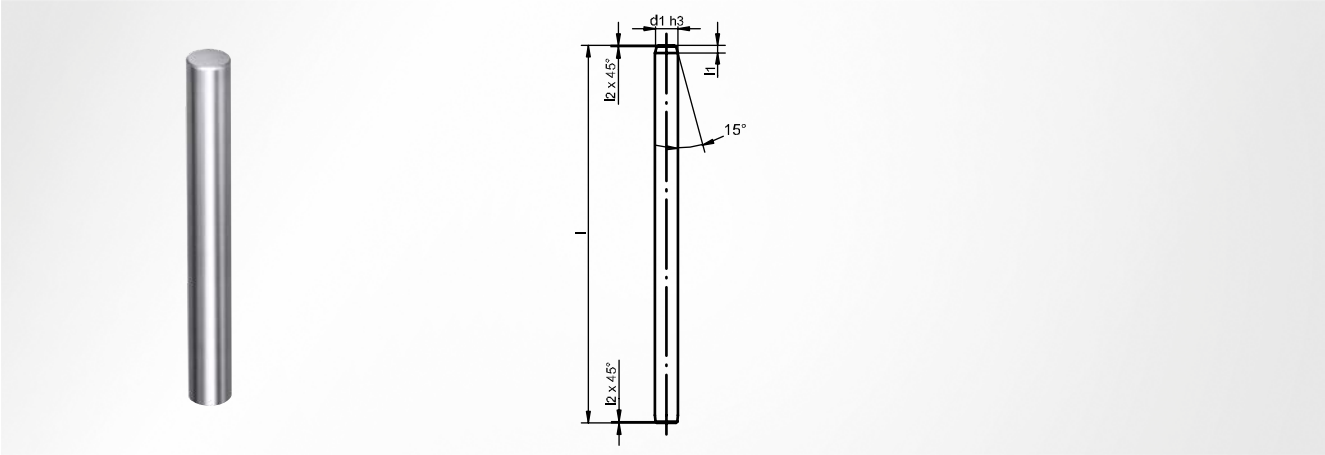

Werkstoff
Stahl 1.7131 (16MnCr5); einsatzgehärtet

Härte
62 ±2 HRC

Führungsdurchmesser
ISO h3

Einbauhinweis
einseitige Einführfase oder Zentrieransatz

Hinweis
Werkstoff bei Ø 3-6 mm Stahl 1.2379

Einbau in Aufnahmebohrung
ISO P6

d_1^{h3}	l	l_1	l_2	Artikelnummer
3	30	1,5	0,2	ST7190 **03 x 030**
	40	1,5	0,2	ST7190 **03 x 040**
	60	1,5	0,2	ST7190 **03 x 060**
	80	1,5	0,2	ST7190 **03 x 080**
4	50	1,5	0,2	ST7190 **04 x 050**
	60	1,5	0,2	ST7190 **04 x 060**
	80	1,5	0,2	ST7190 **04 x 080**
	100	1,5	0,2	ST7190 **04 x 100**
5	50	1,5	0,2	ST7190 **05 x 050**
	60	1,5	0,2	ST7190 **05 x 060**
	80	1,5	0,2	ST7190 **05 x 080**
	100	1,5	0,2	ST7190 **05 x 100**
6	60	2,0	0,4	ST7190 **06 x 060**
	80	2,0	0,4	ST7190 **06 x 080**
	100	2,0	0,4	ST7190 **06 x 100**
	125	2,0	0,4	ST7190 **06 x 125**
8	80	2,0	0,4	ST7190 **08 x 080**
	100	2,0	0,4	ST7190 **08 x 100**
	125	2,0	0,4	ST7190 **08 x 125**
	160	2,0	0,4	ST7190 **08 x 160**
10	80	3,0	0,6	ST7190 **10 x 080**
	100	3,0	0,6	ST7190 **10 x 100**
	125	3,0	0,6	ST7190 **10 x 125**
	160	3,0	0,6	ST7190 **10 x 160**

ST7192 Kugelkäfig

Messing, Mini-Serie

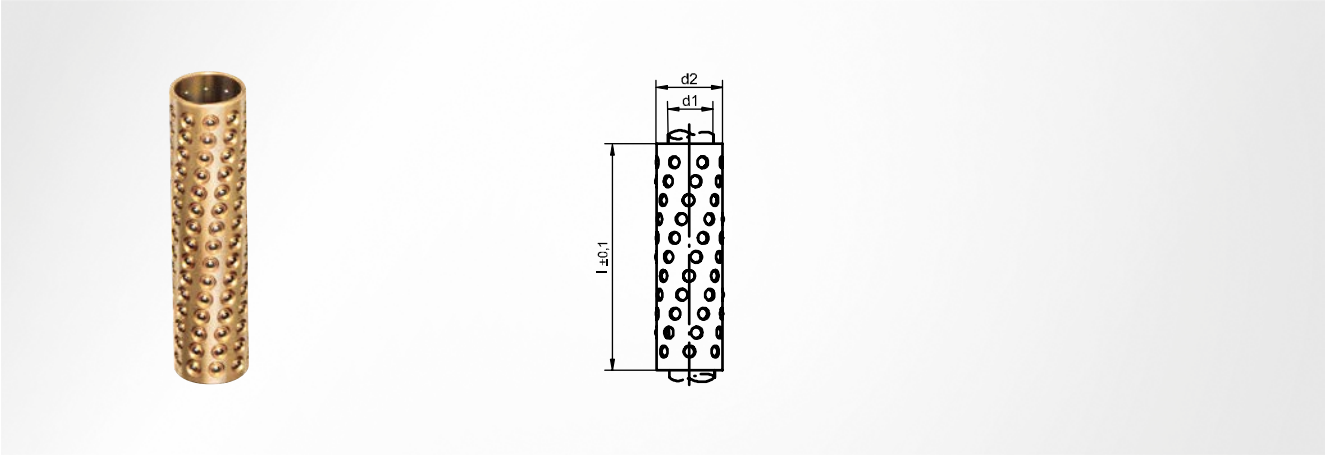

Werkstoff
Messing 2.0401

Kugeleigenschaften
Stahl; gehärtet; Güteklasse 1; sortiert

d_1	d_2	$l^{\pm 0,1}$	Artikelnummer
3	5	10	ST7192 **03 x 10**
		20	ST7192 **03 x 20**
		30	ST7192 **03 x 30**
4	6	10	ST7192 **04 x 10**
		20	ST7192 **04 x 20**
		30	ST7192 **04 x 30**
5	7	10	ST7192 **05 x 10**
		20	ST7192 **05 x 20**
		30	ST7192 **05 x 30**
6	9	20	ST7192 **06 x 20**
		30	ST7192 **06 x 30**
		40	ST7192 **06 x 40**
8	11	20	ST7192 **08 x 20**
		30	ST7192 **08 x 30**
		40	ST7192 **08 x 40**
10	13	20	ST7192 **10 x 20**
		30	ST7192 **10 x 30**
		40	ST7192 **10 x 40**

ST7191 Führungsbuchse

glatt, Mini-Serie

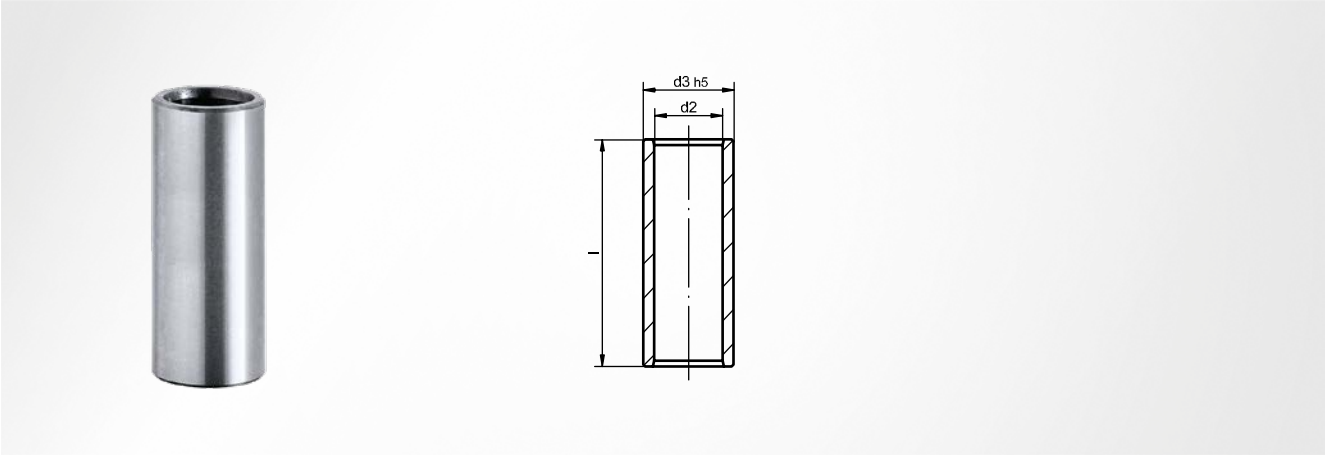

Werkstoff
Stahl 1.3505 (100 Cr6); gehärtet

Härte
62 ±1 HRC

Einbauhinweis
mit Kleber sichern; nicht einpressen

Einbau in Aufnahmebohrung
ISO H6

optionales Zubehör
SZ9742

d_1^{h3}	d_2	d_3^{h5}	l	Artikelnummer
3	5	7	10	ST7191 **03 x 10**
			20	ST7191 **03 x 20**
			30	ST7191 **03 x 30**
4	6	8	10	ST7191 **04 x 10**
			20	ST7191 **04 x 20**
			30	ST7191 **04 x 30**
5	7	10	10	ST7191 **05 x 10**
			20	ST7191 **05 x 20**
			30	ST7191 **05 x 30**
6	9	12	20	ST7191 **06 x 20**
			30	ST7191 **06 x 30**
			40	ST7191 **06 x 40**
8	11	15	20	ST7191 **08 x 20**
			30	ST7191 **08 x 30**
			40	ST7191 **08 x 40**
10	13	19	20	ST7191 **10 x 20**
			30	ST7191 **10 x 30**
			40	ST7191 **10 x 40**

ST7197 Führungsbuchse

glatt mit Kleberille, Mini-Serie

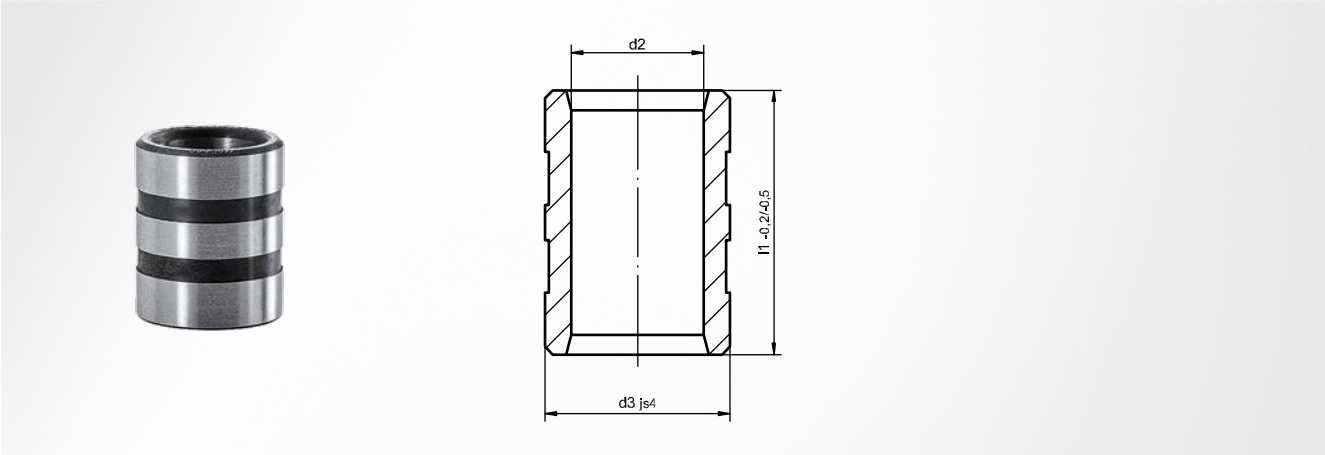

angelehnt an DIN 9831 / ISO 9448

Werkstoff
Stahl 1.3505 (100 Cr6); gehärtet

Härte
62 ±1 HRC

Einbauhinweis
mit Kleber sichern; nicht einpressen; einseitige Einführfase oder Zentrieransatz

d_1^{h3}	d_2	d_3^{js4}	$l_1^{-0,2 - -0,5}$	Artikelnummer
6	9	12	15	ST7197 **06 x 015**
			20	ST7197 **06 x 020**
			25	ST7197 **06 x 025**
			30	ST7197 **06 x 030**
			40	ST7197 **06 x 040**
8	11	15	20	ST7197 **08 x 020**
			25	ST7197 **08 x 025**
			30	ST7197 **08 x 030**
			35	ST7197 **08 x 035**
			40	ST7197 **08 x 040**
10	13	19	20	ST7197 **10 x 020**
			25	ST7197 **10 x 025**
			30	ST7197 **10 x 030**
			40	ST7197 **10 x 040**
			45	ST7197 **10 x 045**

ST7100 Führungssäule

glatt

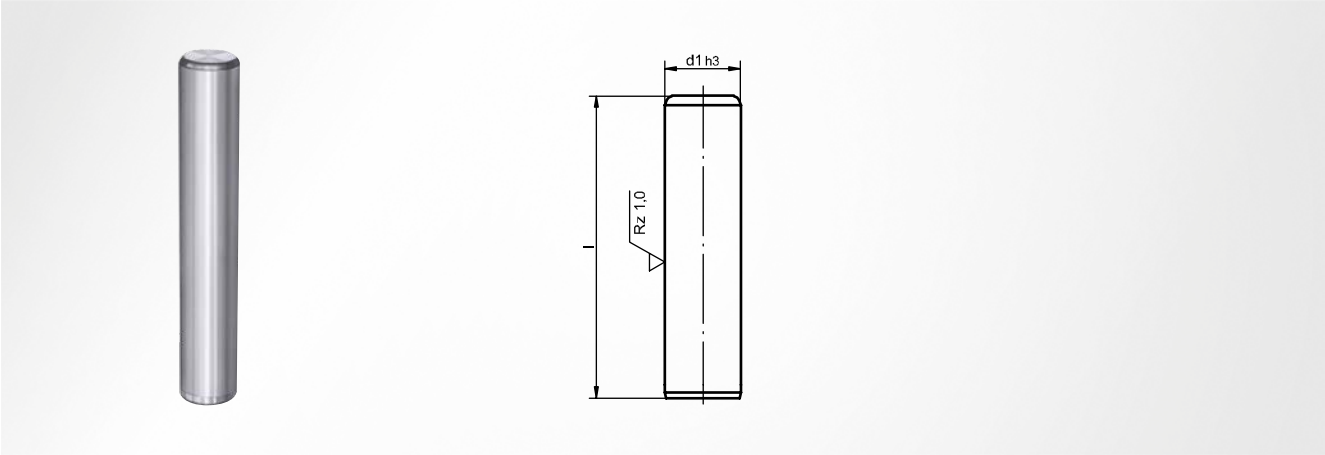

angelehnt an DIN 9825 / ISO 9182

Werkstoff
Stahl 1.1221 (C60E); induktiv gehärtet

Härte
63 ±1 HRC

Einbauhinweis
einpressen; einseitige Einführfase oder Zentrieransatz

Einbau in Aufnahmebohrung
ISO R6

d_1^{h3}	l	Artikelnummer
10	90	ST7100 **10 x 090**
	100	ST7100 **10 x 100**
	112	ST7100 **10 x 112**
	125	ST7100 **10 x 125**
	140	ST7100 **10 x 140**
12	90	ST7100 **12 x 090**
	100	ST7100 **12 x 100**
	112	ST7100 **12 x 112**
	125	ST7100 **12 x 125**
	140	ST7100 **12 x 140**
15	90	ST7100 **15 x 090**
	100	ST7100 **15 x 100**
	112	ST7100 **15 x 112**
	125	ST7100 **15 x 125**
	140	ST7100 **15 x 140**
	160	ST7100 **15 x 160**
	180	ST7100 **15 x 180**
	200	ST7100 **15 x 200**
	224	ST7100 **15 x 224**
	250	ST7100 **15 x 250**
16	90	ST7100 **16 x 090**
	100	ST7100 **16 x 100**
	112	ST7100 **16 x 112**
	125	ST7100 **16 x 125**
	140	ST7100 **16 x 140**
	160	ST7100 **16 x 160**
	180	ST7100 **16 x 180**
	200	ST7100 **16 x 200**
	224	ST7100 **16 x 224**
	250	ST7100 **16 x 250**
19	80	ST7100 **19 x 080**
	100	ST7100 **19 x 100**
	112	ST7100 **19 x 112**
	125	ST7100 **19 x 125**

d_1^{h3}	l	Artikelnummer
19	140	ST7100 **19 x 140**
	160	ST7100 **19 x 160**
	180	ST7100 **19 x 180**
	200	ST7100 **19 x 200**
	224	ST7100 **19 x 224**
	250	ST7100 **19 x 250**
	280	ST7100 **19 x 280**
20	100	ST7100 **20 x 100**
	112	ST7100 **20 x 112**
	125	ST7100 **20 x 125**
	140	ST7100 **20 x 140**
	160	ST7100 **20 x 160**
	180	ST7100 **20 x 180**
	200	ST7100 **20 x 200**
	224	ST7100 **20 x 224**
	250	ST7100 **20 x 250**
	280	ST7100 **20 x 280**
24	100	ST7100 **24 x 100**
	112	ST7100 **24 x 112**
	125	ST7100 **24 x 125**
	140	ST7100 **24 x 140**
	160	ST7100 **24 x 160**
	180	ST7100 **24 x 180**
	200	ST7100 **24 x 200**
	224	ST7100 **24 x 224**
	250	ST7100 **24 x 250**
	280	ST7100 **24 x 280**
	315	ST7100 **24 x 315**
	355	ST7100 **24 x 355**
	400	ST7100 **24 x 400**
25	112	ST7100 **25 x 112**
	125	ST7100 **25 x 125**
	140	ST7100 **25 x 140**
	160	ST7100 **25 x 160**

ST7100 Führungssäule

glatt

d_1^{h3}	l	Artikelnummer
25	180	ST7100 **25 x 180**
	200	ST7100 **25 x 200**
	224	ST7100 **25 x 224**
	250	ST7100 **25 x 250**
	280	ST7100 **25 x 280**
	315	ST7100 **25 x 315**
	355	ST7100 **25 x 355**
	400	ST7100 **25 x 400**
30	125	ST7100 **30 x 125**
	140	ST7100 **30 x 140**
	160	ST7100 **30 x 160**
	180	ST7100 **30 x 180**
	200	ST7100 **30 x 200**
	224	ST7100 **30 x 224**
	250	ST7100 **30 x 250**
	280	ST7100 **30 x 280**
	315	ST7100 **30 x 315**
	355	ST7100 **30 x 355**
	400	ST7100 **30 x 400**
32	125	ST7100 **32 x 125**
	140	ST7100 **32 x 140**
	160	ST7100 **32 x 160**
	180	ST7100 **32 x 180**
	200	ST7100 **32 x 200**
	224	ST7100 **32 x 224**
	250	ST7100 **32 x 250**
	280	ST7100 **32 x 280**
	315	ST7100 **32 x 315**
	355	ST7100 **32 x 355**
	400	ST7100 **32 x 400**
38	160	ST7100 **38 x 160**
	180	ST7100 **38 x 180**
	200	ST7100 **38 x 200**
	224	ST7100 **38 x 224**
	250	ST7100 **38 x 250**
	280	ST7100 **38 x 280**
	315	ST7100 **38 x 315**
	355	ST7100 **38 x 355**
	400	ST7100 **38 x 400**
	450	ST7100 **38 x 450**
40	160	ST7100 **40 x 160**
	180	ST7100 **40 x 180**
	200	ST7100 **40 x 200**
	224	ST7100 **40 x 224**
	250	ST7100 **40 x 250**
	280	ST7100 **40 x 280**

d_1^{h3}	l	Artikelnummer
40	315	ST7100 **40 x 315**
	355	ST7100 **40 x 355**
	400	ST7100 **40 x 400**
	450	ST7100 **40 x 450**
48	180	ST7100 **48 x 180**
	200	ST7100 **48 x 200**
	224	ST7100 **48 x 224**
	250	ST7100 **48 x 250**
	280	ST7100 **48 x 280**
	315	ST7100 **48 x 315**
	355	ST7100 **48 x 355**
	400	ST7100 **48 x 400**
	450	ST7100 **48 x 450**
	500	ST7100 **48 x 500**
50	180	ST7100 **50 x 180**
	200	ST7100 **50 x 200**
	224	ST7100 **50 x 224**
	250	ST7100 **50 x 250**
	280	ST7100 **50 x 280**
	315	ST7100 **50 x 315**
	355	ST7100 **50 x 355**
	400	ST7100 **50 x 400**
	450	ST7100 **50 x 450**
	500	ST7100 **50 x 500**
60	224	ST7100 **60 x 224**
	250	ST7100 **60 x 250**
	280	ST7100 **60 x 280**
	315	ST7100 **60 x 315**
	355	ST7100 **60 x 355**
	400	ST7100 **60 x 400**
	450	ST7100 **60 x 450**
	500	ST7100 **60 x 500**
63	224	ST7100 **63 x 224**
	250	ST7100 **63 x 250**
	280	ST7100 **63 x 280**
	315	ST7100 **63 x 315**
	355	ST7100 **63 x 355**
	400	ST7100 **63 x 400**
	450	ST7100 **63 x 450**
	500	ST7100 **63 x 500**
80	280	ST7100 **80 x 280**
	315	ST7100 **80 x 315**
	355	ST7100 **80 x 355**
	400	ST7100 **80 x 400**
	450	ST7100 **80 x 450**
	500	ST7100 **80 x 500**

ST7102 Führungssäule

abgesetzt

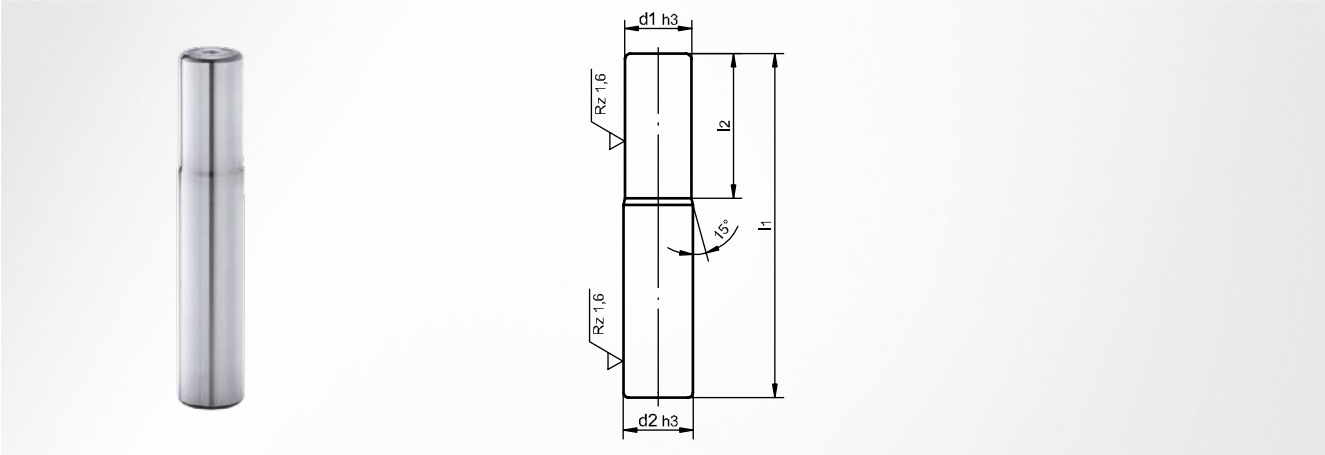

Werkstoff
Stahl 1.1221 (C60E); induktiv gehärtet

Härte
63 ±1 HRC

d_1^{h3}	d_2^{h3}	l_1	l_2	Artikelnummer
15	16	92,5	33,5	ST7102 **15-16 x 92.5**
15	16	102,5	43,5	ST7102 **15-16 x 102.5**
15	16	107,0	33,5	ST7102 **15-16 x 107**
19	20	92,5	33,5	ST7102 **19-20 x 92.5**
19	20	107,0	33,5	ST7102 **19-20 x 107**
19	20	120,0	41,0	ST7102 **19-20 x 120**
19	20	150,0	71,5	ST7102 **19-20 x 150**
24	25	120,0	41,0	ST7102 **24-25 x 120**
24	25	150,0	71,5	ST7102 **24-25 x 150**
38	40	197,0	83,0	ST7102 **38-40 x 197**

ST7105 Führungssäule

glatt, mit Einstich und Haltering

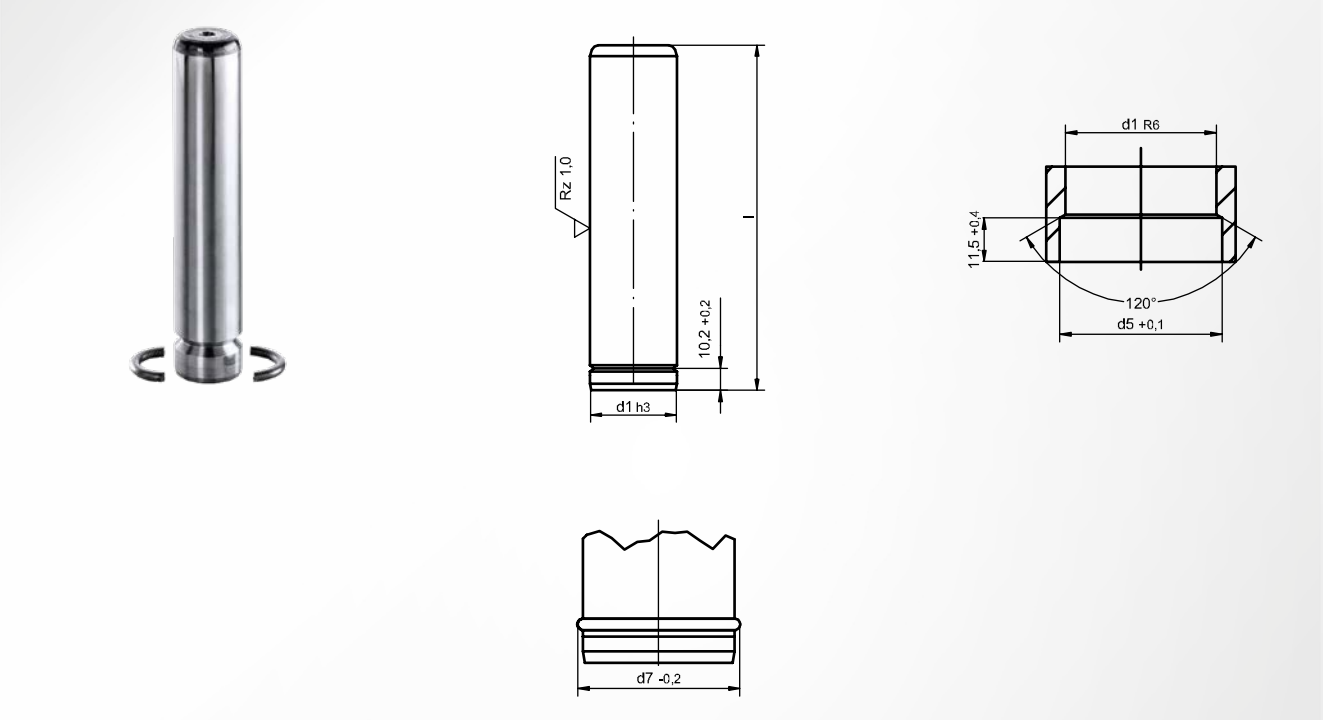

angelehnt an DIN 9825 / ISO 9182

Werkstoff
Stahl 1.1221 (C60E); induktiv gehärtet

Härte
63 ±1 HRC

Einbauhinweis
einpressen; einseitige Einführfase oder Zentrieransatz

Einbau in Aufnahmebohrung
ISO R6

Lieferumfang
Haltering

d_1^{h3}	d_5	$d_7^{-0,2}$	l	Artikelnummer
10	13	13	90	ST7105 **10 x 090**
			100	ST7105 **10 x 100**
			112	ST7105 **10 x 112**
			125	ST7105 **10 x 125**
			140	ST7105 **10 x 140**
12	15	15	90	ST7105 **12 x 090**
			100	ST7105 **12 x 100**
			112	ST7105 **12 x 112**
			125	ST7105 **12 x 125**
			140	ST7105 **12 x 140**
15	18	18	90	ST7105 **15 x 090**
			100	ST7105 **15 x 100**
			112	ST7105 **15 x 112**
			125	ST7105 **15 x 125**
			140	ST7105 **15 x 140**
			160	ST7105 **15 x 160**
			180	ST7105 **15 x 180**
			200	ST7105 **15 x 200**
			224	ST7105 **15 x 224**
			250	ST7105 **15 x 250**
16	19	19	90	ST7105 **16 x 090**
			100	ST7105 **16 x 100**
			112	ST7105 **16 x 112**
			125	ST7105 **16 x 125**
			140	ST7105 **16 x 140**

d_1^{h3}	d_5	$d_7^{-0,2}$	l	Artikelnummer
16	19	19	160	ST7105 **16 x 160**
			180	ST7105 **16 x 180**
			200	ST7105 **16 x 200**
			224	ST7105 **16 x 224**
			250	ST7105 **16 x 250**
19	22	22	100	ST7105 **19 x 100**
			112	ST7105 **19 x 112**
			125	ST7105 **19 x 125**
			140	ST7105 **19 x 140**
			160	ST7105 **19 x 160**
			180	ST7105 **19 x 180**
			200	ST7105 **19 x 200**
			224	ST7105 **19 x 224**
			250	ST7105 **19 x 250**
			280	ST7105 **19 x 280**
20	23	23	100	ST7105 **20 x 100**
			112	ST7105 **20 x 112**
			125	ST7105 **20 x 125**
			140	ST7105 **20 x 140**
			160	ST7105 **20 x 160**
			180	ST7105 **20 x 180**
			200	ST7105 **20 x 200**
			224	ST7105 **20 x 224**
			250	ST7105 **20 x 250**
			280	ST7105 **20 x 280**

ST7105 Führungssäule

glatt, mit Einstich und Haltering

d_1^{h3}	d_5	$d_7^{-0,2}$	l	Artikelnummer
24	27	27	112	ST7105 **24 x 112**
			125	ST7105 **24 x 125**
			140	ST7105 **24 x 140**
			160	ST7105 **24 x 160**
			180	ST7105 **24 x 180**
			200	ST7105 **24 x 200**
			224	ST7105 **24 x 224**
			250	ST7105 **24 x 250**
			280	ST7105 **24 x 280**
			315	ST7105 **24 x 315**
			355	ST7105 **24 x 355**
			400	ST7105 **24 x 400**
25	28	28	112	ST7105 **25 x 112**
			125	ST7105 **25 x 125**
			140	ST7105 **25 x 140**
			160	ST7105 **25 x 160**
			180	ST7105 **25 x 180**
			200	ST7105 **25 x 200**
			224	ST7105 **25 x 224**
			250	ST7105 **25 x 250**
			280	ST7105 **25 x 280**
			315	ST7105 **25 x 315**
			355	ST7105 **25 x 355**
			400	ST7105 **25 x 400**
30	33	33	125	ST7105 **30 x 125**
			140	ST7105 **30 x 140**
			160	ST7105 **30 x 160**
			180	ST7105 **30 x 180**
			200	ST7105 **30 x 200**
			224	ST7105 **30 x 224**
			250	ST7105 **30 x 250**
			280	ST7105 **30 x 280**
			315	ST7105 **30 x 315**
			355	ST7105 **30 x 355**
			400	ST7105 **30 x 400**
32	35	35	125	ST7105 **32 x 125**
			140	ST7105 **32 x 140**
			160	ST7105 **32 x 160**
			180	ST7105 **32 x 180**
			200	ST7105 **32 x 200**
			224	ST7105 **32 x 224**
			250	ST7105 **32 x 250**
			280	ST7105 **32 x 280**
			315	ST7105 **32 x 315**
			355	ST7105 **32 x 355**
			400	ST7105 **32 x 400**
38	41	41	160	ST7105 **38 x 160**
			180	ST7105 **38 x 180**
			200	ST7105 **38 x 200**
			224	ST7105 **38 x 224**
			250	ST7105 **38 x 250**
			280	ST7105 **38 x 280**
			315	ST7105 **38 x 315**
			355	ST7105 **38 x 355**

d_1^{h3}	d_5	$d_7^{-0,2}$	l	Artikelnummer
38	41	41	400	ST7105 **38 x 400**
			450	ST7105 **38 x 450**
40	43	43	160	ST7105 **40 x 160**
			180	ST7105 **40 x 180**
			200	ST7105 **40 x 200**
			224	ST7105 **40 x 224**
			250	ST7105 **40 x 250**
			280	ST7105 **40 x 280**
			315	ST7105 **40 x 315**
			355	ST7105 **40 x 355**
			400	ST7105 **40 x 400**
			450	ST7105 **40 x 450**
48	51	51	180	ST7105 **48 x 180**
			200	ST7105 **48 x 200**
			224	ST7105 **48 x 224**
			250	ST7105 **48 x 250**
			280	ST7105 **48 x 280**
			315	ST7105 **48 x 315**
			355	ST7105 **48 x 355**
			400	ST7105 **48 x 400**
			450	ST7105 **48 x 450**
			500	ST7105 **48 x 500**
50	53	53	180	ST7105 **50 x 180**
			200	ST7105 **50 x 200**
			224	ST7105 **50 x 224**
			250	ST7105 **50 x 250**
			280	ST7105 **50 x 280**
			315	ST7105 **50 x 315**
			355	ST7105 **50 x 355**
			400	ST7105 **50 x 400**
			450	ST7105 **50 x 450**
			500	ST7105 **50 x 500**
60	63	63	224	ST7105 **60 x 224**
			250	ST7105 **60 x 250**
			280	ST7105 **60 x 280**
			315	ST7105 **60 x 315**
			355	ST7105 **60 x 355**
			400	ST7105 **60 x 400**
			450	ST7105 **60 x 450**
			500	ST7105 **60 x 500**
63	66	66	224	ST7105 **63 x 224**
			250	ST7105 **63 x 250**
			280	ST7105 **63 x 280**
			315	ST7105 **63 x 315**
			355	ST7105 **63 x 355**
			400	ST7105 **63 x 400**
			450	ST7105 **63 x 450**
			500	ST7105 **63 x 500**
80	83	83	280	ST7105 **80 x 280**
			315	ST7105 **80 x 315**
			355	ST7105 **80 x 355**
			400	ST7105 **80 x 400**
			450	ST7105 **80 x 450**
			500	ST7105 **80 x 500**

ST7106 Führungssäule

glatt, mit Innengewinde beidseitig

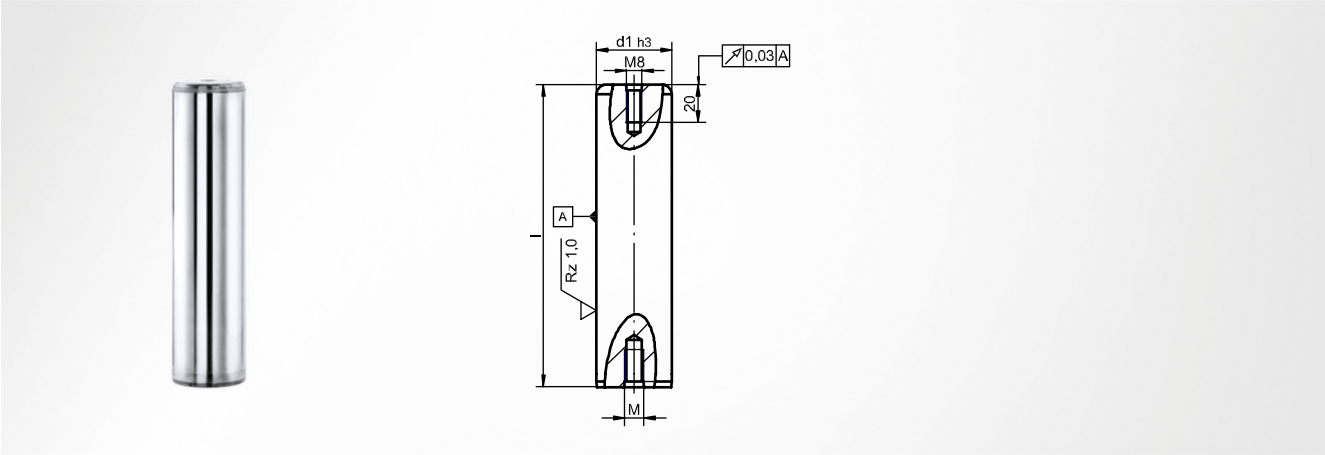

angelehnt an DIN 9825 / ISO 9182

Werkstoff
Stahl 1.1221 (C60E); induktiv gehärtet

Härte
63 ±1 HRC

Einbauhinweis
einpressen; einseitige Einführfase oder Zentrieransatz

Einbau in Aufnahmebohrung
ISO R6

d_1^{h3}	Gewinde Einpressseite M	l	Artikelnummer
19	M8	100	ST7106 **19 x 100**
		112	ST7106 **19 x 112**
		125	ST7106 **19 x 125**
		140	ST7106 **19 x 140**
		160	ST7106 **19 x 160**
		180	ST7106 **19 x 180**
		200	ST7106 **19 x 200**
		224	ST7106 **19 x 224**
		250	ST7106 **19 x 250**
		280	ST7106 **19 x 280**
20	M8	100	ST7106 **20 x 100**
		112	ST7106 **20 x 112**
		125	ST7106 **20 x 125**
		140	ST7106 **20 x 140**
		160	ST7106 **20 x 160**
		180	ST7106 **20 x 180**
		200	ST7106 **20 x 200**
		224	ST7106 **20 x 224**
		250	ST7106 **20 x 250**
		280	ST7106 **20 x 280**
24	M8	112	ST7106 **24 x 112**
		125	ST7106 **24 x 125**
		140	ST7106 **24 x 140**
		160	ST7106 **24 x 160**
		180	ST7106 **24 x 180**
		200	ST7106 **24 x 200**
		224	ST7106 **24 x 224**
		250	ST7106 **24 x 250**
		280	ST7106 **24 x 280**
		315	ST7106 **24 x 315**
		355	ST7106 **24 x 355**
		400	ST7106 **24 x 400**
25	M8	112	ST7106 **25 x 112**

d_1^{h3}	Gewinde Einpressseite M	l	Artikelnummer
25	M8	125	ST7106 **25 x 125**
		140	ST7106 **25 x 140**
		160	ST7106 **25 x 160**
		180	ST7106 **25 x 180**
		200	ST7106 **25 x 200**
		224	ST7106 **25 x 224**
		250	ST7106 **25 x 250**
		280	ST7106 **25 x 280**
		315	ST7106 **25 x 315**
		355	ST7106 **25 x 355**
		400	ST7106 **25 x 400**
30	M8	125	ST7106 **30 x 125**
		140	ST7106 **30 x 140**
		160	ST7106 **30 x 160**
		180	ST7106 **30 x 180**
		200	ST7106 **30 x 200**
		224	ST7106 **30 x 224**
		250	ST7106 **30 x 250**
		280	ST7106 **30 x 280**
		315	ST7106 **30 x 315**
		355	ST7106 **30 x 355**
		400	ST7106 **30 x 400**
32	M8	125	ST7106 **32 x 125**
		140	ST7106 **32 x 140**
		160	ST7106 **32 x 160**
		180	ST7106 **32 x 180**
		200	ST7106 **32 x 200**
		224	ST7106 **32 x 224**
		250	ST7106 **32 x 250**
		280	ST7106 **32 x 280**
		315	ST7106 **32 x 315**
		355	ST7106 **32 x 355**
		400	ST7106 **32 x 400**

ST7106 Führungssäule

glatt, mit Innengewinde beidseitig

d_1^{h3}	Gewinde Einpressseite M	l	Artikelnummer
38	M10	160	ST7106 **38 x 160**
		180	ST7106 **38 x 180**
		200	ST7106 **38 x 200**
		224	ST7106 **38 x 224**
		250	ST7106 **38 x 250**
		280	ST7106 **38 x 280**
		315	ST7106 **38 x 315**
		355	ST7106 **38 x 355**
		400	ST7106 **38 x 400**
		450	ST7106 **38 x 450**
40	M10	160	ST7106 **40 x 160**
		180	ST7106 **40 x 180**
		200	ST7106 **40 x 200**
		224	ST7106 **40 x 224**
		250	ST7106 **40 x 250**
		280	ST7106 **40 x 280**
		315	ST7106 **40 x 315**
		355	ST7106 **40 x 355**
		400	ST7106 **40 x 400**
		450	ST7106 **40 x 450**
48	M10	180	ST7106 **48 x 180**
		200	ST7106 **48 x 200**
		224	ST7106 **48 x 224**
		250	ST7106 **48 x 250**
		280	ST7106 **48 x 280**
		315	ST7106 **48 x 315**
		355	ST7106 **48 x 355**
		400	ST7106 **48 x 400**
		450	ST7106 **48 x 450**
		500	ST7106 **48 x 500**
50	M10	180	ST7106 **50 x 180**

d_1^{h3}	Gewinde Einpressseite M	l	Artikelnummer
50	M10	200	ST7106 **50 x 200**
		224	ST7106 **50 x 224**
		250	ST7106 **50 x 250**
		280	ST7106 **50 x 280**
		315	ST7106 **50 x 315**
		355	ST7106 **50 x 355**
		400	ST7106 **50 x 400**
		450	ST7106 **50 x 450**
		500	ST7106 **50 x 500**
60	M12	224	ST7106 **60 x 224**
		250	ST7106 **60 x 250**
		280	ST7106 **60 x 280**
		315	ST7106 **60 x 315**
		355	ST7106 **60 x 355**
		400	ST7106 **60 x 400**
		450	ST7106 **60 x 450**
		500	ST7106 **60 x 500**
63	M12	224	ST7106 **63 x 224**
		250	ST7106 **63 x 250**
		280	ST7106 **63 x 280**
		315	ST7106 **63 x 315**
		355	ST7106 **63 x 355**
		400	ST7106 **63 x 400**
		450	ST7106 **63 x 450**
		500	ST7106 **63 x 500**
80	M12	280	ST7106 **80 x 280**
		315	ST7106 **80 x 315**
		355	ST7106 **80 x 355**
		400	ST7106 **80 x 400**
		450	ST7106 **80 x 450**
		500	ST7106 **80 x 500**

ST7114 Führungssäule

mit Mittenbund, mit Innengewinde beidseitig

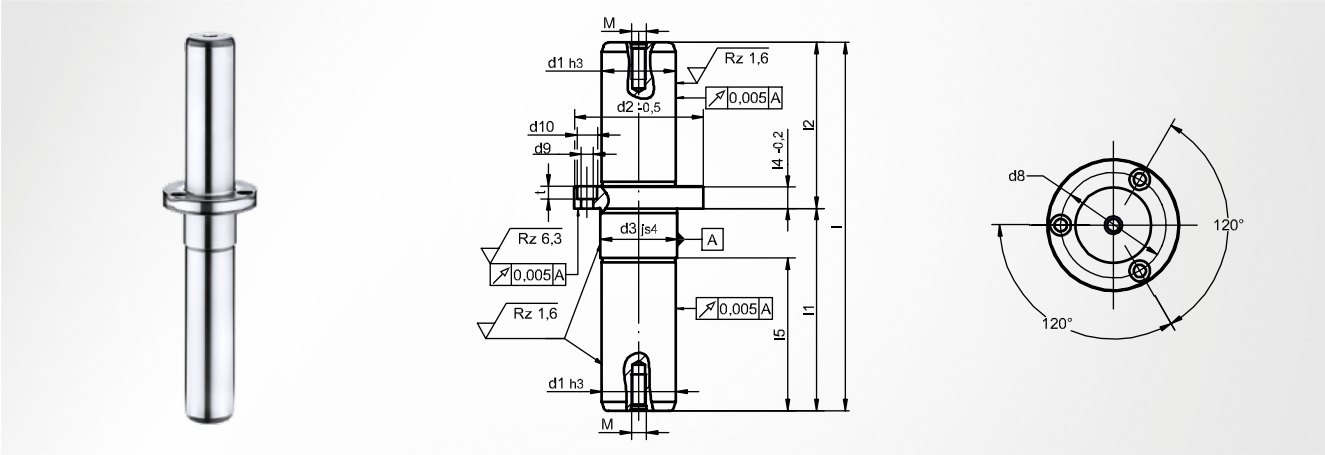

Werkstoff

Stahl 1.1221 (C60E); induktiv gehärtet

Härte

63 ±1 HRC

Einbauhinweis

Befestigung mit 3 Zylinderschrauben (nicht im Lieferumfang enthalten); einseitige Einführfase oder Zentrieransatz

Einbau in Aufnahmebohrung

ISO H6

d_1^{h3}	$d_2^{-0,5}$	d_3^{js4}	d_8	d_9	d_{10}	$l_4^{-0,2}$	M	t	l	l_1	l_2	l_5	Artikelnummer
12	28	13	20	3,4	6	6	M6	3,4	90	50	40	38	ST7114 **12 x 050 x 040**
									100	60	40	48	ST7114 **12 x 060 x 040**
									110	60	50	48	ST7114 **12 x 060 x 050**
									120	70	50	58	ST7114 **12 x 070 x 050**
									130	70	60	58	ST7114 **12 x 070 x 060**
									140	70	70	58	ST7114 **12 x 070 x 070**
									200	100	100	88	ST7114 **12 x 100 x 100**
16	38	18	28	4,5	8	8	M6	4,6	140	80	60	64	ST7114 **16 x 080 x 060**
									150	90	60	74	ST7114 **16 x 090 x 060**
									160	90	70	74	ST7114 **16 x 090 x 070**
									170	100	70	84	ST7114 **16 x 100 x 070**
									180	100	80	84	ST7114 **16 x 100 x 080**
									190	100	90	84	ST7114 **16 x 100 x 090**
									270	140	130	124	ST7114 **16 x 140 x 130**
19	42	22	32	4,5	8	8	M8	4,6	160	90	70	70	ST7114 **19 x 090 x 070**
									170	100	70	80	ST7114 **19 x 100 x 070**
									180	100	80	80	ST7114 **19 x 100 x 080**
									190	110	80	90	ST7114 **19 x 110 x 080**
									200	110	90	90	ST7114 **19 x 110 x 090**
									210	110	100	90	ST7114 **19 x 110 x 100**
									310	160	150	140	ST7114 **19 x 160 x 150**
25	48	26	38	4,5	8	8	M8	4,6	180	100	80	78	ST7114 **25 x 100 x 080**
									190	110	80	88	ST7114 **25 x 110 x 080**
									200	110	90	88	ST7114 **25 x 110 x 090**
									210	120	90	98	ST7114 **25 x 120 x 090**
									220	120	100	98	ST7114 **25 x 120 x 100**
									230	120	110	98	ST7114 **25 x 120 x 110**
									330	170	160	148	ST7114 **25 x 170 x 160**
32	60	34	48	5,5	10	10	M8	5,7	180	100	80	75	ST7114 **32 x 100 x 080**
									190	110	80	85	ST7114 **32 x 110 x 080**
									200	110	90	85	ST7114 **32 x 110 x 090**
									210	120	90	95	ST7114 **32 x 120 x 090**
									220	120	100	95	ST7114 **32 x 120 x 100**
									230	130	100	105	ST7114 **32 x 130 x 100**
									240	130	110	105	ST7114 **32 x 130 x 110**

ST7114 Führungssäule

mit Mittenbund, mit Innengewinde beidseitig

d_1^{h3}	$d_2^{-0,5}$	d_3^{js4}	d_8	d_9	d_{10}	$l_4^{-0,2}$	M	t	l	l_1	l_2	l_5	Artikelnummer
32	60	34	48	5,5	10	10	M8	5,7	260	130	130	115	ST7114 **32 x 130 x 130**
									250	140	110	115	ST7114 **32 x 140 x 110**
									350	190	160	165	ST7114 **32 x 190 x 160**
40	70	42	56	6,6	11	12	M8	6,8	200	110	90	83	ST7114 **40 x 110 x 090**
									210	120	90	93	ST7114 **40 x 120 x 090**
									220	120	100	93	ST7114 **40 x 120 x 100**
									230	130	100	103	ST7114 **40 x 130 x 100**
									240	130	110	103	ST7114 **40 x 130 x 110**
									250	140	110	113	ST7114 **40 x 140 x 110**
									260	140	120	113	ST7114 **40 x 140 x 120**
									380	200	180	173	ST7114 **40 x 200 x 180**
50	80	52	66	6,6	11	15	M8	6,8	260	150	110	113	ST7114 **50 x 150 x 110**
									280	160	120	123	ST7114 **50 x 160 x 120**
									300	170	130	133	ST7114 **50 x 170 x 130**
									320	180	140	143	ST7114 **50 x 180 x 140**
									360	200	160	163	ST7114 **50 x 200 x 160**
									400	220	180	183	ST7114 **50 x 220 x 180**
									520	280	240	243	ST7114 **50 x 280 x 240**

ST7117 Führungssäule

mit Mittenbund

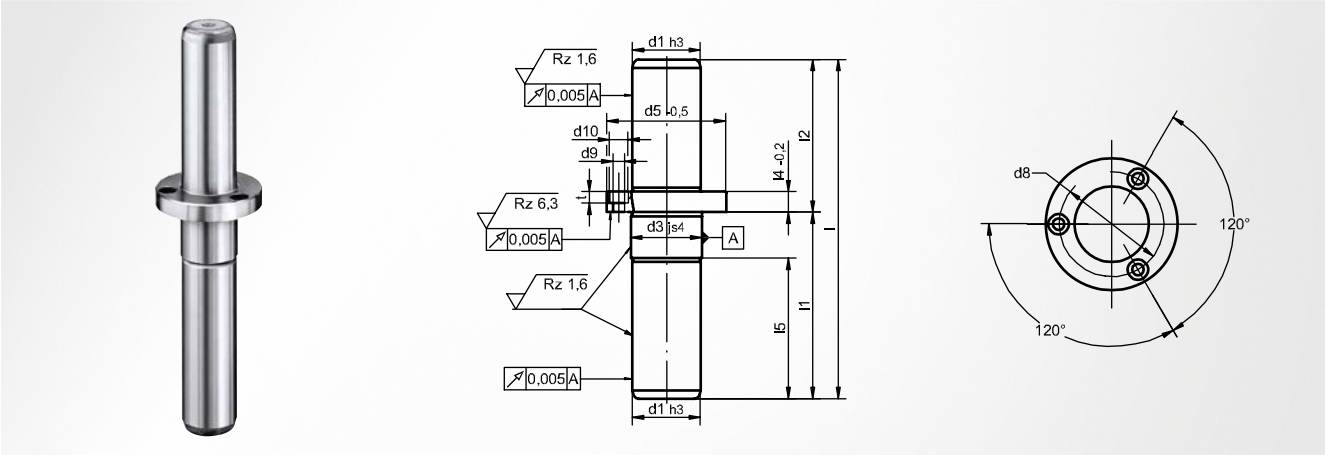

Werkstoff

Stahl 1.1221 (C60E); induktiv gehärtet

Härte

63 ±1 HRC

Einbauhinweis

Befestigung mit 3 Zylinderschrauben (nicht im Lieferumfang enthalten); einseitige Einführfase oder Zentrieransatz

Einbau in Aufnahmebohrung

ISO H6

d_1^{h3}	d_3^{js4}	$d_5^{-0,5}$	d_8	d_9	d_{10}	$l_4^{-0,2}$	t	l	l_1	l_2	l_5	Artikelnummer
12	13	28	20	3,4	6	6	3,4	90	50	40	38	ST7117 **12 x 050 x 040**
								100	60	40	48	ST7117 **12 x 060 x 040**
								110	60	50	48	ST7117 **12 x 060 x 050**
								120	70	50	58	ST7117 **12 x 070 x 050**
								130	70	60	58	ST7117 **12 x 070 x 060**
								140	70	70	58	ST7117 **12 x 070 x 070**
								200	100	100	88	ST7117 **12 x 100 x 100**
16	18	38	28	4,5	8	8	4,6	140	80	60	64	ST7117 **16 x 080 x 060**
								150	90	60	74	ST7117 **16 x 090 x 060**
								160	90	70	74	ST7117 **16 x 090 x 070**
								170	100	70	84	ST7117 **16 x 100 x 070**
								180	100	80	84	ST7117 **16 x 100 x 080**
								190	100	90	84	ST7117 **16 x 100 x 090**
								270	140	130	124	ST7117 **16 x 140 x 130**
19	22	42	32	4,5	8	8	4,6	160	90	70	70	ST7117 **19 x 090 x 070**
								170	100	70	80	ST7117 **19 x 100 x 070**
								180	100	80	80	ST7117 **19 x 100 x 080**
								190	110	80	90	ST7117 **19 x 110 x 080**
								200	110	90	90	ST7117 **19 x 110 x 090**
								210	110	100	90	ST7117 **19 x 110 x 100**
								250	110	140	90	ST7117 **19 x 110 x 140**
								310	160	150	140	ST7117 **19 x 160 x 150**
25	26	48	38	4,5	8	8	4,6	180	100	80	78	ST7117 **25 x 100 x 080**
								190	110	80	88	ST7117 **25 x 110 x 080**
								200	110	90	88	ST7117 **25 x 110 x 090**
								210	120	90	98	ST7117 **25 x 120 x 090**
								220	120	100	98	ST7117 **25 x 120 x 100**
								230	120	110	98	ST7117 **25 x 120 x 110**
								330	170	160	148	ST7117 **25 x 170 x 160**
32	34	60	48	5,5	10	10	5,7	180	100	80	75	ST7117 **32 x 100 x 080**
								190	110	80	85	ST7117 **32 x 110 x 080**
								200	110	90	85	ST7117 **32 x 110 x 090**
								210	120	90	95	ST7117 **32 x 120 x 090**
								220	120	100	95	ST7117 **32 x 120 x 100**
								230	130	100	105	ST7117 **32 x 130 x 100**

ST7117 Führungssäule

mit Mittenbund

d_1^{h3}	d_3^{js4}	$d_5^{-0,5}$	d_8	d_9	d_{10}	$l_4^{-0,2}$	t	l	l_1	l_2	l_5	Artikelnummer
32	34	60	48	5,5	10	10	5,7	240	130	110	105	ST7117 **32 x 130 x 110**
								250	130	120	105	ST7117 **32 x 130 x 120**
								260	130	130	105	ST7117 **32 x 130 x 130**
								250	140	110	115	ST7117 **32 x 140 x 110**
								350	190	160	165	ST7117 **32 x 190 x 160**
40	42	70	56	6,6	11	12	6,8	200	110	90	83	ST7117 **40 x 110 x 090**
								210	120	90	93	ST7117 **40 x 120 x 090**
								220	120	100	93	ST7117 **40 x 120 x 100**
								230	130	100	103	ST7117 **40 x 130 x 100**
								240	130	110	103	ST7117 **40 x 130 x 110**
								250	140	110	113	ST7117 **40 x 140 x 110**
								260	140	120	113	ST7117 **40 x 140 x 120**
								380	200	180	173	ST7117 **40 x 200 x 180**
50	52	80	66	6,6	11	15	6,8	260	150	110	113	ST7117 **50 x 150 x 110**
								280	160	120	123	ST7117 **50 x 160 x 120**
								300	170	130	133	ST7117 **50 x 170 x 130**
								320	180	140	143	ST7117 **50 x 180 x 140**
								360	200	160	163	ST7117 **50 x 200 x 160**
								400	220	180	183	ST7117 **50 x 220 x 180**
								520	280	240	243	ST7117 **50 x 280 x 240**

ST7118 Führungssäule

mit Mittenbund klein

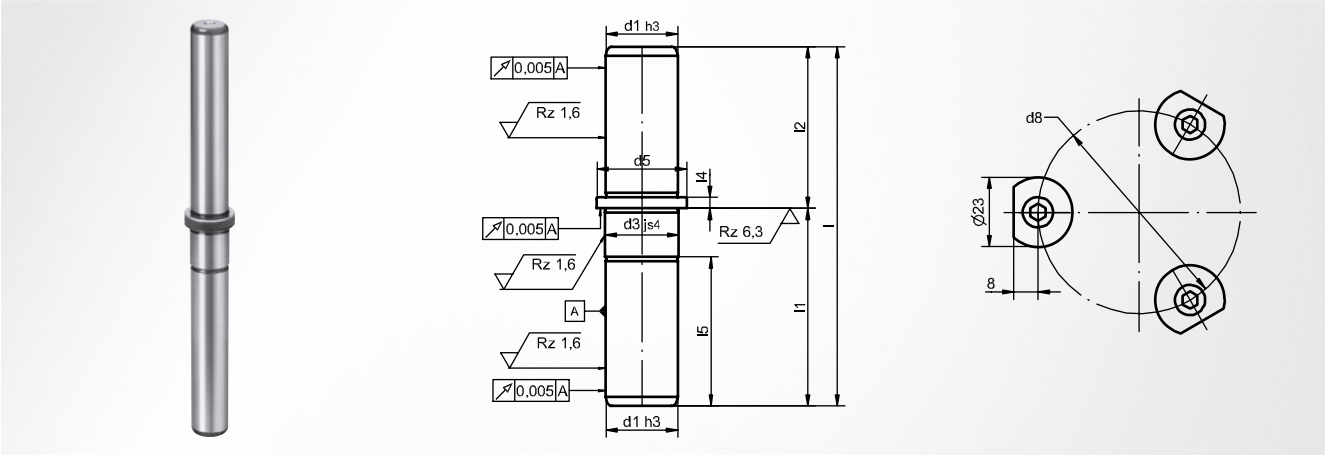

Werkstoff
Stahl 1.1221 (C60E); induktiv gehärtet

Härte
63 ±1 HRC

Einbauhinweis
Befestigung mit 3 Haltestücken; einseitige Einführfase oder Zentrieransatz

Einbau in Aufnahmebohrung
ISO H6

d_1^{h3}	d_3^{js4}	d_5	d_8	l_4	l	l_1	l_2	l_5	Artikelnummer
12	13	18	35	6,1	90	50	40	38	ST7118 **12 x 050 x 040**
					100	60	40	48	ST7118 **12 x 060 x 040**
					110	60	50	48	ST7118 **12 x 060 x 050**
					120	70	50	58	ST7118 **12 x 070 x 050**
					130	70	60	58	ST7118 **12 x 070 x 060**
					140	70	70	58	ST7118 **12 x 070 x 070**
					200	100	100	88	ST7118 **12 x 100 x 100**
16	17	22	39	6,1	140	80	60	64	ST7118 **16 x 080 x 060**
					150	90	60	74	ST7118 **16 x 090 x 060**
					160	90	70	74	ST7118 **16 x 090 x 070**
					170	100	70	84	ST7118 **16 x 100 x 070**
					180	100	80	84	ST7118 **16 x 100 x 080**
					190	100	90	84	ST7118 **16 x 100 x 090**
					270	140	130	124	ST7118 **16 x 140 x 130**
19	20	25	42	6,1	160	90	70	70	ST7118 **19 x 090 x 070**
					170	100	70	80	ST7118 **19 x 100 x 070**
					180	100	80	80	ST7118 **19 x 100 x 080**
					190	110	80	90	ST7118 **19 x 110 x 080**
					200	110	90	90	ST7118 **19 x 110 x 090**
					210	110	100	90	ST7118 **19 x 110 x 100**
					310	160	150	140	ST7118 **19 x 160 x 150**
25	26	32	49	6,1	180	100	80	78	ST7118 **25 x 100 x 080**
					190	110	80	88	ST7118 **25 x 110 x 080**
					200	110	90	88	ST7118 **25 x 110 x 090**
					210	120	90	98	ST7118 **25 x 120 x 090**
					220	120	100	98	ST7118 **25 x 120 x 100**
					230	120	110	98	ST7118 **25 x 120 x 110**
					330	170	160	148	ST7118 **25 x 170 x 160**
32	33	40	57	6,1	180	100	80	75	ST7118 **32 x 100 x 080**
					190	110	80	85	ST7118 **32 x 110 x 080**
					200	110	90	85	ST7118 **32 x 110 x 090**
					210	120	90	95	ST7118 **32 x 120 x 090**
					220	120	100	95	ST7118 **32 x 120 x 100**
					230	130	100	105	ST7118 **32 x 130 x 100**
					240	130	110	105	ST7118 **32 x 130 x 110**

ST7118 Führungssäule

mit Mittenbund klein

d_1^{h3}	d_3^{js4}	d_5	d_8	l_4	l	l_1	l_2	l_5	Artikelnummer
32	33	40	57	6,1	250	140	110	115	ST7118 **32 x 140 x 110**
					350	190	160	165	ST7118 **32 x 190 x 160**
40	41	50	67	6,1	200	110	90	83	ST7118 **40 x 110 x 090**
					210	120	90	93	ST7118 **40 x 120 x 090**
					220	120	100	93	ST7118 **40 x 120 x 100**
					230	130	100	103	ST7118 **40 x 130 x 100**
					240	130	110	103	ST7118 **40 x 130 x 110**
					250	140	110	113	ST7118 **40 x 140 x 110**
					260	140	120	113	ST7118 **40 x 140 x 120**
					380	200	180	173	ST7118 **40 x 200 x 180**
50	51	63	80	6,1	260	150	110	113	ST7118 **50 x 150 x 110**
					280	160	120	123	ST7118 **50 x 160 x 120**
					300	170	130	133	ST7118 **50 x 170 x 130**
					320	180	140	143	ST7118 **50 x 180 x 140**
					360	200	160	163	ST7118 **50 x 200 x 160**
					400	220	180	183	ST7118 **50 x 220 x 180**
					520	280	240	243	ST7118 **50 x 280 x 240**

ST7120 Führungssäule

mit Bund und Innengewinde

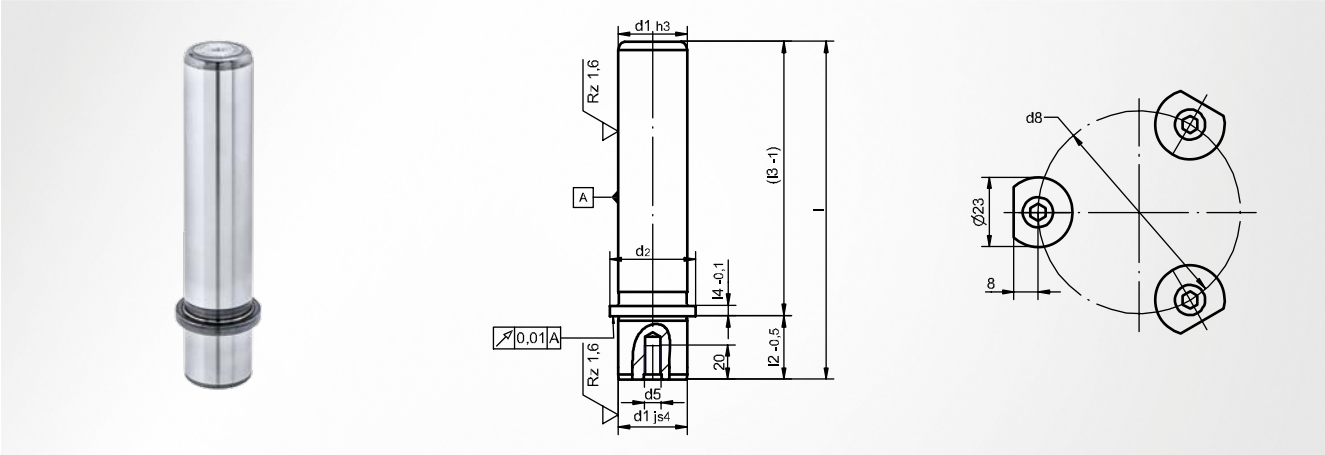

angelehnt an DIN 9825 / ISO 9182

Werkstoff
Stahl 1.1221 (C60E); induktiv gehärtet

Härte
63 ±1 HRC

Einbauhinweis
Befestigung mit 3 Haltestücken; einseitige Einführfase oder Zentrieransatz

Einbau in Aufnahmebohrung
ISO H6

Lieferumfang
ST7367

optionales Zubehör
ST7387

d_1^{h3}	d_2	d_5	d_8	$l_2^{-0,5}$	$l_4^{-0,1}$	l	l_3^{-1}	Artikelnummer
15	21	M8	38	20	6,1	110	90	ST7120 **15 x 090 x 110**
						120	100	ST7120 **15 x 100 x 120**
						132	112	ST7120 **15 x 112 x 132**
						145	125	ST7120 **15 x 125 x 145**
						160	140	ST7120 **15 x 140 x 160**
						180	160	ST7120 **15 x 160 x 180**
						200	180	ST7120 **15 x 180 x 200**
						220	200	ST7120 **15 x 200 x 220**
16	21	M8	38	20	6,1	110	90	ST7120 **16 x 090 x 110**
						120	100	ST7120 **16 x 100 x 120**
						132	112	ST7120 **16 x 112 x 132**
						145	125	ST7120 **16 x 125 x 145**
						160	140	ST7120 **16 x 140 x 160**
						180	160	ST7120 **16 x 160 x 180**
						200	180	ST7120 **16 x 180 x 200**
						220	200	ST7120 **16 x 200 x 220**
19	25	M8	42	23	6,1	123	100	ST7120 **19 x 100 x 123**
						135	112	ST7120 **19 x 112 x 135**
						148	125	ST7120 **19 x 125 x 148**
						163	140	ST7120 **19 x 140 x 163**
						183	160	ST7120 **19 x 160 x 183**
						203	180	ST7120 **19 x 180 x 203**
						223	200	ST7120 **19 x 200 x 223**
						247	224	ST7120 **19 x 224 x 247**
						273	250	ST7120 **19 x 250 x 273**
20	25	M8	42	23	6,1	123	100	ST7120 **20 x 100 x 123**
						135	112	ST7120 **20 x 112 x 135**
						148	125	ST7120 **20 x 125 x 148**
						163	140	ST7120 **20 x 140 x 163**
						183	160	ST7120 **20 x 160 x 183**
						203	180	ST7120 **20 x 180 x 203**

d_1^{h3}	d_2	d_5	d_8	$l_2^{-0,5}$	$l_4^{-0,1}$	l	l_3^{-1}	Artikelnummer
20	25	M8	42	23	6,1	223	200	ST7120 **20 x 200 x 223**
						247	224	ST7120 **20 x 224 x 247**
						273	250	ST7120 **20 x 250 x 273**
24	32	M8	49	27	6,1	127	100	ST7120 **24 x 100 x 127**
						139	112	ST7120 **24 x 112 x 139**
						152	125	ST7120 **24 x 125 x 152**
						167	140	ST7120 **24 x 140 x 167**
						187	160	ST7120 **24 x 160 x 187**
						207	180	ST7120 **24 x 180 x 207**
						227	200	ST7120 **24 x 200 x 227**
						251	224	ST7120 **24 x 224 x 251**
						277	250	ST7120 **24 x 250 x 277**
						307	280	ST7120 **24 x 280 x 307**
						342	315	ST7120 **24 x 315 x 342**
25	32	M8	49	27	6,1	127	100	ST7120 **25 x 100 x 127**
						139	112	ST7120 **25 x 112 x 139**
						152	125	ST7120 **25 x 125 x 152**
						167	140	ST7120 **25 x 140 x 167**
						187	160	ST7120 **25 x 160 x 187**
						207	180	ST7120 **25 x 180 x 207**
						227	200	ST7120 **25 x 200 x 227**
						251	224	ST7120 **25 x 224 x 251**
						277	250	ST7120 **25 x 250 x 277**
						307	280	ST7120 **25 x 280 x 307**
						342	315	ST7120 **25 x 315 x 342**
30	40	M8	57	37	6,1	149	112	ST7120 **30 x 112 x 149**
						162	125	ST7120 **30 x 125 x 162**
						177	140	ST7120 **30 x 140 x 177**
						197	160	ST7120 **30 x 160 x 197**
						217	180	ST7120 **30 x 180 x 217**
						237	200	ST7120 **30 x 200 x 237**

ST7120 Führungssäule

mit Bund und Innengewinde

d_1^{h3}	d_2	d_5	d_8	$l_2^{-0,5}$	$l_4^{-0,1}$	l	l_3^{-1}	Artikelnummer
30	40	M8	57	37	6,1	261	224	ST7120 **30 x 224 x 261**
						287	250	ST7120 **30 x 250 x 287**
						317	280	ST7120 **30 x 280 x 317**
						352	315	ST7120 **30 x 315 x 352**
						392	355	ST7120 **30 x 355 x 392**
32	40	M8	57	37	6,1	149	112	ST7120 **32 x 112 x 149**
						162	125	ST7120 **32 x 125 x 162**
						177	140	ST7120 **32 x 140 x 177**
						197	160	ST7120 **32 x 160 x 197**
						217	180	ST7120 **32 x 180 x 217**
						237	200	ST7120 **32 x 200 x 237**
						261	224	ST7120 **32 x 224 x 261**
						287	250	ST7120 **32 x 250 x 287**
						317	280	ST7120 **32 x 280 x 317**
						352	315	ST7120 **32 x 315 x 352**
						392	355	ST7120 **32 x 355 x 392**
38	50	M10	67	37	6,1	162	125	ST7120 **38 x 125 x 162**
						177	140	ST7120 **38 x 140 x 177**
						197	160	ST7120 **38 x 160 x 197**
						217	180	ST7120 **38 x 180 x 217**
						237	200	ST7120 **38 x 200 x 237**
						261	224	ST7120 **38 x 224 x 261**
						287	250	ST7120 **38 x 250 x 287**
						317	280	ST7120 **38 x 280 x 317**
						352	315	ST7120 **38 x 315 x 352**
						392	355	ST7120 **38 x 355 x 392**
						437	400	ST7120 **38 x 400 x 437**
40	50	M10	67	37	6,1	162	125	ST7120 **40 x 125 x 162**
						177	140	ST7120 **40 x 140 x 177**
						197	160	ST7120 **40 x 160 x 197**
						217	180	ST7120 **40 x 180 x 217**
						237	200	ST7120 **40 x 200 x 237**
						261	224	ST7120 **40 x 224 x 261**
						287	250	ST7120 **40 x 250 x 287**
						317	280	ST7120 **40 x 280 x 317**
						352	315	ST7120 **40 x 315 x 352**
						392	355	ST7120 **40 x 355 x 392**
						437	400	ST7120 **40 x 400 x 437**
48	63	M10	80	47	6,1	187	140	ST7120 **48 x 140 x 187**
						207	160	ST7120 **48 x 160 x 207**
						227	180	ST7120 **48 x 180 x 227**
						247	200	ST7120 **48 x 200 x 247**

d_1^{h3}	d_2	d_5	d_8	$l_2^{-0,5}$	$l_4^{-0,1}$	l	l_3^{-1}	Artikelnummer
48	63	M10	80	47	6,1	271	224	ST7120 **48 x 224 x 271**
						297	250	ST7120 **48 x 250 x 297**
						327	280	ST7120 **48 x 280 x 327**
						362	315	ST7120 **48 x 315 x 362**
						402	355	ST7120 **48 x 355 x 402**
						447	400	ST7120 **48 x 400 x 447**
						497	450	ST7120 **48 x 450 x 497**
50	63	M10	80	47	6,1	187	140	ST7120 **50 x 140 x 187**
						207	160	ST7120 **50 x 160 x 207**
						227	180	ST7120 **50 x 180 x 227**
						247	200	ST7120 **50 x 200 x 247**
						271	224	ST7120 **50 x 224 x 271**
						297	250	ST7120 **50 x 250 x 297**
						327	280	ST7120 **50 x 280 x 327**
						362	315	ST7120 **50 x 315 x 362**
						402	355	ST7120 **50 x 355 x 402**
						447	400	ST7120 **50 x 400 x 447**
						497	450	ST7120 **50 x 450 x 497**
60	80	M12	97	47	6,1	247	200	ST7120 **60 x 200 x 247**
						271	224	ST7120 **60 x 224 x 271**
						297	250	ST7120 **60 x 250 x 297**
						327	280	ST7120 **60 x 280 x 327**
						362	315	ST7120 **60 x 315 x 362**
						402	355	ST7120 **60 x 355 x 402**
						447	400	ST7120 **60 x 400 x 447**
						497	450	ST7120 **60 x 450 x 497**
63	80	M12	97	47	6,1	247	200	ST7120 **63 x 200 x 247**
						271	224	ST7120 **63 x 224 x 271**
						297	250	ST7120 **63 x 250 x 297**
						327	280	ST7120 **63 x 280 x 327**
						362	315	ST7120 **63 x 315 x 362**
						402	355	ST7120 **63 x 355 x 402**
						447	400	ST7120 **63 x 400 x 447**
						497	450	ST7120 **63 x 450 x 497**
80	95	M12	112	60	6,1	310	250	ST7120 **80 x 250 x 310**
						340	280	ST7120 **80 x 280 x 340**
						375	315	ST7120 **80 x 315 x 375**
						415	355	ST7120 **80 x 355 x 415**
						460	400	ST7120 **80 x 400 x 460**
						510	450	ST7120 **80 x 450 x 510**
						560	500	ST7120 **80 x 500 x 560**

ST7126 Führungssäule

mit Bund und Innengewinde beidseitig

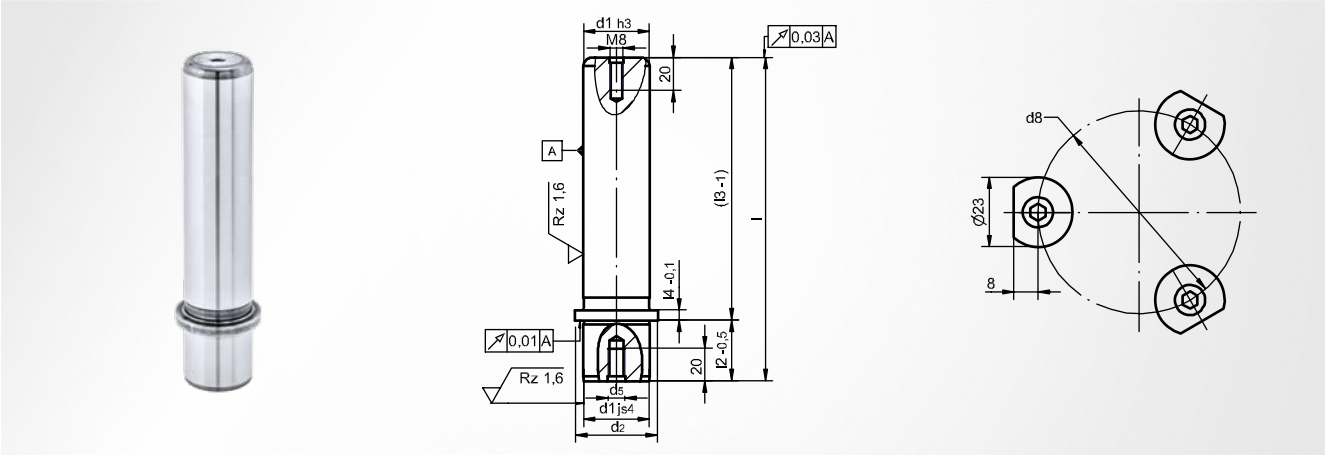

angelehnt an DIN 9825 / ISO 9182

Werkstoff
Stahl 1.1221 (C60E); induktiv gehärtet

Härte
63 ±1 HRC

Einbauhinweis
Befestigung mit 3 Haltestücken; einseitige Einführfase oder Zentrieransatz

Einbau in Aufnahmebohrung
ISO H6

Lieferumfang
ST7367

optionales Zubehör
ST7387

d_1^{h3}	d_2	d_5	d_8	$l_2^{-0,5}$	$l_4^{-0,1}$	l	l_3^{-1}	Artikelnummer
15	21	M8	38	20	6,1	110	90	ST7126 **15 x 090 x 110**
						120	100	ST7126 **15 x 100 x 120**
						132	112	ST7126 **15 x 112 x 132**
						145	125	ST7126 **15 x 125 x 145**
						160	140	ST7126 **15 x 140 x 160**
						180	160	ST7126 **15 x 160 x 180**
						200	180	ST7126 **15 x 180 x 200**
						220	200	ST7126 **15 x 200 x 220**
16	21	M8	38	20	6,1	110	90	ST7126 **16 x 090 x 110**
						120	100	ST7126 **16 x 100 x 120**
						132	112	ST7126 **16 x 112 x 132**
						145	125	ST7126 **16 x 125 x 145**
						160	140	ST7126 **16 x 140 x 160**
						180	160	ST7126 **16 x 160 x 180**
						200	180	ST7126 **16 x 180 x 200**
						220	200	ST7126 **16 x 200 x 220**
19	25	M8	42	23	6,1	123	100	ST7126 **19 x 100 x 123**
						135	112	ST7126 **19 x 112 x 135**
						148	125	ST7126 **19 x 125 x 148**
						163	140	ST7126 **19 x 140 x 163**
						183	160	ST7126 **19 x 160 x 183**
						203	180	ST7126 **19 x 180 x 203**
						223	200	ST7126 **19 x 200 x 223**
						247	224	ST7126 **19 x 224 x 247**
						273	250	ST7126 **19 x 250 x 273**
20	25	M8	42	23	6,1	123	100	ST7126 **20 x 100 x 123**
						135	112	ST7126 **20 x 112 x 135**
						148	125	ST7126 **20 x 125 x 148**
						163	140	ST7126 **20 x 140 x 163**
						183	160	ST7126 **20 x 160 x 183**
						203	180	ST7126 **20 x 180 x 203**

d_1^{h3}	d_2	d_5	d_8	$l_2^{-0,5}$	$l_4^{-0,1}$	l	l_3^{-1}	Artikelnummer
20	25	M8	42	23	6,1	223	200	ST7126 **20 x 200 x 223**
						247	224	ST7126 **20 x 224 x 247**
						273	250	ST7126 **20 x 250 x 273**
24	32	M8	49	27	6,1	127	100	ST7126 **24 x 100 x 127**
						139	112	ST7126 **24 x 112 x 139**
						152	125	ST7126 **24 x 125 x 152**
						167	140	ST7126 **24 x 140 x 167**
						187	160	ST7126 **24 x 160 x 187**
						207	180	ST7126 **24 x 180 x 207**
						227	200	ST7126 **24 x 200 x 227**
						251	224	ST7126 **24 x 224 x 251**
						277	250	ST7126 **24 x 250 x 277**
						307	280	ST7126 **24 x 280 x 307**
						342	315	ST7126 **24 x 315 x 342**
25	32	M8	49	27	6,1	127	100	ST7126 **25 x 100 x 127**
						139	112	ST7126 **25 x 112 x 139**
						152	125	ST7126 **25 x 125 x 152**
						167	140	ST7126 **25 x 140 x 167**
						187	160	ST7126 **25 x 160 x 187**
						207	180	ST7126 **25 x 180 x 207**
						227	200	ST7126 **25 x 200 x 227**
						251	224	ST7126 **25 x 224 x 251**
						277	250	ST7126 **25 x 250 x 277**
						307	280	ST7126 **25 x 280 x 307**
						342	315	ST7126 **25 x 315 x 342**
30	40	M8	57	37	6,1	149	112	ST7126 **30 x 112 x 149**
						162	125	ST7126 **30 x 125 x 162**
						177	140	ST7126 **30 x 140 x 177**
						197	160	ST7126 **30 x 160 x 197**
						217	180	ST7126 **30 x 180 x 217**
						237	200	ST7126 **30 x 200 x 237**

ST7126 Führungssäule

mit Bund und Innengewinde beidseitig

d_1^{h3}	d_2	d_5	d_8	$l_2^{-0,5}$	$l_4^{-0,1}$	l	l_3^{-1}	Artikelnummer
30	40	M8	57	37	6,1	261	224	ST7126 **30 x 224 x 261**
						287	250	ST7126 **30 x 250 x 287**
						317	280	ST7126 **30 x 280 x 317**
						352	315	ST7126 **30 x 315 x 352**
						392	355	ST7126 **30 x 355 x 392**
32	40	M8	57	37	6,1	149	112	ST7126 **32 x 112 x 149**
						162	125	ST7126 **32 x 125 x 162**
						177	140	ST7126 **32 x 140 x 177**
						197	160	ST7126 **32 x 160 x 197**
						217	180	ST7126 **32 x 180 x 217**
						237	200	ST7126 **32 x 200 x 237**
						261	224	ST7126 **32 x 224 x 261**
						287	250	ST7126 **32 x 250 x 287**
						317	280	ST7126 **32 x 280 x 317**
						352	315	ST7126 **32 x 315 x 352**
						392	355	ST7126 **32 x 355 x 392**
38	50	M10	67	37	6,1	162	125	ST7126 **38 x 125 x 162**
						177	140	ST7126 **38 x 140 x 177**
						197	160	ST7126 **38 x 160 x 197**
						217	180	ST7126 **38 x 180 x 217**
						237	200	ST7126 **38 x 200 x 237**
						261	224	ST7126 **38 x 224 x 261**
						287	250	ST7126 **38 x 250 x 287**
						317	280	ST7126 **38 x 280 x 317**
						352	315	ST7126 **38 x 315 x 352**
						392	355	ST7126 **38 x 355 x 392**
						437	400	ST7126 **38 x 400 x 437**
40	50	M10	67	37	6,1	162	125	ST7126 **40 x 125 x 162**
						177	140	ST7126 **40 x 140 x 177**
						197	160	ST7126 **40 x 160 x 197**
						217	180	ST7126 **40 x 180 x 217**
						237	200	ST7126 **40 x 200 x 237**
						261	224	ST7126 **40 x 224 x 261**
						287	250	ST7126 **40 x 250 x 287**
						317	280	ST7126 **40 x 280 x 317**
						352	315	ST7126 **40 x 315 x 352**
						392	355	ST7126 **40 x 355 x 392**
						437	400	ST7126 **40 x 400 x 437**
48	63	M10	80	47	6,1	187	140	ST7126 **48 x 140 x 187**
						207	160	ST7126 **48 x 160 x 207**
						227	180	ST7126 **48 x 180 x 227**
						247	200	ST7126 **48 x 200 x 247**

d_1^{h3}	d_2	d_5	d_8	$l_2^{-0,5}$	$l_4^{-0,1}$	l	l_3^{-1}	Artikelnummer
48	63	M10	80	47	6,1	271	224	ST7126 **48 x 224 x 271**
						297	250	ST7126 **48 x 250 x 297**
						327	280	ST7126 **48 x 280 x 327**
						362	315	ST7126 **48 x 315 x 362**
						402	355	ST7126 **48 x 355 x 402**
						447	400	ST7126 **48 x 400 x 447**
						497	450	ST7126 **48 x 450 x 497**
50	63	M10	80	47	6,1	187	140	ST7126 **50 x 140 x 187**
						207	160	ST7126 **50 x 160 x 207**
						227	180	ST7126 **50 x 180 x 227**
						247	200	ST7126 **50 x 200 x 247**
						271	224	ST7126 **50 x 224 x 271**
						297	250	ST7126 **50 x 250 x 297**
						327	280	ST7126 **50 x 280 x 327**
						362	315	ST7126 **50 x 315 x 362**
						402	355	ST7126 **50 x 355 x 402**
						447	400	ST7126 **50 x 400 x 447**
						497	450	ST7126 **50 x 450 x 497**
60	80	M12	97	47	6,1	247	200	ST7126 **60 x 200 x 247**
						271	224	ST7126 **60 x 224 x 271**
						297	250	ST7126 **60 x 250 x 297**
						327	280	ST7126 **60 x 280 x 327**
						362	315	ST7126 **60 x 315 x 362**
						402	355	ST7126 **60 x 355 x 402**
						447	400	ST7126 **60 x 400 x 447**
						497	450	ST7126 **60 x 450 x 497**
63	80	M12	97	47	6,1	247	200	ST7126 **63 x 200 x 247**
						271	224	ST7126 **63 x 224 x 271**
						297	250	ST7126 **63 x 250 x 297**
						327	280	ST7126 **63 x 280 x 327**
						362	315	ST7126 **63 x 315 x 362**
						402	355	ST7126 **63 x 355 x 402**
						447	400	ST7126 **63 x 400 x 447**
						497	450	ST7126 **63 x 450 x 497**
80	95	M12	112	60	6,1	310	250	ST7126 **80 x 250 x 310**
						340	280	ST7126 **80 x 280 x 340**
						375	315	ST7126 **80 x 315 x 375**
						415	355	ST7126 **80 x 355 x 415**
						460	400	ST7126 **80 x 400 x 460**
						510	450	ST7126 **80 x 450 x 510**
						560	500	ST7126 **80 x 500 x 560**

ST7129 Führungssäule

mit Bund und Innengewinde, Feinzentrierung

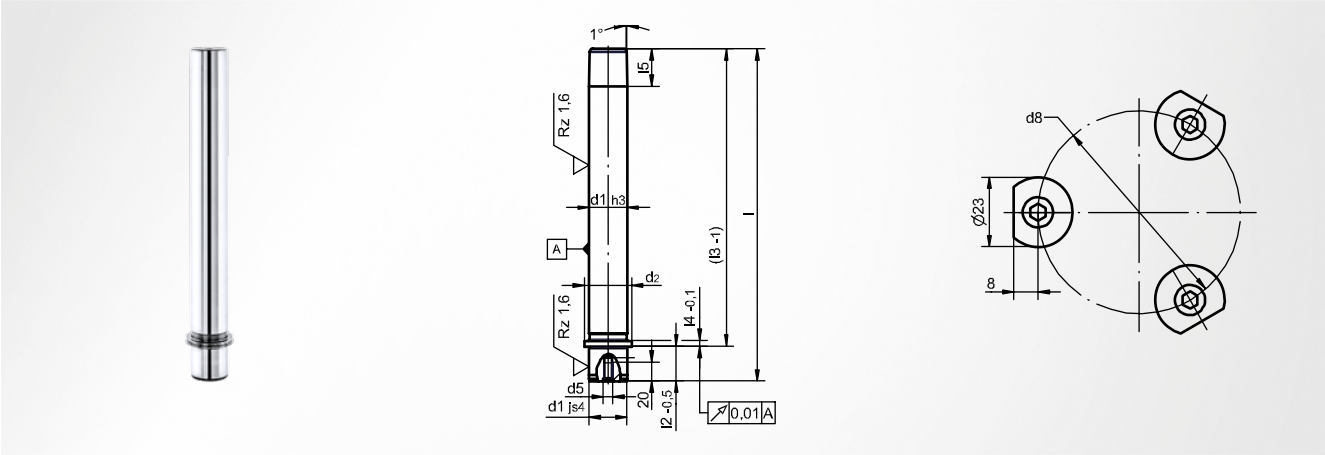

angelehnt an DIN 9825 / ISO 9182

Werkstoff
Stahl 1.1221 (C60E); induktiv gehärtet

Härte
63 ±1 HRC

Einbauhinweis
Befestigung mit 3 Haltestücken; einseitige Einführfase oder Zentrieransatz

Einbau in Aufnahmebohrung
ISO H6

Lieferumfang
ST7367

optionales Zubehör
ST7387

d_1^{h3}	d_2	d_5	d_8	l	$l_2^{-0,5}$	l_3^{-1}	$l_4^{-0,1}$	l_5	Artikelnummer
40	50	M10	67	352	37	315	6,1	40	ST7129 **40 x 315 x 352**
50	63	M10	80	362	47	315	6,1	50	ST7129 **50 x 315 x 362**

ST7181 Schnellwechsel-Säule

mit geschliffenem Aufnahmekegel und Innengewinde

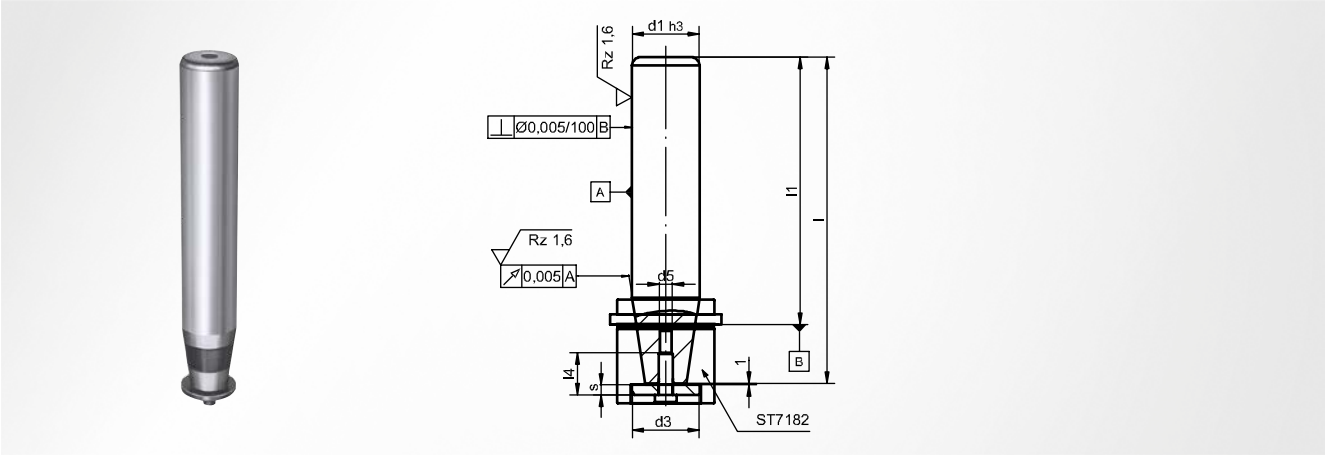

angelehnt an DIN 9825 / ISO 9182

Werkstoff
Stahl 1.1221 (C60E); induktiv gehärtet

Härte
63 ±1 HRC

Lieferumfang
SZ8512; SZ7368

d_1^{h3}	d_3	d_5	l_4	s	l	l_1	Artikelnummer
19	18	M5	16	4	130,4	112	ST7181 **19 x 112 x 130**
					143,4	125	ST7181 **19 x 125 x 143**
					158,4	140	ST7181 **19 x 140 x 158**
					178,4	160	ST7181 **19 x 160 x 178**
					198,4	180	ST7181 **19 x 180 x 198**
20	18	M5	16	4	130,4	112	ST7181 **20 x 112 x 130**
					143,4	125	ST7181 **20 x 125 x 143**
					158,4	140	ST7181 **20 x 140 x 158**
					178,4	160	ST7181 **20 x 160 x 178**
					198,4	180	ST7181 **20 x 180 x 198**
24	24	M6	20	5	151,4	125	ST7181 **24 x 125 x 151**
					166,4	140	ST7181 **24 x 140 x 166**
					186,4	160	ST7181 **24 x 160 x 186**
					206,4	180	ST7181 **24 x 180 x 206**
					226,4	200	ST7181 **24 x 200 x 226**
					250,4	224	ST7181 **24 x 224 x 250**
					276,4	250	ST7181 **24 x 250 x 276**
25	24	M6	20	5	151,4	125	ST7181 **25 x 125 x 151**
					166,4	140	ST7181 **25 x 140 x 166**
					186,4	160	ST7181 **25 x 160 x 186**
					206,4	180	ST7181 **25 x 180 x 206**
					226,4	200	ST7181 **25 x 200 x 226**
					250,4	224	ST7181 **25 x 224 x 250**
					276,4	250	ST7181 **25 x 250 x 276**
30	30	M6	20	5	151,4	125	ST7181 **30 x 125 x 151**
					166,4	140	ST7181 **30 x 140 x 166**
					186,4	160	ST7181 **30 x 160 x 186**
					206,4	180	ST7181 **30 x 180 x 206**
					226,4	200	ST7181 **30 x 200 x 226**
					250,4	224	ST7181 **30 x 224 x 250**
					276,4	250	ST7181 **30 x 250 x 276**
					306,4	280	ST7181 **30 x 280 x 306**
32	30	M6	20	5	151,4	125	ST7181 **32 x 125 x 151**
					166,4	140	ST7181 **32 x 140 x 166**
					186,4	160	ST7181 **32 x 160 x 186**
					206,4	180	ST7181 **32 x 180 x 206**

ST7181 Schnellwechsel-Säule

mit geschliffenem Aufnahmekegel und Innengewinde

d_1^{h3}	d_3	d_5	l_4	s	l	l_1	Artikelnummer
32	30	M6	20	5	226,4	200	ST7181 **32 x 200 x 226**
					250,4	224	ST7181 **32 x 224 x 250**
					276,4	250	ST7181 **32 x 250 x 276**
					306,4	280	ST7181 **32 x 280 x 306**
38	40	M8	25	6	174,4	140	ST7181 **38 x 140 x 174**
					194,4	160	ST7181 **38 x 160 x 194**
					214,4	180	ST7181 **38 x 180 x 214**
					234,4	200	ST7181 **38 x 200 x 234**
					258,4	224	ST7181 **38 x 224 x 258**
					284,4	250	ST7181 **38 x 250 x 284**
					314,4	280	ST7181 **38 x 280 x 314**
40	40	M8	25	6	174,4	140	ST7181 **40 x 140 x 174**
					194,4	160	ST7181 **40 x 160 x 194**
					214,4	180	ST7181 **40 x 180 x 214**
					234,4	200	ST7181 **40 x 200 x 234**
					258,4	224	ST7181 **40 x 224 x 258**
					284,4	250	ST7181 **40 x 250 x 284**
					314,4	280	ST7181 **40 x 280 x 314**
48	50	M10	30	6	192,3	160	ST7181 **48 x 160 x 192**
					212,3	180	ST7181 **48 x 180 x 212**
					232,3	200	ST7181 **48 x 200 x 232**
					256,3	224	ST7181 **48 x 224 x 256**
					282,3	250	ST7181 **48 x 250 x 282**
					312,3	280	ST7181 **48 x 280 x 312**
					347,3	315	ST7181 **48 x 315 x 347**
50	50	M10	30	6	192,3	160	ST7181 **50 x 160 x 192**
					212,3	180	ST7181 **50 x 180 x 212**
					232,3	200	ST7181 **50 x 200 x 232**
					256,3	224	ST7181 **50 x 224 x 256**
					282,3	250	ST7181 **50 x 250 x 282**
					312,3	280	ST7181 **50 x 280 x 312**
					347,3	315	ST7181 **50 x 315 x 347**
60	56	M12	30	6	229,8	180	ST7181 **60 x 180 x 230**
					249,8	200	ST7181 **60 x 200 x 250**
					273,8	224	ST7181 **60 x 224 x 274**
					299,8	250	ST7181 **60 x 250 x 300**
					329,8	280	ST7181 **60 x 280 x 330**
					364,8	315	ST7181 **60 x 315 x 365**
					404,8	355	ST7181 **60 x 355 x 405**
63	56	M12	30	6	229,8	180	ST7181 **63 x 180 x 230**
					249,8	200	ST7181 **63 x 200 x 250**
					273,8	224	ST7181 **63 x 224 x 274**
					299,8	250	ST7181 **63 x 250 x 300**
					329,8	280	ST7181 **63 x 280 x 330**
					364,8	315	ST7181 **63 x 315 x 365**
					404,8	355	ST7181 **63 x 355 x 405**

ST7182 Säulenhaltebuchse

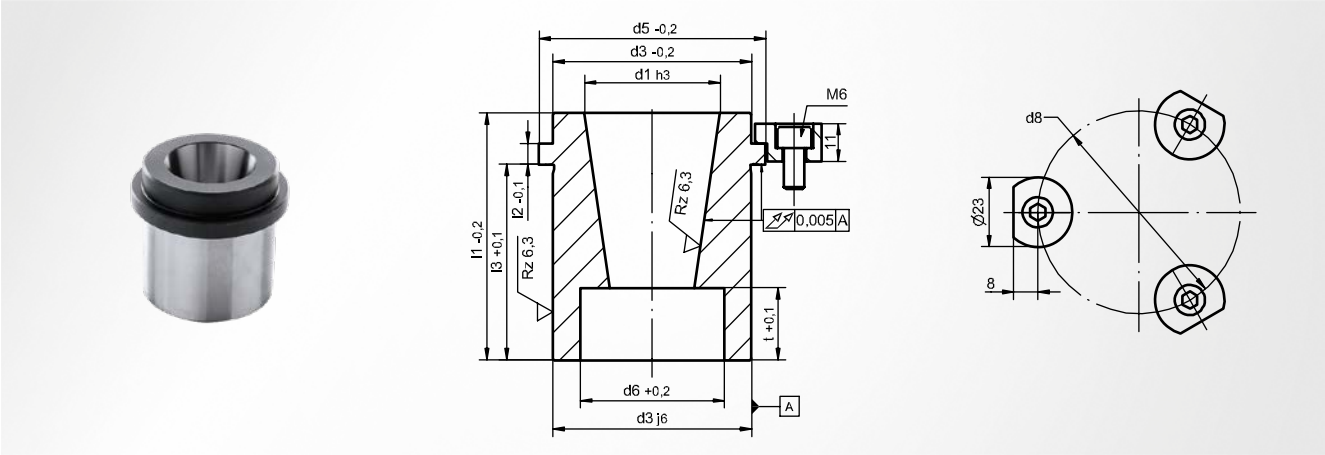

angelehnt an DIN 9825 / ISO 9182

Werkstoff
Stahl 1.7139 (16MnCrS5); einsatzgehärtet

Härte
62 ±1 HRC

Einbauhinweis
Befestigung mit 3 Haltestücken; Aufnahmedurchmesser d_3 entspricht dem Durchmesser der Führungsbuchsen mit Flansch (ST742x) und mit Bund (ST741x)

Hinweis
Innenkegel geschliffen

Einbau in Aufnahmebohrung
ISO H6

Aufnahmedurchmesser
ISO j6

Lieferumfang
ST7367

d_1^{h3}	d_3^{j6}	$d_5^{-0,2}$	$d_6^{+0,2}$	d_8	$l_2^{-0,1}$	$l_1^{-0,2}$	$l_3^{+0,1}$	$t^{+0,1}$	Artikelnummer
19 und 20	32	40	20	59	6,1	39	27	7,5	ST7182 **20 x 27**
						49	37	17,5	ST7182 **20 x 37**
24 und 25	40	48	26	65	6,1	49	37	9,0	ST7182 **25 x 37**
						59	47	19,0	ST7182 **25 x 47**
30 und 32	48	56	32	73	6,1	52	37	9,0	ST7182 **32 x 37**
						62	47	19,0	ST7182 **32 x 47**
38 und 40	58	66	42	83	6,1	62	47	11,0	ST7182 **40 x 47**
						72	57	21,0	ST7182 **40 x 57**
48 und 50	70	80	52	97	6,1	65	47	13,0	ST7182 **50 x 47**
						75	57	23,0	ST7182 **50 x 57**
60 und 63	85	95	58	112	6,1	85	67	15,0	ST7182 **63 x 67**
						95	77	25,0	ST7182 **63 x 77**

ST7140 Rollenkäfig

Aluminium

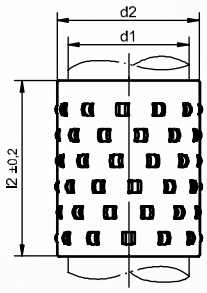

Werkstoff

Aluminium EN AW-6082

Rolleneigenschaften

Stahl; gehärtet; Güteklasse 1; sortiert

d_1	d_2	Rollen Ø	l_2 ±0,2	Artikelnummer
19	25	3	43	ST7140 **19 x 043**
			54	ST7140 **19 x 054**
			63	ST7140 **19 x 063**
			74	ST7140 **19 x 074**
20	26	3	43	ST7140 **20 x 043**
			54	ST7140 **20 x 054**
			63	ST7140 **20 x 063**
			74	ST7140 **20 x 074**
24	30	3	43	ST7140 **24 x 043**
			63	ST7140 **24 x 063**
			74	ST7140 **24 x 074**
			90	ST7140 **24 x 090**
25	31	3	43	ST7140 **25 x 043**
			63	ST7140 **25 x 063**
			74	ST7140 **25 x 074**
			90	ST7140 **25 x 090**
30	38	4	54	ST7140 **30 x 054**
			74	ST7140 **30 x 074**
			83	ST7140 **30 x 083**
			103	ST7140 **30 x 103**
32	40	4	54	ST7140 **32 x 054**
			74	ST7140 **32 x 074**
			83	ST7140 **32 x 083**
			103	ST7140 **32 x 103**

d_1	d_2	Rollen Ø	l_2 ±0,2	Artikelnummer
38	46	4	58	ST7140 **38 x 058**
			88	ST7140 **38 x 088**
			94	ST7140 **38 x 094**
			128	ST7140 **38 x 128**
40	48	4	58	ST7140 **40 x 058**
			88	ST7140 **40 x 088**
			94	ST7140 **40 x 094**
			128	ST7140 **40 x 128**
48	56	4	74	ST7140 **48 x 074**
			108	ST7140 **48 x 108**
			128	ST7140 **48 x 128**
50	58	4	74	ST7140 **50 x 074**
			108	ST7140 **50 x 108**
			128	ST7140 **50 x 128**
60	70	5	113	ST7140 **60 x 113**
			128	ST7140 **60 x 128**
			139	ST7140 **60 x 139**
63	73	5	113	ST7140 **63 x 113**
			128	ST7140 **63 x 128**
			139	ST7140 **63 x 139**
80	92	6	113	ST7140 **80 x 113**
			138	ST7140 **80 x 138**
			156	ST7140 **80 x 156**

ST7141 Rollenkäfig

Aluminium, mit Montagehilfe

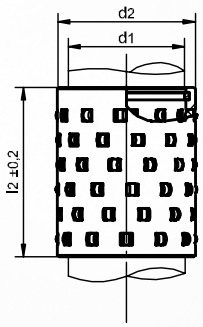

Werkstoff

Aluminium EN AW-6082

Rolleneigenschaften

Stahl; gehärtet; Güteklasse 1; sortiert

d_1	d_2	Rollen Ø	l_2 ±0,2	Artikelnummer
19	25	3	43	ST7141 **19 x 043**
			54	ST7141 **19 x 054**
			63	ST7141 **19 x 063**
			74	ST7141 **19 x 074**
20	26	3	43	ST7141 **20 x 043**
			54	ST7141 **20 x 054**
			63	ST7141 **20 x 063**
			74	ST7141 **20 x 074**
24	30	3	43	ST7141 **24 x 043**
			63	ST7141 **24 x 063**
			74	ST7141 **24 x 074**
			90	ST7141 **24 x 090**
25	31	3	43	ST7141 **25 x 043**
			63	ST7141 **25 x 063**
			74	ST7141 **25 x 074**
			90	ST7141 **25 x 090**
30	38	4	54	ST7141 **30 x 054**
			74	ST7141 **30 x 074**
			83	ST7141 **30 x 083**
			103	ST7141 **30 x 103**
32	40	4	54	ST7141 **32 x 054**
			74	ST7141 **32 x 074**
			83	ST7141 **32 x 083**
			103	ST7141 **32 x 103**

d_1	d_2	Rollen Ø	l_2 ±0,2	Artikelnummer
38	46	4	58	ST7141 **38 x 058**
			88	ST7141 **38 x 088**
			94	ST7141 **38 x 094**
			128	ST7141 **38 x 128**
40	48	4	58	ST7141 **40 x 058**
			88	ST7141 **40 x 088**
			94	ST7141 **40 x 094**
			128	ST7141 **40 x 128**
48	56	4	74	ST7141 **48 x 074**
			108	ST7141 **48 x 108**
			128	ST7141 **48 x 128**
50	58	4	74	ST7141 **50 x 074**
			108	ST7141 **50 x 108**
			128	ST7141 **50 x 128**
60	70	5	113	ST7141 **60 x 113**
			128	ST7141 **60 x 128**
			139	ST7141 **60 x 139**
63	73	5	113	ST7141 **63 x 113**
			128	ST7141 **63 x 128**
			139	ST7141 **63 x 139**
80	92	6	113	ST7141 **80 x 113**
			138	ST7141 **80 x 138**
			156	ST7141 **80 x 156**

ST7142 Rollenkäfig

Aluminium, mit Sicherungsring

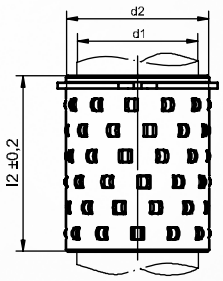

Werkstoff

Aluminium EN AW-6082

Rolleneigenschaften

Stahl; gehärtet; Güteklasse 1; sortiert

d_1	d_2	Rollen Ø	l_2 ±0,2	Artikelnummer
19	25	3	43	ST7142 **19 x 043**
			54	ST7142 **19 x 054**
			63	ST7142 **19 x 063**
			74	ST7142 **19 x 074**
20	26	3	43	ST7142 **20 x 043**
			54	ST7142 **20 x 054**
			63	ST7142 **20 x 063**
			74	ST7142 **20 x 074**
24	30	3	43	ST7142 **24 x 043**
			63	ST7142 **24 x 063**
			74	ST7142 **24 x 074**
			90	ST7142 **24 x 090**
25	31	3	43	ST7142 **25 x 043**
			63	ST7142 **25 x 063**
			74	ST7142 **25 x 074**
			90	ST7142 **25 x 090**
30	38	4	54	ST7142 **30 x 054**
			74	ST7142 **30 x 074**
			83	ST7142 **30 x 083**
			103	ST7142 **30 x 103**
32	40	4	54	ST7142 **32 x 054**
			74	ST7142 **32 x 074**
			83	ST7142 **32 x 083**
			103	ST7142 **32 x 103**

d_1	d_2	Rollen Ø	l_2 ±0,2	Artikelnummer
38	46	4	58	ST7142 **38 x 058**
			88	ST7142 **38 x 088**
			94	ST7142 **38 x 094**
			128	ST7142 **38 x 128**
40	48	4	58	ST7142 **40 x 058**
			88	ST7142 **40 x 088**
			94	ST7142 **40 x 094**
			128	ST7142 **40 x 128**
48	56	4	74	ST7142 **48 x 074**
			108	ST7142 **48 x 108**
			128	ST7142 **48 x 128**
50	58	4	74	ST7142 **50 x 074**
			108	ST7142 **50 x 108**
			128	ST7142 **50 x 128**
60	70	5	113	ST7142 **60 x 113**
			128	ST7142 **60 x 128**
			139	ST7142 **60 x 139**
63	73	5	113	ST7142 **63 x 113**
			128	ST7142 **63 x 128**
			139	ST7142 **63 x 139**
80	92	6	113	ST7142 **80 x 113**
			138	ST7142 **80 x 138**
			156	ST7142 **80 x 156**

ST7130 Kugelkäfig

Aluminium

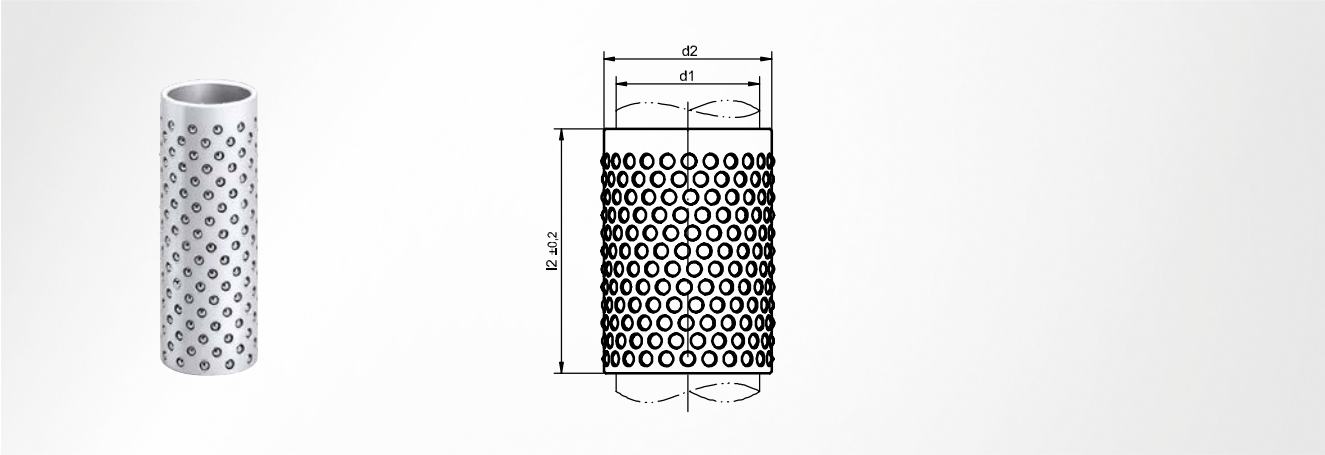

Werkstoff
Aluminium EN AW-6082

Hinweis
Käfigweg = ½ Hublänge

Kugeleigenschaften
Stahl; gehärtet; Genauigkeitsklasse G10; Sorte Null (N)

d_1	d_2	l_2 ±0,2	Artikelnummer
10	14	30	ST7130 **10 x 030**
		38	ST7130 **10 x 038**
		43	ST7130 **10 x 043**
12	16	30	ST7130 **12 x 030**
		38	ST7130 **12 x 038**
		43	ST7130 **12 x 043**
15	21	30	ST7130 **15 x 030**
		38	ST7130 **15 x 038**
		43	ST7130 **15 x 043**
		54	ST7130 **15 x 054**
		63	ST7130 **15 x 063**
16	22	24	ST7130 **16 x 024**
		30	ST7130 **16 x 030**
		35	ST7130 **16 x 035**
		38	ST7130 **16 x 038**
		43	ST7130 **16 x 043**
		54	ST7130 **16 x 054**
		63	ST7130 **16 x 063**
19	25	30	ST7130 **19 x 030**
		38	ST7130 **19 x 038**
		43	ST7130 **19 x 043**
		54	ST7130 **19 x 054**
		63	ST7130 **19 x 063**
		74	ST7130 **19 x 074**
20	26	30	ST7130 **20 x 030**
		38	ST7130 **20 x 038**
		43	ST7130 **20 x 043**
		54	ST7130 **20 x 054**
		63	ST7130 **20 x 063**
		74	ST7130 **20 x 074**
24	30	30	ST7130 **24 x 030**
		38	ST7130 **24 x 038**
		43	ST7130 **24 x 043**
		54	ST7130 **24 x 054**
		63	ST7130 **24 x 063**
		74	ST7130 **24 x 074**
		83	ST7130 **24 x 083**
		90	ST7130 **24 x 090**

d_1	d_2	l_2 ±0,2	Artikelnummer
25	31	30	ST7130 **25 x 030**
		38	ST7130 **25 x 038**
		43	ST7130 **25 x 043**
		54	ST7130 **25 x 054**
		63	ST7130 **25 x 063**
		74	ST7130 **25 x 074**
		83	ST7130 **25 x 083**
		90	ST7130 **25 x 090**
30	38	38	ST7130 **30 x 038**
		43	ST7130 **30 x 043**
		54	ST7130 **30 x 054**
		58	ST7130 **30 x 058**
		68	ST7130 **30 x 068**
		74	ST7130 **30 x 074**
		83	ST7130 **30 x 083**
		88	ST7130 **30 x 088**
		103	ST7130 **30 x 103**
		108	ST7130 **30 x 108**
32	40	38	ST7130 **32 x 038**
		43	ST7130 **32 x 043**
		54	ST7130 **32 x 054**
		58	ST7130 **32 x 058**
		68	ST7130 **32 x 068**
		74	ST7130 **32 x 074**
		83	ST7130 **32 x 083**
		88	ST7130 **32 x 088**
		103	ST7130 **32 x 103**
		108	ST7130 **32 x 108**
38	46	38	ST7130 **38 x 038**
		43	ST7130 **38 x 043**
		58	ST7130 **38 x 058**
		68	ST7130 **38 x 068**
		88	ST7130 **38 x 088**
		94	ST7130 **38 x 094**
		108	ST7130 **38 x 108**
		128	ST7130 **38 x 128**
40	48	38	ST7130 **40 x 038**
		43	ST7130 **40 x 043**

d_1	d_2	l_2 ±0,2	Artikelnummer
40	48	58	ST7130 **40 x 058**
		68	ST7130 **40 x 068**
		88	ST7130 **40 x 088**
		94	ST7130 **40 x 094**
		108	ST7130 **40 x 108**
		128	ST7130 **40 x 128**
48	56	43	ST7130 **48 x 043**
		58	ST7130 **48 x 058**
		68	ST7130 **48 x 068**
		74	ST7130 **48 x 074**
		88	ST7130 **48 x 088**
		108	ST7130 **48 x 108**
		128	ST7130 **48 x 128**
50	58	43	ST7130 **50 x 043**
		58	ST7130 **50 x 058**
		68	ST7130 **50 x 068**
		74	ST7130 **50 x 074**
		88	ST7130 **50 x 088**
		108	ST7130 **50 x 108**
		128	ST7130 **50 x 128**
60	70	75	ST7130 **60 x 075**
		94	ST7130 **60 x 094**
		113	ST7130 **60 x 113**
		128	ST7130 **60 x 128**
		139	ST7130 **60 x 139**
		154	ST7130 **60 x 154**
		170	ST7130 **60 x 170**
63	73	75	ST7130 **63 x 075**
		94	ST7130 **63 x 094**
		113	ST7130 **63 x 113**
		128	ST7130 **63 x 128**
		139	ST7130 **63 x 139**
		154	ST7130 **63 x 154**
80	92	113	ST7130 **80 x 113**
		138	ST7130 **80 x 138**
		156	ST7130 **80 x 156**

ST7170 Kugelkäfig

Aluminium, mit Montagehilfe

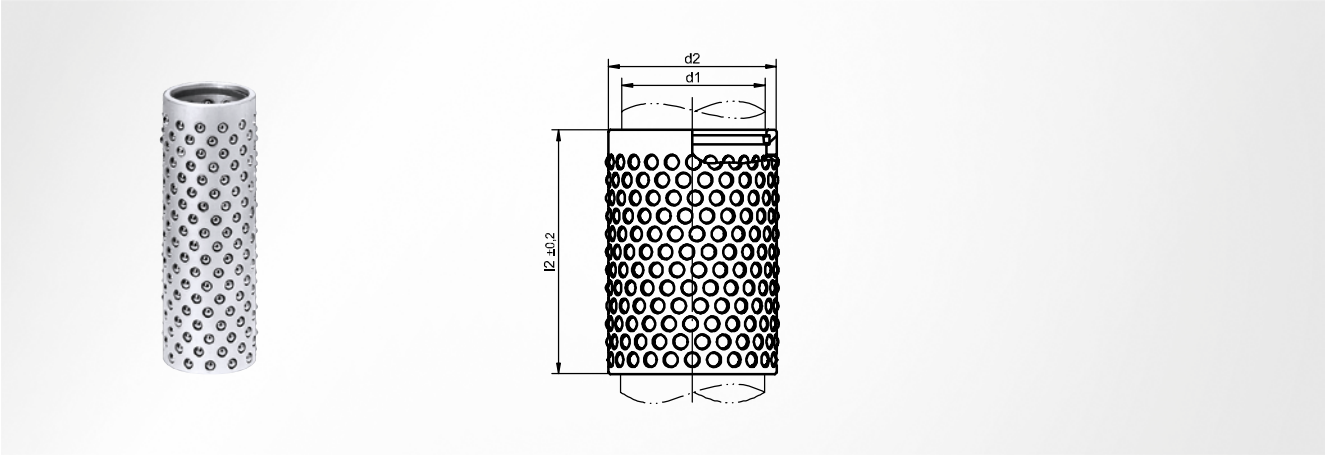

Werkstoff
Aluminium EN AW-6082

Hinweis
Käfigweg = ½ Hublänge

Kugeleigenschaften
Stahl; gehärtet; Genauigkeitsklasse G10; Sorte Null (N)

d_1	d_2	l_2 ±0,2	Artikelnummer
15	21	30	ST7170 **15 x 030**
		38	ST7170 **15 x 038**
		43	ST7170 **15 x 043**
		54	ST7170 **15 x 054**
		63	ST7170 **15 x 063**
16	22	24	ST7170 **16 x 024**
		30	ST7170 **16 x 030**
		35	ST7170 **16 x 035**
		38	ST7170 **16 x 038**
		43	ST7170 **16 x 043**
		54	ST7170 **16 x 054**
		63	ST7170 **16 x 063**
19	25	30	ST7170 **19 x 030**
		38	ST7170 **19 x 038**
		43	ST7170 **19 x 043**
		54	ST7170 **19 x 054**
		63	ST7170 **19 x 063**
		74	ST7170 **19 x 074**
20	26	30	ST7170 **20 x 030**
		38	ST7170 **20 x 038**
		43	ST7170 **20 x 043**
		54	ST7170 **20 x 054**
		63	ST7170 **20 x 063**
		74	ST7170 **20 x 074**
24	30	30	ST7170 **24 x 030**
		38	ST7170 **24 x 038**
		43	ST7170 **24 x 043**
		54	ST7170 **24 x 054**
		63	ST7170 **24 x 063**
		74	ST7170 **24 x 074**
		83	ST7170 **24 x 083**
		90	ST7170 **24 x 090**
25	31	30	ST7170 **25 x 030**
		38	ST7170 **25 x 038**
		43	ST7170 **25 x 043**

d_1	d_2	l_2 ±0,2	Artikelnummer
25	31	54	ST7170 **25 x 054**
		63	ST7170 **25 x 063**
		74	ST7170 **25 x 074**
		83	ST7170 **25 x 083**
		90	ST7170 **25 x 090**
30	38	38	ST7170 **30 x 038**
		43	ST7170 **30 x 043**
		54	ST7170 **30 x 054**
		58	ST7170 **30 x 058**
		68	ST7170 **30 x 068**
		74	ST7170 **30 x 074**
		83	ST7170 **30 x 083**
		88	ST7170 **30 x 088**
		103	ST7170 **30 x 103**
		108	ST7170 **30 x 108**
32	40	38	ST7170 **32 x 038**
		43	ST7170 **32 x 043**
		54	ST7170 **32 x 054**
		58	ST7170 **32 x 058**
		68	ST7170 **32 x 068**
		74	ST7170 **32 x 074**
		83	ST7170 **32 x 083**
		88	ST7170 **32 x 088**
		103	ST7170 **32 x 103**
		108	ST7170 **32 x 108**
38	46	38	ST7170 **38 x 038**
		43	ST7170 **38 x 043**
		58	ST7170 **38 x 058**
		68	ST7170 **38 x 068**
		88	ST7170 **38 x 088**
		94	ST7170 **38 x 094**
		108	ST7170 **38 x 108**
		128	ST7170 **38 x 128**
40	48	38	ST7170 **40 x 038**
		43	ST7170 **40 x 043**

d_1	d_2	l_2 ±0,2	Artikelnummer
40	48	58	ST7170 **40 x 058**
		68	ST7170 **40 x 068**
		88	ST7170 **40 x 088**
		94	ST7170 **40 x 094**
		108	ST7170 **40 x 108**
		128	ST7170 **40 x 128**
48	56	43	ST7170 **48 x 043**
		58	ST7170 **48 x 058**
		68	ST7170 **48 x 068**
		74	ST7170 **48 x 074**
		88	ST7170 **48 x 088**
		108	ST7170 **48 x 108**
		128	ST7170 **48 x 128**
50	58	43	ST7170 **50 x 043**
		58	ST7170 **50 x 058**
		68	ST7170 **50 x 068**
		74	ST7170 **50 x 074**
		88	ST7170 **50 x 088**
		108	ST7170 **50 x 108**
		128	ST7170 **50 x 128**
60	70	75	ST7170 **60 x 075**
		94	ST7170 **60 x 094**
		113	ST7170 **60 x 113**
		128	ST7170 **60 x 128**
		139	ST7170 **60 x 139**
		154	ST7170 **60 x 154**
63	73	75	ST7170 **63 x 075**
		94	ST7170 **63 x 094**
		113	ST7170 **63 x 113**
		128	ST7170 **63 x 128**
		139	ST7170 **63 x 139**
		154	ST7170 **63 x 154**
80	92	113	ST7170 **80 x 113**
		138	ST7170 **80 x 138**
		156	ST7170 **80 x 156**

ST7171 Kugelkäfig

Aluminium, mit Sicherungsring

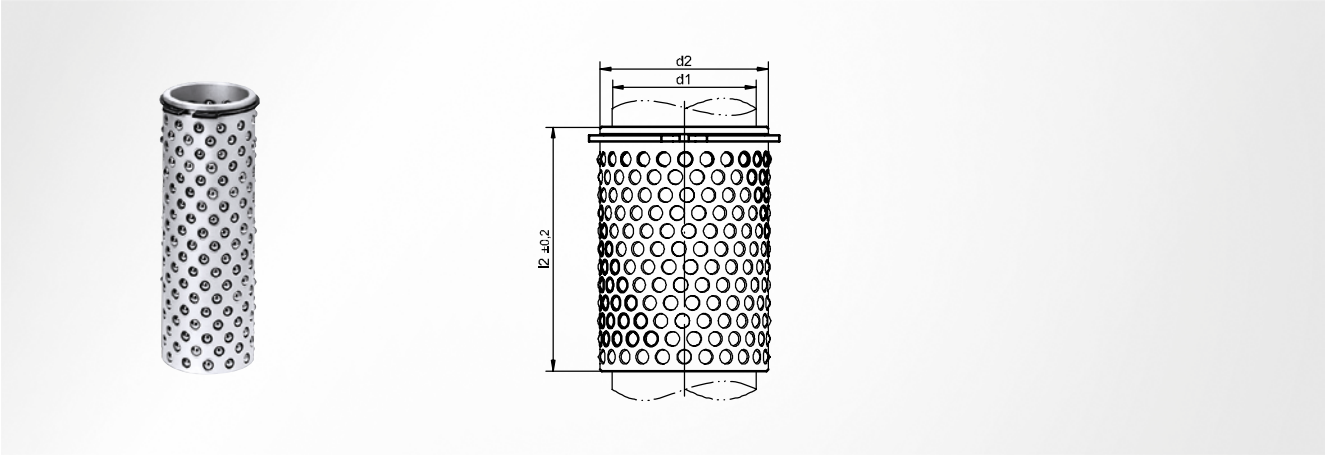

Werkstoff
Aluminium EN AW-6082

Hinweis
Käfigweg = ½ Hublänge

Kugeleigenschaften
Stahl; gehärtet; Genauigkeitsklasse G10; Sorte Null (N)

d_1	d_2	l_2 ±0,2	Artikelnummer
15	21	30	ST7171 **15 x 030**
		38	ST7171 **15 x 038**
		43	ST7171 **15 x 043**
		54	ST7171 **15 x 054**
		63	ST7171 **15 x 063**
16	22	30	ST7171 **16 x 030**
		38	ST7171 **16 x 038**
		43	ST7171 **16 x 043**
		54	ST7171 **16 x 054**
		63	ST7171 **16 x 063**
19	25	30	ST7171 **19 x 030**
		38	ST7171 **19 x 038**
		43	ST7171 **19 x 043**
		54	ST7171 **19 x 054**
		63	ST7171 **19 x 063**
		74	ST7171 **19 x 074**
20	26	30	ST7171 **20 x 030**
		38	ST7171 **20 x 038**
		43	ST7171 **20 x 043**
		54	ST7171 **20 x 054**
		63	ST7171 **20 x 063**
		74	ST7171 **20 x 074**
24	30	30	ST7171 **24 x 030**
		38	ST7171 **24 x 038**
		43	ST7171 **24 x 043**
		54	ST7171 **24 x 054**
		63	ST7171 **24 x 063**
		74	ST7171 **24 x 074**
		83	ST7171 **24 x 083**
		90	ST7171 **24 x 090**
25	31	30	ST7171 **25 x 030**
		38	ST7171 **25 x 038**
		43	ST7171 **25 x 043**
		54	ST7171 **25 x 054**
		63	ST7171 **25 x 063**

d_1	d_2	l_2 ±0,2	Artikelnummer
25	31	74	ST7171 **25 x 074**
		83	ST7171 **25 x 083**
		90	ST7171 **25 x 090**
30	38	38	ST7171 **30 x 038**
		43	ST7171 **30 x 043**
		54	ST7171 **30 x 054**
		58	ST7171 **30 x 058**
		68	ST7171 **30 x 068**
		74	ST7171 **30 x 074**
		83	ST7171 **30 x 083**
		88	ST7171 **30 x 088**
		103	ST7171 **30 x 103**
		108	ST7171 **30 x 108**
32	40	38	ST7171 **32 x 038**
		43	ST7171 **32 x 043**
		54	ST7171 **32 x 054**
		58	ST7171 **32 x 058**
		68	ST7171 **32 x 068**
		74	ST7171 **32 x 074**
		83	ST7171 **32 x 083**
		88	ST7171 **32 x 088**
		103	ST7171 **32 x 103**
		108	ST7171 **32 x 108**
38	46	38	ST7171 **38 x 038**
		43	ST7171 **38 x 043**
		58	ST7171 **38 x 058**
		68	ST7171 **38 x 068**
		88	ST7171 **38 x 088**
		94	ST7171 **38 x 094**
		108	ST7171 **38 x 108**
		128	ST7171 **38 x 128**
40	48	38	ST7171 **40 x 038**
		43	ST7171 **40 x 043**
		58	ST7171 **40 x 058**
		68	ST7171 **40 x 068**

d_1	d_2	l_2 ±0,2	Artikelnummer
40	48	88	ST7171 **40 x 088**
		94	ST7171 **40 x 094**
		108	ST7171 **40 x 108**
		128	ST7171 **40 x 128**
48	56	43	ST7171 **48 x 043**
		58	ST7171 **48 x 058**
		68	ST7171 **48 x 068**
		74	ST7171 **48 x 074**
		88	ST7171 **48 x 088**
		108	ST7171 **48 x 108**
		128	ST7171 **48 x 128**
50	58	43	ST7171 **50 x 043**
		58	ST7171 **50 x 058**
		68	ST7171 **50 x 068**
		74	ST7171 **50 x 074**
		88	ST7171 **50 x 088**
		108	ST7171 **50 x 108**
		128	ST7171 **50 x 128**
60	70	75	ST7171 **60 x 075**
		94	ST7171 **60 x 094**
		113	ST7171 **60 x 113**
		128	ST7171 **60 x 128**
		139	ST7171 **60 x 139**
		154	ST7171 **60 x 154**
63	73	75	ST7171 **63 x 075**
		94	ST7171 **63 x 094**
		113	ST7171 **63 x 113**
		128	ST7171 **63 x 128**
		139	ST7171 **63 x 139**
		154	ST7171 **63 x 154**
80	92	113	ST7171 **80 x 113**
		138	ST7171 **80 x 138**
		156	ST7171 **80 x 156**

ST7150 Kugelkäfig

Messing

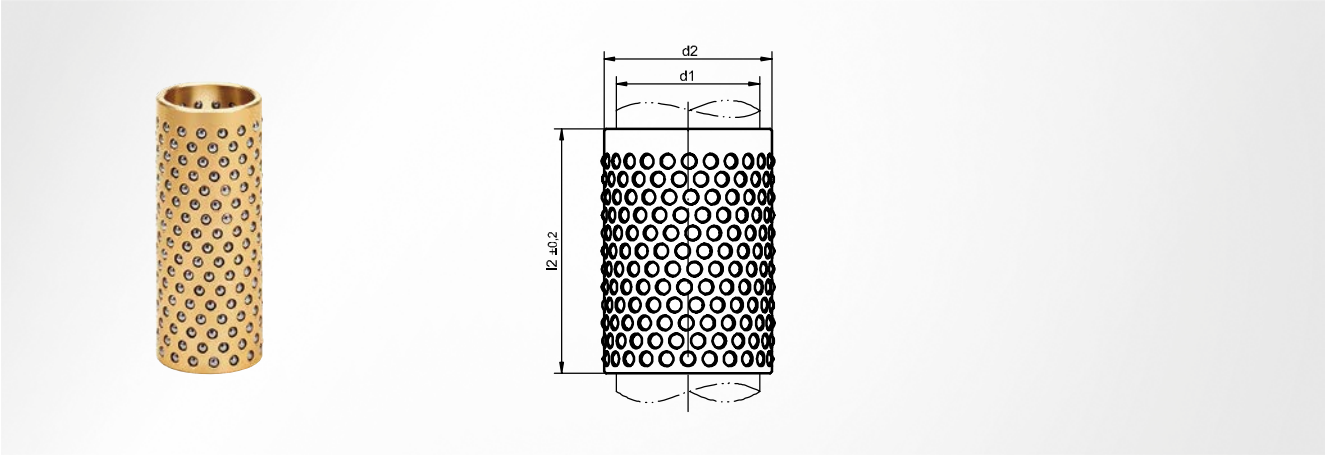

Werkstoff
Messing CW510L

Hinweis
Käfigweg = ½ Hublänge

Kugeleigenschaften
Stahl; gehärtet; Genauigkeitsklasse G10; Sorte Null (N)

d_1	d_2	l_2 ±0,2	Artikelnummer
10	14	30	ST7150 **10 x 030**
		38	ST7150 **10 x 038**
		43	ST7150 **10 x 043**
12	16	30	ST7150 **12 x 030**
		38	ST7150 **12 x 038**
		43	ST7150 **12 x 043**
15	21	30	ST7150 **15 x 030**
		38	ST7150 **15 x 038**
		43	ST7150 **15 x 043**
		54	ST7150 **15 x 054**
		63	ST7150 **15 x 063**
16	22	30	ST7150 **16 x 030**
		38	ST7150 **16 x 038**
		43	ST7150 **16 x 043**
		54	ST7150 **16 x 054**
		63	ST7150 **16 x 063**
19	25	30	ST7150 **19 x 030**
		38	ST7150 **19 x 038**
		43	ST7150 **19 x 043**
		54	ST7150 **19 x 054**
		63	ST7150 **19 x 063**
		74	ST7150 **19 x 074**
20	26	30	ST7150 **20 x 030**
		38	ST7150 **20 x 038**
		43	ST7150 **20 x 043**
		54	ST7150 **20 x 054**
		63	ST7150 **20 x 063**
		74	ST7150 **20 x 074**
24	30	30	ST7150 **24 x 030**
		38	ST7150 **24 x 038**
		43	ST7150 **24 x 043**
		54	ST7150 **24 x 054**
		63	ST7150 **24 x 063**
		74	ST7150 **24 x 074**
		83	ST7150 **24 x 083**
		90	ST7150 **24 x 090**
25	31	30	ST7150 **25 x 030**

d_1	d_2	l_2 ±0,2	Artikelnummer
25	31	38	ST7150 **25 x 038**
		43	ST7150 **25 x 043**
		54	ST7150 **25 x 054**
		63	ST7150 **25 x 063**
		74	ST7150 **25 x 074**
		83	ST7150 **25 x 083**
		90	ST7150 **25 x 090**
30	38	38	ST7150 **30 x 038**
		43	ST7150 **30 x 043**
		54	ST7150 **30 x 054**
		58	ST7150 **30 x 058**
		68	ST7150 **30 x 068**
		74	ST7150 **30 x 074**
		83	ST7150 **30 x 083**
		88	ST7150 **30 x 088**
		103	ST7150 **30 x 103**
		108	ST7150 **30 x 108**
32	40	38	ST7150 **32 x 038**
		43	ST7150 **32 x 043**
		54	ST7150 **32 x 054**
		58	ST7150 **32 x 058**
		68	ST7150 **32 x 068**
		74	ST7150 **32 x 074**
		83	ST7150 **32 x 083**
		88	ST7150 **32 x 088**
		103	ST7150 **32 x 103**
		108	ST7150 **32 x 108**
38	46	38	ST7150 **38 x 038**
		43	ST7150 **38 x 043**
		58	ST7150 **38 x 058**
		68	ST7150 **38 x 068**
		88	ST7150 **38 x 088**
		94	ST7150 **38 x 094**
		108	ST7150 **38 x 108**
		128	ST7150 **38 x 128**
40	48	38	ST7150 **40 x 038**
		43	ST7150 **40 x 043**

d_1	d_2	l_2 ±0,2	Artikelnummer
40	48	58	ST7150 **40 x 058**
		68	ST7150 **40 x 068**
		88	ST7150 **40 x 088**
		94	ST7150 **40 x 094**
		108	ST7150 **40 x 108**
		128	ST7150 **40 x 128**
48	56	43	ST7150 **48 x 043**
		58	ST7150 **48 x 058**
		68	ST7150 **48 x 068**
		74	ST7150 **48 x 074**
		88	ST7150 **48 x 088**
		108	ST7150 **48 x 108**
		128	ST7150 **48 x 128**
50	58	43	ST7150 **50 x 043**
		58	ST7150 **50 x 058**
		68	ST7150 **50 x 068**
		74	ST7150 **50 x 074**
		88	ST7150 **50 x 088**
		108	ST7150 **50 x 108**
		128	ST7150 **50 x 128**
60	70	75	ST7150 **60 x 075**
		94	ST7150 **60 x 094**
		113	ST7150 **60 x 113**
		128	ST7150 **60 x 128**
		139	ST7150 **60 x 139**
		154	ST7150 **60 x 154**
63	73	75	ST7150 **63 x 075**
		94	ST7150 **63 x 094**
		113	ST7150 **63 x 113**
		128	ST7150 **63 x 128**
		139	ST7150 **63 x 139**
		154	ST7150 **63 x 154**
80	92	113	ST7150 **80 x 113**
		138	ST7150 **80 x 138**
		156	ST7150 **80 x 156**

ST7151 Kugelkäfig

Messing, mit Montagehilfe

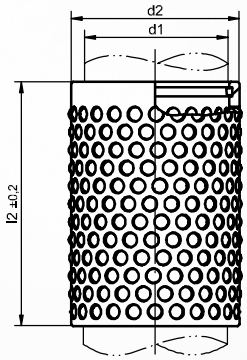

Werkstoff
Messing CW510L

Hinweis
Käfigweg = ½ Hublänge

Kugeleigenschaften
Stahl; gehärtet; Genauigkeitsklasse G10; Sorte Null (N)

d_1	d_2	l_2 ±0,2	Artikelnummer
15	21	30	ST7151 **15 x 030**
		38	ST7151 **15 x 038**
		43	ST7151 **15 x 043**
		54	ST7151 **15 x 054**
		63	ST7151 **15 x 063**
16	22	30	ST7151 **16 x 030**
		38	ST7151 **16 x 038**
		43	ST7151 **16 x 043**
		54	ST7151 **16 x 054**
		63	ST7151 **16 x 063**
19	25	30	ST7151 **19 x 030**
		38	ST7151 **19 x 038**
		43	ST7151 **19 x 043**
		54	ST7151 **19 x 054**
		63	ST7151 **19 x 063**
		74	ST7151 **19 x 074**
20	26	30	ST7151 **20 x 030**
		38	ST7151 **20 x 038**
		43	ST7151 **20 x 043**
		54	ST7151 **20 x 054**
		63	ST7151 **20 x 063**
		74	ST7151 **20 x 074**
24	30	30	ST7151 **24 x 030**
		38	ST7151 **24 x 038**
		43	ST7151 **24 x 043**
		54	ST7151 **24 x 054**
		63	ST7151 **24 x 063**
		74	ST7151 **24 x 074**
		83	ST7151 **24 x 083**
		90	ST7151 **24 x 090**
25	31	30	ST7151 **25 x 030**
		38	ST7151 **25 x 038**
		43	ST7151 **25 x 043**
		54	ST7151 **25 x 054**
		63	ST7151 **25 x 063**

d_1	d_2	l_2 ±0,2	Artikelnummer
25	31	74	ST7151 **25 x 074**
		83	ST7151 **25 x 083**
		90	ST7151 **25 x 090**
30	38	38	ST7151 **30 x 038**
		43	ST7151 **30 x 043**
		54	ST7151 **30 x 054**
		58	ST7151 **30 x 058**
		68	ST7151 **30 x 068**
		74	ST7151 **30 x 074**
		83	ST7151 **30 x 083**
		88	ST7151 **30 x 088**
		103	ST7151 **30 x 103**
		108	ST7151 **30 x 108**
32	40	38	ST7151 **32 x 038**
		43	ST7151 **32 x 043**
		54	ST7151 **32 x 054**
		58	ST7151 **32 x 058**
		68	ST7151 **32 x 068**
		74	ST7151 **32 x 074**
		83	ST7151 **32 x 083**
		88	ST7151 **32 x 088**
		103	ST7151 **32 x 103**
		108	ST7151 **32 x 108**
38	46	38	ST7151 **38 x 038**
		43	ST7151 **38 x 043**
		58	ST7151 **38 x 058**
		68	ST7151 **38 x 068**
		88	ST7151 **38 x 088**
		94	ST7151 **38 x 094**
		108	ST7151 **38 x 108**
		128	ST7151 **38 x 128**
40	48	38	ST7151 **40 x 038**
		43	ST7151 **40 x 043**
		58	ST7151 **40 x 058**
		68	ST7151 **40 x 068**

d_1	d_2	l_2 ±0,2	Artikelnummer
40	48	88	ST7151 **40 x 088**
		94	ST7151 **40 x 094**
		108	ST7151 **40 x 108**
		128	ST7151 **40 x 128**
48	56	43	ST7151 **48 x 043**
		58	ST7151 **48 x 058**
		68	ST7151 **48 x 068**
		74	ST7151 **48 x 074**
		88	ST7151 **48 x 088**
		108	ST7151 **48 x 108**
		128	ST7151 **48 x 128**
50	58	43	ST7151 **50 x 043**
		58	ST7151 **50 x 058**
		68	ST7151 **50 x 068**
		74	ST7151 **50 x 074**
		88	ST7151 **50 x 088**
		108	ST7151 **50 x 108**
		128	ST7151 **50 x 128**
60	70	75	ST7151 **60 x 075**
		94	ST7151 **60 x 094**
		113	ST7151 **60 x 113**
		128	ST7151 **60 x 128**
		139	ST7151 **60 x 139**
		154	ST7151 **60 x 154**
63	73	75	ST7151 **63 x 075**
		94	ST7151 **63 x 094**
		113	ST7151 **63 x 113**
		128	ST7151 **63 x 128**
		139	ST7151 **63 x 139**
		154	ST7151 **63 x 154**
80	92	113	ST7151 **80 x 113**
		138	ST7151 **80 x 138**
		156	ST7151 **80 x 156**

ST7152 Kugelkäfig

Messing, mit Sicherungsring

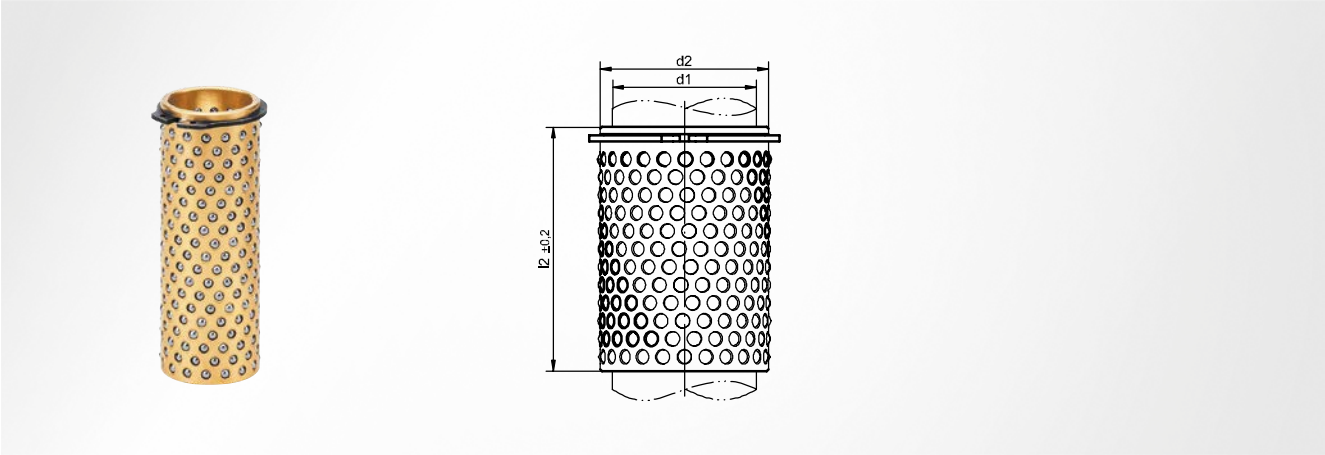

Werkstoff
Messing CW510L

Hinweis
Käfigweg = ½ Hublänge

Kugeleigenschaften
Stahl; gehärtet; Genauigkeitsklasse G10; Sorte Null (N)

d_1	d_2	l_2 ±0,2	Artikelnummer
15	21	30	ST7152 **15 x 030**
		38	ST7152 **15 x 038**
		43	ST7152 **15 x 043**
		54	ST7152 **15 x 054**
		63	ST7152 **15 x 063**
16	22	30	ST7152 **16 x 030**
		38	ST7152 **16 x 038**
		43	ST7152 **16 x 043**
		54	ST7152 **16 x 054**
		63	ST7152 **16 x 063**
19	25	30	ST7152 **19 x 030**
		38	ST7152 **19 x 038**
		43	ST7152 **19 x 043**
		54	ST7152 **19 x 054**
		63	ST7152 **19 x 063**
		74	ST7152 **19 x 074**
20	26	30	ST7152 **20 x 030**
		38	ST7152 **20 x 038**
		43	ST7152 **20 x 043**
		54	ST7152 **20 x 054**
		63	ST7152 **20 x 063**
		74	ST7152 **20 x 074**
24	30	30	ST7152 **24 x 030**
		38	ST7152 **24 x 038**
		43	ST7152 **24 x 043**
		54	ST7152 **24 x 054**
		63	ST7152 **24 x 063**
		74	ST7152 **24 x 074**
		83	ST7152 **24 x 083**
		90	ST7152 **24 x 090**
25	31	30	ST7152 **25 x 030**
		38	ST7152 **25 x 038**
		43	ST7152 **25 x 043**
		54	ST7152 **25 x 054**
		63	ST7152 **25 x 063**

d_1	d_2	l_2 ±0,2	Artikelnummer
25	31	74	ST7152 **25 x 074**
		83	ST7152 **25 x 083**
		90	ST7152 **25 x 090**
30	38	38	ST7152 **30 x 038**
		43	ST7152 **30 x 043**
		54	ST7152 **30 x 054**
		58	ST7152 **30 x 058**
		68	ST7152 **30 x 068**
		74	ST7152 **30 x 074**
		83	ST7152 **30 x 083**
		88	ST7152 **30 x 088**
		103	ST7152 **30 x 103**
		108	ST7152 **30 x 108**
32	40	38	ST7152 **32 x 038**
		43	ST7152 **32 x 043**
		54	ST7152 **32 x 054**
		58	ST7152 **32 x 058**
		68	ST7152 **32 x 068**
		74	ST7152 **32 x 074**
		83	ST7152 **32 x 083**
		88	ST7152 **32 x 088**
		103	ST7152 **32 x 103**
		108	ST7152 **32 x 108**
38	46	38	ST7152 **38 x 038**
		43	ST7152 **38 x 043**
		58	ST7152 **38 x 058**
		68	ST7152 **38 x 068**
		88	ST7152 **38 x 088**
		94	ST7152 **38 x 094**
		108	ST7152 **38 x 108**
		128	ST7152 **38 x 128**
40	48	38	ST7152 **40 x 038**
		43	ST7152 **40 x 043**
		58	ST7152 **40 x 058**
		68	ST7152 **40 x 068**

d_1	d_2	l_2 ±0,2	Artikelnummer
40	48	88	ST7152 **40 x 088**
		94	ST7152 **40 x 094**
		108	ST7152 **40 x 108**
		128	ST7152 **40 x 128**
48	56	43	ST7152 **48 x 043**
		58	ST7152 **48 x 058**
		68	ST7152 **48 x 068**
		74	ST7152 **48 x 074**
		88	ST7152 **48 x 088**
		108	ST7152 **48 x 108**
		128	ST7152 **48 x 128**
50	58	43	ST7152 **50 x 043**
		58	ST7152 **50 x 058**
		68	ST7152 **50 x 068**
		74	ST7152 **50 x 074**
		88	ST7152 **50 x 088**
		108	ST7152 **50 x 108**
		128	ST7152 **50 x 128**
60	70	75	ST7152 **60 x 075**
		94	ST7152 **60 x 094**
		113	ST7152 **60 x 113**
		128	ST7152 **60 x 128**
		139	ST7152 **60 x 139**
		154	ST7152 **60 x 154**
63	73	75	ST7152 **63 x 075**
		94	ST7152 **63 x 094**
		113	ST7152 **63 x 113**
		128	ST7152 **63 x 128**
		139	ST7152 **63 x 139**
		154	ST7152 **63 x 154**
80	92	113	ST7152 **80 x 113**
		138	ST7152 **80 x 138**
		156	ST7152 **80 x 156**

ST7133 Kugelkäfig

Kunststoff

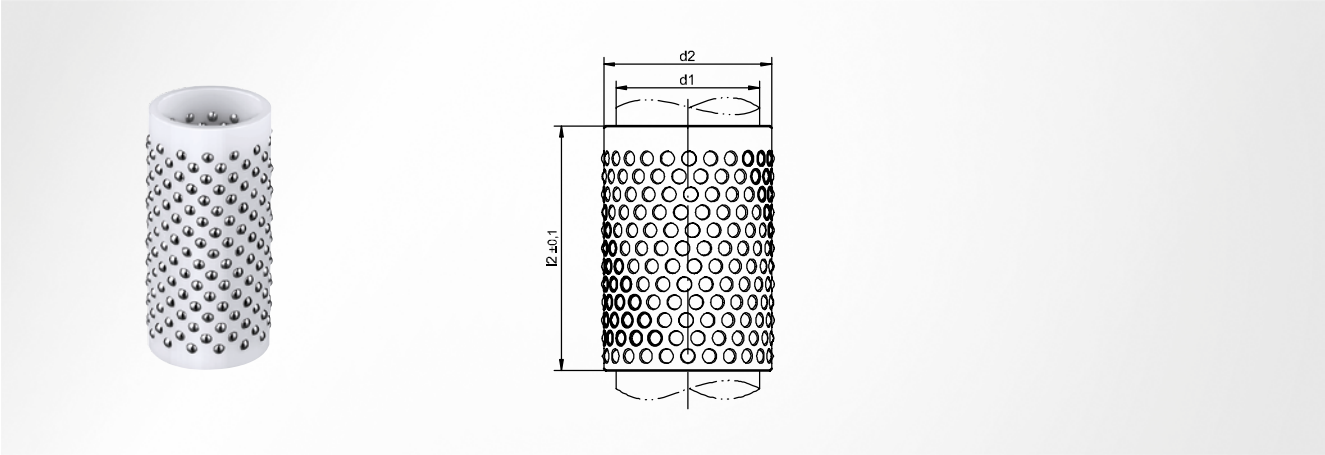

Werkstoff
POM M25

Hinweis
Käfigweg = ½ Hublänge

Kugeleigenschaften
Stahl; gehärtet; Genauigkeitsklasse G10; Sorte Null (N)

d_1	d_2	l_2 ±0,1	Artikelnummer
10	14	30	ST7133 **10 x 030**
		38	ST7133 **10 x 038**
		43	ST7133 **10 x 043**
12	16	30	ST7133 **12 x 030**
		38	ST7133 **12 x 038**
		43	ST7133 **12 x 043**
15	21	30	ST7133 **15 x 030**
		38	ST7133 **15 x 038**
		43	ST7133 **15 x 043**
		54	ST7133 **15 x 054**
		63	ST7133 **15 x 063**
16	22	30	ST7133 **16 x 030**
		38	ST7133 **16 x 038**
		43	ST7133 **16 x 043**
		54	ST7133 **16 x 054**
		63	ST7133 **16 x 063**
19	25	30	ST7133 **19 x 030**
		38	ST7133 **19 x 038**
		43	ST7133 **19 x 043**
		54	ST7133 **19 x 054**
		63	ST7133 **19 x 063**
		74	ST7133 **19 x 074**
20	26	30	ST7133 **20 x 030**
		38	ST7133 **20 x 038**
		43	ST7133 **20 x 043**
		54	ST7133 **20 x 054**
		63	ST7133 **20 x 063**
		74	ST7133 **20 x 074**
24	30	30	ST7133 **24 x 030**
		38	ST7133 **24 x 038**
		43	ST7133 **24 x 043**
		54	ST7133 **24 x 054**

d_1	d_2	l_2 ±0,1	Artikelnummer
24	30	63	ST7133 **24 x 063**
		74	ST7133 **24 x 074**
		83	ST7133 **24 x 083**
		90	ST7133 **24 x 090**
25	31	30	ST7133 **25 x 030**
		38	ST7133 **25 x 038**
		43	ST7133 **25 x 043**
		54	ST7133 **25 x 054**
		63	ST7133 **25 x 063**
		74	ST7133 **25 x 074**
		83	ST7133 **25 x 083**
		90	ST7133 **25 x 090**
30	38	38	ST7133 **30 x 038**
		43	ST7133 **30 x 043**
		54	ST7133 **30 x 054**
		58	ST7133 **30 x 058**
		68	ST7133 **30 x 068**
		74	ST7133 **30 x 074**
		83	ST7133 **30 x 083**
		88	ST7133 **30 x 088**
		103	ST7133 **30 x 103**
		108	ST7133 **30 x 108**
32	40	38	ST7133 **32 x 038**
		43	ST7133 **32 x 043**
		54	ST7133 **32 x 054**
		58	ST7133 **32 x 058**
		68	ST7133 **32 x 068**
		74	ST7133 **32 x 074**
		83	ST7133 **32 x 083**
		88	ST7133 **32 x 088**
		103	ST7133 **32 x 103**
		108	ST7133 **32 x 108**

d_1	d_2	l_2 ±0,1	Artikelnummer
38	46	38	ST7133 **38 x 038**
		43	ST7133 **38 x 043**
		58	ST7133 **38 x 058**
		68	ST7133 **38 x 068**
		88	ST7133 **38 x 088**
		94	ST7133 **38 x 094**
		108	ST7133 **38 x 108**
		128	ST7133 **38 x 128**
40	48	38	ST7133 **40 x 038**
		43	ST7133 **40 x 043**
		58	ST7133 **40 x 058**
		68	ST7133 **40 x 068**
		88	ST7133 **40 x 088**
		94	ST7133 **40 x 094**
		108	ST7133 **40 x 108**
		128	ST7133 **40 x 128**
48	56	43	ST7133 **48 x 043**
		58	ST7133 **48 x 058**
		68	ST7133 **48 x 068**
		74	ST7133 **48 x 074**
		88	ST7133 **48 x 088**
		108	ST7133 **48 x 108**
		128	ST7133 **48 x 128**
50	58	43	ST7133 **50 x 043**
		58	ST7133 **50 x 058**
		68	ST7133 **50 x 068**
		74	ST7133 **50 x 074**
		88	ST7133 **50 x 088**
		108	ST7133 **50 x 108**
		128	ST7133 **50 x 128**

ST7173 Kugelkäfig

Kunststoff, mit Montagehilfe

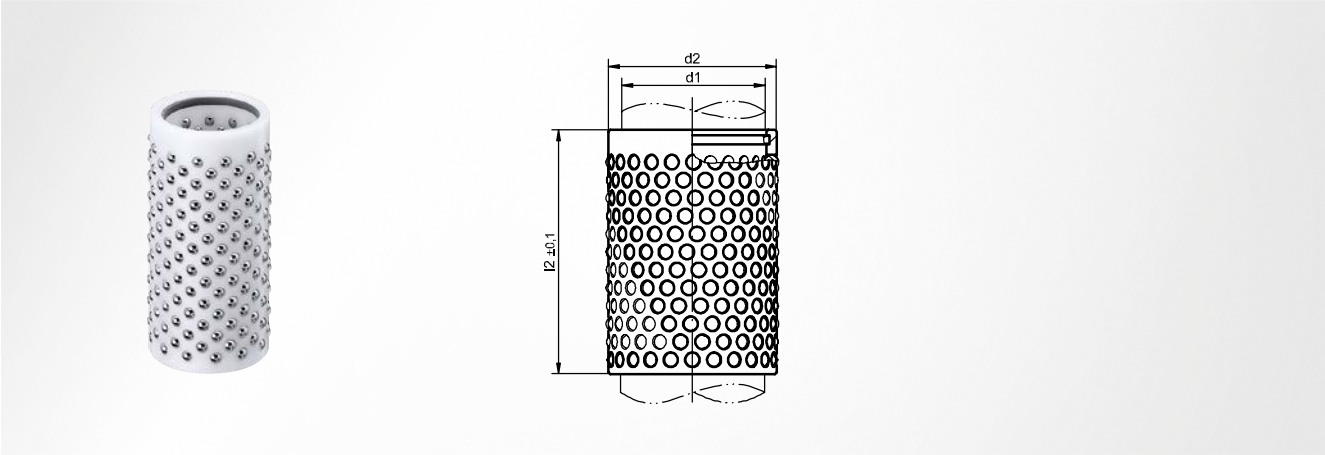

Werkstoff
POM M25

Hinweis
Käfigweg = ½ Hublänge

Kugeleigenschaften
Stahl; gehärtet; Genauigkeitsklasse G10; Sorte Null (N)

d_1	d_2	l_2 ±0,1	Artikelnummer
15	21	30	ST7173 **15 x 030**
		38	ST7173 **15 x 038**
		43	ST7173 **15 x 043**
		54	ST7173 **15 x 054**
		63	ST7173 **15 x 063**
16	22	30	ST7173 **16 x 030**
		38	ST7173 **16 x 038**
		43	ST7173 **16 x 043**
		54	ST7173 **16 x 054**
		63	ST7173 **16 x 063**
19	25	30	ST7173 **19 x 030**
		38	ST7173 **19 x 038**
		43	ST7173 **19 x 043**
		54	ST7173 **19 x 054**
		63	ST7173 **19 x 063**
		74	ST7173 **19 x 074**
20	26	30	ST7173 **20 x 030**
		38	ST7173 **20 x 038**
		43	ST7173 **20 x 043**
		54	ST7173 **20 x 054**
		63	ST7173 **20 x 063**
		74	ST7173 **20 x 074**
24	30	30	ST7173 **24 x 030**
		38	ST7173 **24 x 038**
		43	ST7173 **24 x 043**
		54	ST7173 **24 x 054**
		63	ST7173 **24 x 063**
		74	ST7173 **24 x 074**
		83	ST7173 **24 x 083**
		90	ST7173 **24 x 090**

d_1	d_2	l_2 ±0,1	Artikelnummer
25	31	30	ST7173 **25 x 030**
		38	ST7173 **25 x 038**
		43	ST7173 **25 x 043**
		54	ST7173 **25 x 054**
		63	ST7173 **25 x 063**
		74	ST7173 **25 x 074**
		83	ST7173 **25 x 083**
		90	ST7173 **25 x 090**
30	38	38	ST7173 **30 x 038**
		43	ST7173 **30 x 043**
		54	ST7173 **30 x 054**
		58	ST7173 **30 x 058**
		68	ST7173 **30 x 068**
		74	ST7173 **30 x 074**
		83	ST7173 **30 x 083**
		88	ST7173 **30 x 088**
		103	ST7173 **30 x 103**
		108	ST7173 **30 x 108**
32	40	38	ST7173 **32 x 038**
		43	ST7173 **32 x 043**
		54	ST7173 **32 x 054**
		58	ST7173 **32 x 058**
		68	ST7173 **32 x 068**
		74	ST7173 **32 x 074**
		83	ST7173 **32 x 083**
		88	ST7173 **32 x 088**
		103	ST7173 **32 x 103**
		108	ST7173 **32 x 108**
38	46	38	ST7173 **38 x 038**
		43	ST7173 **38 x 043**

d_1	d_2	l_2 ±0,1	Artikelnummer
38	46	58	ST7173 **38 x 058**
		68	ST7173 **38 x 068**
		88	ST7173 **38 x 088**
		94	ST7173 **38 x 094**
		108	ST7173 **38 x 108**
		128	ST7173 **38 x 128**
40	48	38	ST7173 **40 x 038**
		43	ST7173 **40 x 043**
		58	ST7173 **40 x 058**
		68	ST7173 **40 x 068**
		88	ST7173 **40 x 088**
		94	ST7173 **40 x 094**
		108	ST7173 **40 x 108**
		128	ST7173 **40 x 128**
48	56	43	ST7173 **48 x 043**
		58	ST7173 **48 x 058**
		68	ST7173 **48 x 068**
		74	ST7173 **48 x 074**
		88	ST7173 **48 x 088**
		108	ST7173 **48 x 108**
		128	ST7173 **48 x 128**
50	58	43	ST7173 **50 x 043**
		58	ST7173 **50 x 058**
		68	ST7173 **50 x 068**
		74	ST7173 **50 x 074**
		88	ST7173 **50 x 088**
		108	ST7173 **50 x 108**
		128	ST7173 **50 x 128**

ST7174 Kugelkäfig

Kunststoff, mit Sicherungsring

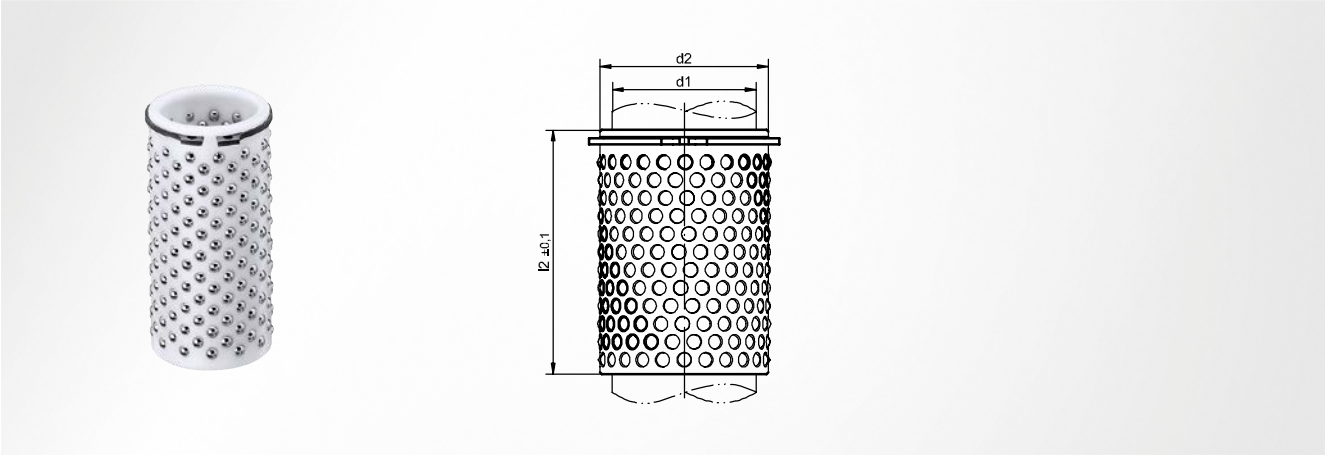

Werkstoff
POM M25

Hinweis
Käfigweg = ½ Hublänge

Kugeleigenschaften
Stahl; gehärtet; Genauigkeitsklasse G10; Sorte Null (N)

d_1	d_2	l_2 ±0,1	Artikelnummer
15	21	30	ST7174 **15 x 030**
		38	ST7174 **15 x 038**
		43	ST7174 **15 x 043**
		54	ST7174 **15 x 054**
		63	ST7174 **15 x 063**
16	22	30	ST7174 **16 x 030**
		38	ST7174 **16 x 038**
		43	ST7174 **16 x 043**
		54	ST7174 **16 x 054**
		63	ST7174 **16 x 063**
19	25	30	ST7174 **19 x 030**
		38	ST7174 **19 x 038**
		43	ST7174 **19 x 043**
		54	ST7174 **19 x 054**
		63	ST7174 **19 x 063**
		74	ST7174 **19 x 074**
20	26	30	ST7174 **20 x 030**
		38	ST7174 **20 x 038**
		43	ST7174 **20 x 043**
		54	ST7174 **20 x 054**
		63	ST7174 **20 x 063**
		74	ST7174 **20 x 074**
24	30	30	ST7174 **24 x 030**
		38	ST7174 **24 x 038**
		43	ST7174 **24 x 043**
		54	ST7174 **24 x 054**
		63	ST7174 **24 x 063**
		74	ST7174 **24 x 074**
		83	ST7174 **24 x 083**
		90	ST7174 **24 x 090**

d_1	d_2	l_2 ±0,1	Artikelnummer
25	31	30	ST7174 **25 x 030**
		38	ST7174 **25 x 038**
		43	ST7174 **25 x 043**
		54	ST7174 **25 x 054**
		63	ST7174 **25 x 063**
		74	ST7174 **25 x 074**
		83	ST7174 **25 x 083**
		90	ST7174 **25 x 090**
30	38	38	ST7174 **30 x 038**
		43	ST7174 **30 x 043**
		54	ST7174 **30 x 054**
		58	ST7174 **30 x 058**
		68	ST7174 **30 x 068**
		74	ST7174 **30 x 074**
		83	ST7174 **30 x 083**
		88	ST7174 **30 x 088**
		103	ST7174 **30 x 103**
		108	ST7174 **30 x 108**
32	40	38	ST7174 **32 x 038**
		43	ST7174 **32 x 043**
		54	ST7174 **32 x 054**
		58	ST7174 **32 x 058**
		68	ST7174 **32 x 068**
		74	ST7174 **32 x 074**
		83	ST7174 **32 x 083**
		88	ST7174 **32 x 088**
		103	ST7174 **32 x 103**
		108	ST7174 **32 x 108**
38	46	38	ST7174 **38 x 038**
		43	ST7174 **38 x 043**

d_1	d_2	l_2 ±0,1	Artikelnummer
38	46	58	ST7174 **38 x 058**
		68	ST7174 **38 x 068**
		88	ST7174 **38 x 088**
		94	ST7174 **38 x 094**
		108	ST7174 **38 x 108**
		128	ST7174 **38 x 128**
40	48	38	ST7174 **40 x 038**
		43	ST7174 **40 x 043**
		58	ST7174 **40 x 058**
		68	ST7174 **40 x 068**
		88	ST7174 **40 x 088**
		94	ST7174 **40 x 094**
		108	ST7174 **40 x 108**
		128	ST7174 **40 x 128**
48	56	43	ST7174 **48 x 043**
		58	ST7174 **48 x 058**
		68	ST7174 **48 x 068**
		74	ST7174 **48 x 074**
		88	ST7174 **48 x 088**
		108	ST7174 **48 x 108**
		128	ST7174 **48 x 128**
50	58	43	ST7174 **50 x 043**
		58	ST7174 **50 x 058**
		68	ST7174 **50 x 068**
		74	ST7174 **50 x 074**
		88	ST7174 **50 x 088**
		108	ST7174 **50 x 108**
		128	ST7174 **50 x 128**

ST7134 Kugelkäfig

Aluminium, mit Sicherung und Schraube

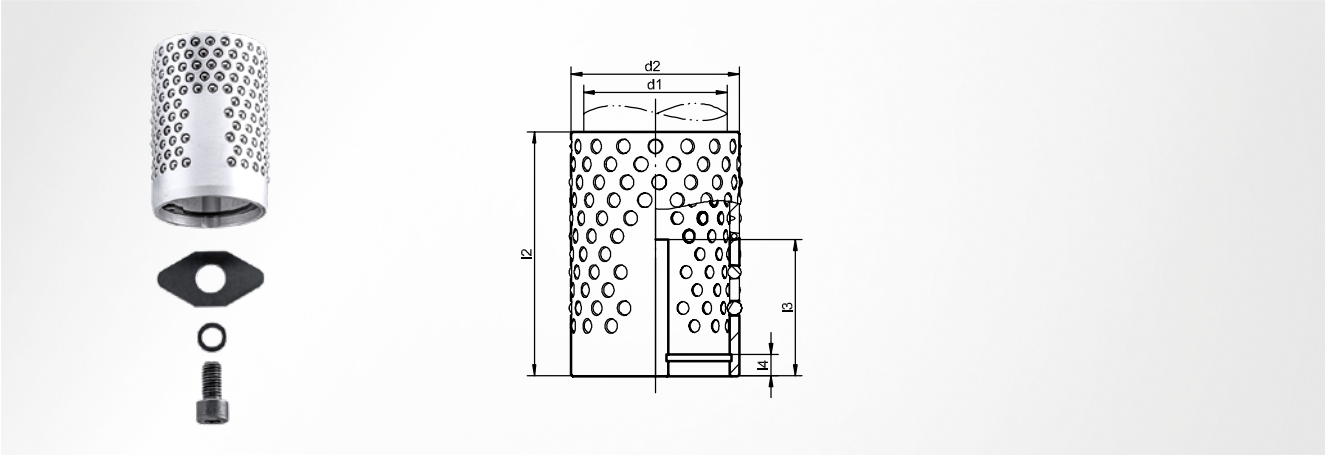

Werkstoff
Aluminium EN AW-6082

Hinweis
Käfigweg = ½ Hublänge

Kugeleigenschaften
Stahl; gehärtet; Genauigkeitsklasse G10; Sorte Null (N)

d_1	d_2	l_4	l_2	l_3	Artikelnummer
24	30	4,5	63	34	ST7134 **24 x 063**
			74	44	ST7134 **24 x 074**
			83	46	ST7134 **24 x 083**
25	31	4,5	63	34	ST7134 **25 x 063**
			74	44	ST7134 **25 x 074**
			83	46	ST7134 **25 x 083**
30	38	4,5	68	38	ST7134 **30 x 068**
			74	44	ST7134 **30 x 074**
			83	46	ST7134 **30 x 083**
			88	47	ST7134 **30 x 088**
			98	53	ST7134 **30 x 098**
			108	58	ST7134 **30 x 108**
32	40	4,5	68	38	ST7134 **32 x 068**
			74	44	ST7134 **32 x 074**
			83	46	ST7134 **32 x 083**
			88	47	ST7134 **32 x 088**
			98	53	ST7134 **32 x 098**
			108	58	ST7134 **32 x 108**
38	46	6,0	68	38	ST7134 **38 x 068**

d_1	d_2	l_4	l_2	l_3	Artikelnummer
38	46	6,0	88	47	ST7134 **38 x 088**
			108	58	ST7134 **38 x 108**
			128	78	ST7134 **38 x 128**
40	48	6,0	68	38	ST7134 **40 x 068**
			88	47	ST7134 **40 x 088**
			108	58	ST7134 **40 x 108**
			128	78	ST7134 **40 x 128**
48	56	7,0	88	47	ST7134 **48 x 088**
			108	58	ST7134 **48 x 108**
			128	78	ST7134 **48 x 128**
50	58	7,0	88	47	ST7134 **50 x 088**
			108	58	ST7134 **50 x 108**
			128	78	ST7134 **50 x 128**
60	70	7,0	113	65	ST7134 **60 x 113**
			128	78	ST7134 **60 x 128**
			139	86	ST7134 **60 x 139**
63	73	7,0	113	65	ST7134 **63 x 113**
			128	78	ST7134 **63 x 128**
			139	86	ST7134 **63 x 139**

ST7135 Begrenzungsmuffe

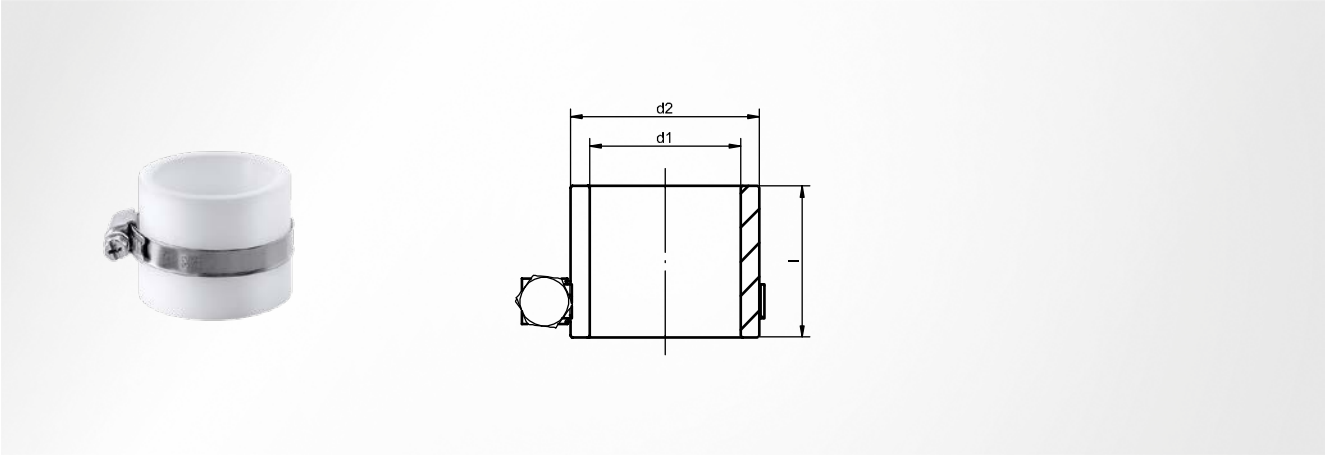

Werkstoff
Kunststoff

Hinweis
Die Begrenzungsmuffe, bestehend aus Muffe und Schelle, wird unmontiert geliefert

d_2	l	d_1	Artikelnummer
20	20	15	ST7135 **15**
		16	ST7135 **16**
25	20	19	ST7135 **19**
		20	ST7135 **20**
30	30	24	ST7135 **24**
		25	ST7135 **25**
40	30	30	ST7135 **30**
		32	ST7135 **32**
50	40	38	ST7135 **38**
		40	ST7135 **40**
60	40	48	ST7135 **48**
		50	ST7135 **50**
70	40	60	ST7135 **60**
		63	ST7135 **63**
90	45	80	ST7135 **80**

ST7132 Käfighalter

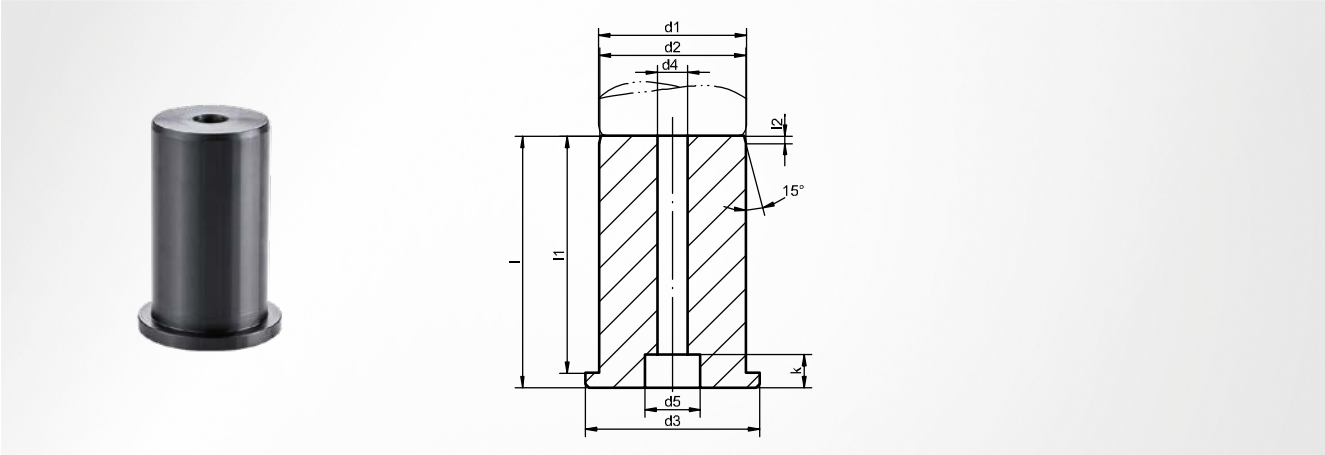

Werkstoff
Stahl 1.0503 (C45)

Hinweis
die Länge des Käfighalters sollte die Hälfte des verwendeten Käfigs betragen

d_1	d_2	d_3	d_4	d_5	l	l_1	l_2	k	Artikelnummer
15	14,5	20,5	8,1	13,5	34	31	3	9	ST7132 **15**
16	15,5	21,5	8,1	13,5	34	31	3	9	ST7132 **16**
19	18,5	24,5	8,1	15,0	40	37	3	9	ST7132 **19**
20	19,5	25,5	8,1	15,0	40	37	3	9	ST7132 **20**
24	23,5	29,5	8,1	15,0	48	45	3	9	ST7132 **24**
25	24,5	30,5	8,1	15,0	48	45	3	9	ST7132 **25**
30	29,5	37,0	8,1	15,0	58	54	4	9	ST7132 **30**
32	31,5	39,0	8,1	15,0	58	54	4	9	ST7132 **32**
38	37,5	45,0	8,1	15,0	68	64	4	9	ST7132 **38**
40	39,5	47,0	8,1	15,0	68	64	4	9	ST7132 **40**
48	47,5	55,0	8,1	15,0	68	64	4	9	ST7132 **48**
50	49,5	57,0	8,1	15,0	68	64	4	9	ST7132 **50**
60	59,5	69,0	8,1	15,0	80	75	5	9	ST7132 **60**
63	62,5	72,0	8,1	15,0	80	75	5	9	ST7132 **63**
80	79,0	91,0	8,1	15,0	80	75	5	9	ST7132 **80**

ST7406 Führungsbuchse

glatt

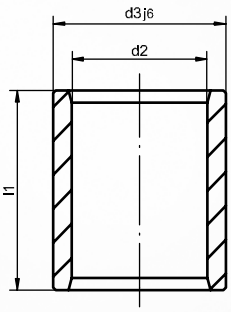

angelehnt an DIN 9831 / ISO 9448

Werkstoff
Stahl 1.3505 (100 Cr6); gehärtet

Härte
62 ±1 HRC

Einbauhinweis
mit Kleber sichern; nicht einpressen; einseitige Einführfase oder Zentrieransatz

Einbau in Aufnahmebohrung
ISO G6

optionales Zubehör
SZ9742

d_1^{h3}	d_2	d_3^{j6}	l_1	Artikelnummer
10	14	22	23	ST7406 **10 x 023**
			30	ST7406 **10 x 030**
			37	ST7406 **10 x 037**
12	16	22	23	ST7406 **12 x 023**
			30	ST7406 **12 x 030**
			37	ST7406 **12 x 037**
15	21	28	23	ST7406 **15 x 023**
			30	ST7406 **15 x 030**
			37	ST7406 **15 x 037**
			47	ST7406 **15 x 047**
			60	ST7406 **15 x 060**
16	22	28	23	ST7406 **16 x 023**
			30	ST7406 **16 x 030**
			37	ST7406 **16 x 037**
			47	ST7406 **16 x 047**
			60	ST7406 **16 x 060**
			70	ST7406 **16 x 070**
19	25	32	23	ST7406 **19 x 023**
			30	ST7406 **19 x 030**
			37	ST7406 **19 x 037**
			47	ST7406 **19 x 047**
			60	ST7406 **19 x 060**
20	26	32	23	ST7406 **20 x 023**
			30	ST7406 **20 x 030**
			37	ST7406 **20 x 037**
			47	ST7406 **20 x 047**
			60	ST7406 **20 x 060**
24	30	40	23	ST7406 **24 x 023**
			30	ST7406 **24 x 030**

d_1^{h3}	d_2	d_3^{j6}	l_1	Artikelnummer
24	30	40	37	ST7406 **24 x 037**
			47	ST7406 **24 x 047**
			60	ST7406 **24 x 060**
			77	ST7406 **24 x 077**
25	31	40	23	ST7406 **25 x 023**
			30	ST7406 **25 x 030**
			37	ST7406 **25 x 037**
			47	ST7406 **25 x 047**
			60	ST7406 **25 x 060**
			77	ST7406 **25 x 077**
30	38	48	30	ST7406 **30 x 030**
			37	ST7406 **30 x 037**
			47	ST7406 **30 x 047**
			60	ST7406 **30 x 060**
			77	ST7406 **30 x 077**
			95	ST7406 **30 x 095**
32	40	48	30	ST7406 **32 x 030**
			37	ST7406 **32 x 037**
			47	ST7406 **32 x 047**
			60	ST7406 **32 x 060**
			77	ST7406 **32 x 077**
			95	ST7406 **32 x 095**
38	46	58	30	ST7406 **38 x 030**
			37	ST7406 **38 x 037**
			47	ST7406 **38 x 047**
			60	ST7406 **38 x 060**
			77	ST7406 **38 x 077**
			95	ST7406 **38 x 095**
			120	ST7406 **38 x 120**

d_1^{h3}	d_2	d_3^{j6}	l_1	Artikelnummer
40	48	58	30	ST7406 **40 x 030**
			37	ST7406 **40 x 037**
			47	ST7406 **40 x 047**
			60	ST7406 **40 x 060**
			77	ST7406 **40 x 077**
			95	ST7406 **40 x 095**
			120	ST7406 **40 x 120**
48	56	70	37	ST7406 **48 x 037**
			47	ST7406 **48 x 047**
			60	ST7406 **48 x 060**
			77	ST7406 **48 x 077**
			95	ST7406 **48 x 095**
			120	ST7406 **48 x 120**
50	58	70	37	ST7406 **50 x 037**
			47	ST7406 **50 x 047**
			60	ST7406 **50 x 060**
			77	ST7406 **50 x 077**
			95	ST7406 **50 x 095**
			120	ST7406 **50 x 120**
60	70	85	60	ST7406 **60 x 060**
			77	ST7406 **60 x 077**
			95	ST7406 **60 x 095**
			120	ST7406 **60 x 120**
63	73	85	60	ST7406 **63 x 060**
			77	ST7406 **63 x 077**
			95	ST7406 **63 x 095**
			120	ST7406 **63 x 120**
80	92	105	120	ST7406 **80 x 120**
			135	ST7406 **80 x 135**

ST7407 Führungsbuchse

glatt mit Kleberille

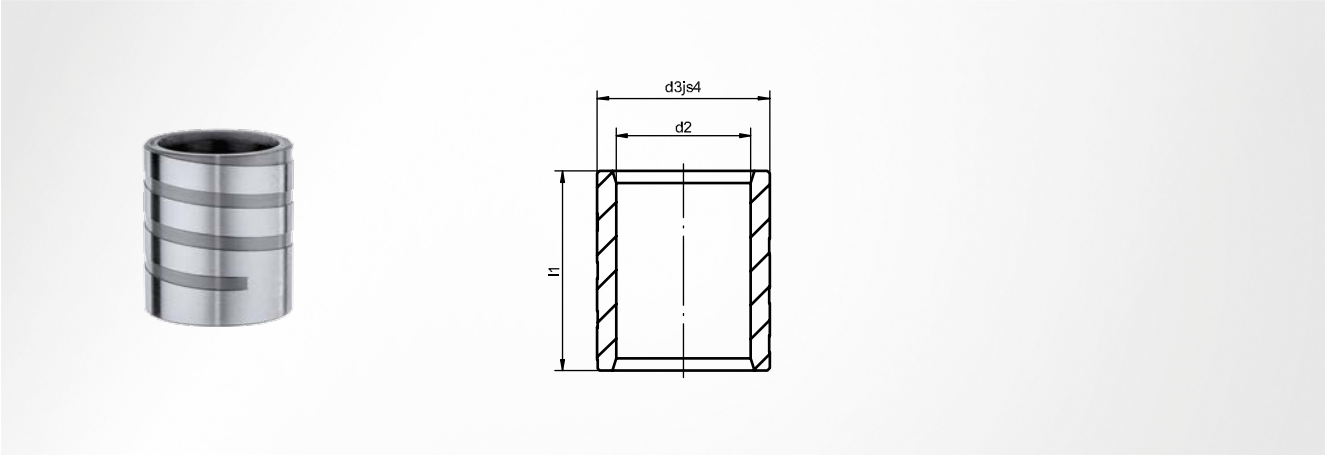

angelehnt an DIN 9831 / ISO 9448

Werkstoff
Stahl 1.3505 (100 Cr6); gehärtet

Härte
62 ±1 HRC

Einbauhinweis
mit Kleber sichern; nicht einpressen; einseitige Einführfase oder Zentrieransatz

Einbau in Aufnahmebohrung
ISO H5

optionales Zubehör
SZ9742

d_1^{h3}	d_2	d_3^{js4}	l_1	Artikelnummer
10	14	22	23	ST7407 **10 x 023**
			30	ST7407 **10 x 030**
			37	ST7407 **10 x 037**
12	16	22	23	ST7407 **12 x 023**
			30	ST7407 **12 x 030**
			37	ST7407 **12 x 037**
15	21	28	23	ST7407 **15 x 023**
			30	ST7407 **15 x 030**
			37	ST7407 **15 x 037**
			47	ST7407 **15 x 047**
			60	ST7407 **15 x 060**
16	22	28	23	ST7407 **16 x 023**
			30	ST7407 **16 x 030**
			37	ST7407 **16 x 037**
			47	ST7407 **16 x 047**
			60	ST7407 **16 x 060**
19	25	32	23	ST7407 **19 x 023**
			30	ST7407 **19 x 030**
			37	ST7407 **19 x 037**
			43	ST7407 **19 x 043**
			47	ST7407 **19 x 047**
			60	ST7407 **19 x 060**
20	26	32	23	ST7407 **20 x 023**
			30	ST7407 **20 x 030**
			37	ST7407 **20 x 037**
			47	ST7407 **20 x 047**

d_1^{h3}	d_2	d_3^{js4}	l_1	Artikelnummer
20	26	32	60	ST7407 **20 x 060**
24	30	40	23	ST7407 **24 x 023**
			30	ST7407 **24 x 030**
			37	ST7407 **24 x 037**
			47	ST7407 **24 x 047**
			60	ST7407 **24 x 060**
			77	ST7407 **24 x 077**
25	31	40	23	ST7407 **25 x 023**
			30	ST7407 **25 x 030**
			37	ST7407 **25 x 037**
			47	ST7407 **25 x 047**
			60	ST7407 **25 x 060**
			77	ST7407 **25 x 077**
30	38	48	30	ST7407 **30 x 030**
			37	ST7407 **30 x 037**
			47	ST7407 **30 x 047**
			60	ST7407 **30 x 060**
			77	ST7407 **30 x 077**
			95	ST7407 **30 x 095**
32	40	48	30	ST7407 **32 x 030**
			37	ST7407 **32 x 037**
			47	ST7407 **32 x 047**
			60	ST7407 **32 x 060**
			77	ST7407 **32 x 077**
			95	ST7407 **32 x 095**
38	46	58	30	ST7407 **38 x 030**

d_1^{h3}	d_2	d_3^{js4}	l_1	Artikelnummer
38	46	58	37	ST7407 **38 x 037**
			47	ST7407 **38 x 047**
			60	ST7407 **38 x 060**
			77	ST7407 **38 x 077**
			95	ST7407 **38 x 095**
			120	ST7407 **38 x 120**
40	48	58	30	ST7407 **40 x 030**
			37	ST7407 **40 x 037**
			47	ST7407 **40 x 047**
			60	ST7407 **40 x 060**
			77	ST7407 **40 x 077**
			95	ST7407 **40 x 095**
			120	ST7407 **40 x 120**
48	56	70	37	ST7407 **48 x 037**
			47	ST7407 **48 x 047**
			60	ST7407 **48 x 060**
			77	ST7407 **48 x 077**
			95	ST7407 **48 x 095**
			120	ST7407 **48 x 120**
50	58	70	37	ST7407 **50 x 037**
			47	ST7407 **50 x 047**
			60	ST7407 **50 x 060**
			77	ST7407 **50 x 077**
			95	ST7407 **50 x 095**
			120	ST7407 **50 x 120**

ST7403 Führungseinheit

glatt, Rollenführung Aluminium

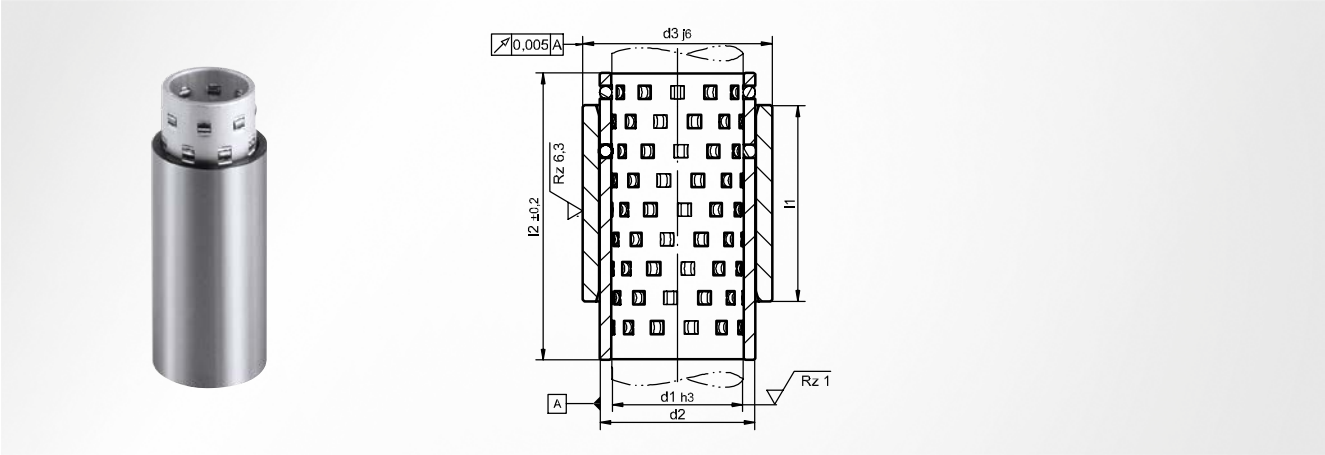

angelehnt an DIN 9831 / ISO 9448

Einbauhinweis
mit Kleber sichern; nicht einpressen; einseitige Einführfase oder Zentrieransatz

Einbau in Aufnahmebohrung
ISO G6

Lieferumfang
ST7406; ST7140

optionales Zubehör
SZ9742

d_1^{h3}	d_2	d_3^{j6}	l_1	$l_2^{\pm 0,2}$	Artikelnummer
19	25	32	37	43	ST7403 **19 x 037 x 043**
			47	54	ST7403 **19 x 047 x 054**
			60	63	ST7403 **19 x 060 x 063**
20	26	32	37	43	ST7403 **20 x 037 x 043**
			47	54	ST7403 **20 x 047 x 054**
			60	63	ST7403 **20 x 060 x 063**
24	30	40	37	43	ST7403 **24 x 037 x 043**
			47	63	ST7403 **24 x 047 x 063**
			60	74	ST7403 **24 x 060 x 074**
			77	90	ST7403 **24 x 077 x 090**
25	31	40	37	43	ST7403 **25 x 037 x 043**
			47	63	ST7403 **25 x 047 x 063**
			60	74	ST7403 **25 x 060 x 074**
			77	90	ST7403 **25 x 077 x 090**
30	38	48	47	54	ST7403 **30 x 047 x 054**
			60	74	ST7403 **30 x 060 x 074**
			77	83	ST7403 **30 x 077 x 083**
			95	103	ST7403 **30 x 095 x 103**
32	40	48	47	54	ST7403 **32 x 047 x 054**
			60	74	ST7403 **32 x 060 x 074**
			77	83	ST7403 **32 x 077 x 083**
			95	103	ST7403 **32 x 095 x 103**

d_1^{h3}	d_2	d_3^{j6}	l_1	$l_2^{\pm 0,2}$	Artikelnummer
38	46	58	60	58	ST7403 **38 x 060 x 058**
			77	88	ST7403 **38 x 077 x 088**
			95	94	ST7403 **38 x 095 x 094**
			120	128	ST7403 **38 x 120 x 128**
40	48	58	60	58	ST7403 **40 x 060 x 058**
			77	88	ST7403 **40 x 077 x 088**
			95	94	ST7403 **40 x 095 x 094**
			120	128	ST7403 **40 x 120 x 128**
48	56	70	77	74	ST7403 **48 x 077 x 074**
			95	108	ST7403 **48 x 095 x 108**
			120	128	ST7403 **48 x 120 x 128**
50	58	70	77	74	ST7403 **50 x 077 x 074**
			95	108	ST7403 **50 x 095 x 108**
			120	128	ST7403 **50 x 120 x 128**
60	70	85	77	113	ST7403 **60 x 077 x 113**
			95	128	ST7403 **60 x 095 x 128**
			120	139	ST7403 **60 x 120 x 139**
63	73	85	77	113	ST7403 **63 x 077 x 113**
			95	128	ST7403 **63 x 095 x 128**
			120	139	ST7403 **63 x 120 x 139**
80	92	105	120	138	ST7403 **80 x 120 x 138**
			135	156	ST7403 **80 x 135 x 156**

ST7402 Führungseinheit

glatt, Kugelführung Aluminium

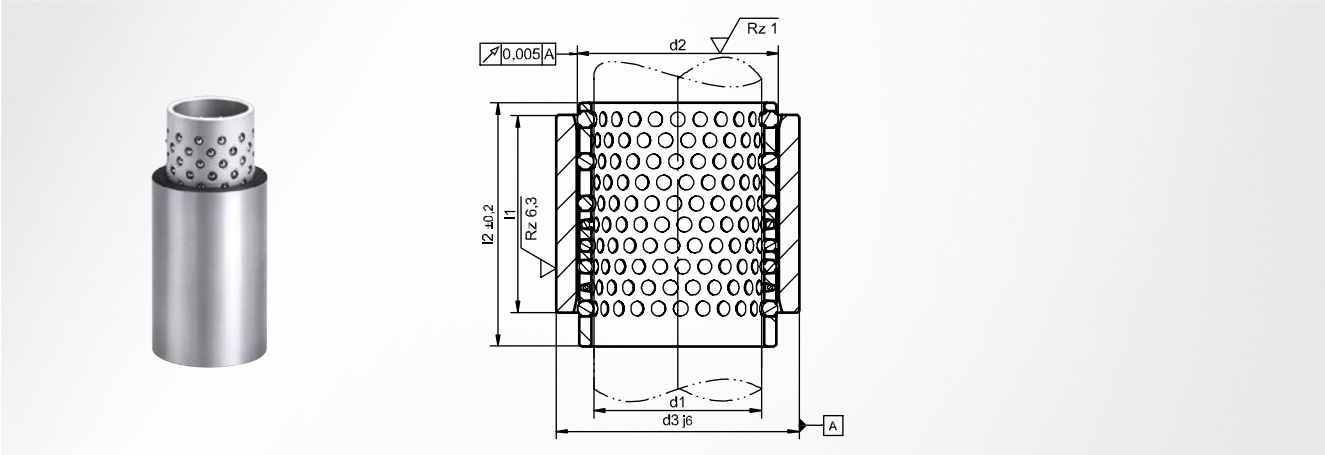

angelehnt an DIN 9831 / ISO 9448

Einbauhinweis
mit Kleber sichern; nicht einpressen; einseitige Einführfase oder Zentrieransatz

Einbau in Aufnahmebohrung
ISO G6

Lieferumfang
ST7406; ST7130

optionales Zubehör
SZ9742

d_1^{h3}	d_2	d_3^{j6}	l_1	$l_2^{\pm 0,2}$	Artikelnummer
10	14	22	23	30	ST7402 **10 x 023 x 030**
			30	38	ST7402 **10 x 030 x 038**
			37	43	ST7402 **10 x 037 x 043**
12	16	22	23	30	ST7402 **12 x 023 x 030**
			30	38	ST7402 **12 x 030 x 038**
			37	43	ST7402 **12 x 037 x 043**
15	21	28	23	30	ST7402 **15 x 023 x 030**
			30	38	ST7402 **15 x 030 x 038**
			37	43	ST7402 **15 x 037 x 043**
			47	54	ST7402 **15 x 047 x 054**
			60	63	ST7402 **15 x 060 x 063**
16	22	28	23	30	ST7402 **16 x 023 x 030**
			30	38	ST7402 **16 x 030 x 038**
			37	43	ST7402 **16 x 037 x 043**
			47	54	ST7402 **16 x 047 x 054**
			60	63	ST7402 **16 x 060 x 063**
19	25	32	23	30	ST7402 **19 x 023 x 030**
			30	38	ST7402 **19 x 030 x 038**
			37	43	ST7402 **19 x 037 x 043**
			47	54	ST7402 **19 x 047 x 054**
			60	63	ST7402 **19 x 060 x 063**
20	26	32	23	30	ST7402 **20 x 023 x 030**
			30	38	ST7402 **20 x 030 x 038**
			37	43	ST7402 **20 x 037 x 043**
			47	54	ST7402 **20 x 047 x 054**
			60	63	ST7402 **20 x 060 x 063**
24	30	40	23	30	ST7402 **24 x 023 x 030**
			30	38	ST7402 **24 x 030 x 038**
			37	43	ST7402 **24 x 037 x 043**
			47	54	ST7402 **24 x 047 x 054**
			60	63	ST7402 **24 x 060 x 063**
			77	83	ST7402 **24 x 077 x 083**
25	31	40	23	30	ST7402 **25 x 023 x 030**
			30	38	ST7402 **25 x 030 x 038**
			37	43	ST7402 **25 x 037 x 043**

ST7402 Führungseinheit

glatt, Kugelführung Aluminium

d_1^{h3}	d_2	d_3^{j6}	l_1	$l_2^{\pm 0,2}$	Artikelnummer
25	31	40	47	54	ST7402 **25 x 047 x 054**
			60	63	ST7402 **25 x 060 x 063**
			77	83	ST7402 **25 x 077 x 083**
30	38	48	30	38	ST7402 **30 x 030 x 038**
			37	43	ST7402 **30 x 037 x 043**
			47	58	ST7402 **30 x 047 x 058**
			60	68	ST7402 **30 x 060 x 068**
			77	88	ST7402 **30 x 077 x 088**
			95	108	ST7402 **30 x 095 x 108**
32	40	48	30	38	ST7402 **32 x 030 x 038**
			37	43	ST7402 **32 x 037 x 043**
			47	58	ST7402 **32 x 047 x 058**
			60	68	ST7402 **32 x 060 x 068**
			77	88	ST7402 **32 x 077 x 088**
			95	108	ST7402 **32 x 095 x 108**
38	46	58	30	38	ST7402 **38 x 030 x 038**
			37	43	ST7402 **38 x 037 x 043**
			47	58	ST7402 **38 x 047 x 058**
			60	68	ST7402 **38 x 060 x 068**
			77	88	ST7402 **38 x 077 x 088**
			95	108	ST7402 **38 x 095 x 108**
			120	128	ST7402 **38 x 120 x 128**
40	48	58	30	38	ST7402 **40 x 030 x 038**
			37	43	ST7402 **40 x 037 x 043**
			47	58	ST7402 **40 x 047 x 058**
			60	68	ST7402 **40 x 060 x 068**
			77	88	ST7402 **40 x 077 x 088**
			95	108	ST7402 **40 x 095 x 108**
			120	128	ST7402 **40 x 120 x 128**
48	56	70	37	43	ST7402 **48 x 037 x 043**
			47	58	ST7402 **48 x 047 x 058**
			60	68	ST7402 **48 x 060 x 068**
			77	88	ST7402 **48 x 077 x 088**
			95	108	ST7402 **48 x 095 x 108**
			120	128	ST7402 **48 x 120 x 128**
50	58	70	37	43	ST7402 **50 x 037 x 043**
			47	58	ST7402 **50 x 047 x 058**
			60	68	ST7402 **50 x 060 x 068**
			77	88	ST7402 **50 x 077 x 088**
			95	108	ST7402 **50 x 095 x 108**
			120	128	ST7402 **50 x 120 x 128**
60	70	85	60	75	ST7402 **60 x 060 x 075**
			77	94	ST7402 **60 x 077 x 094**
			95	113	ST7402 **60 x 095 x 113**
			120	139	ST7402 **60 x 120 x 139**
63	73	85	60	75	ST7402 **63 x 060 x 075**
			77	94	ST7402 **63 x 077 x 094**
			95	113	ST7402 **63 x 095 x 113**
			120	139	ST7402 **63 x 120 x 139**
80	92	105	120	138	ST7402 **80 x 120 x 138**
			135	156	ST7402 **80 x 135 x 156**

ST7404 Führungseinheit

glatt, Kugelführung Messing

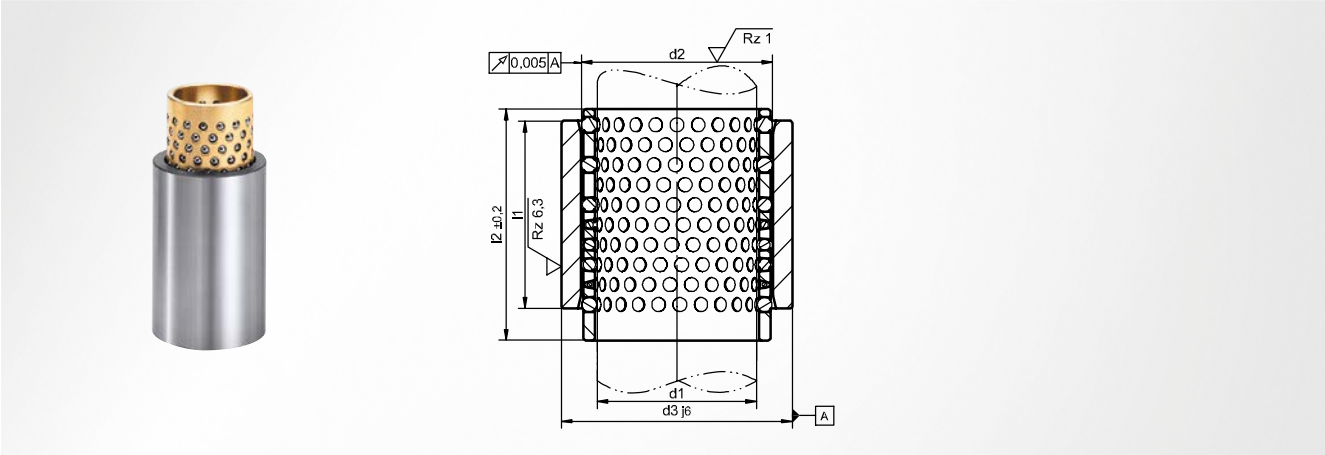

angelehnt an DIN 9831 / ISO 9448

Einbauhinweis
mit Kleber sichern; nicht einpressen; einseitige Einführfase oder Zentrieransatz

Einbau in Aufnahmebohrung
ISO G6

Lieferumfang
ST7406; ST7150

optionales Zubehör
SZ9742

d_1^{h3}	d_2	d_3^{j6}	l_1	$l_2^{\pm 0,2}$	Artikelnummer
10	14	22	23	30	ST7404 **10 x 023 x 030**
			30	38	ST7404 **10 x 030 x 038**
			37	43	ST7404 **10 x 037 x 043**
12	16	22	23	30	ST7404 **12 x 023 x 030**
			30	38	ST7404 **12 x 030 x 038**
			37	43	ST7404 **12 x 037 x 043**
15	21	28	23	30	ST7404 **15 x 023 x 030**
			30	38	ST7404 **15 x 030 x 038**
			37	43	ST7404 **15 x 037 x 043**
			47	54	ST7404 **15 x 047 x 054**
			60	63	ST7404 **15 x 060 x 063**
16	22	28	23	30	ST7404 **16 x 023 x 030**
			30	38	ST7404 **16 x 030 x 038**
			37	43	ST7404 **16 x 037 x 043**
			47	54	ST7404 **16 x 047 x 054**
			60	63	ST7404 **16 x 060 x 063**
19	25	32	23	30	ST7404 **19 x 023 x 030**
			30	38	ST7404 **19 x 030 x 038**
			37	43	ST7404 **19 x 037 x 043**
			47	54	ST7404 **19 x 047 x 054**
			60	63	ST7404 **19 x 060 x 063**
20	26	32	23	30	ST7404 **20 x 023 x 030**
			30	38	ST7404 **20 x 030 x 038**
			37	43	ST7404 **20 x 037 x 043**
			47	54	ST7404 **20 x 047 x 054**
			60	63	ST7404 **20 x 060 x 063**
24	30	40	23	30	ST7404 **24 x 023 x 030**
			30	38	ST7404 **24 x 030 x 038**
			37	43	ST7404 **24 x 037 x 043**
			47	54	ST7404 **24 x 047 x 054**
			60	63	ST7404 **24 x 060 x 063**
			77	83	ST7404 **24 x 077 x 083**
25	31	40	23	30	ST7404 **25 x 023 x 030**
			30	38	ST7404 **25 x 030 x 038**
			37	43	ST7404 **25 x 037 x 043**

ST7404 Führungseinheit

glatt, Kugelführung Messing

d_1^{h3}	d_2	d_3^{j6}	l_1	$l_2^{\pm 0,2}$	Artikelnummer
25	31	40	47	54	ST7404 **25 x 047 x 054**
			60	63	ST7404 **25 x 060 x 063**
			77	83	ST7404 **25 x 077 x 083**
30	38	48	30	38	ST7404 **30 x 030 x 038**
			37	43	ST7404 **30 x 037 x 043**
			47	58	ST7404 **30 x 047 x 058**
			60	68	ST7404 **30 x 060 x 068**
			77	88	ST7404 **30 x 077 x 088**
			95	108	ST7404 **30 x 095 x 108**
32	40	48	30	38	ST7404 **32 x 030 x 038**
			37	43	ST7404 **32 x 037 x 043**
			47	58	ST7404 **32 x 047 x 058**
			60	68	ST7404 **32 x 060 x 068**
			77	88	ST7404 **32 x 077 x 088**
			95	108	ST7404 **32 x 095 x 108**
38	46	58	30	38	ST7404 **38 x 030 x 038**
			37	43	ST7404 **38 x 037 x 043**
			47	58	ST7404 **38 x 047 x 058**
			60	68	ST7404 **38 x 060 x 068**
			77	88	ST7404 **38 x 077 x 088**
			95	108	ST7404 **38 x 095 x 108**
			120	128	ST7404 **38 x 120 x 128**
40	48	58	30	38	ST7404 **40 x 030 x 038**
			37	43	ST7404 **40 x 037 x 043**
			47	58	ST7404 **40 x 047 x 058**
			60	68	ST7404 **40 x 060 x 068**
			77	88	ST7404 **40 x 077 x 088**
			95	108	ST7404 **40 x 095 x 108**
			120	128	ST7404 **40 x 120 x 128**
48	56	70	37	43	ST7404 **48 x 037 x 043**
			47	58	ST7404 **48 x 047 x 058**
			60	68	ST7404 **48 x 060 x 068**
			77	88	ST7404 **48 x 077 x 088**
			95	108	ST7404 **48 x 095 x 108**
			120	128	ST7404 **48 x 120 x 128**
50	58	70	37	43	ST7404 **50 x 037 x 043**
			47	58	ST7404 **50 x 047 x 058**
			60	68	ST7404 **50 x 060 x 068**
			77	88	ST7404 **50 x 077 x 088**
			95	108	ST7404 **50 x 095 x 108**
			120	128	ST7404 **50 x 120 x 128**
60	70	85	60	75	ST7404 **60 x 060 x 075**
			77	94	ST7404 **60 x 077 x 094**
			95	113	ST7404 **60 x 095 x 113**
			120	139	ST7404 **60 x 120 x 139**
63	73	85	60	75	ST7404 **63 x 060 x 075**
			77	94	ST7404 **63 x 077 x 094**
			95	113	ST7404 **63 x 095 x 113**
			120	139	ST7404 **63 x 120 x 139**
80	92	105	120	138	ST7404 **80 x 120 x 138**
			135	156	ST7404 **80 x 135 x 156**

ST7405 Führungseinheit

glatt, Kugelführung Kunststoff

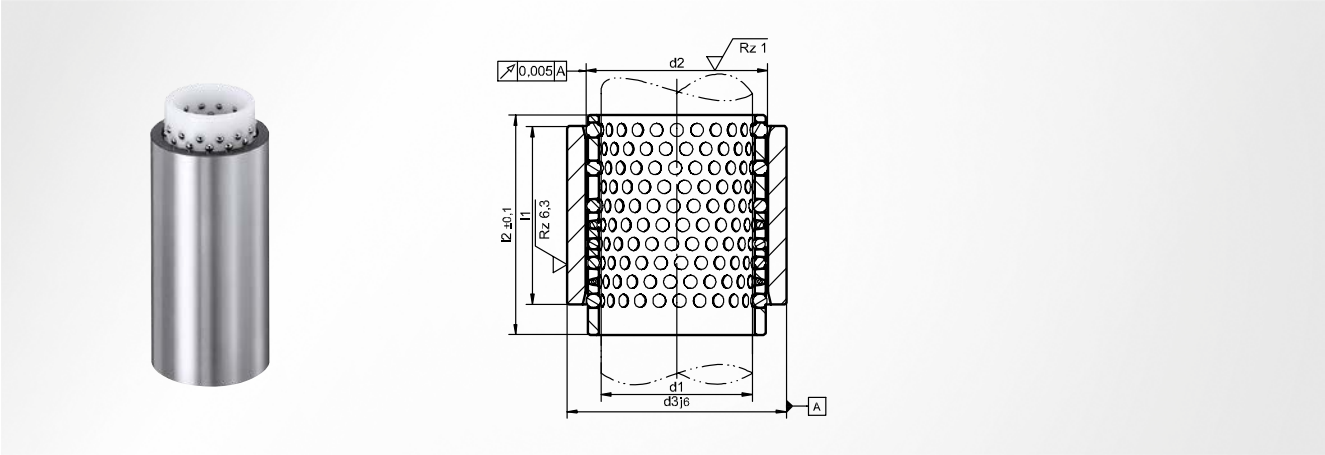

angelehnt an DIN 9831 / ISO 9448

Einbauhinweis
mit Kleber sichern; nicht einpressen; einseitige Einführfase oder Zentrieransatz

Einbau in Aufnahmebohrung
ISO G6

Lieferumfang
ST7406; ST7133

optionales Zubehör
SZ9742

d_1^{h3}	d_2	d_3^{j6}	l_1	$l_2^{\pm 0,1}$	Artikelnummer
10	14	22	23	30	ST7405 **10 x 023 x 030**
			30	38	ST7405 **10 x 030 x 038**
			37	43	ST7405 **10 x 037 x 043**
12	16	22	23	30	ST7405 **12 x 023 x 030**
			30	38	ST7405 **12 x 030 x 038**
			37	43	ST7405 **12 x 037 x 043**
15	21	28	23	30	ST7405 **15 x 023 x 030**
			30	38	ST7405 **15 x 030 x 038**
			37	43	ST7405 **15 x 037 x 043**
			47	54	ST7405 **15 x 047 x 054**
			60	63	ST7405 **15 x 060 x 063**
16	22	28	23	30	ST7405 **16 x 023 x 030**
			30	38	ST7405 **16 x 030 x 038**
			37	43	ST7405 **16 x 037 x 043**
			47	54	ST7405 **16 x 047 x 054**
			60	63	ST7405 **16 x 060 x 063**
19	25	32	23	30	ST7405 **19 x 023 x 030**
			30	38	ST7405 **19 x 030 x 038**
			37	43	ST7405 **19 x 037 x 043**
			47	54	ST7405 **19 x 047 x 054**
			60	63	ST7405 **19 x 060 x 063**
20	26	32	23	30	ST7405 **20 x 023 x 030**
			30	38	ST7405 **20 x 030 x 038**
			37	43	ST7405 **20 x 037 x 043**
			47	54	ST7405 **20 x 047 x 054**
			60	63	ST7405 **20 x 060 x 063**
24	30	40	23	30	ST7405 **24 x 023 x 030**
			30	38	ST7405 **24 x 030 x 038**
			37	43	ST7405 **24 x 037 x 043**
			47	54	ST7405 **24 x 047 x 054**
			60	63	ST7405 **24 x 060 x 063**
			77	83	ST7405 **24 x 077 x 083**
25	31	40	23	30	ST7405 **25 x 023 x 030**
			30	38	ST7405 **25 x 030 x 038**
			37	43	ST7405 **25 x 037 x 043**

ST7405 Führungseinheit

glatt, Kugelführung Kunststoff

d_1^{h3}	d_2	d_3^{j6}	l_1	$l_2^{\pm 0,1}$	Artikelnummer
25	31	40	47	54	ST7405 **25 x 047 x 054**
			60	63	ST7405 **25 x 060 x 063**
			77	83	ST7405 **25 x 077 x 083**
30	38	48	30	38	ST7405 **30 x 030 x 038**
			37	43	ST7405 **30 x 037 x 043**
			47	58	ST7405 **30 x 047 x 058**
			60	68	ST7405 **30 x 060 x 068**
			77	88	ST7405 **30 x 077 x 088**
			95	108	ST7405 **30 x 095 x 108**
32	40	48	30	38	ST7405 **32 x 030 x 038**
			37	43	ST7405 **32 x 037 x 043**
			47	58	ST7405 **32 x 047 x 058**
			60	68	ST7405 **32 x 060 x 068**
			77	88	ST7405 **32 x 077 x 088**
			95	108	ST7405 **32 x 095 x 108**
38	46	58	30	38	ST7405 **38 x 030 x 038**
			37	43	ST7405 **38 x 037 x 043**
			47	58	ST7405 **38 x 047 x 058**
			60	68	ST7405 **38 x 060 x 068**
			77	88	ST7405 **38 x 077 x 088**
			95	108	ST7405 **38 x 095 x 108**
			120	128	ST7405 **38 x 120 x 128**
40	48	58	30	38	ST7405 **40 x 030 x 038**
			37	43	ST7405 **40 x 037 x 043**
			47	58	ST7405 **40 x 047 x 058**
			60	68	ST7405 **40 x 060 x 068**
			77	88	ST7405 **40 x 077 x 088**
			95	108	ST7405 **40 x 095 x 108**
			120	128	ST7405 **40 x 120 x 128**
48	56	70	37	43	ST7405 **48 x 037 x 043**
			47	58	ST7405 **48 x 047 x 058**
			60	68	ST7405 **48 x 060 x 068**
			77	88	ST7405 **48 x 077 x 088**
			95	108	ST7405 **48 x 095 x 108**
			120	128	ST7405 **48 x 120 x 128**
50	58	70	37	43	ST7405 **50 x 037 x 043**
			47	58	ST7405 **50 x 047 x 058**
			60	68	ST7405 **50 x 060 x 068**
			77	88	ST7405 **50 x 077 x 088**
			95	108	ST7405 **50 x 095 x 108**
			120	128	ST7405 **50 x 120 x 128**

ST7416 Führungsbuchse

mit Bund

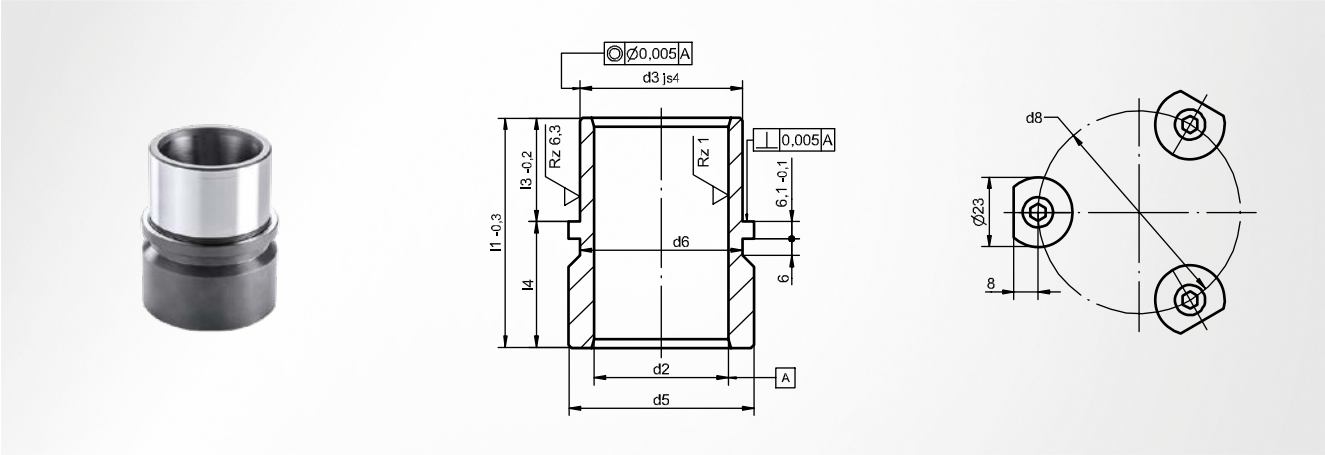

angelehnt an DIN 9831 / ISO 9448

Werkstoff
Stahl 1.7139 (16MnCrS5); einsatzgehärtet

Härte
62 ±1 HRC

Einbauhinweis
Befestigung mit 3 Haltestücken; einseitige Einführfase oder Zentrieransatz

Einbau in Aufnahmebohrung
ISO H6

Lieferumfang
ST7367

d_1	d_2	d_3^{js4}	d_5	d_6	d_8	$l_3^{-0,2}$	$l_1^{-0,3}$	l_4	Artikelnummer
19	25	32	40	32	59	23	35	12	ST7416 **19 x 035**
							43	20	ST7416 **19 x 043**
							59	36	ST7416 **19 x 059**
20	26	32	40	32	59	23	35	12	ST7416 **20 x 035**
							43	20	ST7416 **20 x 043**
							59	36	ST7416 **20 x 059**
24	30	40	48	40	65	23	35	12	ST7416 **24 x 035**
							60	37	ST7416 **24 x 060**
							80	57	ST7416 **24 x 080**
25	31	40	48	40	65	23	35	12	ST7416 **25 x 035**
							60	37	ST7416 **25 x 060**
							80	57	ST7416 **25 x 080**
30	38	48	56	48	73	30	42	12	ST7416 **30 x 042**
							75	45	ST7416 **30 x 075**
							93	63	ST7416 **30 x 093**
32	40	48	56	48	73	30	42	12	ST7416 **32 x 042**
							75	45	ST7416 **32 x 075**
							93	63	ST7416 **32 x 093**
38	46	58	66	58	83	37	52	15	ST7416 **38 x 052**
							82	45	ST7416 **38 x 082**
							107	70	ST7416 **38 x 107**
40	48	58	66	58	83	37	52	15	ST7416 **40 x 052**
							82	45	ST7416 **40 x 082**
							107	70	ST7416 **40 x 107**
48	56	70	80	70	97	47	65	18	ST7416 **48 x 065**
							97	50	ST7416 **48 x 097**
							127	80	ST7416 **48 x 127**
50	58	70	80	70	97	47	65	18	ST7416 **50 x 065**
							97	50	ST7416 **50 x 097**
							127	80	ST7416 **50 x 127**
60	70	85	95	85	112	60	80	20	ST7416 **60 x 080**
							115	55	ST7416 **60 x 115**
							150	90	ST7416 **60 x 150**

ST7416 Führungsbuchse

mit Bund

d_1	d_2	d_3^{js4}	d_5	d_6	d_8	$l_3^{-0,2}$	$l_1^{-0,3}$	l_4	Artikelnummer
63	73	85	95	85	112	60	80	20	ST7416 **63 x 080**
							115	55	ST7416 **63 x 115**
							150	90	ST7416 **63 x 150**
80	92	105	118	105	135	60	80	20	ST7416 **80 x 080**
							120	60	ST7416 **80 x 120**
							150	90	ST7416 **80 x 150**

ST7413 Führungseinheit

Rollenführung Aluminium, mit Bund

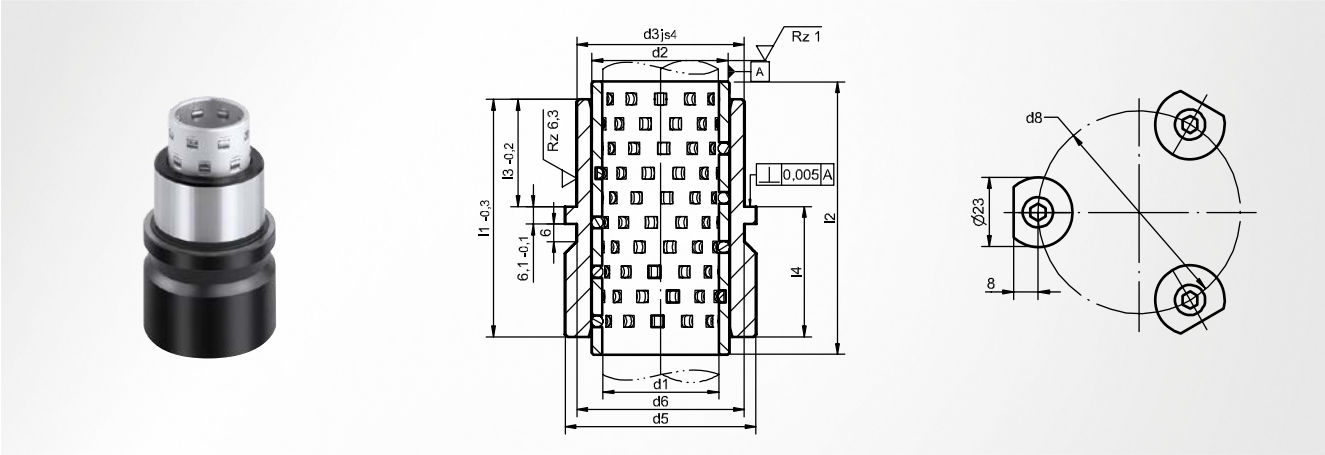

angelehnt an DIN 9831 / ISO 9448

Einbauhinweis

Befestigung mit 3 Haltestücken; einseitige Einführfase oder Zentrieransatz

Einbau in Aufnahmebohrung

ISO H6

Lieferumfang

ST7367; ST7140; ST7416

d_1^{h3}	d_2	d_3^{js4}	d_5	d_6	d_8	$l_3^{-0,2}$	$l_1^{-0,3}$	$l_2^{\pm 0,2}$	l_4	Artikelnummer
19	25	32	40	32	59	23	35	43	12	ST7413 **19 x 035 x 043**
							43	54	20	ST7413 **19 x 043 x 054**
							59	74	36	ST7413 **19 x 059 x 074**
20	26	32	40	32	59	23	35	43	12	ST7413 **20 x 035 x 043**
							43	54	20	ST7413 **20 x 043 x 054**
							59	74	36	ST7413 **20 x 059 x 074**
24	30	40	48	40	65	23	35	43	12	ST7413 **24 x 035 x 043**
							60	74	37	ST7413 **24 x 060 x 074**
							80	90	57	ST7413 **24 x 080 x 090**
25	31	40	48	40	65	23	35	43	12	ST7413 **25 x 035 x 043**
							60	74	37	ST7413 **25 x 060 x 074**
							80	90	57	ST7413 **25 x 080 x 090**
30	38	48	56	48	73	30	42	54	12	ST7413 **30 x 042 x 054**
							75	83	45	ST7413 **30 x 075 x 083**
							93	103	63	ST7413 **30 x 093 x 103**
32	40	48	56	48	73	30	42	54	12	ST7413 **32 x 042 x 054**
							75	83	45	ST7413 **32 x 075 x 083**
							93	103	63	ST7413 **32 x 093 x 103**
38	46	58	66	58	83	37	52	58	15	ST7413 **38 x 052 x 058**
							82	94	45	ST7413 **38 x 082 x 094**
							107	128	70	ST7413 **38 x 107 x 128**
40	48	58	66	58	83	37	52	58	15	ST7413 **40 x 052 x 058**
							82	94	45	ST7413 **40 x 082 x 094**
							107	128	70	ST7413 **40 x 107 x 128**
48	56	70	80	70	97	47	65	74	18	ST7413 **48 x 065 x 074**
							97	108	50	ST7413 **48 x 097 x 108**
							127	128	80	ST7413 **48 x 127 x 128**
50	58	70	80	70	97	47	65	74	18	ST7413 **50 x 065 x 074**
							97	108	50	ST7413 **50 x 097 x 108**
							127	128	80	ST7413 **50 x 127 x 128**
60	70	85	95	85	112	60	80	113	20	ST7413 **60 x 080 x 113**
							115	128	55	ST7413 **60 x 115 x 128**
							150	139	90	ST7413 **60 x 150 x 139**
63	73	85	95	85	112	60	80	113	20	ST7413 **63 x 080 x 113**
							115	128	55	ST7413 **63 x 115 x 128**
							150	139	90	ST7413 **63 x 150 x 139**
80	92	105	118	105	135	60	80	113	20	ST7413 **80 x 080 x 113**
							120	138	60	ST7413 **80 x 120 x 138**
							150	156	90	ST7413 **80 x 150 x 156**

ST7412 Führungseinheit

Kugelführung Aluminium, mit Bund

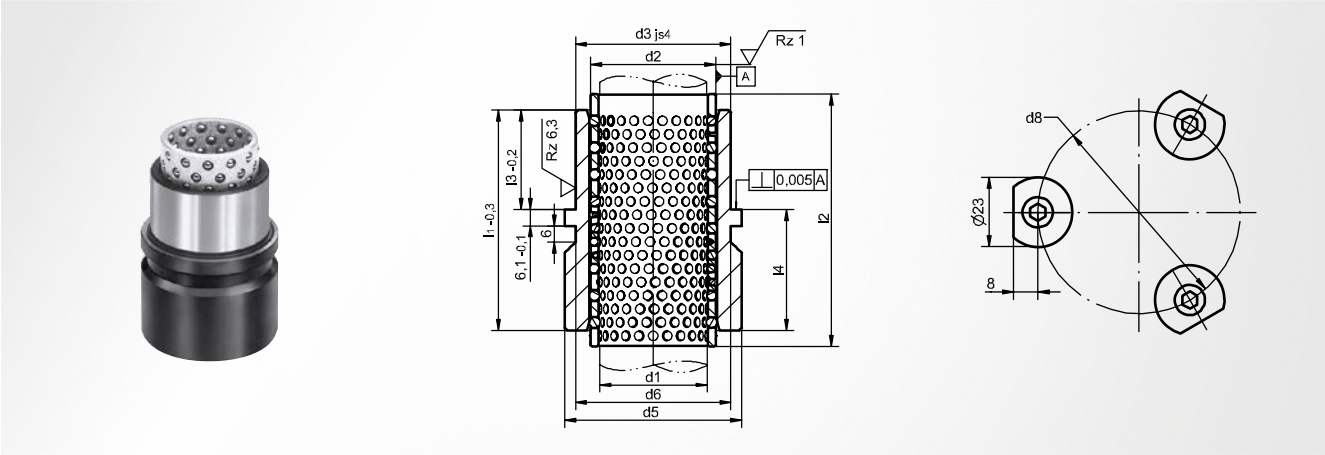

angelehnt an DIN 9831 / ISO 9448

Einbauhinweis

Befestigung mit 3 Haltestücken; einseitige Einführfase oder Zentrieransatz

Einbau in Aufnahmebohrung

ISO H6

Lieferumfang

ST7367; ST7130; ST7416

d_1^{h3}	d_2	d_3^{js4}	d_5	d_6	d_8	$l_3^{-0,2}$	$l_1^{-0,3}$	$l_2^{\pm 0,2}$	l_4	Artikelnummer
19	25	32	40	32	59	23	35	43	12	ST7412 **19 x 035 x 043**
							43	54	20	ST7412 **19 x 043 x 054**
							59	74	36	ST7412 **19 x 059 x 074**
20	26	32	40	32	59	23	35	43	12	ST7412 **20 x 035 x 043**
							43	54	20	ST7412 **20 x 043 x 054**
							59	74	36	ST7412 **20 x 059 x 074**
24	30	40	48	40	65	23	35	43	12	ST7412 **24 x 035 x 043**
							60	74	37	ST7412 **24 x 060 x 074**
							80	90	57	ST7412 **24 x 080 x 090**
25	31	40	48	40	65	23	35	43	12	ST7412 **25 x 035 x 043**
							60	74	37	ST7412 **25 x 060 x 074**
							80	90	57	ST7412 **25 x 080 x 090**
30	38	48	56	48	73	30	42	54	12	ST7412 **30 x 042 x 054**
							75	83	45	ST7412 **30 x 075 x 083**
							93	103	63	ST7412 **30 x 093 x 103**
32	40	48	56	48	73	30	42	54	12	ST7412 **32 x 042 x 054**
							75	83	45	ST7412 **32 x 075 x 083**
							93	103	63	ST7412 **32 x 093 x 103**
38	46	58	66	58	83	37	52	58	15	ST7412 **38 x 052 x 058**
							82	94	45	ST7412 **38 x 082 x 094**
							107	128	70	ST7412 **38 x 107 x 128**
40	48	58	66	58	83	37	52	58	15	ST7412 **40 x 052 x 058**
							82	94	45	ST7412 **40 x 082 x 094**
							107	128	70	ST7412 **40 x 107 x 128**
48	56	70	80	70	97	47	65	74	18	ST7412 **48 x 065 x 074**
							97	108	50	ST7412 **48 x 097 x 108**
							127	128	80	ST7412 **48 x 127 x 128**
50	58	70	80	70	97	47	65	74	18	ST7412 **50 x 065 x 074**
							97	108	50	ST7412 **50 x 097 x 108**
							127	128	80	ST7412 **50 x 127 x 128**
60	70	85	95	85	112	60	80	113	20	ST7412 **60 x 080 x 113**
							115	128	55	ST7412 **60 x 115 x 128**
							150	154	90	ST7412 **60 x 150 x 154**
63	73	85	95	85	112	60	80	113	20	ST7412 **63 x 080 x 113**
							115	128	55	ST7412 **63 x 115 x 128**
							150	154	90	ST7412 **63 x 150 x 154**
80	92	105	118	105	135	60	80	113	20	ST7412 **80 x 080 x 113**
							120	138	60	ST7412 **80 x 120 x 138**
							150	156	90	ST7412 **80 x 150 x 156**

ST7414 Führungseinheit

Kugelführung Messing, mit Bund

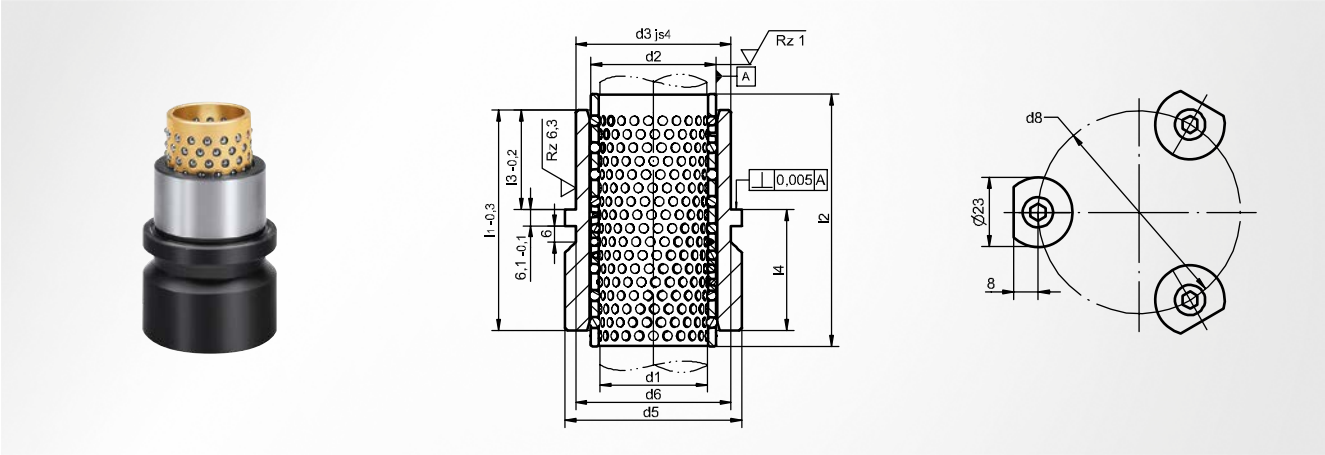

angelehnt an DIN 9831 / ISO 9448

Einbauhinweis

Befestigung mit 3 Haltestücken; einseitige Einführfase oder Zentrieransatz

Einbau in Aufnahmebohrung

ISO H6

Lieferumfang

ST7367; ST7150; ST7416

d_1^{h3}	d_2	d_3^{js4}	d_5	d_6	d_8	$l_3^{-0,2}$	$l_1^{-0,3}$	$l_2^{\pm 0,2}$	l_4	Artikelnummer
19	25	32	40	32	59	23	35	43	12	ST7414 **19 x 035 x 043**
							43	54	20	ST7414 **19 x 043 x 054**
							59	74	36	ST7414 **19 x 059 x 074**
20	26	32	40	32	59	23	35	43	12	ST7414 **20 x 035 x 043**
							43	54	20	ST7414 **20 x 043 x 054**
							59	74	36	ST7414 **20 x 059 x 074**
24	30	40	48	40	65	23	35	43	12	ST7414 **24 x 035 x 043**
							60	74	37	ST7414 **24 x 060 x 074**
							80	90	57	ST7414 **24 x 080 x 090**
25	31	40	48	40	65	23	35	43	12	ST7414 **25 x 035 x 043**
							60	74	37	ST7414 **25 x 060 x 074**
							80	90	57	ST7414 **25 x 080 x 090**
30	38	48	56	48	73	30	42	54	12	ST7414 **30 x 042 x 054**
							75	83	45	ST7414 **30 x 075 x 083**
							93	103	63	ST7414 **30 x 093 x 103**
32	40	48	56	48	73	30	42	54	12	ST7414 **32 x 042 x 054**
							75	83	45	ST7414 **32 x 075 x 083**
							93	103	63	ST7414 **32 x 093 x 103**
38	46	58	66	58	83	37	52	58	15	ST7414 **38 x 052 x 058**
							82	94	45	ST7414 **38 x 082 x 094**
							107	128	70	ST7414 **38 x 107 x 128**
40	48	58	66	58	83	37	52	58	15	ST7414 **40 x 052 x 058**
							82	94	45	ST7414 **40 x 082 x 094**
							107	128	70	ST7414 **40 x 107 x 128**
48	56	70	80	70	97	47	65	74	18	ST7414 **48 x 065 x 074**
							97	108	50	ST7414 **48 x 097 x 108**
							127	128	80	ST7414 **48 x 127 x 128**
50	58	70	80	70	97	47	65	74	18	ST7414 **50 x 065 x 074**
							97	108	50	ST7414 **50 x 097 x 108**
							127	128	80	ST7414 **50 x 127 x 128**
60	70	85	95	85	112	60	80	113	20	ST7414 **60 x 080 x 113**
							115	128	55	ST7414 **60 x 115 x 128**
							150	154	90	ST7414 **60 x 150 x 154**
63	73	85	95	85	112	60	80	113	20	ST7414 **63 x 080 x 113**
							115	128	55	ST7414 **63 x 115 x 128**
							150	154	90	ST7414 **63 x 150 x 154**
80	92	105	118	105	135	60	80	113	20	ST7414 **80 x 080 x 113**
							120	138	60	ST7414 **80 x 120 x 138**
							150	156	90	ST7414 **80 x 150 x 156**

ST7415 Führungseinheit

Kugelführung Kunststoff, mit Bund

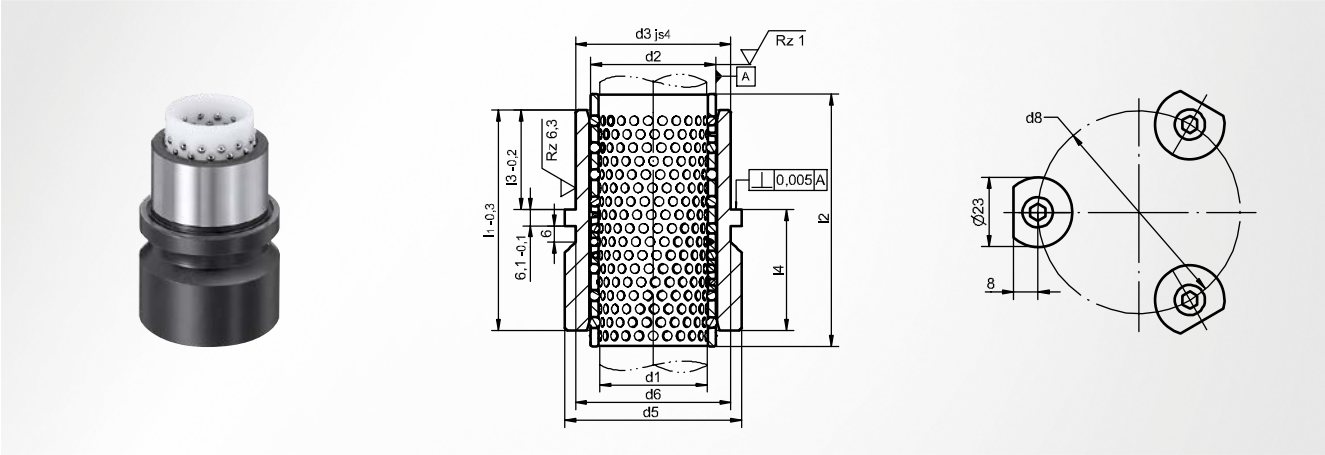

angelehnt an DIN 9831 / ISO 9448

Einbauhinweis

Befestigung mit 3 Haltestücken; einseitige Einführfase oder Zentrieransatz

Einbau in Aufnahmebohrung

ISO H6

Lieferumfang

ST7367; ST7133; ST7416

d_1^{h3}	d_2	d_3^{js4}	d_5	d_6	d_8	$l_3^{-0,2}$	$l_1^{-0,3}$	$l_2^{\pm 0,1}$	l_4	Artikelnummer
19	25	32	40	32	59	23	35	43	12	ST7415 **19 x 035 x 043**
							43	54	20	ST7415 **19 x 043 x 054**
							59	74	36	ST7415 **19 x 059 x 074**
20	26	32	40	32	59	23	35	43	12	ST7415 **20 x 035 x 043**
							43	54	20	ST7415 **20 x 043 x 054**
							59	74	36	ST7415 **20 x 059 x 074**
24	30	40	48	40	65	23	35	43	12	ST7415 **24 x 035 x 043**
							60	74	37	ST7415 **24 x 060 x 074**
							80	90	57	ST7415 **24 x 080 x 090**
25	31	40	48	40	65	23	35	43	12	ST7415 **25 x 035 x 043**
							60	74	37	ST7415 **25 x 060 x 074**
							80	90	57	ST7415 **25 x 080 x 090**
30	38	48	56	48	73	30	42	54	12	ST7415 **30 x 042 x 054**
							75	83	45	ST7415 **30 x 075 x 083**
							93	103	63	ST7415 **30 x 093 x 103**
32	40	48	56	48	73	30	42	54	12	ST7415 **32 x 042 x 054**
							75	83	45	ST7415 **32 x 075 x 083**
							93	103	63	ST7415 **32 x 093 x 103**
38	46	58	66	58	83	37	52	58	15	ST7415 **38 x 052 x 058**
							82	94	45	ST7415 **38 x 082 x 094**
							107	128	70	ST7415 **38 x 107 x 128**
40	48	58	66	58	83	37	52	58	15	ST7415 **40 x 052 x 058**
							82	94	45	ST7415 **40 x 082 x 094**
							107	128	70	ST7415 **40 x 107 x 128**
48	56	70	80	70	97	47	65	74	18	ST7415 **48 x 065 x 074**
							97	108	50	ST7415 **48 x 097 x 108**
							127	128	80	ST7415 **48 x 127 x 128**
50	58	70	80	70	97	47	65	74	18	ST7415 **50 x 065 x 074**
							97	108	50	ST7415 **50 x 097 x 108**
							127	128	80	ST7415 **50 x 127 x 128**

ST7426 Führungsbuchse

mit Flansch

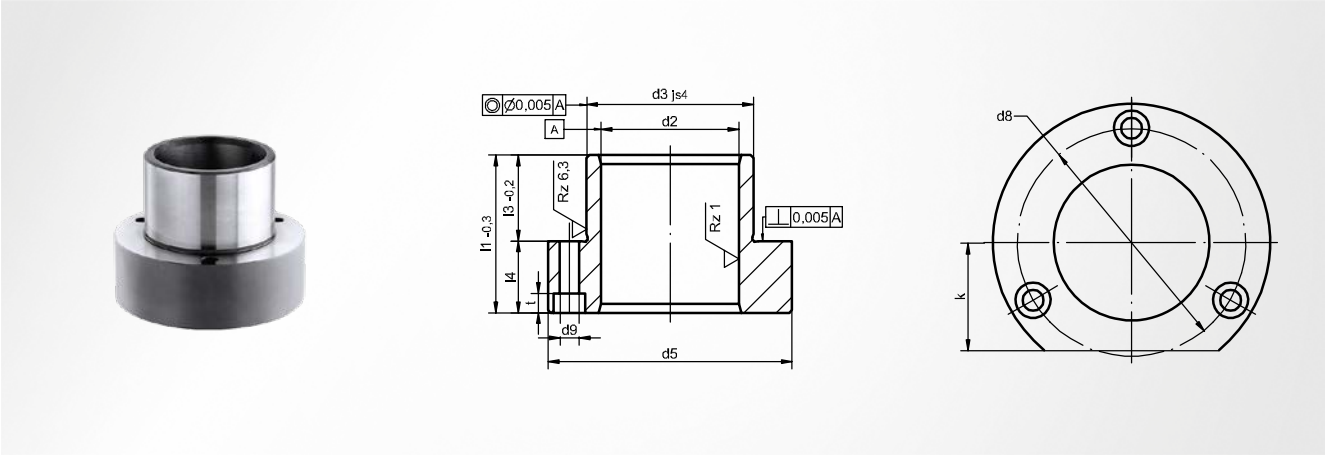

angelehnt an DIN 9831 / ISO 9448

Werkstoff
Stahl 1.7139 (16MnCrS5); einsatzgehärtet

Härte
62 ±1 HRC

Einbauhinweis
Befestigung mit 3 Zylinderschrauben (nicht im Lieferumfang enthalten); einseitige Einführfase oder Zentrieransatz

Einbau in Aufnahmebohrung
ISO H6

optionales Zubehör
SZ8510

d_1^{h3}	d_2	d_3^{js4}	d_5	d_8	d_9	t	k	$l_1^{-0,3}$	$l_3^{-0,2}$	l_4	Artikelnummer
15	21	28	45	35	4,5	3,5	15	29	23	6	ST7426 **15 x 029**
								36	30	6	ST7426 **15 x 036**
16	22	28	45	35	4,5	3,5	15	29	23	6	ST7426 **16 x 029**
								36	30	6	ST7426 **16 x 036**
19	25	32	50	40	4,5	4,6	18	38	23	15	ST7426 **19 x 038**
								45	30	15	ST7426 **19 x 045**
								51	36	15	ST7426 **19 x 051**
20	26	32	50	40	4,5	4,6	18	38	23	15	ST7426 **20 x 038**
								45	30	15	ST7426 **20 x 045**
								51	36	15	ST7426 **20 x 051**
24	30	40	63	50	5,5	5,7	23	38	23	15	ST7426 **24 x 038**
								55	30	25	ST7426 **24 x 055**
								62	37	25	ST7426 **24 x 062**
25	31	40	63	50	5,5	5,7	23	38	23	15	ST7426 **25 x 038**
								55	30	25	ST7426 **25 x 055**
								62	37	25	ST7426 **25 x 062**
30	38	48	72	58	5,5	5,7	28	45	30	15	ST7426 **30 x 045**
								62	37	25	ST7426 **30 x 062**
								72	47	25	ST7426 **30 x 072**
32	40	48	72	58	5,5	5,7	28	45	30	15	ST7426 **32 x 045**
								62	37	25	ST7426 **32 x 062**
								72	47	25	ST7426 **32 x 072**
38	46	58	85	70	6,6	6,8	33	55	30	25	ST7426 **38 x 055**
								67	37	30	ST7426 **38 x 067**
								77	47	30	ST7426 **38 x 077**
40	48	58	85	70	6,6	6,8	33	55	30	25	ST7426 **40 x 055**
								67	37	30	ST7426 **40 x 067**
								77	47	30	ST7426 **40 x 077**
48	56	70	104	86	9,0	9,0	38	62	37	25	ST7426 **48 x 062**
								89	47	42	ST7426 **48 x 089**
								102	60	42	ST7426 **48 x 102**
50	58	70	104	86	9,0	9,0	38	62	37	25	ST7426 **50 x 062**

ST7426 Führungsbuchse

mit Flansch

d_1^{h3}	d_2	d_3^{js4}	d_5	d_8	d_9	t	k	$l_1^{-0,3}$	$l_3^{-0,2}$	l_4	Artikelnummer
50	58	70	104	86	9,0	9,0	38	89	47	42	ST7426 **50 x 089**
								102	60	42	ST7426 **50 x 102**
60	70	85	120	100	9,0	9,0	46	89	47	42	ST7426 **60 x 089**
								102	60	42	ST7426 **60 x 102**
63	73	85	120	100	9,0	9,0	46	89	47	42	ST7426 **63 x 089**
								102	60	42	ST7426 **63 x 102**
80	92	105	148	125	11,0	11,0	56	125	75	50	ST7426 **80 x 125**

ST7423 Führungseinheit

Rollenführung Aluminium, mit Flansch

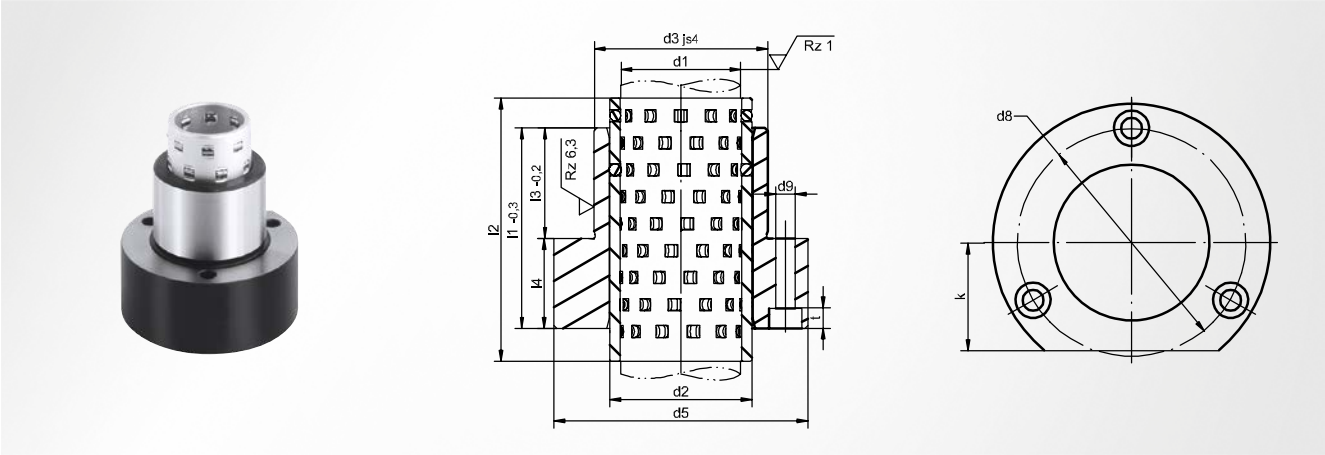

angelehnt an DIN 9831 / ISO 9448

Einbauhinweis

Befestigung mit 3 Zylinderschrauben (nicht im Lieferumfang enthalten); einseitige Einführfase oder Zentrieransatz

Einbau in Aufnahmebohrung

ISO H6

Lieferumfang

ST7426; ST7140

optionales Zubehör

SZ8510

d_1^{h3}	d_2	d_3^{js4}	d_5	d_8	d_9	t	k	$l_1^{-0,3}$	$l_2^{\pm 0,2}$	$l_3^{-0,2}$	l_4	Artikelnummer
19	25	32	50	40	4,5	4,6	18	38	43	23	15	ST7423 **19 x 038 x 043**
								45	54	30	15	ST7423 **19 x 045 x 054**
								51	63	36	15	ST7423 **19 x 051 x 063**
20	26	32	50	40	4,5	4,6	18	38	43	23	15	ST7423 **20 x 038 x 043**
								45	54	30	15	ST7423 **20 x 045 x 054**
								51	63	36	15	ST7423 **20 x 051 x 063**
24	30	40	63	50	5,5	5,7	23	38	43	23	15	ST7423 **24 x 038 x 043**
								55	63	30	25	ST7423 **24 x 055 x 063**
								62	74	37	25	ST7423 **24 x 062 x 074**
25	31	40	63	50	5,5	5,7	23	38	43	23	15	ST7423 **25 x 038 x 043**
								55	63	30	25	ST7423 **25 x 055 x 063**
								62	74	37	25	ST7423 **25 x 062 x 074**
30	38	48	72	58	5,5	5,7	28	45	54	30	15	ST7423 **30 x 045 x 054**
								62	74	37	25	ST7423 **30 x 062 x 074**
								72	83	47	25	ST7423 **30 x 072 x 083**
32	40	48	72	58	5,5	5,7	28	45	54	30	15	ST7423 **32 x 045 x 054**
								62	74	37	25	ST7423 **32 x 062 x 074**
								72	83	47	25	ST7423 **32 x 072 x 083**
38	46	58	85	70	6,6	6,8	33	55	58	30	25	ST7423 **38 x 055 x 058**
								67	88	37	30	ST7423 **38 x 067 x 088**
								77	94	47	30	ST7423 **38 x 077 x 094**
40	48	58	85	70	6,6	6,8	33	55	58	30	25	ST7423 **40 x 055 x 058**
								67	88	37	30	ST7423 **40 x 067 x 088**
								77	94	47	30	ST7423 **40 x 077 x 094**
48	56	70	104	86	9,0	9,0	38	62	74	37	25	ST7423 **48 x 062 x 074**
								89	108	47	42	ST7423 **48 x 089 x 108**
								102	128	60	42	ST7423 **48 x 102 x 128**
50	58	70	104	86	9,0	9,0	38	62	74	37	25	ST7423 **50 x 062 x 074**
								89	108	47	42	ST7423 **50 x 089 x 108**
								102	128	60	42	ST7423 **50 x 102 x 128**
60	70	85	120	100	9,0	9,0	46	89	113	47	42	ST7423 **60 x 089 x 113**
								102	128	60	42	ST7423 **60 x 102 x 128**
63	73	85	120	100	9,0	9,0	46	89	113	47	42	ST7423 **63 x 089 x 113**

ST7423 Führungseinheit

Rollenführung Aluminium, mit Flansch

d_1^{h3}	d_2	d_3^{js4}	d_5	d_8	d_9	t	k	$l_1^{-0,3}$	$l_2^{\pm 0,2}$	$l_3^{-0,2}$	l_4	Artikelnummer
63	73	85	120	100	9,0	9,0	46	102	128	60	42	ST7423 **63 x 102 x 128**
80	92	105	148	125	11,0	11,0	56	125	138	75	50	ST7423 **80 x 125 x 138**

ST7422 Führungseinheit

Kugelführung Aluminium, mit Flansch

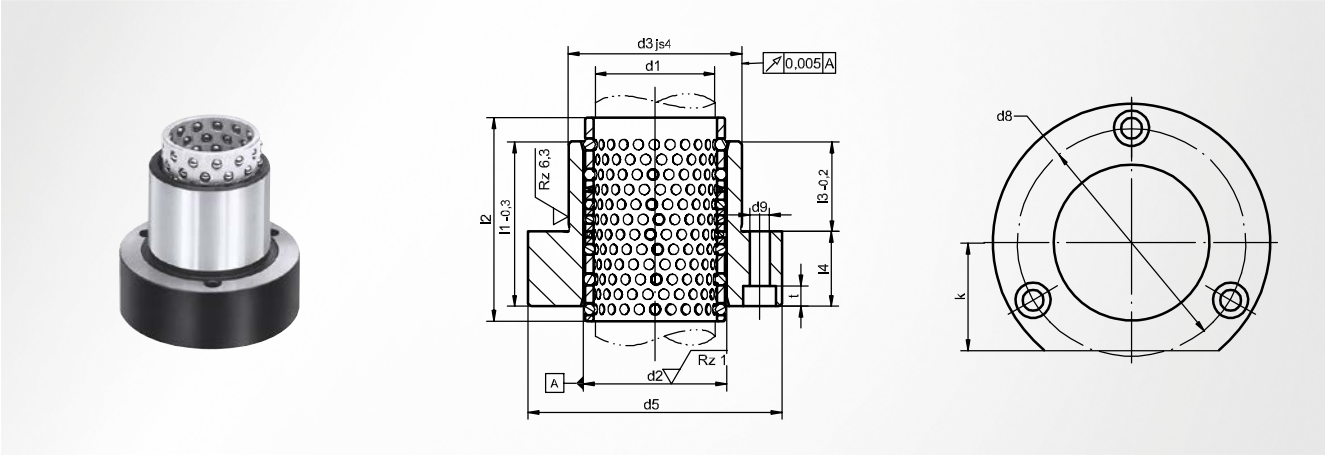

angelehnt an DIN 9831 / ISO 9448

Einbauhinweis

Befestigung mit 3 Zylinderschrauben (nicht im Lieferumfang enthalten); einseitige Einführfase oder Zentrieransatz

Einbau in Aufnahmebohrung

ISO H6

Lieferumfang

ST7130; ST7426

optionales Zubehör

SZ8510

d_1^{h3}	d_2	d_3^{js4}	d_5	d_8	d_9	t	k	$l_1^{-0,3}$	$l_2^{\pm 0,2}$	$l_3^{-0,2}$	l_4	Artikelnummer
15	21	28	45	35	4,5	3,5	15	29	43	23	6	ST7422 **15 x 029 x 043**
								36	43	30	6	ST7422 **15 x 036 x 043**
16	22	28	45	35	4,5	3,5	15	29	43	23	6	ST7422 **16 x 029 x 043**
								36	43	30	6	ST7422 **16 x 036 x 043**
19	25	32	50	40	4,5	4,6	18	38	43	23	15	ST7422 **19 x 038 x 043**
								45	54	30	15	ST7422 **19 x 045 x 054**
								51	63	36	15	ST7422 **19 x 051 x 063**
20	26	32	50	40	4,5	4,6	18	38	43	23	15	ST7422 **20 x 038 x 043**
								45	54	30	15	ST7422 **20 x 045 x 054**
								51	63	36	15	ST7422 **20 x 051 x 063**
24	30	40	63	50	5,5	5,7	23	38	43	23	15	ST7422 **24 x 038 x 043**
								55	63	30	25	ST7422 **24 x 055 x 063**
								62	74	37	25	ST7422 **24 x 062 x 074**
25	31	40	63	50	5,5	5,7	23	38	43	23	15	ST7422 **25 x 038 x 043**
								55	63	30	25	ST7422 **25 x 055 x 063**
								62	74	37	25	ST7422 **25 x 062 x 074**
30	38	48	72	58	5,5	5,7	28	45	54	30	15	ST7422 **30 x 045 x 054**
								62	74	37	25	ST7422 **30 x 062 x 074**
								72	83	47	25	ST7422 **30 x 072 x 083**
32	40	48	72	58	5,5	5,7	28	45	54	30	15	ST7422 **32 x 045 x 054**
								62	74	37	25	ST7422 **32 x 062 x 074**
								72	83	47	25	ST7422 **32 x 072 x 083**
38	46	58	85	70	6,6	6,8	33	55	58	30	25	ST7422 **38 x 055 x 058**
								67	88	37	30	ST7422 **38 x 067 x 088**
								77	94	47	30	ST7422 **38 x 077 x 094**
40	48	58	85	70	6,6	6,8	33	55	58	30	25	ST7422 **40 x 055 x 058**
								67	88	37	30	ST7422 **40 x 067 x 088**
								77	94	47	30	ST7422 **40 x 077 x 094**
48	56	70	104	86	9,0	9,0	38	62	74	37	25	ST7422 **48 x 062 x 074**
								89	108	47	42	ST7422 **48 x 089 x 108**
								102	128	60	42	ST7422 **48 x 102 x 128**
50	58	70	104	86	9,0	9,0	38	62	74	37	25	ST7422 **50 x 062 x 074**
								89	108	47	42	ST7422 **50 x 089 x 108**

ST7422 Führungseinheit

Kugelführung Aluminium, mit Flansch

d_1^{h3}	d_2	d_3^{js4}	d_5	d_8	d_9	t	k	$l_1^{-0,3}$	$l_2^{\pm 0,2}$	$l_3^{-0,2}$	l_4	Artikelnummer
50	58	70	104	86	9,0	9,0	38	102	128	60	42	ST7422 **50 x 102 x 128**
60	70	85	120	100	9,0	9,0	46	89	113	47	42	ST7422 **60 x 089 x 113**
								102	128	60	42	ST7422 **60 x 102 x 128**
63	73	85	120	100	9,0	9,0	46	89	113	47	42	ST7422 **63 x 089 x 113**
								102	128	60	42	ST7422 **63 x 102 x 128**
80	92	105	148	125	11,0	11,0	56	125	138	75	50	ST7422 **80 x 125 x 138**

ST7424 Führungseinheit

Kugelführung Messing, mit Flansch

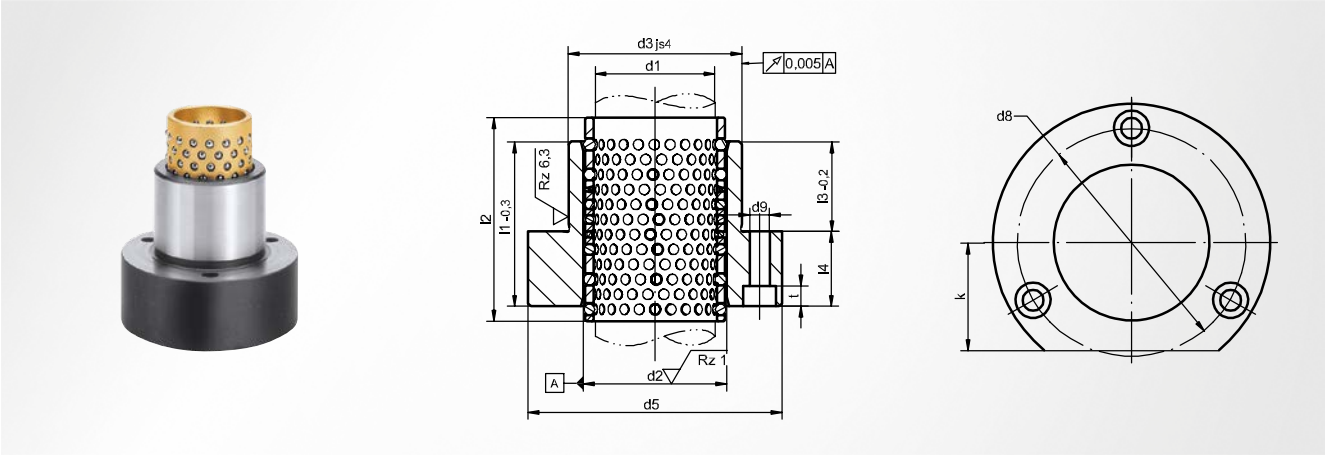

angelehnt an DIN 9831 / ISO 9448

Einbauhinweis

Befestigung mit 3 Zylinderschrauben (nicht im Lieferumfang enthalten); einseitige Einführfase oder Zentrieransatz

Einbau in Aufnahmebohrung

ISO H6

Lieferumfang

ST7150; ST7426

optionales Zubehör

SZ8510

d_1^{h3}	d_2	d_3^{js4}	d_5	d_8	d_9	t	k	$l_1^{-0,3}$	$l_2^{\pm 0,2}$	$l_3^{-0,2}$	l_4	Artikelnummer
15	21	28	45	35	4,5	3,5	15	29	43	23	6	ST7424 **15 x 029 x 043**
								36	43	30	6	ST7424 **15 x 036 x 043**
16	22	28	45	35	4,5	3,5	15	29	43	23	6	ST7424 **16 x 029 x 043**
								36	43	30	6	ST7424 **16 x 036 x 043**
19	25	32	50	40	4,5	4,6	18	38	43	23	15	ST7424 **19 x 038 x 043**
								45	54	30	15	ST7424 **19 x 045 x 054**
								51	63	36	15	ST7424 **19 x 051 x 063**
20	26	32	50	40	4,5	4,6	18	38	43	23	15	ST7424 **20 x 038 x 043**
								45	54	30	15	ST7424 **20 x 045 x 054**
								51	63	36	15	ST7424 **20 x 051 x 063**
24	30	40	63	50	5,5	5,7	23	38	43	23	15	ST7424 **24 x 038 x 043**
								55	63	30	25	ST7424 **24 x 055 x 063**
								62	74	37	25	ST7424 **24 x 062 x 074**
25	31	40	63	50	5,5	5,7	23	38	43	23	15	ST7424 **25 x 038 x 043**
								55	63	30	25	ST7424 **25 x 055 x 063**
								62	74	37	25	ST7424 **25 x 062 x 074**
30	38	48	72	58	5,5	5,7	28	45	54	30	15	ST7424 **30 x 045 x 054**
								62	74	37	25	ST7424 **30 x 062 x 074**
								72	83	47	25	ST7424 **30 x 072 x 083**
32	40	48	72	58	5,5	5,7	28	45	54	30	15	ST7424 **32 x 045 x 054**
								62	74	37	25	ST7424 **32 x 062 x 074**
								72	83	47	25	ST7424 **32 x 072 x 083**
38	46	58	85	70	6,6	6,8	33	55	58	30	25	ST7424 **38 x 055 x 058**
								67	88	37	30	ST7424 **38 x 067 x 088**
								77	94	47	30	ST7424 **38 x 077 x 094**
40	48	58	85	70	6,6	6,8	33	55	58	30	25	ST7424 **40 x 055 x 058**
								67	88	37	30	ST7424 **40 x 067 x 088**
								77	94	47	30	ST7424 **40 x 077 x 094**
48	56	70	104	86	9,0	9,0	38	62	74	37	25	ST7424 **48 x 062 x 074**
								89	108	47	42	ST7424 **48 x 089 x 108**
								102	128	60	42	ST7424 **48 x 102 x 128**
50	58	70	104	86	9,0	9,0	38	62	74	37	25	ST7424 **50 x 062 x 074**
								89	108	47	42	ST7424 **50 x 089 x 108**

ST7424 Führungseinheit

Kugelführung Messing, mit Flansch

d_1^{h3}	d_2	d_3^{js4}	d_5	d_8	d_9	t	k	$l_1^{-0,3}$	$l_2^{\pm 0,2}$	$l_3^{-0,2}$	l_4	Artikelnummer
50	58	70	104	86	9,0	9,0	38	102	128	60	42	ST7424 **50 x 102 x 128**
60	70	85	120	100	9,0	9,0	46	89	113	47	42	ST7424 **60 x 089 x 113**
								102	128	60	42	ST7424 **60 x 102 x 128**
63	73	85	120	100	9,0	9,0	46	89	113	47	42	ST7424 **63 x 089 x 113**
								102	128	60	42	ST7424 **63 x 102 x 128**
80	92	105	148	125	11,0	11,0	56	125	138	75	50	ST7424 **80 x 125 x 138**

ST7425 Führungseinheit

Kugelführung Kunststoff, mit Flansch

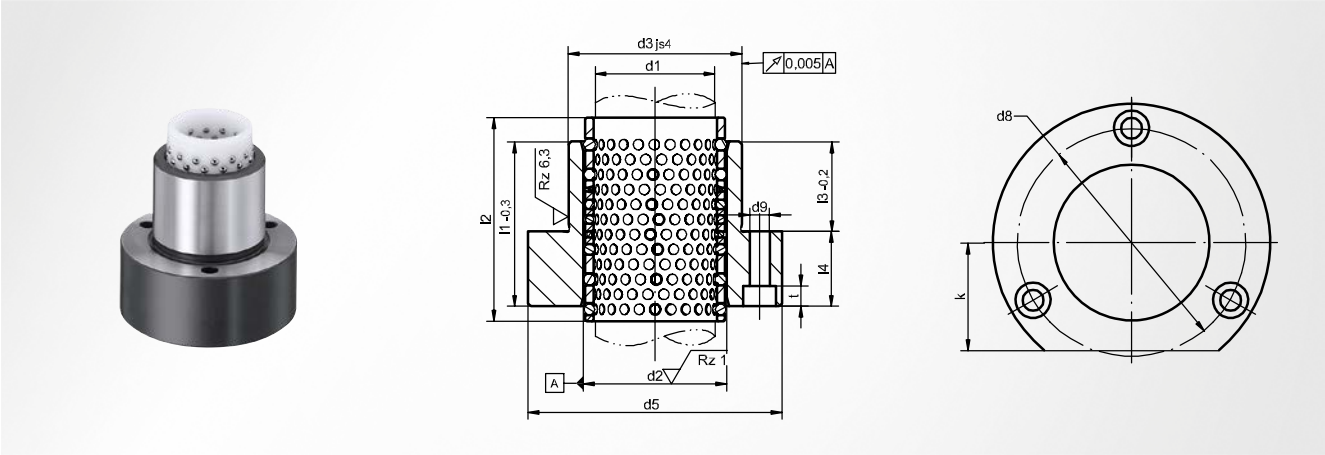

angelehnt an DIN 9831 / ISO 9448

Einbauhinweis

Befestigung mit 3 Zylinderschrauben (nicht im Lieferumfang enthalten); einseitige Einführfase oder Zentrieransatz

Einbau in Aufnahmebohrung

ISO H6

Lieferumfang

ST7133; ST7426

optionales Zubehör

SZ8510

d_1^{h3}	d_2	d_3^{js4}	d_5	d_8	d_9	t	k	$l_1^{-0,3}$	$l_2^{\pm 0,1}$	$l_3^{-0,2}$	l_4	Artikelnummer
15	21	28	45	35	4,5	3,5	15	29	43	23	6	ST7425 **15 x 029 x 043**
								36	43	30	6	ST7425 **15 x 036 x 043**
16	22	28	45	35	4,5	3,5	15	29	43	23	6	ST7425 **16 x 029 x 043**
								36	43	30	6	ST7425 **16 x 036 x 043**
19	25	32	50	40	4,5	4,6	18	38	43	23	15	ST7425 **19 x 038 x 043**
								45	54	30	15	ST7425 **19 x 045 x 054**
								51	63	36	15	ST7425 **19 x 051 x 063**
20	26	32	50	40	4,5	4,6	18	38	43	23	15	ST7425 **20 x 038 x 043**
								45	54	30	15	ST7425 **20 x 045 x 054**
								51	63	36	15	ST7425 **20 x 051 x 063**
24	30	40	63	50	5,5	5,7	23	38	43	23	15	ST7425 **24 x 038 x 043**
								55	63	30	25	ST7425 **24 x 055 x 063**
								62	74	37	25	ST7425 **24 x 062 x 074**
25	31	40	63	50	5,5	5,7	23	38	43	23	15	ST7425 **25 x 038 x 043**
								55	63	30	25	ST7425 **25 x 055 x 063**
								62	74	37	25	ST7425 **25 x 062 x 074**
30	38	48	72	58	5,5	5,7	28	45	54	30	15	ST7425 **30 x 045 x 054**
								62	74	37	25	ST7425 **30 x 062 x 074**
								72	83	47	25	ST7425 **30 x 072 x 083**
32	40	48	72	58	5,5	5,7	28	45	54	30	15	ST7425 **32 x 045 x 054**
								62	74	37	25	ST7425 **32 x 062 x 074**
								72	83	47	25	ST7425 **32 x 072 x 083**
38	46	58	85	70	6,6	6,8	33	55	58	30	25	ST7425 **38 x 055 x 058**
								67	88	37	30	ST7425 **38 x 067 x 088**
								77	94	47	30	ST7425 **38 x 077 x 094**
40	48	58	85	70	6,6	6,8	33	55	58	30	25	ST7425 **40 x 055 x 058**
								67	88	37	30	ST7425 **40 x 067 x 088**
								77	94	47	30	ST7425 **40 x 077 x 094**
48	56	70	104	86	9,0	9,0	38	62	74	37	25	ST7425 **48 x 062 x 074**
								89	108	47	42	ST7425 **48 x 089 x 108**
								102	128	60	42	ST7425 **48 x 102 x 128**
50	58	70	104	86	9,0	9,0	38	62	74	37	25	ST7425 **50 x 062 x 074**
								89	108	47	42	ST7425 **50 x 089 x 108**
								102	128	60	42	ST7425 **50 x 102 x 128**

ST7409 Führungsbuchse

glatt, Gleitführung Stahl bronziert

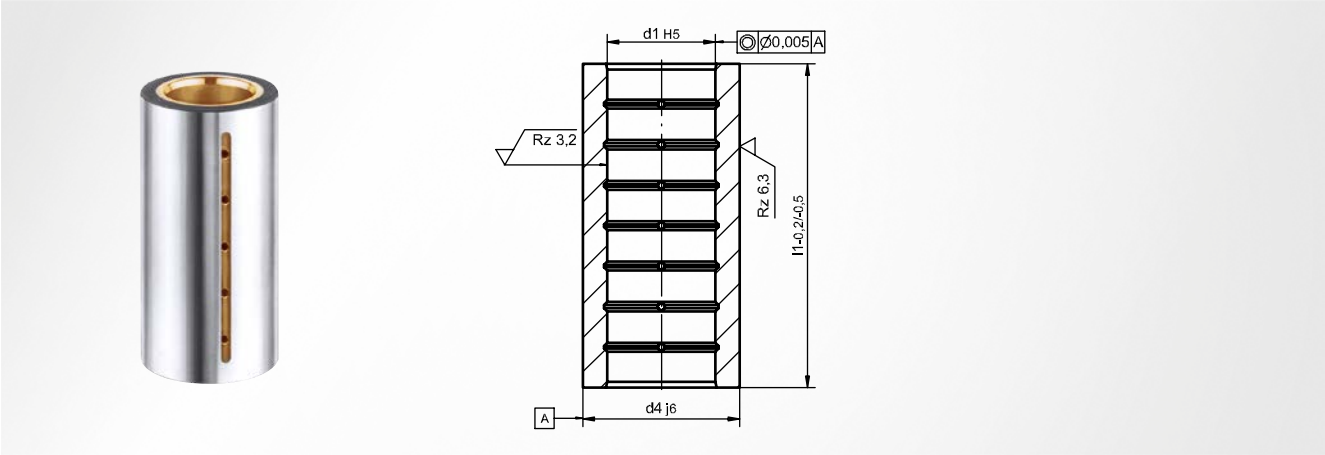

angelehnt an DIN 9831 / ISO 9448

Werkstoff
Stahl 1.3505 (100 Cr6); gehärtet

Härte
62 ±1 HRC

optionales Zubehör
SZ9742

Einbauhinweis
mit Kleber sichern; beim Einkleben darauf achten, dass die Ölverteilungsnut am Aufnahmedurchmesser frei bleibt; nicht einpressen; nicht eingießen; einseitige Einführfase oder Zentrieransatz

Einbau in Aufnahmebohrung
ISO G6

d_1^{H5}	d_4^{j6}	$l_1^{-0,2 - -0,5}$	Artikelnummer
10	22	23	ST7409 **10 x 023**
		30	ST7409 **10 x 030**
		37	ST7409 **10 x 037**
12	22	23	ST7409 **12 x 023**
		30	ST7409 **12 x 030**
		37	ST7409 **12 x 037**
15	28	23	ST7409 **15 x 023**
		30	ST7409 **15 x 030**
		37	ST7409 **15 x 037**
		47	ST7409 **15 x 047**
		60	ST7409 **15 x 060**
16	28	23	ST7409 **16 x 023**
		30	ST7409 **16 x 030**
		37	ST7409 **16 x 037**
		47	ST7409 **16 x 047**
		60	ST7409 **16 x 060**
19	32	23	ST7409 **19 x 023**
		30	ST7409 **19 x 030**
		37	ST7409 **19 x 037**
		47	ST7409 **19 x 047**
		60	ST7409 **19 x 060**
		77	ST7409 **19 x 077**
20	32	23	ST7409 **20 x 023**
		30	ST7409 **20 x 030**
		37	ST7409 **20 x 037**
		47	ST7409 **20 x 047**
		60	ST7409 **20 x 060**
		77	ST7409 **20 x 077**
24	40	23	ST7409 **24 x 023**
		30	ST7409 **24 x 030**

d_1^{H5}	d_4^{j6}	$l_1^{-0,2 - -0,5}$	Artikelnummer
24	40	37	ST7409 **24 x 037**
		47	ST7409 **24 x 047**
		60	ST7409 **24 x 060**
		77	ST7409 **24 x 077**
25	40	23	ST7409 **25 x 023**
		30	ST7409 **25 x 030**
		37	ST7409 **25 x 037**
		47	ST7409 **25 x 047**
		60	ST7409 **25 x 060**
		77	ST7409 **25 x 077**
30	48	30	ST7409 **30 x 030**
		37	ST7409 **30 x 037**
		47	ST7409 **30 x 047**
		60	ST7409 **30 x 060**
		77	ST7409 **30 x 077**
		95	ST7409 **30 x 095**
32	48	30	ST7409 **32 x 030**
		37	ST7409 **32 x 037**
		47	ST7409 **32 x 047**
		60	ST7409 **32 x 060**
		77	ST7409 **32 x 077**
		95	ST7409 **32 x 095**
38	58	30	ST7409 **38 x 030**
		37	ST7409 **38 x 037**
		47	ST7409 **38 x 047**
		60	ST7409 **38 x 060**
		77	ST7409 **38 x 077**
		95	ST7409 **38 x 095**
		120	ST7409 **38 x 120**
40	58	30	ST7409 **40 x 030**

ST7409 Führungsbuchse

glatt, Gleitführung Stahl bronziert

d_1^{H5}	d_4^{j6}	$l_1^{-0,2 - -0,5}$	Artikelnummer
40	58	37	ST7409 **40 x 037**
		47	ST7409 **40 x 047**
		60	ST7409 **40 x 060**
		77	ST7409 **40 x 077**
		95	ST7409 **40 x 095**
		120	ST7409 **40 x 120**
48	70	37	ST7409 **48 x 037**
		47	ST7409 **48 x 047**
		60	ST7409 **48 x 060**
		77	ST7409 **48 x 077**
		95	ST7409 **48 x 095**
		120	ST7409 **48 x 120**
50	70	37	ST7409 **50 x 037**
		47	ST7409 **50 x 047**

d_1^{H5}	d_4^{j6}	$l_1^{-0,2 - -0,5}$	Artikelnummer
50	70	60	ST7409 **50 x 060**
		77	ST7409 **50 x 077**
		95	ST7409 **50 x 095**
		120	ST7409 **50 x 120**
60	85	60	ST7409 **60 x 060**
		77	ST7409 **60 x 077**
		95	ST7409 **60 x 095**
		120	ST7409 **60 x 120**
63	85	60	ST7409 **63 x 060**
		77	ST7409 **63 x 077**
		95	ST7409 **63 x 095**
		120	ST7409 **63 x 120**
80	105	120	ST7409 **80 x 120**
		135	ST7409 **80 x 135**

ST7319 Führungsbuchse

glatt, Gleitführung Stahl bronziert

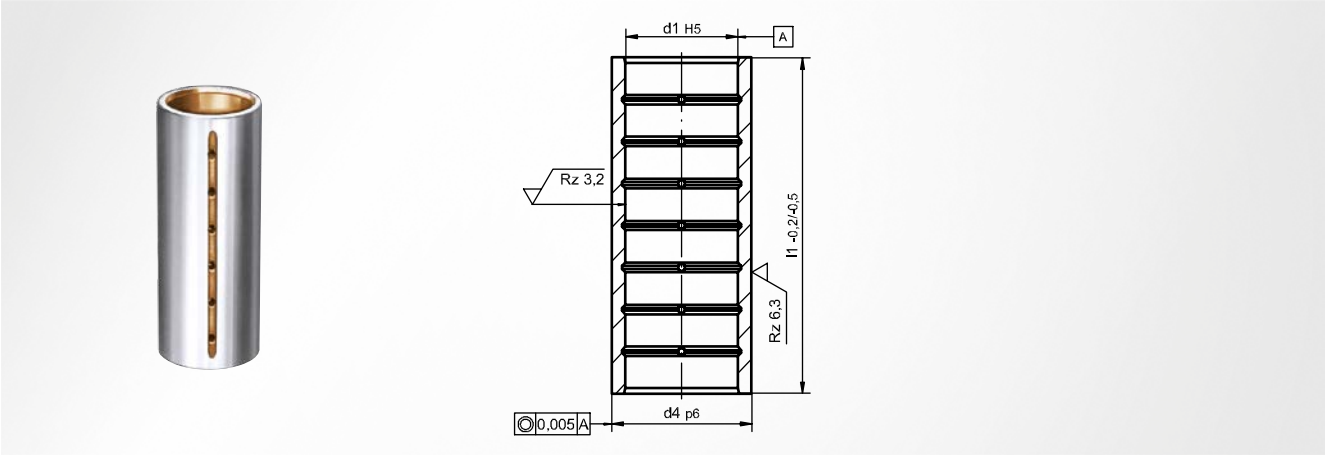

Werkstoff
Stahl 1.3505 (100 Cr6); gehärtet

Härte
62 ±1 HRC

Einbauhinweis
mit Kleber sichern; beim Einkleben darauf achten, dass die Ölverteilungsnut am Aufnahmedurchmesser frei bleibt; nicht eingießen; nicht einpressen; einseitige Einführfase oder Zentrieransatz

Einbau in Aufnahmebohrung
ISO E6

d_1^{H5}	d_4^{p6}	$l_1^{-0,2 - -0,5}$	Artikelnummer
10	16	23	ST7319 **10 x 023**
		30	ST7319 **10 x 030**
		33	ST7319 **10 x 033**
		37	ST7319 **10 x 037**
12	18	23	ST7319 **12 x 023**
		30	ST7319 **12 x 030**
		33	ST7319 **12 x 033**
		37	ST7319 **12 x 037**
15	21	23	ST7319 **15 x 023**
		30	ST7319 **15 x 030**
		37	ST7319 **15 x 037**
		47	ST7319 **15 x 047**
16	22	23	ST7319 **16 x 023**
		30	ST7319 **16 x 030**
		37	ST7319 **16 x 037**
		47	ST7319 **16 x 047**
19	26	30	ST7319 **19 x 030**
		37	ST7319 **19 x 037**
		47	ST7319 **19 x 047**
		60	ST7319 **19 x 060**
20	28	30	ST7319 **20 x 030**
		37	ST7319 **20 x 037**
		47	ST7319 **20 x 047**
		60	ST7319 **20 x 060**
24	32	30	ST7319 **24 x 030**
		37	ST7319 **24 x 037**
		47	ST7319 **24 x 047**

d_1^{H5}	d_4^{p6}	$l_1^{-0,2 - -0,5}$	Artikelnummer
24	32	60	ST7319 **24 x 060**
		77	ST7319 **24 x 077**
25	33	30	ST7319 **25 x 030**
		37	ST7319 **25 x 037**
		47	ST7319 **25 x 047**
		60	ST7319 **25 x 060**
		77	ST7319 **25 x 077**
30	38	37	ST7319 **30 x 037**
		47	ST7319 **30 x 047**
		60	ST7319 **30 x 060**
		77	ST7319 **30 x 077**
		95	ST7319 **30 x 095**
32	40	37	ST7319 **32 x 037**
		47	ST7319 **32 x 047**
		60	ST7319 **32 x 060**
		77	ST7319 **32 x 077**
		95	ST7319 **32 x 095**
38	48	47	ST7319 **38 x 047**
		60	ST7319 **38 x 060**
		77	ST7319 **38 x 077**
		95	ST7319 **38 x 095**
		120	ST7319 **38 x 120**
40	50	47	ST7319 **40 x 047**
		60	ST7319 **40 x 060**
		77	ST7319 **40 x 077**
		95	ST7319 **40 x 095**
		120	ST7319 **40 x 120**

ST7411 Führungsbuchse

glatt, Gleitführung Stahl bronziert, zum Eingießen

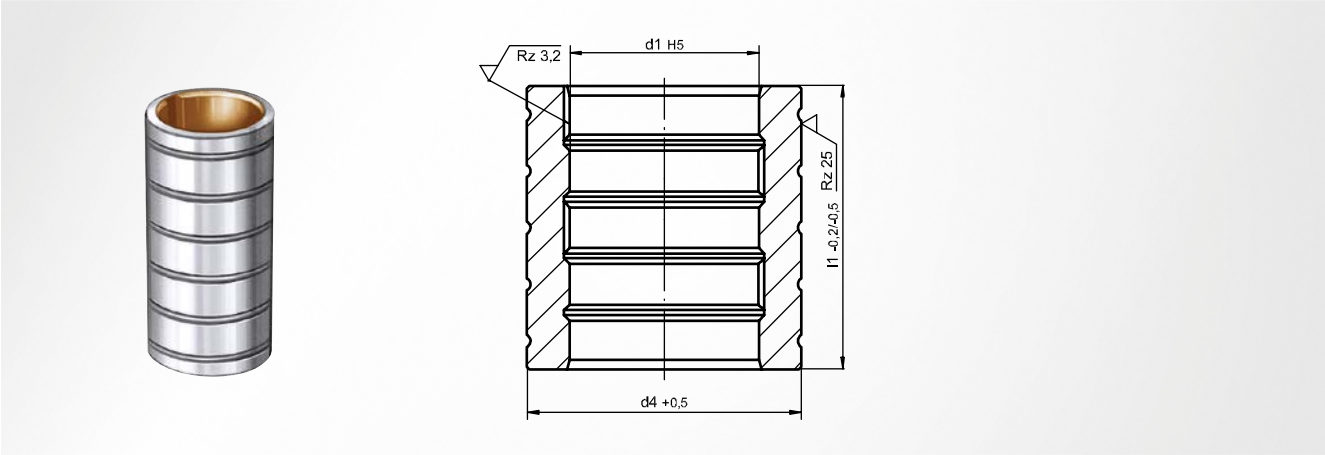

angelehnt an DIN 9831 / ISO 9448

Werkstoff
Stahl 1.3505 (100 Cr6); gehärtet

Härte
62 ±1 HRC

Einbauhinweis
eingießen; nur vertikal mit Luftnut nach oben einbauen; für Gießspalt d_4 +1 bis +4 mm vorsehen

Aufnahmedurchmesser
bearbeitet, mit Eindrehungen für Gießharz

optionales Zubehör
SZ960x

d_1^{H5}	$d_4^{+0,5}$	$l_1^{-0,2 - -0,5}$	Artikelnummer
10	22	23	ST7411 **10 x 023**
		30	ST7411 **10 x 030**
		37	ST7411 **10 x 037**
12	22	23	ST7411 **12 x 023**
		30	ST7411 **12 x 030**
		37	ST7411 **12 x 037**
15	28	23	ST7411 **15 x 023**
		30	ST7411 **15 x 030**
		37	ST7411 **15 x 037**
		47	ST7411 **15 x 047**
		60	ST7411 **15 x 060**
16	28	23	ST7411 **16 x 023**
		30	ST7411 **16 x 030**
		37	ST7411 **16 x 037**
		47	ST7411 **16 x 047**
		60	ST7411 **16 x 060**
19	32	23	ST7411 **19 x 023**
		30	ST7411 **19 x 030**
		37	ST7411 **19 x 037**
		47	ST7411 **19 x 047**
		60	ST7411 **19 x 060**
		77	ST7411 **19 x 077**
20	32	23	ST7411 **20 x 023**
		30	ST7411 **20 x 030**
		37	ST7411 **20 x 037**
		47	ST7411 **20 x 047**
		60	ST7411 **20 x 060**
		77	ST7411 **20 x 077**
24	40	23	ST7411 **24 x 023**
		30	ST7411 **24 x 030**
		37	ST7411 **24 x 037**
		47	ST7411 **24 x 047**

d_1^{H5}	$d_4^{+0,5}$	$l_1^{-0,2 - -0,5}$	Artikelnummer
24	40	60	ST7411 **24 x 060**
		77	ST7411 **24 x 077**
25	40	23	ST7411 **25 x 023**
		30	ST7411 **25 x 030**
		37	ST7411 **25 x 037**
		47	ST7411 **25 x 047**
		60	ST7411 **25 x 060**
		77	ST7411 **25 x 077**
30	48	30	ST7411 **30 x 030**
		37	ST7411 **30 x 037**
		47	ST7411 **30 x 047**
		60	ST7411 **30 x 060**
		77	ST7411 **30 x 077**
		95	ST7411 **30 x 095**
32	48	30	ST7411 **32 x 030**
		37	ST7411 **32 x 037**
		47	ST7411 **32 x 047**
		60	ST7411 **32 x 060**
		77	ST7411 **32 x 077**
		95	ST7411 **32 x 095**
38	58	30	ST7411 **38 x 030**
		37	ST7411 **38 x 037**
		47	ST7411 **38 x 047**
		60	ST7411 **38 x 060**
		77	ST7411 **38 x 077**
		95	ST7411 **38 x 095**
		120	ST7411 **38 x 120**
40	58	30	ST7411 **40 x 030**
		37	ST7411 **40 x 037**
		47	ST7411 **40 x 047**
		60	ST7411 **40 x 060**
		77	ST7411 **40 x 077**

ST7411 Führungsbuchse

glatt, Gleitführung Stahl bronziert, zum Eingießen

d_1^{H5}	$d_4^{+0,5}$	$l_1^{-0,2 - -0,5}$	Artikelnummer
40	58	95	ST7411 **40 x 095**
		120	ST7411 **40 x 120**
48	70	37	ST7411 **48 x 037**
		47	ST7411 **48 x 047**
		60	ST7411 **48 x 060**
		77	ST7411 **48 x 077**
		95	ST7411 **48 x 095**
		120	ST7411 **48 x 120**
50	70	37	ST7411 **50 x 037**
		47	ST7411 **50 x 047**
		60	ST7411 **50 x 060**
		77	ST7411 **50 x 077**

d_1^{H5}	$d_4^{+0,5}$	$l_1^{-0,2 - -0,5}$	Artikelnummer
50	70	95	ST7411 **50 x 095**
		120	ST7411 **50 x 120**
60	85	60	ST7411 **60 x 060**
		77	ST7411 **60 x 077**
		95	ST7411 **60 x 095**
		120	ST7411 **60 x 120**
63	85	60	ST7411 **63 x 060**
		77	ST7411 **63 x 077**
		95	ST7411 **63 x 095**
		120	ST7411 **63 x 120**
80	105	120	ST7411 **80 x 120**
		135	ST7411 **80 x 135**

ST7491 Führungsbuchse

glatt, Gleitführung mit Festschmierstoff

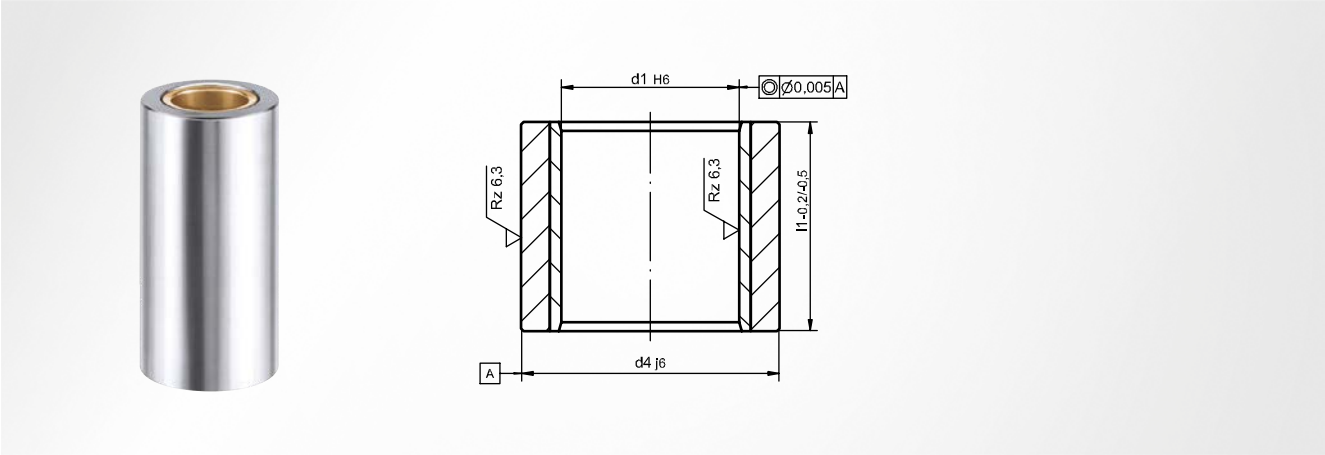

angelehnt an DIN 9831 / ISO 9448

Werkstoff
Stahl 1.3505 (100 Cr6); gehärtet; mit Festschmierstoffeinsatz

Härte
62 ±1 HRC

Einbauhinweis
mit Kleber sichern; nicht einpressen; einseitige Einführfase oder Zentrieransatz

Einbau in Aufnahmebohrung
ISO G6

optionales Zubehör
SZ9742

d_1^{H6}	d_4^{j6}	$l_1^{-0,2 - -0,5}$	Artikelnummer
15	28	23	ST7491 **15 x 023**
		30	ST7491 **15 x 030**
		37	ST7491 **15 x 037**
		47	ST7491 **15 x 047**
		60	ST7491 **15 x 060**
16	28	23	ST7491 **16 x 023**
		30	ST7491 **16 x 030**
		37	ST7491 **16 x 037**
		47	ST7491 **16 x 047**
		60	ST7491 **16 x 060**
19	32	23	ST7491 **19 x 023**
		30	ST7491 **19 x 030**
		37	ST7491 **19 x 037**
		47	ST7491 **19 x 047**
		60	ST7491 **19 x 060**
		77	ST7491 **19 x 077**
20	32	23	ST7491 **20 x 023**
		30	ST7491 **20 x 030**
		37	ST7491 **20 x 037**
		47	ST7491 **20 x 047**
		60	ST7491 **20 x 060**
		77	ST7491 **20 x 077**
24	40	23	ST7491 **24 x 023**
		30	ST7491 **24 x 030**
		37	ST7491 **24 x 037**
		47	ST7491 **24 x 047**
		60	ST7491 **24 x 060**
		77	ST7491 **24 x 077**
25	40	23	ST7491 **25 x 023**
		30	ST7491 **25 x 030**
		37	ST7491 **25 x 037**
		47	ST7491 **25 x 047**

d_1^{H6}	d_4^{j6}	$l_1^{-0,2 - -0,5}$	Artikelnummer
25	40	60	ST7491 **25 x 060**
		77	ST7491 **25 x 077**
30	48	30	ST7491 **30 x 030**
		37	ST7491 **30 x 037**
		47	ST7491 **30 x 047**
		60	ST7491 **30 x 060**
		77	ST7491 **30 x 077**
		95	ST7491 **30 x 095**
32	48	30	ST7491 **32 x 030**
		37	ST7491 **32 x 037**
		47	ST7491 **32 x 047**
		60	ST7491 **32 x 060**
		77	ST7491 **32 x 077**
		95	ST7491 **32 x 095**
38	58	30	ST7491 **38 x 030**
		37	ST7491 **38 x 037**
		47	ST7491 **38 x 047**
		60	ST7491 **38 x 060**
		77	ST7491 **38 x 077**
		95	ST7491 **38 x 095**
		120	ST7491 **38 x 120**
40	58	30	ST7491 **40 x 030**
		37	ST7491 **40 x 037**
		47	ST7491 **40 x 047**
		60	ST7491 **40 x 060**
		77	ST7491 **40 x 077**
		95	ST7491 **40 x 095**
		120	ST7491 **40 x 120**
48	70	37	ST7491 **48 x 037**
		47	ST7491 **48 x 047**
		60	ST7491 **48 x 060**
		77	ST7491 **48 x 077**

ST7491 Führungsbuchse

glatt, Gleitführung mit Festschmierstoff

d_1^{H6}	d_4^{j6}	$l_1^{-0,2 - -0,5}$	Artikelnummer
48	70	95	ST7491 **48 x 095**
		120	ST7491 **48 x 120**
50	70	37	ST7491 **50 x 037**
		47	ST7491 **50 x 047**
		60	ST7491 **50 x 060**
		77	ST7491 **50 x 077**
		95	ST7491 **50 x 095**
		120	ST7491 **50 x 120**
60	85	60	ST7491 **60 x 060**

d_1^{H6}	d_4^{j6}	$l_1^{-0,2 - -0,5}$	Artikelnummer
60	85	77	ST7491 **60 x 077**
		95	ST7491 **60 x 095**
		120	ST7491 **60 x 120**
63	85	60	ST7491 **63 x 060**
		77	ST7491 **63 x 077**
		95	ST7491 **63 x 095**
		120	ST7491 **63 x 120**
80	105	120	ST7491 **80 x 120**
		135	ST7491 **80 x 135**

ST7451 Führungsbuchse

glatt, Gleitführung mit Festschmierstoff

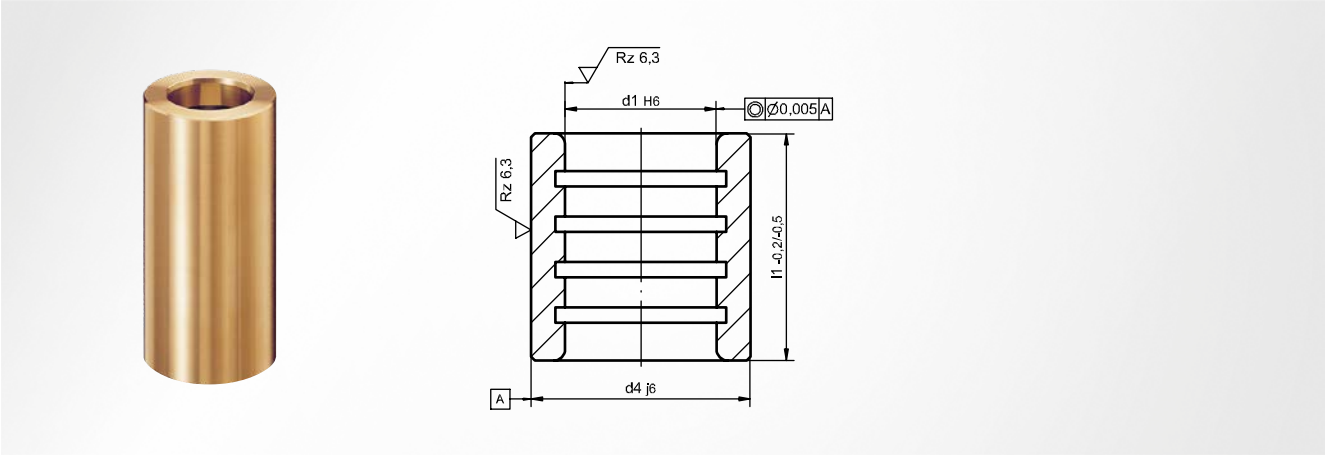

Werkstoff
Bronze CuZn25Al5; mit Festschmierstoffringen

Einbau in Aufnahmebohrung
ISO G6

Einbauhinweis
mit Kleber sichern; nicht einpressen; einseitige Einführfase oder Zentrieransatz

optionales Zubehör
SZ9742

d_1^{H6}	d_4^{j6}	$l_1^{-0,2 - -0,5}$	Artikelnummer
15	28	23	ST7451 **15 x 023**
		30	ST7451 **15 x 030**
		37	ST7451 **15 x 037**
		47	ST7451 **15 x 047**
		60	ST7451 **15 x 060**
16	28	23	ST7451 **16 x 023**
		30	ST7451 **16 x 030**
		37	ST7451 **16 x 037**
		47	ST7451 **16 x 047**
		60	ST7451 **16 x 060**
19	32	23	ST7451 **19 x 023**
		30	ST7451 **19 x 030**
		37	ST7451 **19 x 037**
		47	ST7451 **19 x 047**
		60	ST7451 **19 x 060**
		77	ST7451 **19 x 077**
20	32	23	ST7451 **20 x 023**
		30	ST7451 **20 x 030**
		37	ST7451 **20 x 037**
		47	ST7451 **20 x 047**
		60	ST7451 **20 x 060**
		77	ST7451 **20 x 077**
24	40	23	ST7451 **24 x 023**
		30	ST7451 **24 x 030**
		37	ST7451 **24 x 037**
		47	ST7451 **24 x 047**
		60	ST7451 **24 x 060**
		77	ST7451 **24 x 077**
25	40	23	ST7451 **25 x 023**
		30	ST7451 **25 x 030**
		37	ST7451 **25 x 037**
		47	ST7451 **25 x 047**
		60	ST7451 **25 x 060**
		77	ST7451 **25 x 077**
30	48	30	ST7451 **30 x 030**

ST7451 Führungsbuchse

glatt, Gleitführung mit Festschmierstoff

d_1^{H6}	d_4^{j6}	$l_1^{-0,2 - -0,5}$	Artikelnummer
30	48	37	ST7451 **30 x 037**
		47	ST7451 **30 x 047**
		60	ST7451 **30 x 060**
		77	ST7451 **30 x 077**
		95	ST7451 **30 x 095**
32	48	30	ST7451 **32 x 030**
		37	ST7451 **32 x 037**
		47	ST7451 **32 x 047**
		60	ST7451 **32 x 060**
		77	ST7451 **32 x 077**
		95	ST7451 **32 x 095**
38	58	30	ST7451 **38 x 030**
		37	ST7451 **38 x 037**
		47	ST7451 **38 x 047**
		60	ST7451 **38 x 060**
		77	ST7451 **38 x 077**
		95	ST7451 **38 x 095**
		120	ST7451 **38 x 120**
40	58	30	ST7451 **40 x 030**
		37	ST7451 **40 x 037**
		47	ST7451 **40 x 047**
		60	ST7451 **40 x 060**
		77	ST7451 **40 x 077**
		95	ST7451 **40 x 095**
		120	ST7451 **40 x 120**
48	70	37	ST7451 **48 x 037**
		47	ST7451 **48 x 047**
		60	ST7451 **48 x 060**
		77	ST7451 **48 x 077**
		95	ST7451 **48 x 095**
		120	ST7451 **48 x 120**
50	70	37	ST7451 **50 x 037**
		47	ST7451 **50 x 047**
		60	ST7451 **50 x 060**
		77	ST7451 **50 x 077**
		95	ST7451 **50 x 095**
		120	ST7451 **50 x 120**
60	85	60	ST7451 **60 x 060**
		77	ST7451 **60 x 077**
		95	ST7451 **60 x 095**
		120	ST7451 **60 x 120**
63	85	60	ST7451 **63 x 060**
		77	ST7451 **63 x 077**
		95	ST7451 **63 x 095**
		120	ST7451 **63 x 120**
80	105	120	ST7451 **80 x 120**
		135	ST7451 **80 x 135**

ST7419 Führungsbuchse

bronziert, Gleitführung Stahl gehärtet, mit Bund

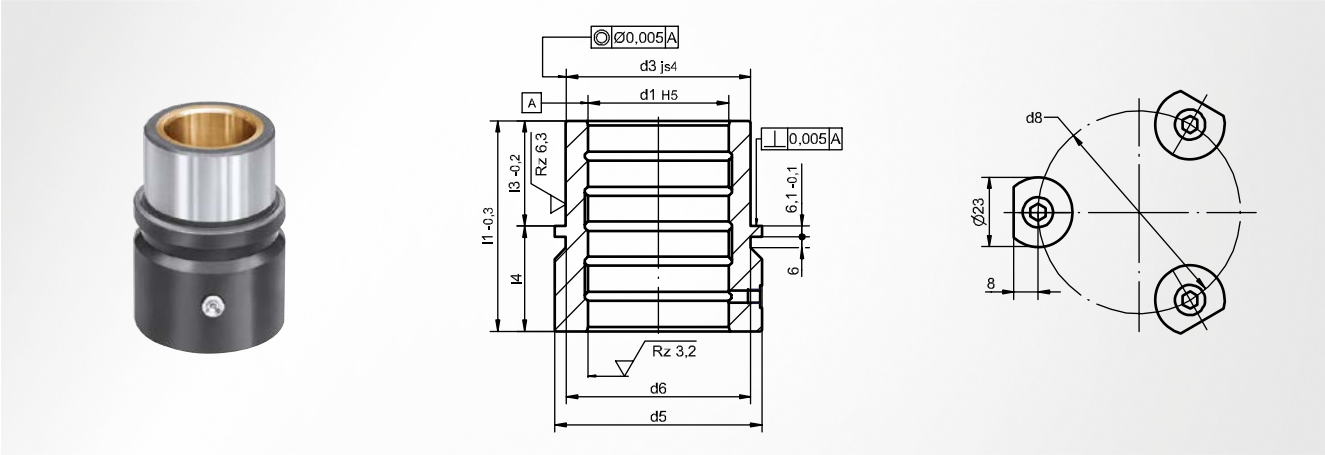

angelehnt an DIN 9831 / ISO 9448

Werkstoff
Stahl 1.7139 (16MnCrS5); einsatzgehärtet

Härte
62 ±1 HRC

Lieferumfang
ST7367

Einbauhinweis
Befestigung mit 3 Haltestücken; Zentralschmierung über Trichter-Schmiernippel mit Anschluss M8 x 1 vorgesehen; einseitige Einführfase oder Zentrieransatz

Einbau in Aufnahmebohrung
ISO H6

d_1^{H5}	d_3^{js4}	d_5	d_6	d_8	$l_3^{-0,2}$	$l_1^{-0,3}$	l_4	Artikelnummer
19	32	40	32	59	23	35	12	ST7419 **19 x 035**
						43	20	ST7419 **19 x 043**
						59	36	ST7419 **19 x 059**
20	32	40	32	59	23	35	12	ST7419 **20 x 035**
						43	20	ST7419 **20 x 043**
						59	36	ST7419 **20 x 059**
24	40	48	40	65	23	35	12	ST7419 **24 x 035**
						60	37	ST7419 **24 x 060**
						80	57	ST7419 **24 x 080**
25	40	48	40	65	23	35	12	ST7419 **25 x 035**
						60	37	ST7419 **25 x 060**
						80	57	ST7419 **25 x 080**
30	48	56	48	73	30	42	12	ST7419 **30 x 042**
						75	45	ST7419 **30 x 075**
						93	63	ST7419 **30 x 093**
32	48	56	48	73	30	42	12	ST7419 **32 x 042**
						75	45	ST7419 **32 x 075**
						93	63	ST7419 **32 x 093**
38	58	66	58	83	37	52	15	ST7419 **38 x 052**
						82	45	ST7419 **38 x 082**

d_1^{H5}	d_3^{js4}	d_5	d_6	d_8	$l_3^{-0,2}$	$l_1^{-0,3}$	l_4	Artikelnummer
38	58	66	58	83	37	107	70	ST7419 **38 x 107**
40	58	66	58	83	37	52	15	ST7419 **40 x 052**
						82	45	ST7419 **40 x 082**
						107	70	ST7419 **40 x 107**
48	70	80	70	97	47	65	18	ST7419 **48 x 065**
						97	50	ST7419 **48 x 097**
						127	80	ST7419 **48 x 127**
50	70	80	70	97	47	65	18	ST7419 **50 x 065**
						97	50	ST7419 **50 x 097**
						127	80	ST7419 **50 x 127**
60	85	95	85	112	60	80	20	ST7419 **60 x 080**
						115	55	ST7419 **60 x 115**
						150	90	ST7419 **60 x 150**
63	85	95	85	112	60	80	20	ST7419 **63 x 080**
						115	55	ST7419 **63 x 115**
						150	90	ST7419 **63 x 150**
80	105	118	105	135	60	80	20	ST7419 **80 x 080**
						120	60	ST7419 **80 x 120**
						150	90	ST7419 **80 x 150**

ST7429 Führungsbuchse

bronziert, Gleitführung Stahl gehärtet, mit Flansch

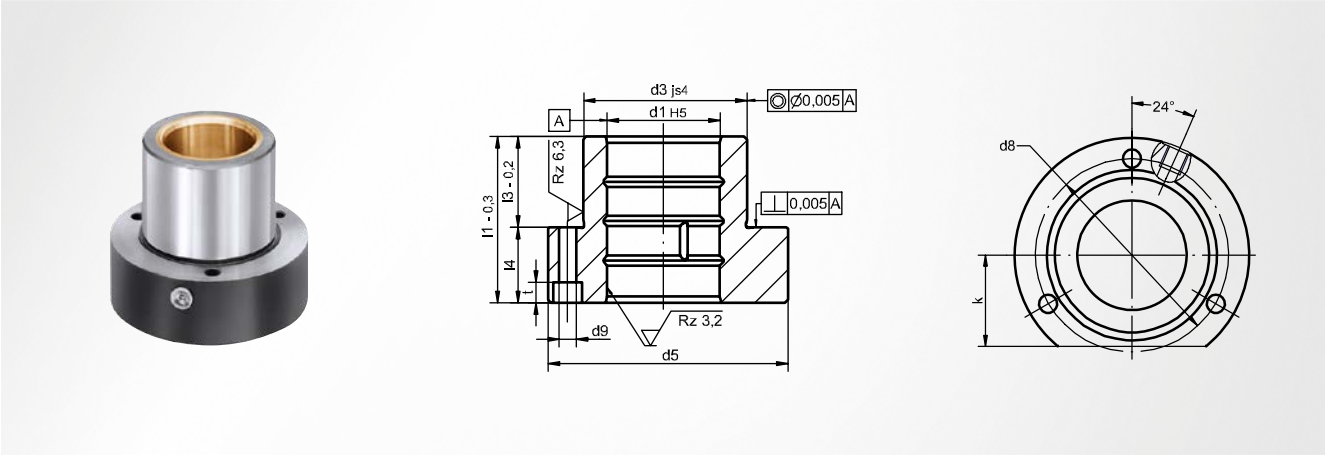

angelehnt an DIN 9831 / ISO 9448

Werkstoff
Stahl 1.7139 (16MnCrS5); einsatzgehärtet

Härte
62 ±1 HRC

optionales Zubehör
SZ8510

Einbauhinweis
Befestigung mit 3 Zylinderschrauben (nicht im Lieferumfang enthalten); Zentralschmierung über Trichter-Schmiernippel mit Anschluss M8 x 1 vorgesehen; einseitige Einführfase oder Zentrieransatz

Hinweis
Bei Durchmesser 15 und 16 befindet sich die Bohrung für die Schmierung am Schaft (d_3).

d_1^{H5}	d_3^{js4}	d_5	d_8	d_9	t	k	$l_1^{-0,3}$	$l_3^{-0,2}$	l_4	Artikelnummer
15	28	45	35	4,5	3,5	15	29	23	6	ST7429 **15 x 029**
							36	30	6	ST7429 **15 x 036**
16	28	45	35	4,5	3,5	15	29	23	6	ST7429 **16 x 029**
							36	30	6	ST7429 **16 x 036**
19	32	50	40	4,5	4,6	18	38	23	15	ST7429 **19 x 038**
							45	30	15	ST7429 **19 x 045**
							51	37	15	ST7429 **19 x 051**
20	32	50	40	4,5	4,6	18	38	23	15	ST7429 **20 x 038**
							45	30	15	ST7429 **20 x 045**
							51	37	15	ST7429 **20 x 051**
24	40	63	50	5,5	5,7	23	38	23	15	ST7429 **24 x 038**
							55	30	25	ST7429 **24 x 055**
							62	37	25	ST7429 **24 x 062**
25	40	63	50	5,5	5,7	23	38	23	15	ST7429 **25 x 038**
							55	30	25	ST7429 **25 x 055**
							62	37	25	ST7429 **25 x 062**
30	48	72	58	5,5	5,7	28	45	30	15	ST7429 **30 x 045**
							62	37	25	ST7429 **30 x 062**
							72	47	25	ST7429 **30 x 072**
32	48	72	58	5,5	5,7	28	45	30	15	ST7429 **32 x 045**

d_1^{H5}	d_3^{js4}	d_5	d_8	d_9	t	k	$l_1^{-0,3}$	$l_3^{-0,2}$	l_4	Artikelnummer
32	48	72	58	5,5	5,7	28	62	37	25	ST7429 **32 x 062**
							72	47	25	ST7429 **32 x 072**
38	58	85	70	6,6	6,8	33	55	30	25	ST7429 **38 x 055**
							67	37	30	ST7429 **38 x 067**
							77	47	30	ST7429 **38 x 077**
40	58	85	70	6,6	6,8	33	55	30	25	ST7429 **40 x 055**
							67	37	30	ST7429 **40 x 067**
							77	47	30	ST7429 **40 x 077**
48	70	104	86	9,0	9,0	38	62	37	25	ST7429 **48 x 062**
							89	47	42	ST7429 **48 x 089**
							102	60	42	ST7429 **48 x 102**
50	70	104	86	9,0	9,0	38	62	37	25	ST7429 **50 x 062**
							89	47	42	ST7429 **50 x 089**
							102	60	42	ST7429 **50 x 102**
60	85	120	100	9,0	9,0	46	89	47	42	ST7429 **60 x 089**
							102	60	42	ST7429 **60 x 102**
63	85	120	100	9,0	9,0	46	89	47	42	ST7429 **63 x 089**
							102	60	42	ST7429 **63 x 102**
80	105	148	125	11,0	11,0	56	125	75	50	ST7429 **80 x 125**

ST7471 Führungsbuchse

Gleitführung mit Festschmierstoff, mit Bund

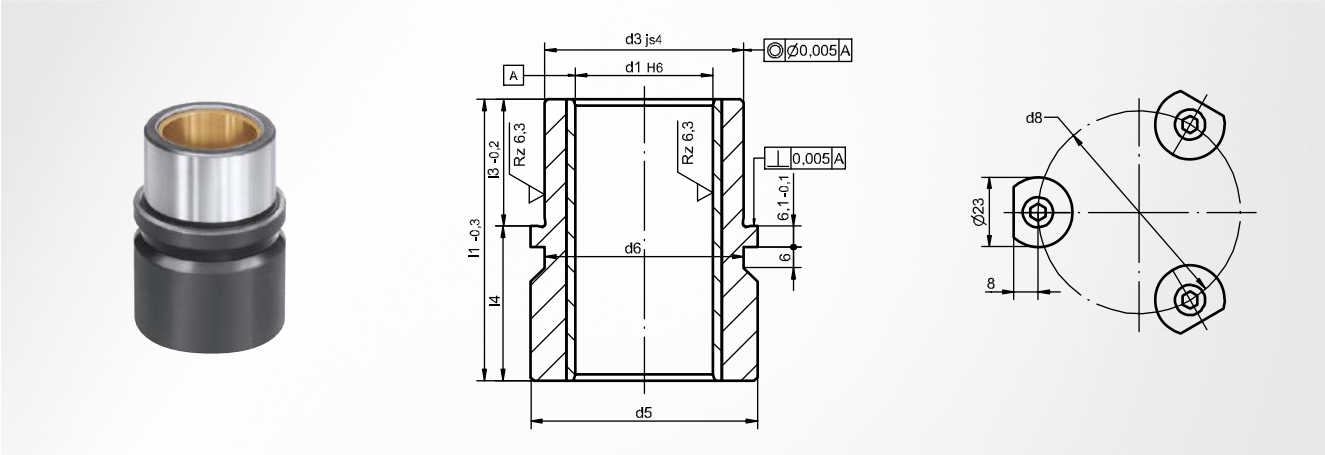

angelehnt an DIN 9831 / ISO 9448

Werkstoff
Stahl 1.7139 (16MnCrS5); einsatzgehärtet; mit Festschmierstoffeinsatz

Härte
62 ±1 HRC

Einbauhinweis
Befestigung mit 3 Haltestücken; einseitige Einführfase oder Zentrieransatz

Einbau in Aufnahmebohrung
ISO H6

Lieferumfang
ST7367

d_1^{H6}	d_3^{js4}	d_5	d_6	d_8	$l_3^{-0,2}$	$l_1^{-0,3}$	l_4	Artikelnummer
19	32	40	32	59	23	35	12	ST7471 **19 x 035**
						43	20	ST7471 **19 x 043**
						59	36	ST7471 **19 x 059**
20	32	40	32	59	23	35	12	ST7471 **20 x 035**
						43	20	ST7471 **20 x 043**
						59	36	ST7471 **20 x 059**
24	40	48	40	65	23	35	12	ST7471 **24 x 035**
						60	37	ST7471 **24 x 060**
						80	57	ST7471 **24 x 080**
25	40	48	40	65	23	35	12	ST7471 **25 x 035**
						60	37	ST7471 **25 x 060**
						80	57	ST7471 **25 x 080**
30	48	56	48	73	30	42	12	ST7471 **30 x 042**
						75	45	ST7471 **30 x 075**
						93	63	ST7471 **30 x 093**
32	48	56	48	73	30	42	12	ST7471 **32 x 042**
						75	45	ST7471 **32 x 075**
						93	63	ST7471 **32 x 093**
38	58	66	58	83	37	52	15	ST7471 **38 x 052**
						82	45	ST7471 **38 x 082**

d_1^{H6}	d_3^{js4}	d_5	d_6	d_8	$l_3^{-0,2}$	$l_1^{-0,3}$	l_4	Artikelnummer
38	58	66	58	83	37	107	70	ST7471 **38 x 107**
40	58	66	58	83	37	52	15	ST7471 **40 x 052**
						82	45	ST7471 **40 x 082**
						107	70	ST7471 **40 x 107**
48	70	80	70	97	47	65	18	ST7471 **48 x 065**
						97	50	ST7471 **48 x 097**
						127	80	ST7471 **48 x 127**
50	70	80	70	97	47	65	18	ST7471 **50 x 065**
						97	50	ST7471 **50 x 097**
						127	80	ST7471 **50 x 127**
60	85	95	85	112	60	80	20	ST7471 **60 x 080**
						115	55	ST7471 **60 x 115**
						150	90	ST7471 **60 x 150**
63	85	95	85	112	60	80	20	ST7471 **63 x 080**
						115	55	ST7471 **63 x 115**
						150	90	ST7471 **63 x 150**
80	105	118	105	135	60	80	20	ST7471 **80 x 080**
						120	60	ST7471 **80 x 120**
						150	90	ST7471 **80 x 150**

ST7481 Führungsbuchse

Gleitführung mit Festschmierstoff, mit Flansch

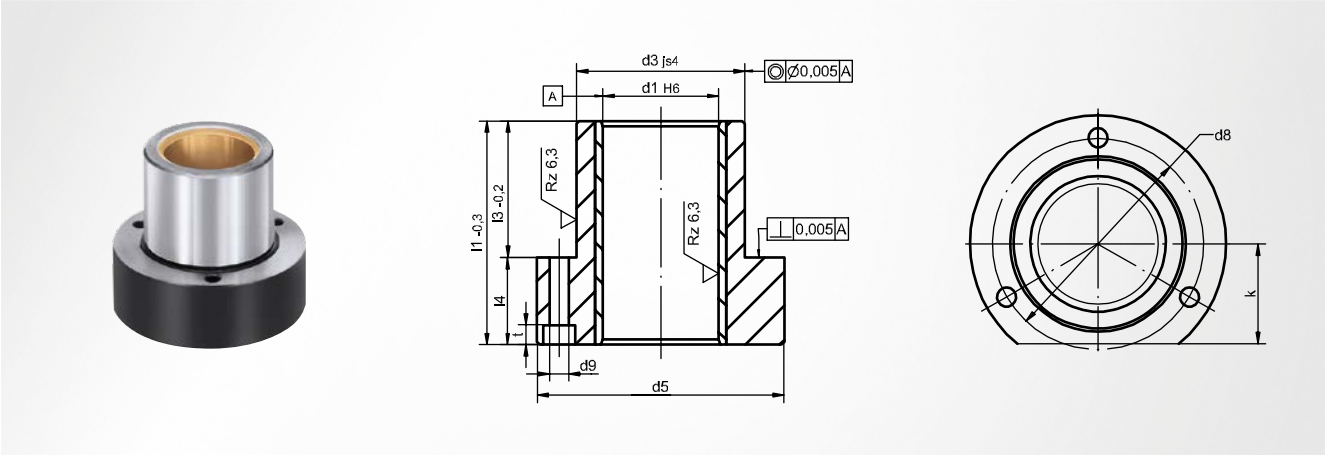

angelehnt an DIN 9831 / ISO 9448

Werkstoff
Stahl 1.7139 (16MnCrS5); einsatzgehärtet; mit Festschmierstoffeinsatz

Härte
62 ±1 HRC

Einbauhinweis
Befestigung mit 3 Zylinderschrauben (nicht im Lieferumfang enthalten); einseitige Einführfase oder Zentrieransatz

Einbau in Aufnahmebohrung
ISO H6

optionales Zubehör
SZ8510

d_1^{H6}	d_3^{js4}	d_5	d_8	d_9	t	k	$l_1^{-0,3}$	$l_3^{-0,2}$	l_4	Artikelnummer
15	28	45	35	4,5	3,5	15	29	23	6	ST7481 **15 x 029**
							36	30	6	ST7481 **15 x 036**
16	28	45	35	4,5	3,5	15	29	23	6	ST7481 **16 x 029**
							36	30	6	ST7481 **16 x 036**
19	32	50	40	4,5	4,6	18	38	23	15	ST7481 **19 x 038**
							45	30	15	ST7481 **19 x 045**
							51	36	15	ST7481 **19 x 051**
20	32	50	40	4,5	4,6	18	38	23	15	ST7481 **20 x 038**
							45	30	15	ST7481 **20 x 045**
							51	36	15	ST7481 **20 x 051**
24	40	63	50	5,5	5,7	23	38	23	15	ST7481 **24 x 038**
							55	30	25	ST7481 **24 x 055**
							62	37	25	ST7481 **24 x 062**
25	40	63	50	5,5	5,7	23	38	23	15	ST7481 **25 x 038**
							55	30	25	ST7481 **25 x 055**
							62	37	25	ST7481 **25 x 062**
30	48	72	58	5,5	5,7	28	45	30	15	ST7481 **30 x 045**
							62	37	25	ST7481 **30 x 062**
							72	47	25	ST7481 **30 x 072**
32	48	72	58	5,5	5,7	28	45	30	15	ST7481 **32 x 045**

d_1^{H6}	d_3^{js4}	d_5	d_8	d_9	t	k	$l_1^{-0,3}$	$l_3^{-0,2}$	l_4	Artikelnummer
32	48	72	58	5,5	5,7	28	62	37	25	ST7481 **32 x 062**
							72	47	25	ST7481 **32 x 072**
38	58	85	70	6,6	6,8	33	55	30	25	ST7481 **38 x 055**
							67	37	30	ST7481 **38 x 067**
							77	47	30	ST7481 **38 x 077**
40	58	85	70	6,6	6,8	33	55	30	25	ST7481 **40 x 055**
							67	37	30	ST7481 **40 x 067**
							77	47	30	ST7481 **40 x 077**
48	70	104	86	9,0	9,0	38	62	37	25	ST7481 **48 x 062**
							89	47	42	ST7481 **48 x 089**
							102	60	42	ST7481 **48 x 102**
50	70	104	86	9,0	9,0	38	62	37	25	ST7481 **50 x 062**
							89	47	42	ST7481 **50 x 089**
							102	60	42	ST7481 **50 x 102**
60	85	120	100	9,0	9,0	46	89	47	42	ST7481 **60 x 089**
							102	60	42	ST7481 **60 x 102**
63	85	120	100	9,0	9,0	46	89	47	42	ST7481 **63 x 089**
							102	60	42	ST7481 **63 x 102**
80	105	148	125	11,0	11,0	56	125	75	50	ST7481 **80 x 125**

ST7431 Führungsbuchse

Gleitführung mit Festschmierstoff, mit Bund

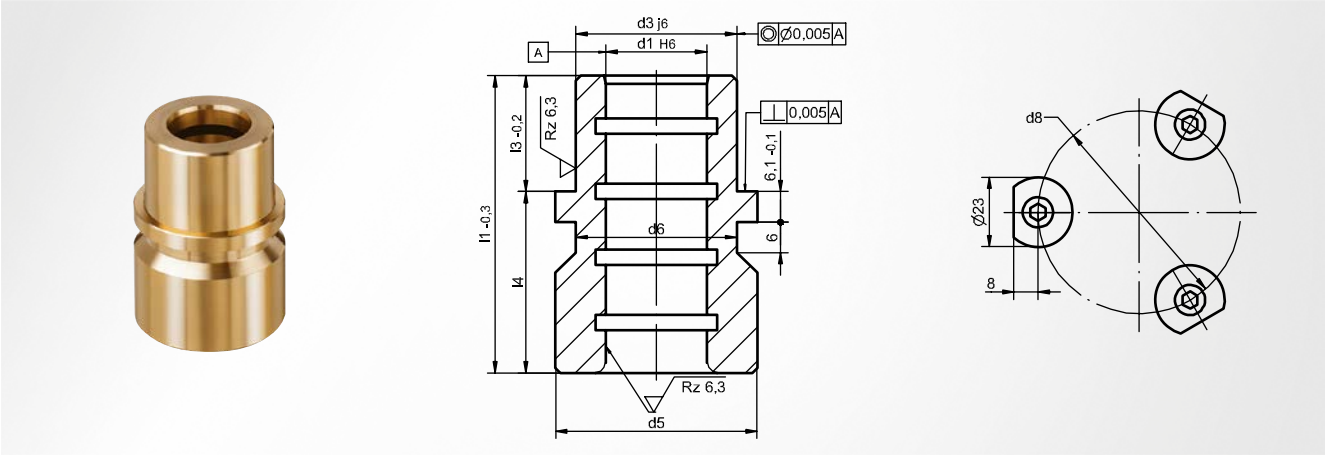

angelehnt an DIN 9831 / ISO 9448

Werkstoff
Bronze CuZn25Al5; mit Festschmierstoffringen

Einbauhinweis
Befestigung mit 3 Haltestücken; einseitige Einführfase oder Zentrieransatz

Einbau in Aufnahmebohrung
ISO H6

Lieferumfang
ST7367

d_1^{H6}	d_3^{j6}	d_5	d_6	d_8	$l_3^{-0,2}$	$l_1^{-0,3}$	l_4	Artikelnummer
19	32	40	32	59	23	35	12	ST7431 **19 x 035**
						43	20	ST7431 **19 x 043**
						59	36	ST7431 **19 x 059**
20	32	40	32	59	23	35	12	ST7431 **20 x 035**
						43	20	ST7431 **20 x 043**
						59	36	ST7431 **20 x 059**
24	40	48	40	65	23	35	12	ST7431 **24 x 035**
						60	37	ST7431 **24 x 060**
						80	57	ST7431 **24 x 080**
25	40	48	40	65	23	35	12	ST7431 **25 x 035**
						60	37	ST7431 **25 x 060**
						80	57	ST7431 **25 x 080**
30	48	56	48	73	30	42	12	ST7431 **30 x 042**
						75	45	ST7431 **30 x 075**
						93	63	ST7431 **30 x 093**
32	48	56	48	73	30	42	12	ST7431 **32 x 042**
						75	45	ST7431 **32 x 075**
						93	63	ST7431 **32 x 093**
38	58	66	58	83	37	52	15	ST7431 **38 x 052**
						82	45	ST7431 **38 x 082**

d_1^{H6}	d_3^{j6}	d_5	d_6	d_8	$l_3^{-0,2}$	$l_1^{-0,3}$	l_4	Artikelnummer
38	58	66	58	83	37	107	70	ST7431 **38 x 107**
40	58	66	58	83	37	52	15	ST7431 **40 x 052**
						82	45	ST7431 **40 x 082**
						107	70	ST7431 **40 x 107**
48	70	80	70	97	47	65	18	ST7431 **48 x 065**
						97	50	ST7431 **48 x 097**
						127	80	ST7431 **48 x 127**
50	70	80	70	97	47	65	18	ST7431 **50 x 065**
						97	50	ST7431 **50 x 097**
						127	80	ST7431 **50 x 127**
60	85	95	85	112	60	80	20	ST7431 **60 x 080**
						115	55	ST7431 **60 x 115**
						150	90	ST7431 **60 x 150**
63	85	95	85	112	60	80	20	ST7431 **63 x 080**
						115	55	ST7431 **63 x 115**
						150	90	ST7431 **63 x 150**
80	105	118	105	135	60	80	20	ST7431 **80 x 080**
						120	60	ST7431 **80 x 120**
						150	90	ST7431 **80 x 150**

ST7441 Führungsbuchse

Gleitführung mit Festschmierstoff, mit Flansch

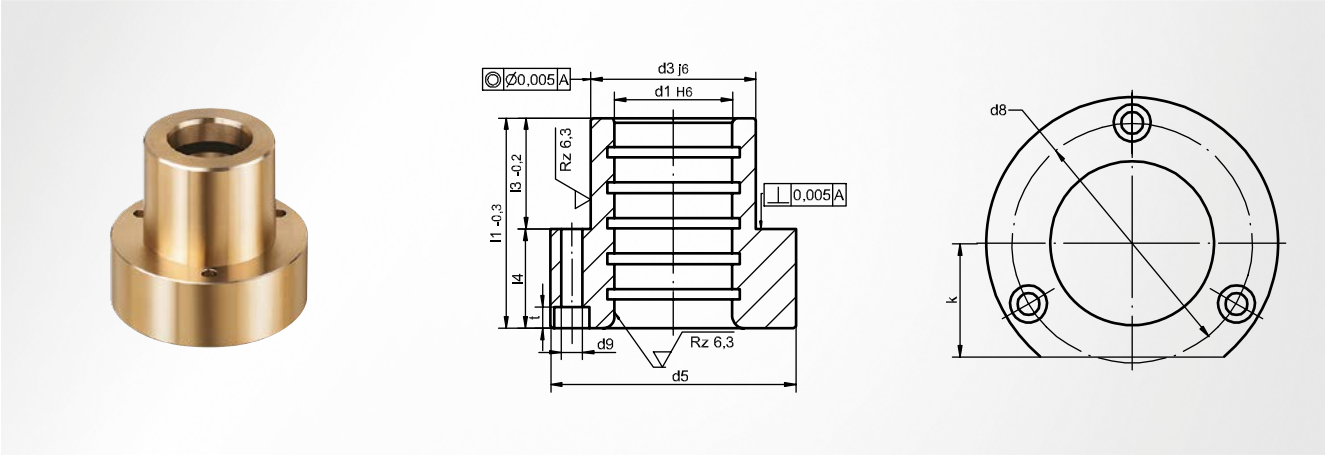

angelehnt an DIN 9831 / ISO 9448

Werkstoff
Bronze CuZn25Al5; mit Festschmierstoffringen

Einbauhinweis
Befestigung mit 3 Zylinderschrauben (nicht im Lieferumfang enthalten); einseitige Einführfase oder Zentrieransatz

Einbau in Aufnahmebohrung
ISO H6

optionales Zubehör
SZ8510

d_1^{H6}	d_3^{j6}	d_5	d_8	d_9	t	k	$l_1^{-0,3}$	$l_3^{-0,2}$	l_4	Artikelnummer
15	28	45	35	4,5	3,5	15	29	23	6	ST7441 **15 x 029**
							36	30	6	ST7441 **15 x 036**
16	28	45	35	4,5	3,5	15	29	23	6	ST7441 **16 x 029**
							36	30	6	ST7441 **16 x 036**
19	32	50	40	4,5	4,6	18	38	23	15	ST7441 **19 x 038**
							45	30	15	ST7441 **19 x 045**
							51	36	15	ST7441 **19 x 051**
20	32	50	40	4,5	4,6	18	38	23	15	ST7441 **20 x 038**
							45	30	15	ST7441 **20 x 045**
							51	36	15	ST7441 **20 x 051**
24	40	63	50	5,5	5,7	23	38	23	15	ST7441 **24 x 038**
							55	30	25	ST7441 **24 x 055**
							62	37	25	ST7441 **24 x 062**
25	40	63	50	5,5	5,7	23	38	23	15	ST7441 **25 x 038**
							55	30	25	ST7441 **25 x 055**
							62	37	25	ST7441 **25 x 062**
30	48	72	58	5,5	5,7	28	45	30	15	ST7441 **30 x 045**
							62	37	25	ST7441 **30 x 062**
							72	47	25	ST7441 **30 x 072**
32	48	72	58	5,5	5,7	28	45	30	15	ST7441 **32 x 045**

d_1^{H6}	d_3^{j6}	d_5	d_8	d_9	t	k	$l_1^{-0,3}$	$l_3^{-0,2}$	l_4	Artikelnummer
32	48	72	58	5,5	5,7	28	62	37	25	ST7441 **32 x 062**
							72	47	25	ST7441 **32 x 072**
38	58	85	70	6,6	6,8	33	55	30	25	ST7441 **38 x 055**
							67	37	30	ST7441 **38 x 067**
							77	47	30	ST7441 **38 x 077**
40	58	85	70	6,6	6,8	33	55	30	25	ST7441 **40 x 055**
							67	37	30	ST7441 **40 x 067**
							77	47	30	ST7441 **40 x 077**
48	70	104	86	9,0	9,0	38	62	37	25	ST7441 **48 x 062**
							89	47	42	ST7441 **48 x 089**
							102	60	42	ST7441 **48 x 102**
50	70	104	86	9,0	9,0	38	62	37	25	ST7441 **50 x 062**
							89	47	42	ST7441 **50 x 089**
							102	60	42	ST7441 **50 x 102**
60	85	120	100	9,0	9,0	46	89	47	42	ST7441 **60 x 089**
							102	60	42	ST7441 **60 x 102**
63	85	120	100	9,0	9,0	46	89	47	42	ST7441 **63 x 089**
							102	60	42	ST7441 **63 x 102**
80	105	148	125	11,0	11,0	56	125	75	50	ST7441 **80 x 125**

ST7210 Säulenlager

bearbeitet, mit Rechteckflansch

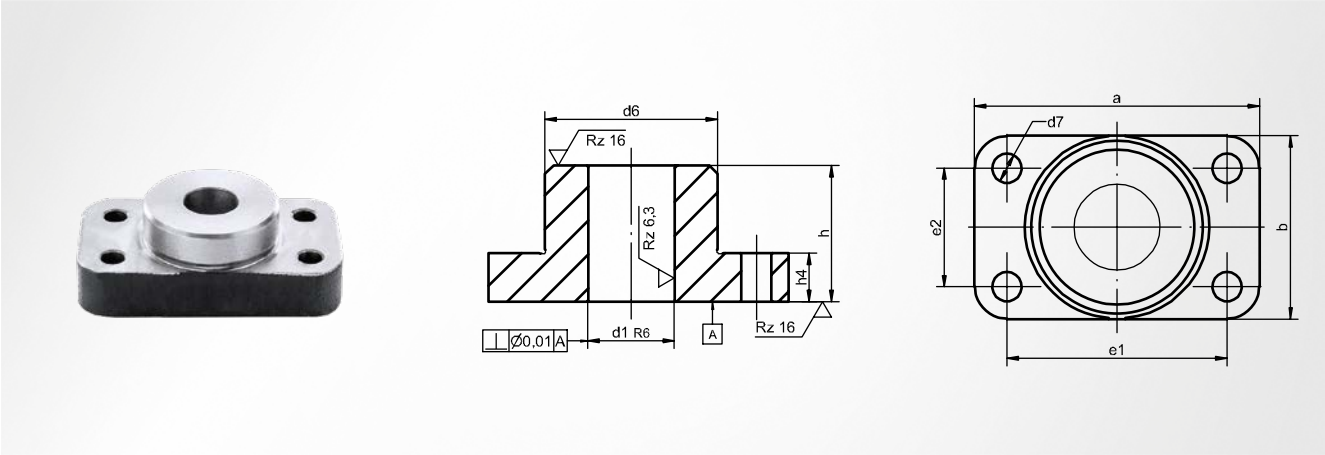

Werkstoff
Gusseisen mit Lamellengraphit EN-GJL-250

Hinweis
beide Flanschflächen bearbeitet

Führungsdurchmesser
ISO H5

Aufnahmebohrung
ISO R6

a	b	d_6	d_7	e_1	e_2	h	h_4	d_1^{R6}	Artikelnummer
71	40	37	6,6	53	22	25	14,0	15	ST7210 **15**
								16	ST7210 **16**
80	45	42	9,0	60	25	32	16,0	19	ST7210 **19**
								20	ST7210 **20**
90	56	52	9,0	69	35	40	16,0	24	ST7210 **24**
								25	ST7210 **25**
112	71	65	11,0	86	45	50	17,5	30	ST7210 **30**
								32	ST7210 **32**
132	85	80	14,0	102	55	63	22,5	38	ST7210 **38**
								40	ST7210 **40**
160	112	107	18,0	126	78	80	25,0	48	ST7210 **48**
								50	ST7210 **50**
200	132	125	18,0	154	86	100	33,0	60	ST7210 **60**
								63	ST7210 **63**
224	140	130	22,0	172	88	125	36,5	80	ST7210 **80**

ST7216 Führungslager

bearbeitet, Kugelführung ohne Kugelkäfig, mit Rechteckflansch

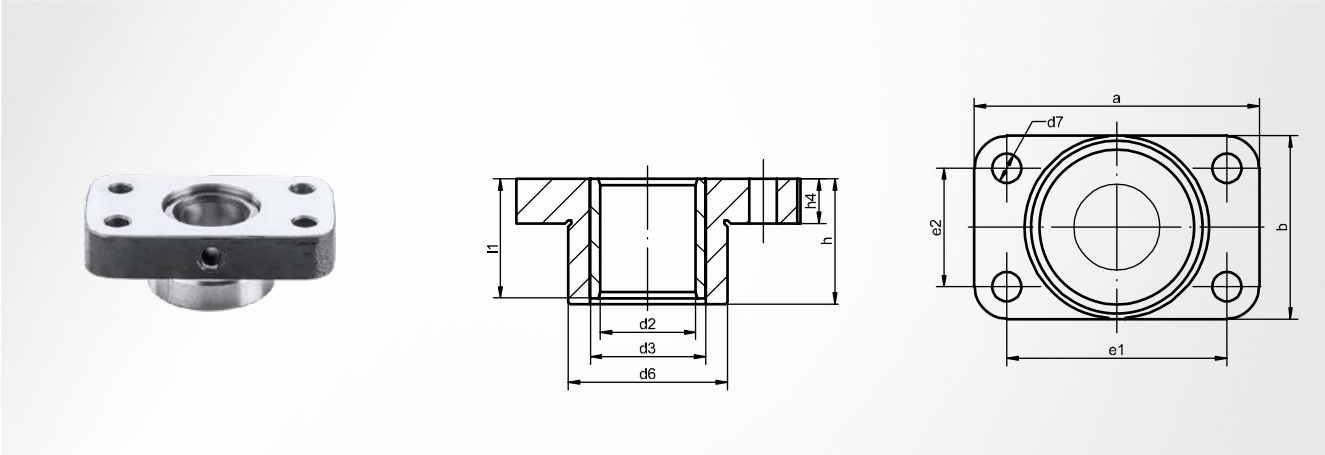

Werkstoff
Gusseisen mit Lamellengraphit EN-GJL-250

Führungsdurchmesser
ISO H5

Hinweis
beide Flanschflächen bearbeitet

Lieferumfang
ST7406

a	b	d_3	d_6	d_7	e_1	e_2	h	h_4	l_1	d_1	d_2	Artikelnummer
71	40	28	37	6,6	53	22	25	14,0	23	15	21	ST7216 **15**
										16	22	ST7216 **16**
80	45	32	42	9,0	60	25	32	16,0	30	19	25	ST7216 **19**
										20	26	ST7216 **20**
90	56	40	52	9,0	69	35	40	16,0	37	24	30	ST7216 **24**
										25	31	ST7216 **25**
112	71	48	65	11,0	86	45	50	17,5	47	30	38	ST7216 **30**
										32	40	ST7216 **32**
132	85	58	80	14,0	102	55	63	22,5	60	38	46	ST7216 **38**
										40	48	ST7216 **40**
160	112	70	107	18,0	126	78	80	25,0	77	48	56	ST7216 **48**
										50	58	ST7216 **50**
200	132	85	125	18,0	154	86	100	33,0	95	60	70	ST7216 **60**
										63	73	ST7216 **63**
224	140	105	130	22,0	172	88	125	36,5	120	80	92	ST7216 **80**

ST7219 Führungslager

bearbeitet, Gleitführung bronziert, mit Rechteckflansch

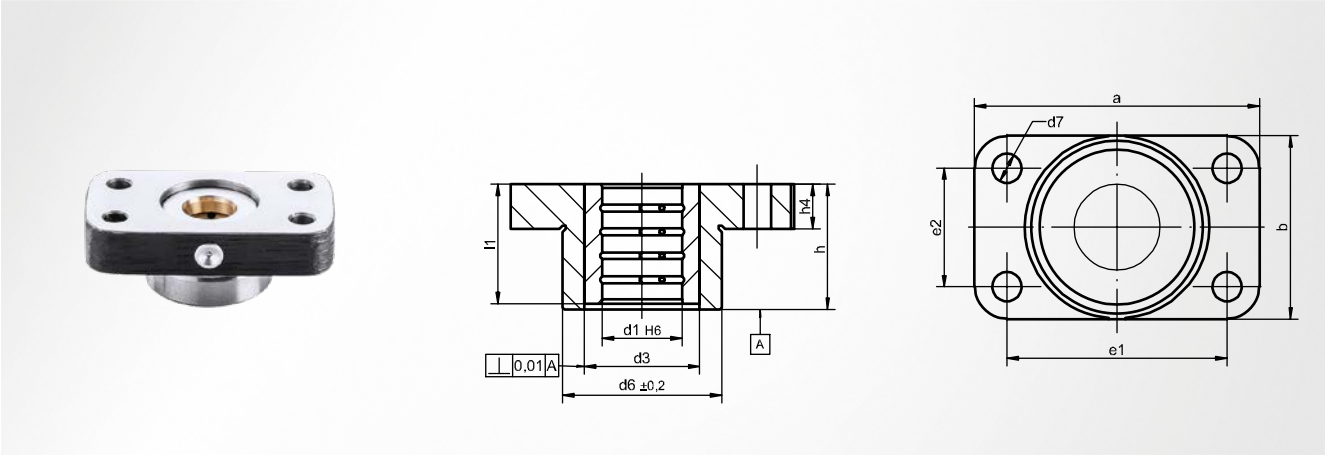

Werkstoff
Gusseisen mit Lamellengraphit EN-GJL-250

Führungsdurchmesser
ISO H5

Hinweis
Zentralschmierung über Trichterschmiernippel M8 x 1;
beide Flanschflächen bearbeitet

Lieferumfang
ST7409

a	b	d_3	$d_6^{\pm 0,2}$	d_7	e_1	e_2	h	h_4	l_1	d_1^{H6}	Artikelnummer
71	40	28	37	6,6	53	22	25	14,0	23	15	ST7219 **15**
										16	ST7219 **16**
80	45	32	42	9,0	60	25	32	16,0	30	19	ST7219 **19**
										20	ST7219 **20**
90	56	40	52	9,0	69	35	40	16,0	37	24	ST7219 **24**
										25	ST7219 **25**
112	71	48	65	11,0	86	45	50	17,5	47	30	ST7219 **30**
										32	ST7219 **32**
132	85	58	80	14,0	102	55	63	22,5	60	38	ST7219 **38**
										40	ST7219 **40**
160	112	70	107	18,0	126	78	80	25,0	77	48	ST7219 **48**
										50	ST7219 **50**
200	132	85	125	18,0	154	86	100	33,0	95	60	ST7219 **60**
										63	ST7219 **63**
224	140	105	130	22,0	172	88	125	36,5	120	80	ST7219 **80**

ST7211 Führungslager

bearbeitet, Gleitführung mit Festschmierstoff, mit Rechteckflansch

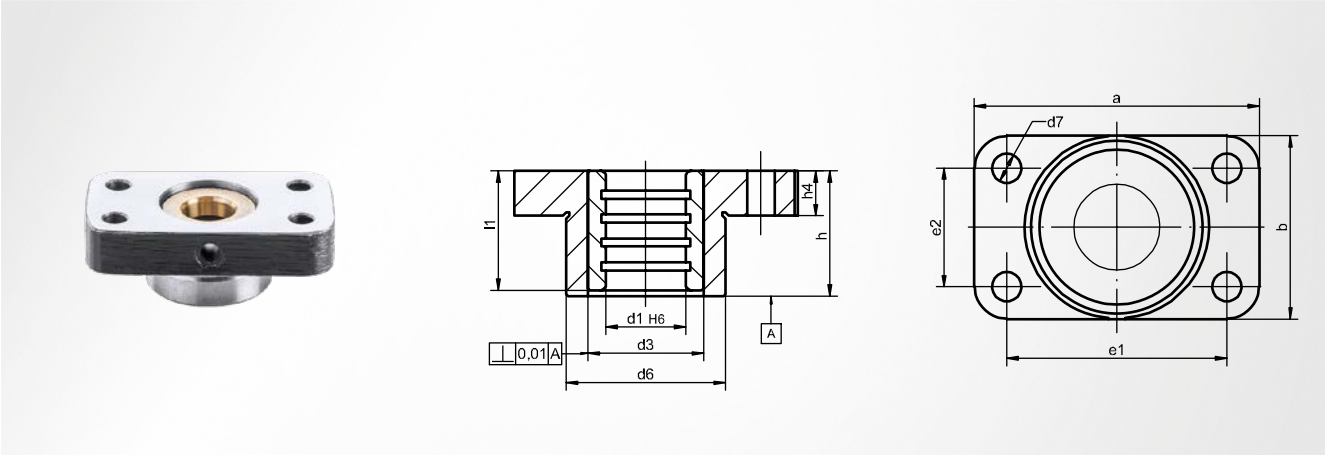

Werkstoff
Gusseisen mit Lamellengraphit EN-GJL-250

Führungsdurchmesser
ISO H5

Hinweis
beide Flanschflächen bearbeitet

Lieferumfang
ST7451

a	b	d_3	d_6	d_7	e_1	e_2	h	h_4	l_1	d_1^{H6}	Artikelnummer
71	40	28	37	6,6	53	22	25	14,0	23	15	ST7211 **15**
										16	ST7211 **16**
80	45	32	42	9,0	60	25	32	16,0	30	19	ST7211 **19**
										20	ST7211 **20**
90	56	40	52	9,0	69	35	40	16,0	37	24	ST7211 **24**
										25	ST7211 **25**
112	71	48	65	11,0	86	45	50	17,5	47	30	ST7211 **30**
										32	ST7211 **32**
132	85	58	80	14,0	102	55	63	22,5	60	38	ST7211 **38**
										40	ST7211 **40**
160	112	70	107	18,0	126	78	80	25,0	77	48	ST7211 **48**
										50	ST7211 **50**
200	132	85	125	18,0	154	86	100	33,0	95	60	ST7211 **60**
										63	ST7211 **63**
224	140	105	130	22,0	172	88	125	36,5	120	80	ST7211 **80**

ST7212 Führungslager

bearbeitet, Kugelführung mit Kugelkäfig, mit Rechteckflansch

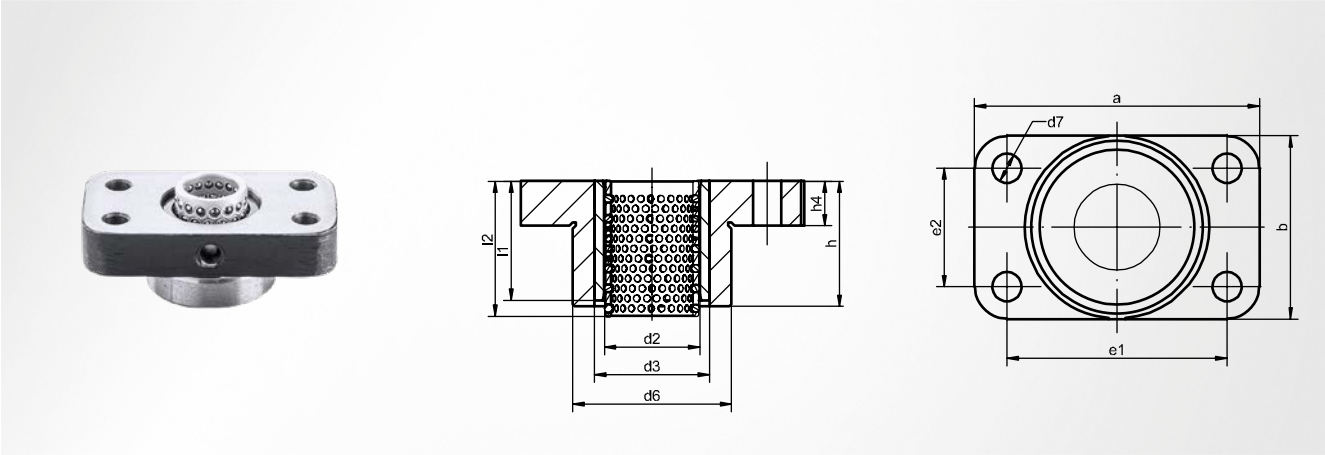

Werkstoff
Gusseisen mit Lamellengraphit EN-GJL-250

Führungsdurchmesser
ISO H5

Hinweis
beide Flanschflächen bearbeitet

Lieferumfang
ST7130; ST7406

a	b	d_3	d_6	d_7	e_1	e_2	h	h_4	l_1	l_2	d_1	d_2	Artikelnummer
71	40	28	37	6,6	53	22	25	14,0	23	30	15	21	ST7212 **15**
											16	22	ST7212 **16**
80	45	32	42	9,0	60	25	32	16,0	30	38	19	25	ST7212 **19**
											20	26	ST7212 **20**
90	56	40	52	9,0	69	35	40	16,0	37	43	24	30	ST7212 **24**
											25	31	ST7212 **25**
112	71	48	65	11,0	86	45	50	17,5	47	58	30	38	ST7212 **30**
											32	40	ST7212 **32**
132	85	58	80	14,0	102	55	63	22,5	60	68	38	46	ST7212 **38**
											40	48	ST7212 **40**
160	112	70	107	18,0	126	78	80	25,0	77	88	48	56	ST7212 **48**
											50	58	ST7212 **50**
200	132	85	125	18,0	154	86	100	33,0	95	113	60	70	ST7212 **60**
											63	73	ST7212 **63**
224	140	105	130	22,0	172	88	125	36,5	120	138	80	92	ST7212 **80**

ST7200 Säulenlager

mit Rechteckflansch

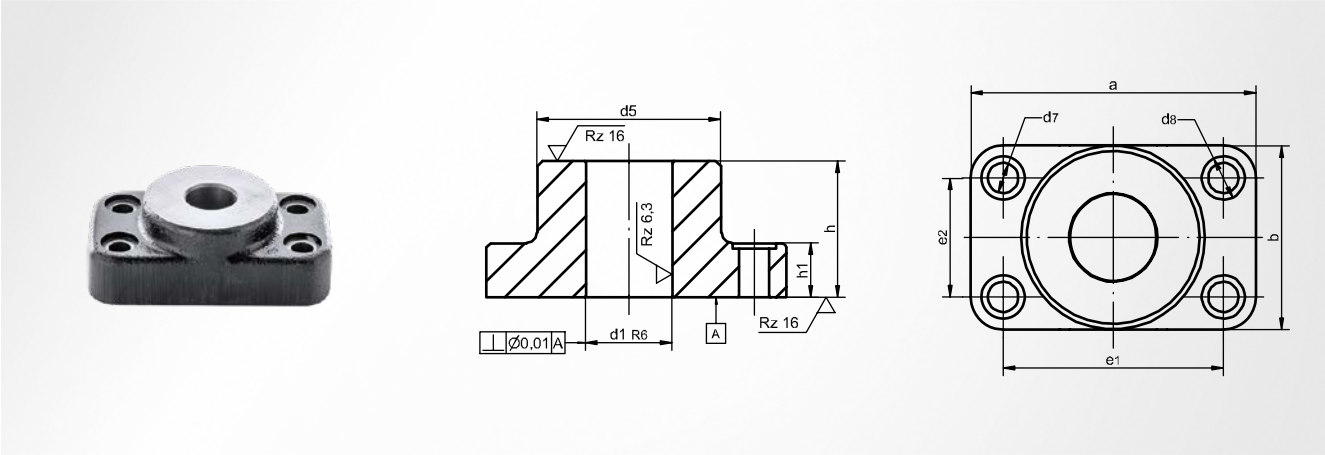

angelehnt an ISO 11903

Werkstoff
Gusseisen mit Lamellengraphit EN-GJL-250

Führungsdurchmesser
ISO H5

Aufnahmebohrung
ISO R6

a	b	d_5	d_7	d_8	e_1	e_2	h	h_1	d_1^{R6}	Artikelnummer
71	40	40	6,6	11	53	22	25	16	15	ST7200 **15**
									16	ST7200 **16**
80	45	45	9,0	15	60	25	32	18	19	ST7200 **19**
									20	ST7200 **20**
90	56	56	9,0	15	69	35	40	18	24	ST7200 **24**
									25	ST7200 **25**
112	71	71	11,0	18	86	45	50	20	30	ST7200 **30**
									32	ST7200 **32**
132	85	85	14,0	20	102	55	63	25	38	ST7200 **38**
									40	ST7200 **40**
160	112	112	18,0	26	126	78	80	28	48	ST7200 **48**
									50	ST7200 **50**
200	132	132	18,0	26	154	86	100	36	60	ST7200 **60**
									63	ST7200 **63**
224	140	140	22,0	33	172	88	125	40	80	ST7200 **80**

ST7206 Führungslager

Kugelführung ohne Kugelkäfig, mit Rechteckflansch

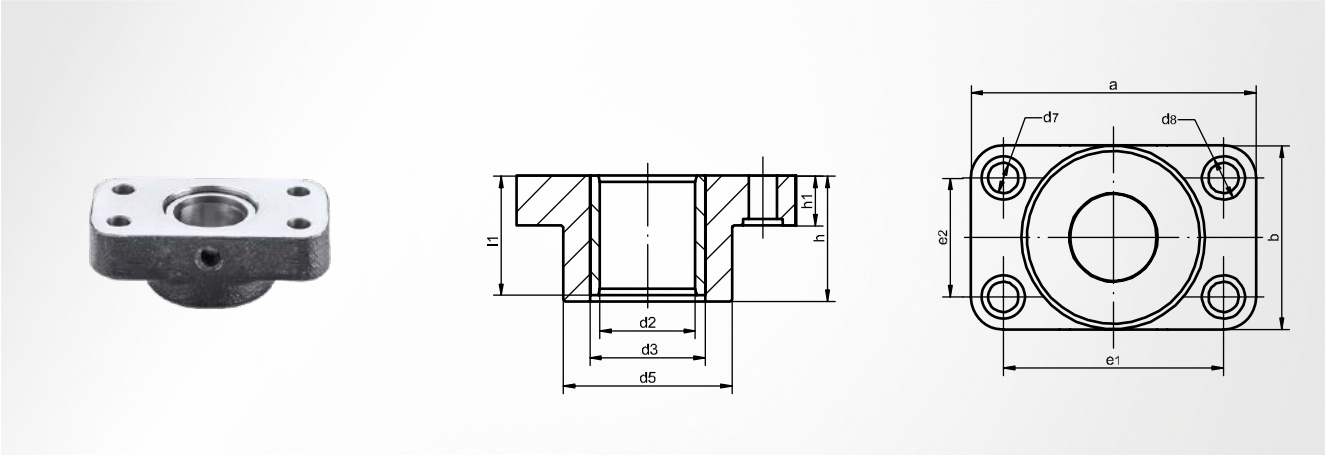

angelehnt an ISO 11903

Werkstoff
Gusseisen mit Lamellengraphit EN-GJL-250

Führungsdurchmesser
ISO H5

Lieferumfang
ST7406

a	b	d_3	d_5	d_7	d_8	e_1	e_2	h	h_1	l_1	d_1	d_2	Artikelnummer
71	40	28	40	6,6	11	53	22	25	16	23	15	21	ST7206 **15**
											16	22	ST7206 **16**
80	45	32	45	9,0	15	60	25	32	18	30	19	25	ST7206 **19**
											20	26	ST7206 **20**
90	56	40	56	9,0	15	69	35	40	18	37	24	30	ST7206 **24**
											25	31	ST7206 **25**
112	71	48	71	11,0	18	86	45	50	20	47	30	38	ST7206 **30**
											32	40	ST7206 **32**
132	85	58	85	14,0	20	102	55	63	25	60	38	46	ST7206 **38**
											40	48	ST7206 **40**
160	112	70	112	18,0	26	126	78	80	28	77	48	56	ST7206 **48**
											50	58	ST7206 **50**
200	132	85	132	18,0	26	154	86	100	36	95	60	70	ST7206 **60**
											63	73	ST7206 **63**
224	140	105	140	22,0	33	172	88	125	40	120	80	92	ST7206 **80**

ST7209 Führungslager

Gleitführung bronziert, mit Rechteckflansch

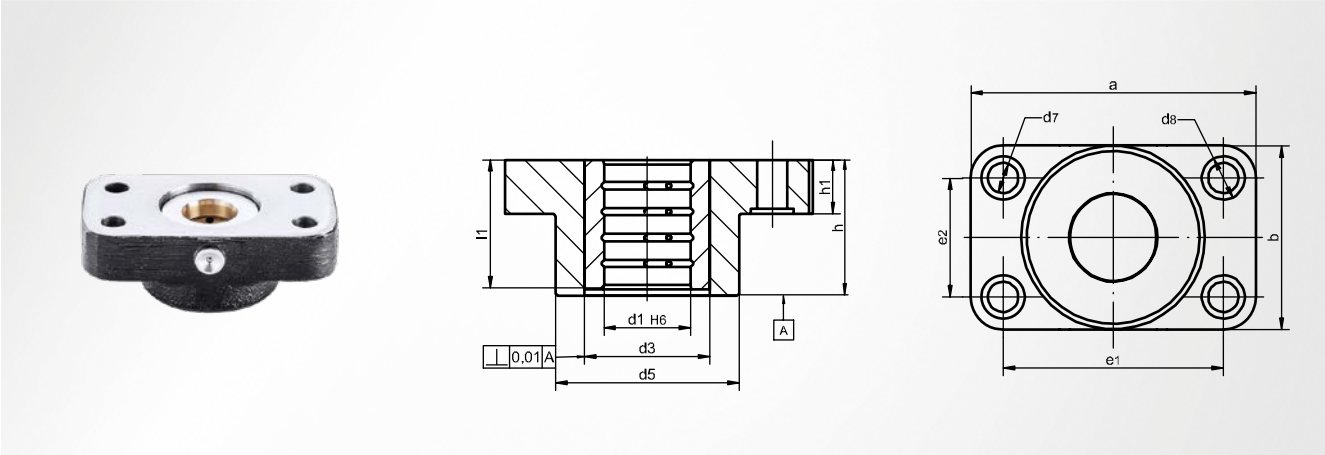

angelehnt an ISO 11903

Werkstoff
Gusseisen mit Lamellengraphit EN-GJL-250

Führungsdurchmesser
ISO H5

Hinweis
Zentralschmierung über Trichterschmiernippel M8 x 1

Lieferumfang
ST7409

a	b	d_3	d_5	d_7	d_8	e_1	e_2	h	h_1	l_1	d_1^{H6}	Artikelnummer
71	40	28	40	6,6	11	53	22	25	16	23	15	ST7209 **15**
											16	ST7209 **16**
80	45	32	45	9,0	15	60	25	32	18	30	19	ST7209 **19**
											20	ST7209 **20**
90	56	40	56	9,0	15	69	35	40	18	37	24	ST7209 **24**
											25	ST7209 **25**
112	71	48	71	11,0	18	86	45	50	20	47	30	ST7209 **30**
											32	ST7209 **32**
132	85	58	85	14,0	20	102	55	63	25	60	38	ST7209 **38**
											40	ST7209 **40**
160	112	70	112	18,0	26	126	78	80	28	77	48	ST7209 **48**
											50	ST7209 **50**
200	132	85	132	18,0	26	154	86	100	36	95	60	ST7209 **60**
											63	ST7209 **63**
224	140	105	140	22,0	33	172	88	125	40	120	80	ST7209 **80**

ST7201 Führungslager

Gleitführung mit Festschmierstoff, mit Rechteckflansch

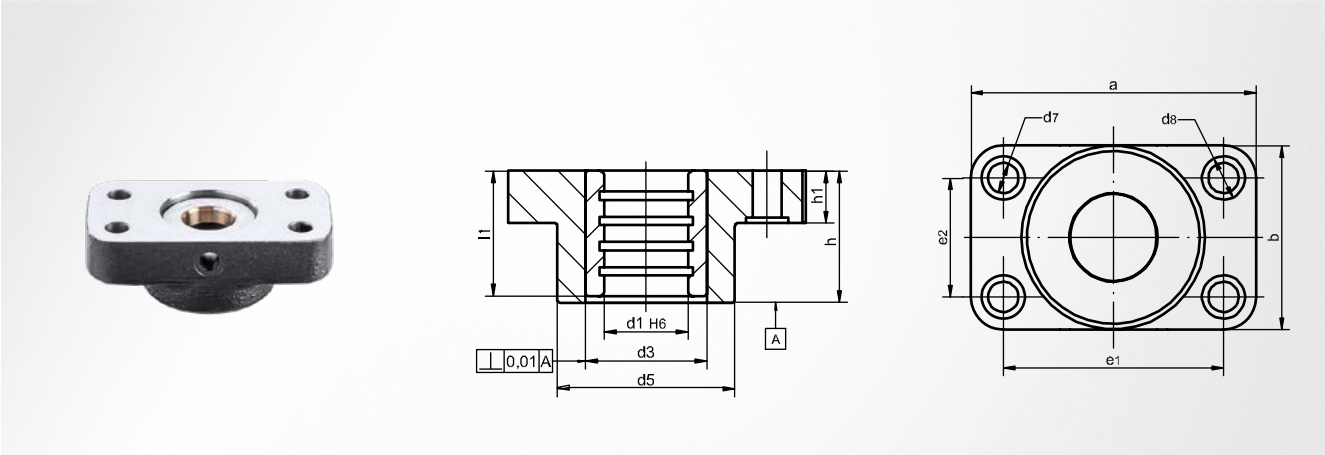

angelehnt an ISO 11903

Werkstoff
Gusseisen mit Lamellengraphit EN-GJL-250

Führungsdurchmesser
ISO H5

Lieferumfang
ST7451

a	b	d_3	d_5	d_7	d_8	e_1	e_2	h	h_1	l_1	d_1^{H6}	Artikelnummer
71	40	28	40	6,6	11	53	22	25	16	23	15	ST7201 **15**
											16	ST7201 **16**
80	45	32	45	9,0	15	60	25	32	18	30	19	ST7201 **19**
											20	ST7201 **20**
90	56	40	56	9,0	15	69	35	40	18	37	24	ST7201 **24**
											25	ST7201 **25**
112	71	48	71	11,0	18	86	45	50	20	47	30	ST7201 **30**
											32	ST7201 **32**
132	85	58	85	14,0	20	102	55	63	25	60	38	ST7201 **38**
											40	ST7201 **40**
160	112	70	112	18,0	26	126	78	80	28	77	48	ST7201 **48**
											50	ST7201 **50**
200	132	85	132	18,0	26	154	86	100	36	95	60	ST7201 **60**
											63	ST7201 **63**
224	140	105	140	22,0	33	172	88	125	40	120	80	ST7201 **80**

ST7202 Führungslager

Kugelführung mit Kugelkäfig, mit Rechteckflansch

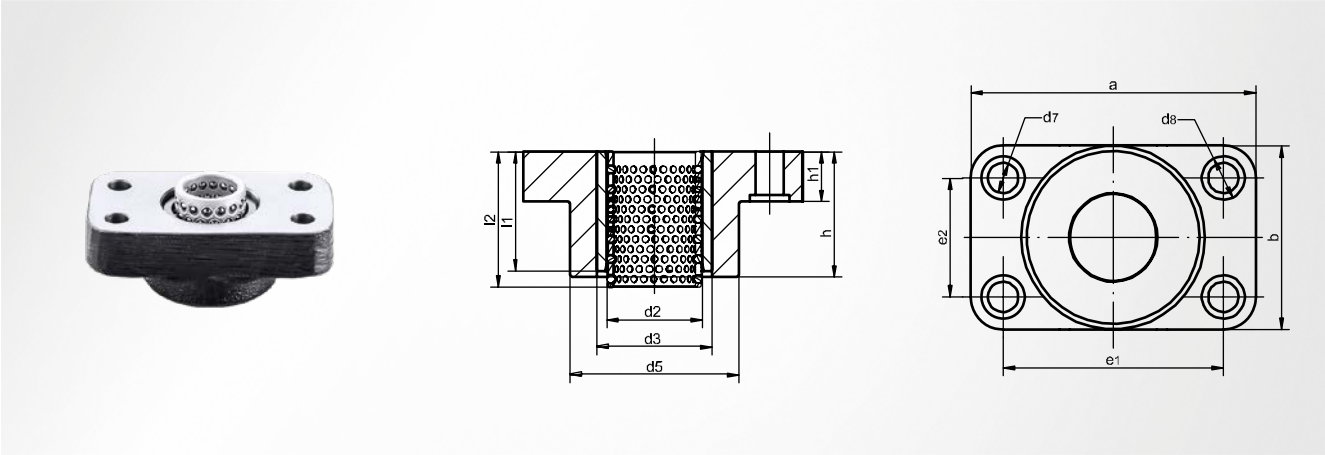

angelehnt an ISO 11903

Werkstoff
Gusseisen mit Lamellengraphit EN-GJL-250

Führungsdurchmesser
ISO H5

Lieferumfang
ST7130; ST7406

a	b	d_3	d_5	d_7	d_8	e_1	e_2	h	h_1	l_1	l_2	d_2	Artikelnummer
71	40	28	40	6,6	11	53	22	25	16	23	30	21	ST7202 **15**
												22	ST7202 **16**
80	45	32	45	9,0	15	60	25	32	18	30	38	25	ST7202 **19**
												26	ST7202 **20**
90	56	40	56	9,0	15	69	35	40	18	37	43	30	ST7202 **24**
												31	ST7202 **25**
112	71	48	71	11,0	18	86	45	50	20	47	58	38	ST7202 **30**
												40	ST7202 **32**
132	85	58	85	14,0	20	102	55	63	25	60	68	46	ST7202 **38**
												48	ST7202 **40**
160	112	70	112	18,0	26	126	78	80	28	77	88	56	ST7202 **48**
												58	ST7202 **50**
200	132	85	132	18,0	26	154	86	100	36	95	113	70	ST7202 **60**
												73	ST7202 **63**
224	140	105	140	22,0	33	172	88	125	40	120	138	92	ST7202 **80**

ST7250 Führungslager

Gleitführung, mit Rundflansch

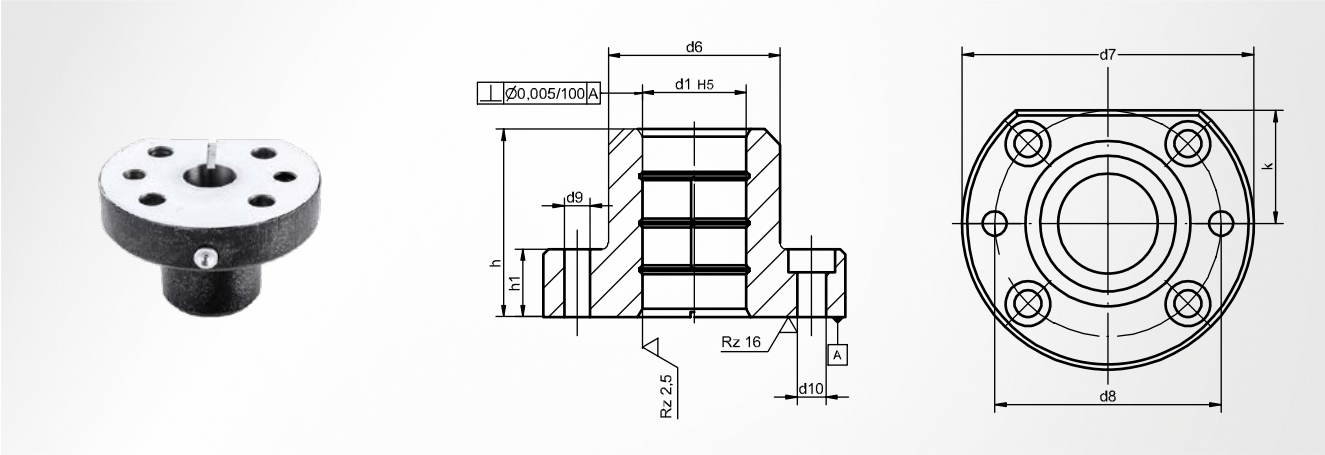

Werkstoff
Gusseisen mit Lamellengraphit EN-GJL-250

Hinweis
Zentralschmierung über Trichterschmiernippel M8 x 1

Führungsdurchmesser
ISO H5

d_6	d_7	d_8	d_9	d_{10}	h	h_1	k	d_1^{H5}	Artikelnummer
36	78	54	7,8	9,0	50	18	30	19	ST7250 **19**
								20	ST7250 **20**
46	86	64	7,8	9,0	55	20	33	24	ST7250 **24**
								25	ST7250 **25**
56	106	80	9,8	11,0	63	22	41	30	ST7250 **30**
								32	ST7250 **32**
66	116	90	9,8	11,0	72	26	45	38	ST7250 **38**
								40	ST7250 **40**
80	140	108	11,8	13,5	80	30	54	48	ST7250 **48**
								50	ST7250 **50**

ST7260 Säulenlager

mit Rundflansch

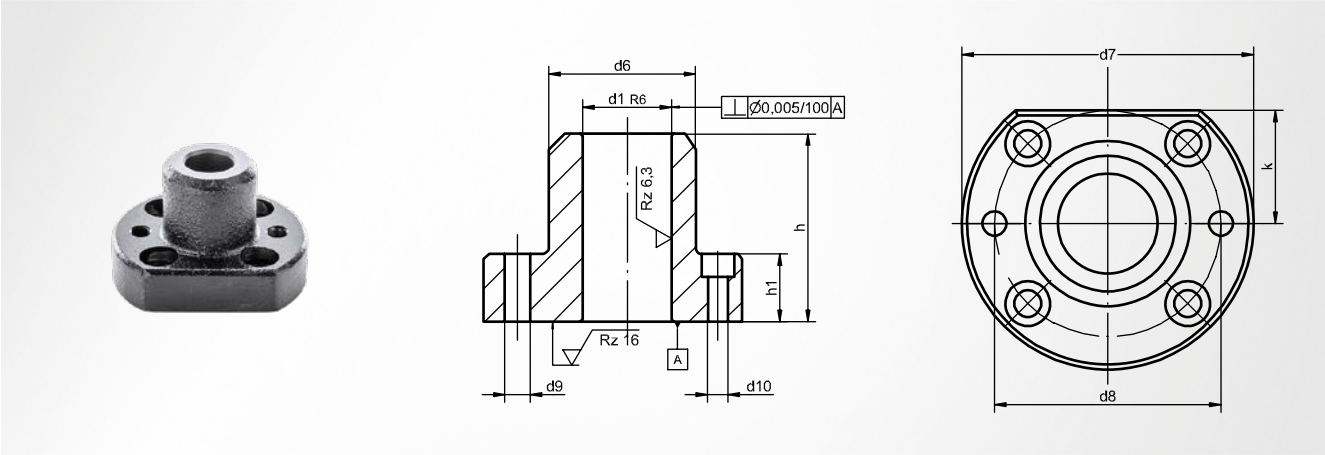

Werkstoff
Gusseisen mit Lamellengraphit EN-GJL-250

Aufnahmebohrung
ISO R6

Führungsdurchmesser
ISO H5

d_6	d_7	d_8	d_9	d_{10}	h	h_1	k	d_1^{R6}	Artikelnummer
36	78	54	7,8	9,0	50	18	30	19	ST7260 **19**
								20	ST7260 **20**
46	86	64	7,8	9,0	55	20	33	24	ST7260 **24**
								25	ST7260 **25**
56	106	80	9,8	11,0	63	22	41	30	ST7260 **30**
								32	ST7260 **32**
66	116	90	9,8	11,0	72	26	45	38	ST7260 **38**
								40	ST7260 **40**
80	140	108	11,8	13,5	80	30	54	48	ST7260 **48**
								50	ST7260 **50**

ST7160 Führungssäule

für Großwerkzeugbau, mit Nuten

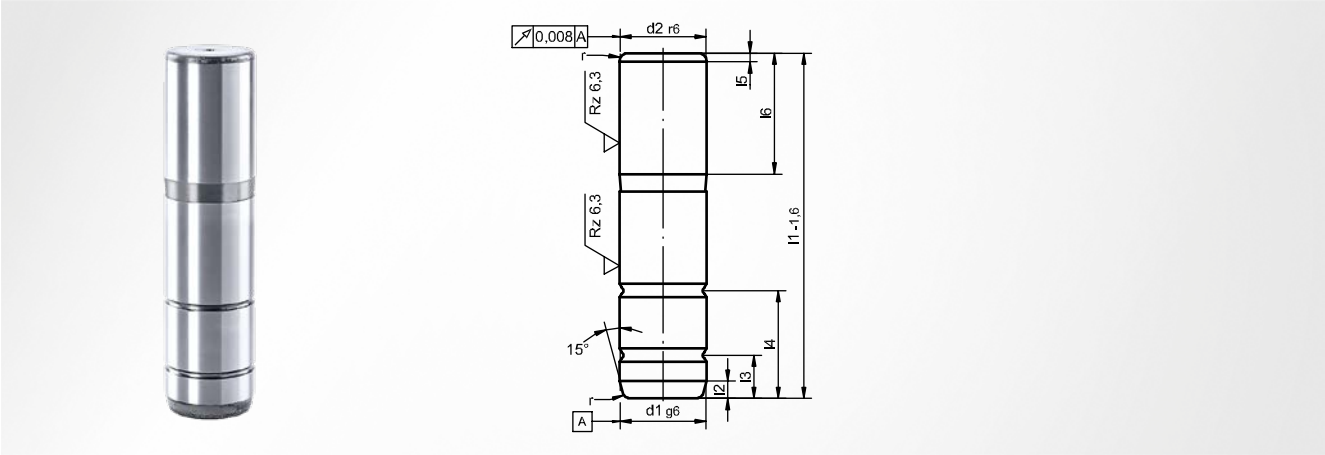

angelehnt an DIN 9833 / ISO 9182

Werkstoff
Stahl 1.1221 (C60E); induktiv gehärtet

Härte
63 ±1 HRC

Einbau in Aufnahmebohrung
ISO H7

Achtung
nur für Gleitführung verwenden

d_1^{g6}	d_2^{r6}	l_2	l_3	l_4	l_5	l_6	r	$l_1^{-1,6}$	Artikelnummer
25	25	8	20	45	4	40	2,0	125	ST7160 **025 x 125**
								140	ST7160 **025 x 140**
								160	ST7160 **025 x 160**
								180	ST7160 **025 x 180**
								200	ST7160 **025 x 200**
								224	ST7160 **025 x 224**
32	32	8	20	50	4	45	2,0	140	ST7160 **032 x 140**
								160	ST7160 **032 x 160**
								180	ST7160 **032 x 180**
								200	ST7160 **032 x 200**
								224	ST7160 **032 x 224**
								250	ST7160 **032 x 250**
40	40	8	20	50	4	56	2,0	160	ST7160 **040 x 160**
								180	ST7160 **040 x 180**
								200	ST7160 **040 x 200**
								224	ST7160 **040 x 224**
								250	ST7160 **040 x 250**
								280	ST7160 **040 x 280**
50	50	10	25	65	4	70	2,5	180	ST7160 **050 x 180**
								200	ST7160 **050 x 200**
								224	ST7160 **050 x 224**

d_1^{g6}	d_2^{r6}	l_2	l_3	l_4	l_5	l_6	r	$l_1^{-1,6}$	Artikelnummer
50	50	10	25	65	4	70	2,5	250	ST7160 **050 x 250**
								280	ST7160 **050 x 280**
								315	ST7160 **050 x 315**
63	63	10	32	72	4	80	2,5	200	ST7160 **063 x 200**
								224	ST7160 **063 x 224**
								250	ST7160 **063 x 250**
								280	ST7160 **063 x 280**
								315	ST7160 **063 x 315**
								355	ST7160 **063 x 355**
80	80	10	32	82	4	100	3,0	224	ST7160 **080 x 224**
								250	ST7160 **080 x 250**
								280	ST7160 **080 x 280**
								315	ST7160 **080 x 315**
								355	ST7160 **080 x 355**
								400	ST7160 **080 x 400**
100	100	10	32	82	4	125	3,0	250	ST7160 **100 x 250**
								280	ST7160 **100 x 280**
								315	ST7160 **100 x 315**
								355	ST7160 **100 x 355**
								400	ST7160 **100 x 400**
								450	ST7160 **100 x 450**

ST7460 Führungsbuchse

für Großwerkzeugbau, Gleitführung Vollbronze, mit Bund

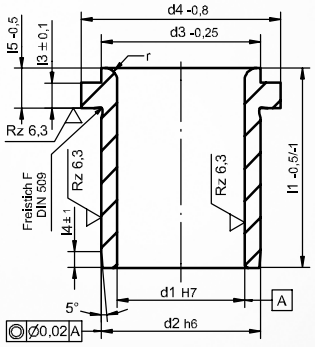

angelehnt an DIN 9834 / ISO 9448

Werkstoff
Bronze CuZn25Al5

Einbauhinweis
Befestigung mit 2 Haltestücken (nicht im Lieferumfang enthalten); einseitige Einführfase oder Zentrieransatz

Einbau in Aufnahmebohrung
ISO H7

optionales Zubehör
ST7377

d_1 H7	d_2 h6	d_3 -0,25	d_4 -0,8	l_1 -0,5 - -1	l_3 ±0,1	l_4 ±1	l_5 0 - -0,5	r	Artikelnummer
25	32	32	40	40	6,3	3,0	10	3	ST7460 **025**
32	40	40	50	50	6,3	4,0	12	3	ST7460 **032**
40	50	50	63	63	6,3	5,0	15	3	ST7460 **040**
50	63	63	71	71	6,3	6,3	17	5	ST7460 **050**
63	80	80	90	80	10,0	8,0	19	6	ST7460 **063**
80	100	100	112	100	10,0	10,0	22	8	ST7460 **080**
100	125	125	140	125	10,0	12,5	21	10	ST7460 **100**

ST7469 Führungsbuchse

für Großwerkzeugbau, Gleitführung bronziert, mit Bund

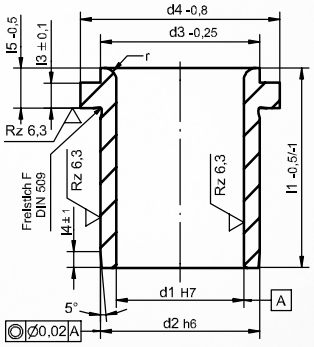

angelehnt an DIN 9834 / ISO 9448

Werkstoff
Stahl 1.7139 (16MnCrS5); einsatzgehärtet

Härte
62 ±1 HRC

Einbauhinweis
Befestigung mit 2 Haltestücken (nicht im Lieferumfang enthalten); einseitige Einführfase oder Zentrieransatz

Einbau in Aufnahmebohrung
ISO H7

optionales Zubehör
ST7377

d_1 H7	d_2 h6	d_3 -0,25	d_4 -0,8	l_1 -0,5 - -1	l_3 ±0,1	l_4 ±1	l_5 0 - -0,5	r	Artikelnummer
25	32	32	40	40	6,3	3,0	10	3	ST7469 **025**
32	40	40	50	50	6,3	4,0	12	3	ST7469 **032**
40	50	50	63	63	6,3	5,0	15	3	ST7469 **040**
50	63	63	71	71	6,3	6,3	17	5	ST7469 **050**
63	80	80	90	80	10,0	8,0	19	6	ST7469 **063**
80	100	100	112	100	10,0	10,0	22	8	ST7469 **080**
100	125	125	140	125	10,0	12,5	21	10	ST7469 **100**

ST9833 Führungssäule

für Großwerkzeugbau

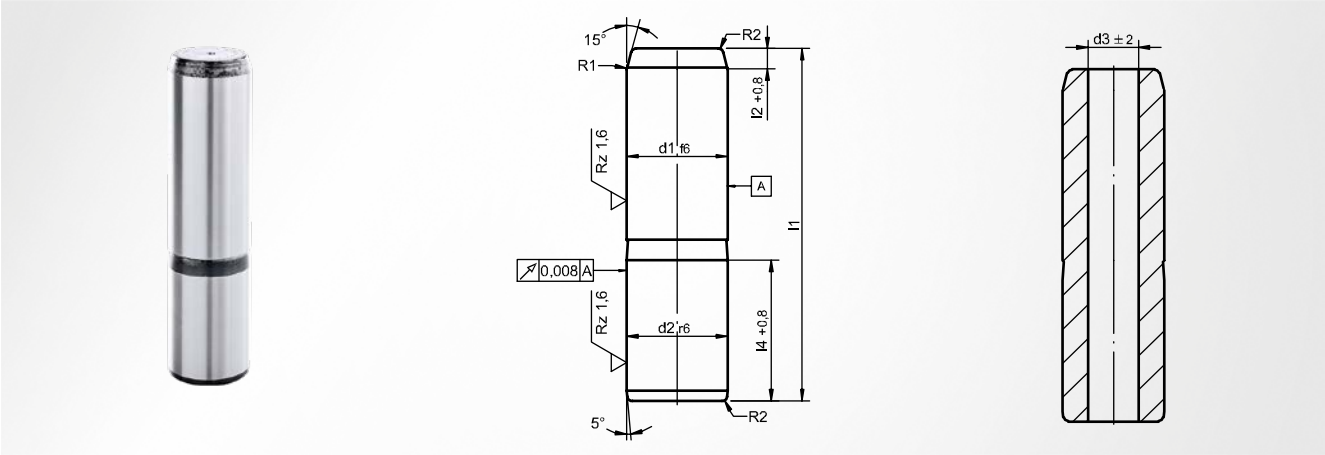

angelehnt an DIN 9833

Werkstoff
Stahl 1.1221 (C60E); induktiv gehärtet

Härte
62 ±2 HRC

Einbauhinweis
einseitige Einführfase oder Zentrieransatz

Einbau in Aufnahmebohrung
ISO H7

Achtung
nur für Gleitführung verwenden

d_1^{f6}	d_2^{r6}	$d_3^{\pm2}$	$l_2^{+0,8}$	$l_4^{+0,8}$	r_1	r_2	l_1	Artikelnummer
25	25		8	40	3	2,0	125	ST9833 **025 x 125**
							140	ST9833 **025 x 140**
							160	ST9833 **025 x 160**
							180	ST9833 **025 x 180**
							200	ST9833 **025 x 200**
							224	ST9833 **025 x 224**
32	32		8	45	3	2,0	140	ST9833 **032 x 140**
							160	ST9833 **032 x 160**
							180	ST9833 **032 x 180**
							200	ST9833 **032 x 200**
							224	ST9833 **032 x 224**
							250	ST9833 **032 x 250**
40	40		8	56	3	2,0	140	ST9833 **040 x 140**
							160	ST9833 **040 x 160**
							180	ST9833 **040 x 180**
							200	ST9833 **040 x 200**
							224	ST9833 **040 x 224**
							250	ST9833 **040 x 250**
							280	ST9833 **040 x 280**
50	50		10	70	5	2,5	160	ST9833 **050 x 160**
							180	ST9833 **050 x 180**
							200	ST9833 **050 x 200**
							224	ST9833 **050 x 224**
							250	ST9833 **050 x 250**
							280	ST9833 **050 x 280**
							315	ST9833 **050 x 315**
							355	ST9833 **050 x 355**
63	63		10	80	6	2,5	180	ST9833 **063 x 180**
							200	ST9833 **063 x 200**
							224	ST9833 **063 x 224**

d_1^{f6}	d_2^{r6}	$d_3^{\pm2}$	$l_2^{+0,8}$	$l_4^{+0,8}$	r_1	r_2	l_1	Artikelnummer
63	63		10	80	6	2,5	250	ST9833 **063 x 250**
							280	ST9833 **063 x 280**
							315	ST9833 **063 x 315**
							355	ST9833 **063 x 355**
							400	ST9833 **063 x 400**
80	80	40	10	100	8	3,0	200	ST9833 **080 x 200**
							224	ST9833 **080 x 224**
							250	ST9833 **080 x 250**
							280	ST9833 **080 x 280**
							315	ST9833 **080 x 315**
							355	ST9833 **080 x 355**
							400	ST9833 **080 x 400**
							450	ST9833 **080 x 450**
100	100	50	10	125	10	3,0	224	ST9833 **100 x 224**
							250	ST9833 **100 x 250**
							280	ST9833 **100 x 280**
							315	ST9833 **100 x 315**
							355	ST9833 **100 x 355**
							400	ST9833 **100 x 400**
							450	ST9833 **100 x 450**
125	125	65	12	140	12	4,0	315	ST9833 **125 x 315**
							355	ST9833 **125 x 355**
							400	ST9833 **125 x 400**
							450	ST9833 **125 x 450**
							500	ST9833 **125 x 500**
160	160	95	12	180	18	4,0	400	ST9833 **160 x 400**
							450	ST9833 **160 x 450**
							500	ST9833 **160 x 500**
							560	ST9833 **160 x 560**

ST9833T Führungssäule

für Großwerkzeugbau, mit Transportloch

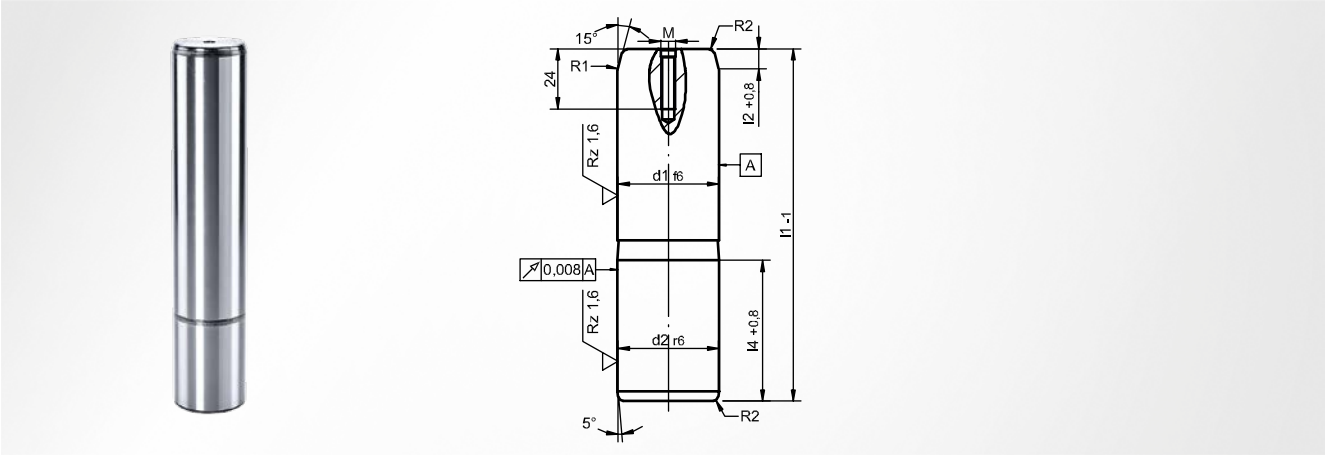

angelehnt an DIN 9833

Werkstoff
Stahl 1.1221 (C60E); induktiv gehärtet

Härte
62 ±2 HRC

Einbauhinweis
einseitige Einführfase oder Zentrieransatz

Einbau in Aufnahmebohrung
ISO H7

Achtung
nur für Gleitführung verwenden

d_1^{f6}	d_2^{r6}	$d_3^{\pm 2}$	$l_2^{+0,8}$	$l_4^{+0,8}$	M	r_1	r_2	l_1^{-1}	Artikelnummer
80	80	40	10	100	M12 x 24	8	3,0	224	ST9833 **080 x 224T**
								250	ST9833 **080 x 250T**
								280	ST9833 **080 x 280T**
								315	ST9833 **080 x 315T**
								355	ST9833 **080 x 355T**
								400	ST9833 **080 x 400T**
								450	ST9833 **080 x 450T**
100	100	50	10	125	M12 x 24	10	3,0	280	ST9833 **100 x 280T**
								315	ST9833 **100 x 315T**
								355	ST9833 **100 x 355T**
								400	ST9833 **100 x 400T**
								450	ST9833 **100 x 450T**

ST9825 Führungssäule

für Großwerkzeugbau, mit Bund

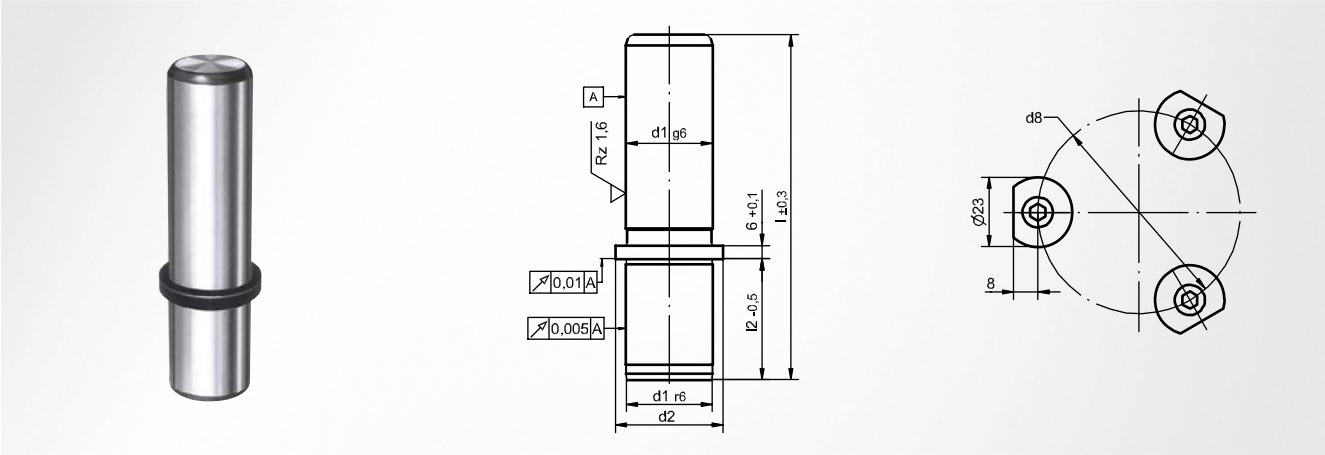

Werkstoff
Stahl 1.1221 (C60E); induktiv gehärtet

Härte
63 ±1 HRC

Einbauhinweis
Befestigung mit 3 Haltestücken; einseitige Einführfase oder Zentrieransatz

Hinweis
Säulen ab Durchmesser 80 mit Gewinde M12 x 18

Einbau in Aufnahmebohrung
ISO H7

Lieferumfang
ST7367

Achtung
nur für Gleitführung verwenden

d_1^{g6}	d_2	d_8	$l_2^{-0,5}$	l ±0,3	Artikelnummer
25	32	49	40	125	ST9825 **025 x 125**
				140	ST9825 **025 x 140**
				160	ST9825 **025 x 160**
				180	ST9825 **025 x 180**
				200	ST9825 **025 x 200**
				224	ST9825 **025 x 224**
32	40	57	45	140	ST9825 **032 x 140**
				160	ST9825 **032 x 160**
				180	ST9825 **032 x 180**
				200	ST9825 **032 x 200**
				224	ST9825 **032 x 224**
				250	ST9825 **032 x 250**
40	50	67	56	160	ST9825 **040 x 160**
				180	ST9825 **040 x 180**
				200	ST9825 **040 x 200**
				224	ST9825 **040 x 224**
				250	ST9825 **040 x 250**
				280	ST9825 **040 x 280**
50	63	80	70	180	ST9825 **050 x 180**
				200	ST9825 **050 x 200**

d_1^{g6}	d_2	d_8	$l_2^{-0,5}$	l ±0,3	Artikelnummer
50	63	80	70	224	ST9825 **050 x 224**
				250	ST9825 **050 x 250**
				280	ST9825 **050 x 280**
				315	ST9825 **050 x 315**
63	80	97	80	200	ST9825 **063 x 200**
				224	ST9825 **063 x 224**
				250	ST9825 **063 x 250**
				280	ST9825 **063 x 280**
				315	ST9825 **063 x 315**
				355	ST9825 **063 x 355**
80	100	117	100	224	ST9825 **080 x 224**
				250	ST9825 **080 x 250**
				280	ST9825 **080 x 280**
				315	ST9825 **080 x 315**
				355	ST9825 **080 x 355**
				400	ST9825 **080 x 400**
100	125	142	125	280	ST9825 **100 x 280**
				315	ST9825 **100 x 315**
				355	ST9825 **100 x 355**
				400	ST9825 **100 x 400**

ST9827 Führungssäule

mit Bund

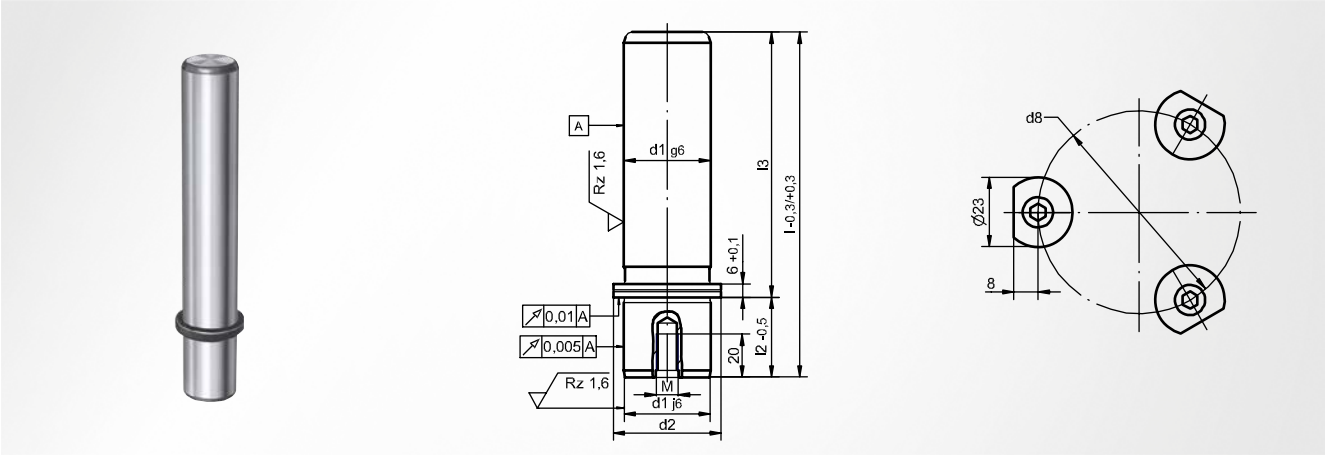

Werkstoff
Stahl 1.1221 (C60E); induktiv gehärtet

Härte
63 ±1 HRC

Einbauhinweis
Befestigung mit 3 Haltestücken; einseitige Einführfase oder Zentrieransatz

Einbau in Aufnahmebohrung
ISO H6

Lieferumfang
ST7367

optionales Zubehör
ST7387

Achtung
nur für Gleitführung verwenden

d_1^{g6}	d_2	d_8	$l_2^{-0,5}$	M	l ±0,3	l_3	Artikelnummer
15	21	38	20	M8	115	95	ST9827 **15 x 115**
					125	105	ST9827 **15 x 125**
					140	120	ST9827 **15 x 140**
					160	140	ST9827 **15 x 160**
					180	160	ST9827 **15 x 180**
					200	180	ST9827 **15 x 200**
					224	204	ST9827 **15 x 224**
16	21	38	20	M8	115	95	ST9827 **16 x 115**
					125	105	ST9827 **16 x 125**
					140	120	ST9827 **16 x 140**
					160	140	ST9827 **16 x 160**
					180	160	ST9827 **16 x 180**
					200	180	ST9827 **16 x 200**
					224	204	ST9827 **16 x 224**
19	25	42	23	M8	115	92	ST9827 **19 x 115**
					125	102	ST9827 **19 x 125**
					140	117	ST9827 **19 x 140**
					160	137	ST9827 **19 x 160**
					180	157	ST9827 **19 x 180**
					200	177	ST9827 **19 x 200**
					224	201	ST9827 **19 x 224**
					250	227	ST9827 **19 x 250**
20	25	42	23	M8	115	92	ST9827 **20 x 115**
					125	102	ST9827 **20 x 125**
					140	117	ST9827 **20 x 140**
					160	137	ST9827 **20 x 160**
					180	157	ST9827 **20 x 180**
					200	177	ST9827 **20 x 200**
					224	201	ST9827 **20 x 224**
					250	227	ST9827 **20 x 250**
24	32	49	27	M8	125	98	ST9827 **24 x 125**

d_1^{g6}	d_2	d_8	$l_2^{-0,5}$	M	l ±0,3	l_3	Artikelnummer
24	32	49	27	M8	140	113	ST9827 **24 x 140**
					160	133	ST9827 **24 x 160**
					180	153	ST9827 **24 x 180**
					200	173	ST9827 **24 x 200**
					224	197	ST9827 **24 x 224**
					250	223	ST9827 **24 x 250**
					280	253	ST9827 **24 x 280**
					315	288	ST9827 **24 x 315**
25	32	49	27	M8	125	98	ST9827 **25 x 125**
					140	113	ST9827 **25 x 140**
					160	133	ST9827 **25 x 160**
					180	153	ST9827 **25 x 180**
					200	173	ST9827 **25 x 200**
					224	197	ST9827 **25 x 224**
					250	223	ST9827 **25 x 250**
					280	253	ST9827 **25 x 280**
					315	288	ST9827 **25 x 315**
30	40	57	37	M8	140	103	ST9827 **30 x 140**
					160	123	ST9827 **30 x 160**
					180	143	ST9827 **30 x 180**
					200	163	ST9827 **30 x 200**
					224	187	ST9827 **30 x 224**
					250	213	ST9827 **30 x 250**
					280	243	ST9827 **30 x 280**
					315	278	ST9827 **30 x 315**
					355	318	ST9827 **30 x 355**
32	40	57	37	M8	140	103	ST9827 **32 x 140**
					160	123	ST9827 **32 x 160**
					180	143	ST9827 **32 x 180**
					200	163	ST9827 **32 x 200**
					224	187	ST9827 **32 x 224**

ST9827 Führungssäule

mit Bund

d_1^{g6}	d_2	d_8	$l_2^{-0,5}$	M	l ±0,3	l_3	Artikelnummer
32	40	57	37	M8	250	213	ST9827 **32 x 250**
					280	243	ST9827 **32 x 280**
					315	278	ST9827 **32 x 315**
					355	318	ST9827 **32 x 355**
38	50	67	37	M10	160	123	ST9827 **38 x 160**
					180	143	ST9827 **38 x 180**
					200	163	ST9827 **38 x 200**
					224	187	ST9827 **38 x 224**
					250	213	ST9827 **38 x 250**
					280	243	ST9827 **38 x 280**
					315	278	ST9827 **38 x 315**
					355	318	ST9827 **38 x 355**
					400	363	ST9827 **38 x 400**
40	50	67	37	M10	160	123	ST9827 **40 x 160**
					180	143	ST9827 **40 x 180**
					200	163	ST9827 **40 x 200**
					224	187	ST9827 **40 x 224**
					250	213	ST9827 **40 x 250**
					280	243	ST9827 **40 x 280**
					315	278	ST9827 **40 x 315**
					355	318	ST9827 **40 x 355**
					400	363	ST9827 **40 x 400**
48	63	80	47	M10	180	133	ST9827 **48 x 180**
					200	153	ST9827 **48 x 200**
					224	177	ST9827 **48 x 224**
					250	203	ST9827 **48 x 250**
					280	233	ST9827 **48 x 280**
					315	268	ST9827 **48 x 315**
					355	308	ST9827 **48 x 355**
					400	353	ST9827 **48 x 400**
					450	403	ST9827 **48 x 450**

d_1^{g6}	d_2	d_8	$l_2^{-0,5}$	M	l ±0,3	l_3	Artikelnummer
50	63	80	47	M10	180	133	ST9827 **50 x 180**
					200	153	ST9827 **50 x 200**
					224	177	ST9827 **50 x 224**
					250	203	ST9827 **50 x 250**
					280	233	ST9827 **50 x 280**
					315	268	ST9827 **50 x 315**
					355	308	ST9827 **50 x 355**
					400	353	ST9827 **50 x 400**
					450	403	ST9827 **50 x 450**
60	80	97	47	M12	224	177	ST9827 **60 x 224**
					250	203	ST9827 **60 x 250**
					280	233	ST9827 **60 x 280**
					315	268	ST9827 **60 x 315**
					355	308	ST9827 **60 x 355**
					400	353	ST9827 **60 x 400**
					450	403	ST9827 **60 x 450**
63	80	97	47	M12	224	177	ST9827 **63 x 224**
					250	203	ST9827 **63 x 250**
					280	233	ST9827 **63 x 280**
					315	268	ST9827 **63 x 315**
					355	308	ST9827 **63 x 355**
					400	353	ST9827 **63 x 400**
					450	403	ST9827 **63 x 450**
80	95	112	60	M12	280	220	ST9827 **80 x 280**
					315	255	ST9827 **80 x 315**
					355	295	ST9827 **80 x 355**
					400	340	ST9827 **80 x 400**
					450	390	ST9827 **80 x 450**
					500	440	ST9827 **80 x 500**
					560	500	ST9827 **80 x 560**

ST9831 Führungsbuchse

glatt, Gleitführung mit Festschmierstoff

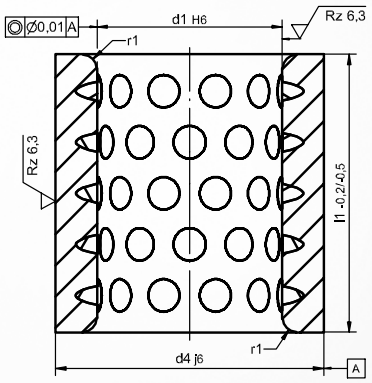

Werkstoff
Bronze CuZn25Al5; mit Festschmierstoffeinsatz

Einbau in Aufnahmebohrung
ISO G6

Einbauhinweis
mit Kleber sichern; nicht einpressen; einseitige Einführfase oder Zentrieransatz

optionales Zubehör
SZ9742

d_1^{H6}	d_4^{j6}	r_1	$l_1^{-0,2 - -0,5}$	Artikelnummer
25	40	3	23	ST9831 **25 x 023**
			30	ST9831 **25 x 030**
			37	ST9831 **25 x 037**
			47	ST9831 **25 x 047**
			60	ST9831 **25 x 060**
			77	ST9831 **25 x 077**
32	48	3	30	ST9831 **32 x 030**
			37	ST9831 **32 x 037**
			47	ST9831 **32 x 047**
			60	ST9831 **32 x 060**
			77	ST9831 **32 x 077**
			95	ST9831 **32 x 095**
40	58	3	30	ST9831 **40 x 030**
			37	ST9831 **40 x 037**
			47	ST9831 **40 x 047**
			60	ST9831 **40 x 060**

d_1^{H6}	d_4^{j6}	r_1	$l_1^{-0,2 - -0,5}$	Artikelnummer
40	58	3	77	ST9831 **40 x 077**
			95	ST9831 **40 x 095**
			120	ST9831 **40 x 120**
50	70	5	37	ST9831 **50 x 037**
			47	ST9831 **50 x 047**
			60	ST9831 **50 x 060**
			77	ST9831 **50 x 077**
			95	ST9831 **50 x 095**
			120	ST9831 **50 x 120**
63	85	6	60	ST9831 **63 x 060**
			77	ST9831 **63 x 077**
			95	ST9831 **63 x 095**
			120	ST9831 **63 x 120**
80	105	8	120	ST9831 **80 x 120**
			135	ST9831 **80 x 135**

ST9834 Führungsbuchse

Gleitführung mit Festschmierstoff, mit Bund

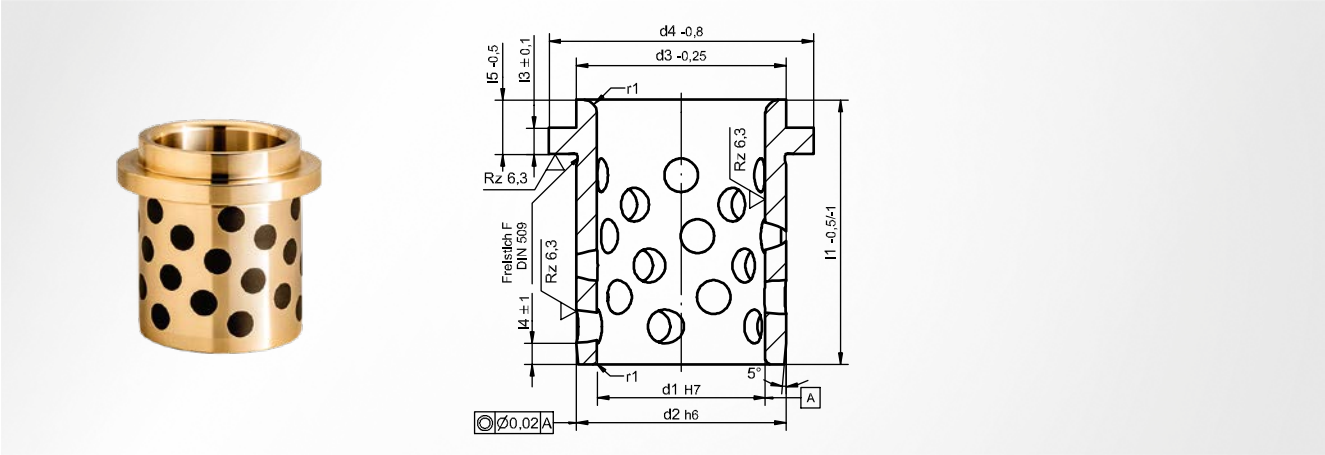

angelehnt an DIN 9834

Werkstoff
Bronze CuZn25Al5; mit Festschmierstoffeinsatz

Einbauhinweis
Befestigung mit 2 Haltestücken (nicht im Lieferumfang enthalten); einseitige Einführfase oder Zentrieransatz

Einbau in Aufnahmebohrung
ISO H7

optionales Zubehör
ST7377

d_1^{H7}	d_2^{h6}	$d_3^{0-0,25}$	$d_4^{0-0,8}$	$l_1^{-0,5 - -1}$	$l_3^{\pm 0,1}$	$l_4^{\pm 1}$	$l_5^{0 - -0,5}$	r_1	Artikelnummer
25	32	32	40	40	6,3	3,0	10	3	ST9834 **025**
32	40	40	50	50	6,3	4,0	12	3	ST9834 **032**
40	50	50	63	63	6,3	5,0	15	3	ST9834 **040**
50	63	63	71	71	6,3	6,3	17	5	ST9834 **050**
63	80	80	90	80	10,0	8,0	19	6	ST9834 **063**
80	100	100	112	100	10,0	10,0	22	8	ST9834 **080**
100	125	125	140	125	10,0	12,5	21	10	ST9834 **100**
125	160	160	180	160	10,0	16,0	30	12	ST9834 **125**
160	200	200	220	200	10,0	16,0	32	18	ST9834 **160**

ST7571 Führungsplatte

mit Festschmierstoff, Vollbronze

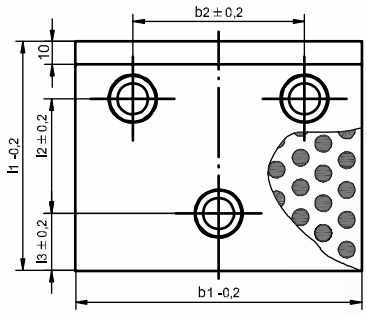

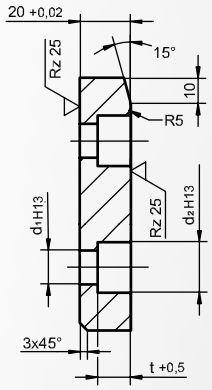

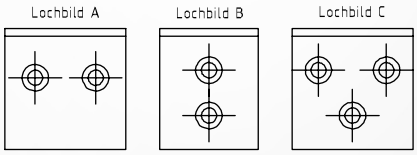

angelehnt an VDI 3357

Werkstoff
Bronze WF 750 1A

Einbauhinweis
Befestigung mit Innensechskantschrauben DIN EN ISO 4762

optionales Zubehör
SZ8510

$b_1^{-0,2}$	$b_2^{\pm 0,2}$	$l_1^{-0,2}$	$l_2^{\pm 0,2}$	$l_3^{\pm 0,2}$	Lochbild	Schraube	d_1^{H13}	d_2^{H13}	$t^{+0,5}$	Artikelnummer
50		80	30	25	B	M8 x 25	9,0	16,4	5	ST7571 **050 x 080**
		100	50	25	B	M12 x 25	13,5	20,0	13	ST7571 **050 x 100**
		125	75	25	B	M12 x 25	13,5	20,0	13	ST7571 **050 x 125**
		160	110	25	B	M12 x 25	13,5	20,0	13	ST7571 **050 x 160**
		200	150	25	B	M12 x 25	13,5	20,0	13	ST7571 **050 x 200**
80	30	50		25	A	M8 x 25	9,0	16,4	5	ST7571 **080 x 050**
		80	30	25	B	M12 x 25	13,5	20,0	13	ST7571 **080 x 080**
		100	50	25	B	M12 x 25	13,5	20,0	13	ST7571 **080 x 100**
		125	75	25	B	M12 x 25	13,5	20,0	13	ST7571 **080 x 125**
		160	110	25	B	M12 x 25	13,5	20,0	13	ST7571 **080 x 160**
		200	150	25	B	M12 x 25	13,5	20,0	13	ST7571 **080 x 200**
100	50	50		25	A	M12 x 25	13,5	20,0	13	ST7571 **100 x 050**
		80		40	A	M12 x 25	13,5	20,0	13	ST7571 **100 x 080**
		100	50	25	B	M12 x 25	13,5	20,0	13	ST7571 **100 x 100**
		125	75	25	B	M12 x 25	13,5	20,0	13	ST7571 **100 x 125**
		160	110	25	B	M12 x 25	13,5	20,0	13	ST7571 **100 x 160**
		200	150	25	B	M12 x 25	13,5	20,0	13	ST7571 **100 x 200**
125	75	50		25	A	M12 x 25	13,5	20,0	13	ST7571 **125 x 050**
	75	80		40	A	M12 x 25	13,5	20,0	13	ST7571 **125 x 080**

ST7571 Führungsplatte

mit Festschmierstoff, Vollbronze

$b_1^{-0,2}$	$b_2^{\pm 0,2}$	$l_1^{-0,2}$	$l_2^{\pm 0,2}$	$l_3^{\pm 0,2}$	Lochbild	Schraube	d_1^{H13}	d_2^{H13}	$t^{+0,5}$	Artikelnummer
125	75	100	50	25	C	M12 x 25	13,5	20,0	13	ST7571 **125 x 100**
	75	125	75	25	C	M12 x 25	13,5	20,0	13	ST7571 **125 x 125**
	75	160	110	25	C	M12 x 25	13,5	20,0	13	ST7571 **125 x 160**
	75	200	150	25	C	M12 x 25	13,5	20,0	13	ST7571 **125 x 200**
160	110	50		25	A	M12 x 25	13,5	20,0	13	ST7571 **160 x 050**
	110	80		40	A	M12 x 25	13,5	20,0	13	ST7571 **160 x 080**
	110	100	50	25	C	M12 x 25	13,5	20,0	13	ST7571 **160 x 100**
	110	125	75	25	C	M12 x 25	13,5	20,0	13	ST7571 **160 x 125**
	110	160	110	25	C	M12 x 25	13,5	20,0	13	ST7571 **160 x 160**
	110	200	150	25	C	M12 x 25	13,5	20,0	13	ST7571 **160 x 200**

ST7111 Führungssäule

glatt, mit Kopf

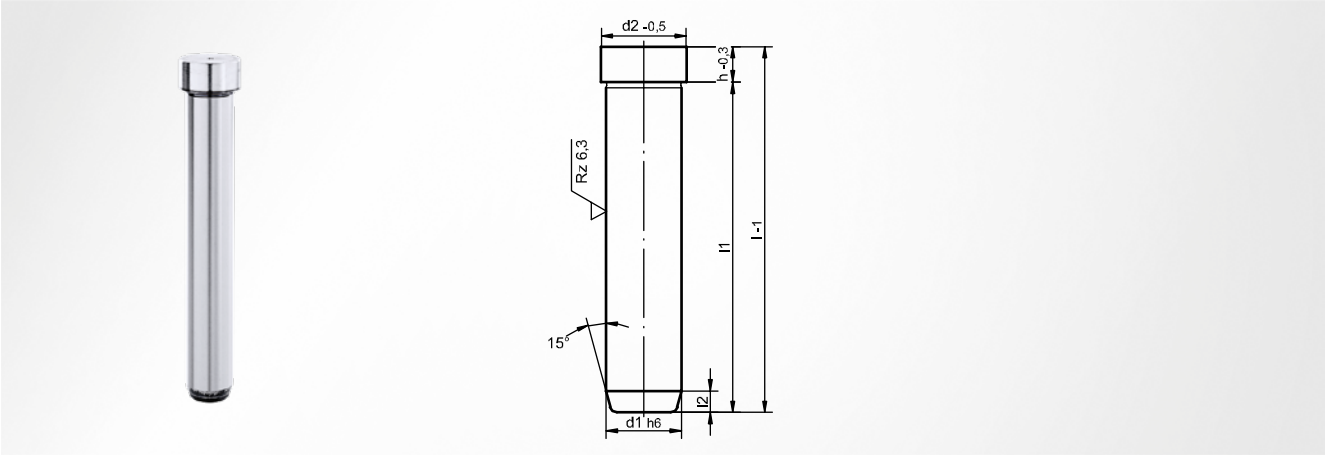

angelehnt an ISO 9182

Werkstoff
Stahl 1.1221 (C60E); induktiv gehärtet

Härte
63 ±1 HRC

Einbau in Aufnahmebohrung
ISO N7; ISO H7

Achtung
nur für Gleitführung verwenden

d_1^{h6}	$d_2^{-0,5}$	$h^{-0,3}$	l_2	l^{-1}	l_1	Artikelnummer
10	14	6	5	66	60	ST7111 **10 x 060**
				86	80	ST7111 **10 x 080**
				106	100	ST7111 **10 x 100**
				131	125	ST7111 **10 x 125**
12	16	6	5	66	60	ST7111 **12 x 060**
				86	80	ST7111 **12 x 080**
				106	100	ST7111 **12 x 100**
				131	125	ST7111 **12 x 125**
				166	160	ST7111 **12 x 160**
15	20	8	7	88	80	ST7111 **15 x 080**
				108	100	ST7111 **15 x 100**
				133	125	ST7111 **15 x 125**
				168	160	ST7111 **15 x 160**
				208	200	ST7111 **15 x 200**
16	20	8	8	88	80	ST7111 **16 x 080**
				108	100	ST7111 **16 x 100**
				133	125	ST7111 **16 x 125**
				168	160	ST7111 **16 x 160**
				208	200	ST7111 **16 x 200**
19	24	8	8	88	80	ST7111 **19 x 080**
				108	100	ST7111 **19 x 100**
				133	125	ST7111 **19 x 125**
				168	160	ST7111 **19 x 160**
				188	180	ST7111 **19 x 180**
				228	220	ST7111 **19 x 220**

d_1^{h6}	$d_2^{-0,5}$	$h^{-0,3}$	l_2	l^{-1}	l_1	Artikelnummer
20	24	8	8	88	80	ST7111 **20 x 080**
				108	100	ST7111 **20 x 100**
				133	125	ST7111 **20 x 125**
				168	160	ST7111 **20 x 160**
				188	180	ST7111 **20 x 180**
				228	220	ST7111 **20 x 220**
24	30	15	8	115	100	ST7111 **24 x 100**
				140	125	ST7111 **24 x 125**
				175	160	ST7111 **24 x 160**
				215	200	ST7111 **24 x 200**
				255	240	ST7111 **24 x 240**
25	30	15	8	115	100	ST7111 **25 x 100**
				140	125	ST7111 **25 x 125**
				175	160	ST7111 **25 x 160**
				215	200	ST7111 **25 x 200**
				255	240	ST7111 **25 x 240**
30	36	15	9	155	140	ST7111 **30 x 140**
				195	180	ST7111 **30 x 180**
				235	220	ST7111 **30 x 220**
				275	260	ST7111 **30 x 260**
32	36	15	9	155	140	ST7111 **32 x 140**
				195	180	ST7111 **32 x 180**
				235	220	ST7111 **32 x 220**
				275	260	ST7111 **32 x 260**

ST7112 Führungssäule

mit Kopf, Schmierrillen

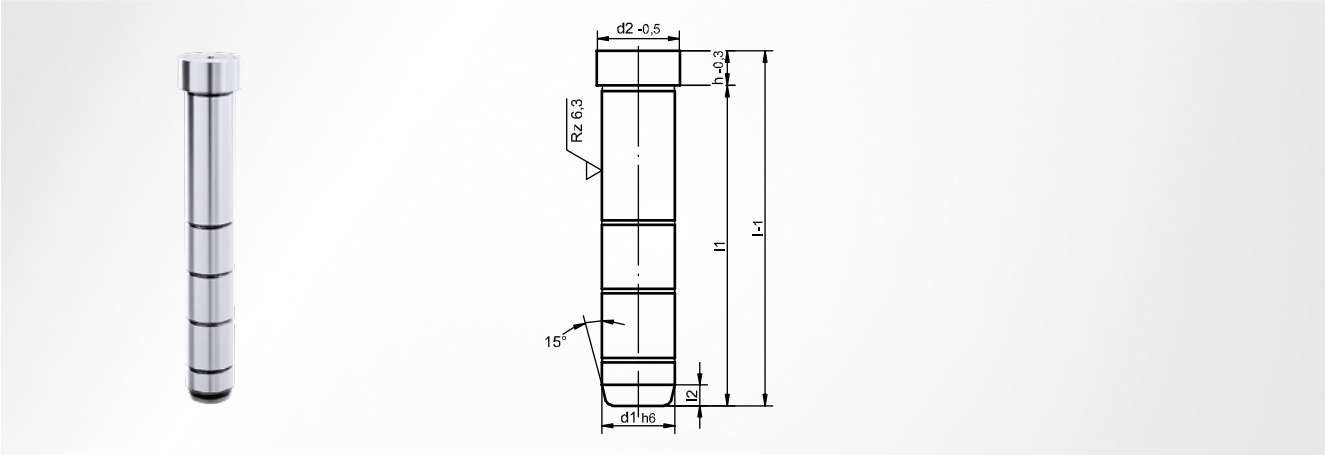

angelehnt an ISO 9182

Werkstoff
Stahl 1.1221 (C60E); induktiv gehärtet

Härte
63 ±1 HRC

Einbau in Aufnahmebohrung
ISO N7; ISO H7

Achtung
nur für Gleitführung verwenden

d_1^{h6}	$d_2^{-0,5}$	$h^{-0,3}$	l_2	l^{-1}	l_1	Artikelnummer
10	14	6	5	66	60	ST7112 **10 x 060**
				86	80	ST7112 **10 x 080**
				106	100	ST7112 **10 x 100**
				131	125	ST7112 **10 x 125**
12	16	6	5	66	60	ST7112 **12 x 060**
				86	80	ST7112 **12 x 080**
				106	100	ST7112 **12 x 100**
				131	125	ST7112 **12 x 125**
				166	160	ST7112 **12 x 160**
15	20	8	7	88	80	ST7112 **15 x 080**
				108	100	ST7112 **15 x 100**
				133	125	ST7112 **15 x 125**
				168	160	ST7112 **15 x 160**
				208	200	ST7112 **15 x 200**
16	20	8	8	88	80	ST7112 **16 x 080**
				108	100	ST7112 **16 x 100**
				133	125	ST7112 **16 x 125**
				168	160	ST7112 **16 x 160**
				208	200	ST7112 **16 x 200**
19	24	8	8	88	80	ST7112 **19 x 080**
				108	100	ST7112 **19 x 100**
				133	125	ST7112 **19 x 125**
				168	160	ST7112 **19 x 160**
				188	180	ST7112 **19 x 180**
				228	220	ST7112 **19 x 220**

d_1^{h6}	$d_2^{-0,5}$	$h^{-0,3}$	l_2	l^{-1}	l_1	Artikelnummer
20	24	8	8	88	80	ST7112 **20 x 080**
				108	100	ST7112 **20 x 100**
				133	125	ST7112 **20 x 125**
				168	160	ST7112 **20 x 160**
				188	180	ST7112 **20 x 180**
				228	220	ST7112 **20 x 220**
24	30	15	8	115	100	ST7112 **24 x 100**
				140	125	ST7112 **24 x 125**
				175	160	ST7112 **24 x 160**
				215	200	ST7112 **24 x 200**
				255	240	ST7112 **24 x 240**
25	30	15	8	115	100	ST7112 **25 x 100**
				140	125	ST7112 **25 x 125**
				175	160	ST7112 **25 x 160**
				215	200	ST7112 **25 x 200**
				255	240	ST7112 **25 x 240**
30	36	15	9	155	140	ST7112 **30 x 140**
				195	180	ST7112 **30 x 180**
				235	220	ST7112 **30 x 220**
				275	260	ST7112 **30 x 260**
32	36	15	9	155	140	ST7112 **32 x 140**
				195	180	ST7112 **32 x 180**
				235	220	ST7112 **32 x 220**
				275	260	ST7112 **32 x 260**

ST7361 Führungsbuchse

glatt, Vollbronze

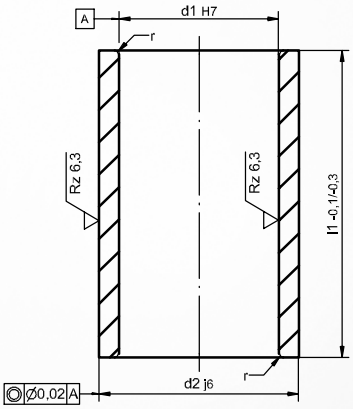

Werkstoff
Bronze CuZn25Al5

Einbau in Aufnahmebohrung
ISO G6

Einbauhinweis
mit Kleber sichern; nicht einpressen; einseitige Einführfase oder Zentrieransatz

optionales Zubehör
SZ9742

d_1^{H7}	d_2^{j6}	r	$l_1^{-0,1-0,3}$	Artikelnummer
8	12	0,50	10	ST7361 **08 x 010**
			15	ST7361 **08 x 015**
			20	ST7361 **08 x 020**
10	16	0,50	10	ST7361 **10 x 010**
			15	ST7361 **10 x 015**
			23	ST7361 **10 x 023**
			30	ST7361 **10 x 030**
			37	ST7361 **10 x 037**
12	18	0,50	10	ST7361 **12 x 010**
			15	ST7361 **12 x 015**
			23	ST7361 **12 x 023**
			30	ST7361 **12 x 030**
			37	ST7361 **12 x 037**
15	21	0,75	15	ST7361 **15 x 015**
			23	ST7361 **15 x 023**
			30	ST7361 **15 x 030**
			37	ST7361 **15 x 037**
			47	ST7361 **15 x 047**
16	22	0,75	15	ST7361 **16 x 015**
			23	ST7361 **16 x 023**
			30	ST7361 **16 x 030**
			37	ST7361 **16 x 037**
			47	ST7361 **16 x 047**
19	26	0,75	23	ST7361 **19 x 023**
			30	ST7361 **19 x 030**
			37	ST7361 **19 x 037**
			47	ST7361 **19 x 047**
			60	ST7361 **19 x 060**
20	28	0,75	23	ST7361 **20 x 023**
			30	ST7361 **20 x 030**
			37	ST7361 **20 x 037**
			47	ST7361 **20 x 047**

d_1^{H7}	d_2^{j6}	r	$l_1^{-0,1-0,3}$	Artikelnummer
20	28	0,75	60	ST7361 **20 x 060**
24	32	0,75	23	ST7361 **24 x 023**
			30	ST7361 **24 x 030**
			37	ST7361 **24 x 037**
			47	ST7361 **24 x 047**
			60	ST7361 **24 x 060**
25	33	0,75	23	ST7361 **25 x 023**
			30	ST7361 **25 x 030**
			37	ST7361 **25 x 037**
			47	ST7361 **25 x 047**
			60	ST7361 **25 x 060**
30	38	1,00	23	ST7361 **30 x 023**
			30	ST7361 **30 x 030**
			37	ST7361 **30 x 037**
			47	ST7361 **30 x 047**
			60	ST7361 **30 x 060**
32	40	1,00	23	ST7361 **32 x 023**
			30	ST7361 **32 x 030**
			37	ST7361 **32 x 037**
			47	ST7361 **32 x 047**
			60	ST7361 **32 x 060**
38	48	1,00	30	ST7361 **38 x 030**
			37	ST7361 **38 x 037**
			47	ST7361 **38 x 047**
			60	ST7361 **38 x 060**
			77	ST7361 **38 x 077**
40	50	1,00	30	ST7361 **40 x 030**
			37	ST7361 **40 x 037**
			47	ST7361 **40 x 047**
			60	ST7361 **40 x 060**
			77	ST7361 **40 x 077**

ST7360 Führungsbuchse

mit Bund, Vollbronze

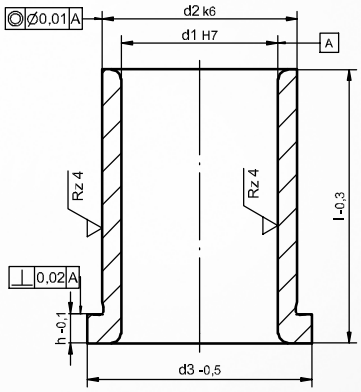

angelehnt an DIN 16716 / ISO 8018

Werkstoff
Bronze CuZn25Al5

Einbauhinweis
einseitige Einführfase oder Zentrieransatz

Einbau in Aufnahmebohrung
ISO H7

d_1^{H7}	d_2^{k6}	$d_3^{-0,5}$	$h^{-0,1}$	$l^{-0,3}$	Artikelnummer
10	16	20	3,5	12	ST7360 **16.10 x 012**
				17	ST7360 **16.10 x 017**
				22	ST7360 **16.10 x 022**
				27	ST7360 **16.10 x 027**
				36	ST7360 **16.10 x 036**
12	16	20	3,5	12	ST7360 **16.12 x 012**
				17	ST7360 **16.12 x 017**
				22	ST7360 **16.12 x 022**
				27	ST7360 **16.12 x 027**
				36	ST7360 **16.12 x 036**
15	20	25	6,0	17	ST7360 **20.15 x 017**
				22	ST7360 **20.15 x 022**
				27	ST7360 **20.15 x 027**
				36	ST7360 **20.15 x 036**
				46	ST7360 **20.15 x 046**
16	20	25	6,0	17	ST7360 **20.16 x 017**
				22	ST7360 **20.16 x 022**
				27	ST7360 **20.16 x 027**
				36	ST7360 **20.16 x 036**
				46	ST7360 **20.16 x 046**
19	26	31	6,0	22	ST7360 **26.19 x 022**

d_1^{H7}	d_2^{k6}	$d_3^{-0,5}$	$h^{-0,1}$	$l^{-0,3}$	Artikelnummer
19	26	31	6,0	27	ST7360 **26.19 x 027**
				36	ST7360 **26.19 x 036**
				46	ST7360 **26.19 x 046**
20	26	31	6,0	22	ST7360 **26.20 x 022**
				27	ST7360 **26.20 x 027**
				36	ST7360 **26.20 x 036**
				46	ST7360 **26.20 x 046**
24	30	35	6,0	27	ST7360 **30.24 x 027**
				36	ST7360 **30.24 x 036**
				46	ST7360 **30.24 x 046**
				56	ST7360 **30.24 x 056**
25	30	35	6,0	27	ST7360 **30.25 x 027**
				36	ST7360 **30.25 x 036**
				46	ST7360 **30.25 x 046**
				56	ST7360 **30.25 x 056**
30	40	46	6,0	36	ST7360 **40.30 x 036**
				46	ST7360 **40.30 x 046**
				56	ST7360 **40.30 x 056**
32	40	46	6,0	36	ST7360 **40.32 x 036**
				46	ST7360 **40.32 x 046**
				56	ST7360 **40.32 x 056**

ST7366 Führungsbuchse

mit Bund

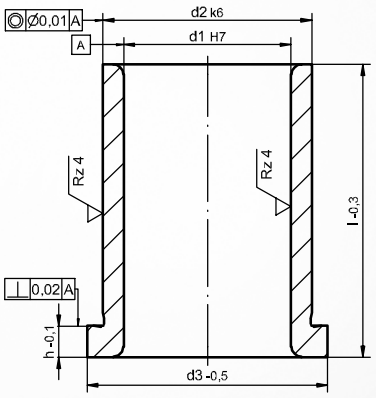

angelehnt an DIN 16716 / ISO 8018

Werkstoff
Stahl 1.7139 (16MnCrS5); einsatzgehärtet

Härte
62 ±1 HRC

Einbauhinweis
einseitige Einführfase oder Zentrieransatz

Einbau in Aufnahmebohrung
ISO H7

d_1^{H7}	d_2^{k6}	$d_3^{-0,5}$	$h^{-0,1}$	$l^{-0,3}$	Artikelnummer
10	16	20	3,5	12	ST7366 **16.10 x 012**
				17	ST7366 **16.10 x 017**
				22	ST7366 **16.10 x 022**
				27	ST7366 **16.10 x 027**
				36	ST7366 **16.10 x 036**
12	16	20	3,5	12	ST7366 **16.12 x 012**
				17	ST7366 **16.12 x 017**
				22	ST7366 **16.12 x 022**
				27	ST7366 **16.12 x 027**
				36	ST7366 **16.12 x 036**
15	20	25	6,0	17	ST7366 **20.15 x 017**
				22	ST7366 **20.15 x 022**
				27	ST7366 **20.15 x 027**
				36	ST7366 **20.15 x 036**
				46	ST7366 **20.15 x 046**
16	20	25	6,0	17	ST7366 **20.16 x 017**
				22	ST7366 **20.16 x 022**
				27	ST7366 **20.16 x 027**
				36	ST7366 **20.16 x 036**
				46	ST7366 **20.16 x 046**
19	26	31	6,0	22	ST7366 **26.19 x 022**

d_1^{H7}	d_2^{k6}	$d_3^{-0,5}$	$h^{-0,1}$	$l^{-0,3}$	Artikelnummer
19	26	31	6,0	27	ST7366 **26.19 x 027**
				36	ST7366 **26.19 x 036**
				46	ST7366 **26.19 x 046**
20	26	31	6,0	22	ST7366 **26.20 x 022**
				27	ST7366 **26.20 x 027**
				36	ST7366 **26.20 x 036**
				46	ST7366 **26.20 x 046**
24	30	35	6,0	27	ST7366 **30.24 x 027**
				36	ST7366 **30.24 x 036**
				46	ST7366 **30.24 x 046**
				56	ST7366 **30.24 x 056**
25	30	35	6,0	27	ST7366 **30.25 x 027**
				36	ST7366 **30.25 x 036**
				46	ST7366 **30.25 x 046**
				56	ST7366 **30.25 x 056**
30	40	46	6,0	36	ST7366 **40.30 x 036**
				46	ST7366 **40.30 x 046**
				56	ST7366 **40.30 x 056**
32	40	46	6,0	36	ST7366 **40.32 x 036**
				46	ST7366 **40.32 x 046**
				56	ST7366 **40.32 x 056**

ST7367 Haltestück

rund

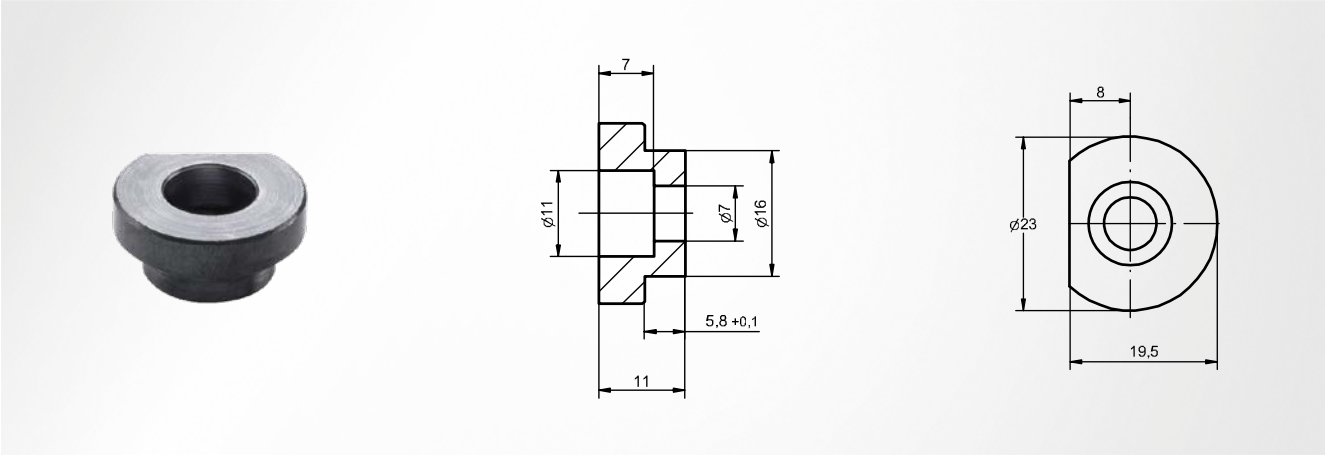

Werkstoff
Stahl 1.0715 (9SMn28K)

Artikelnummer
ST7367

ST7377 Haltestück

rechteckig

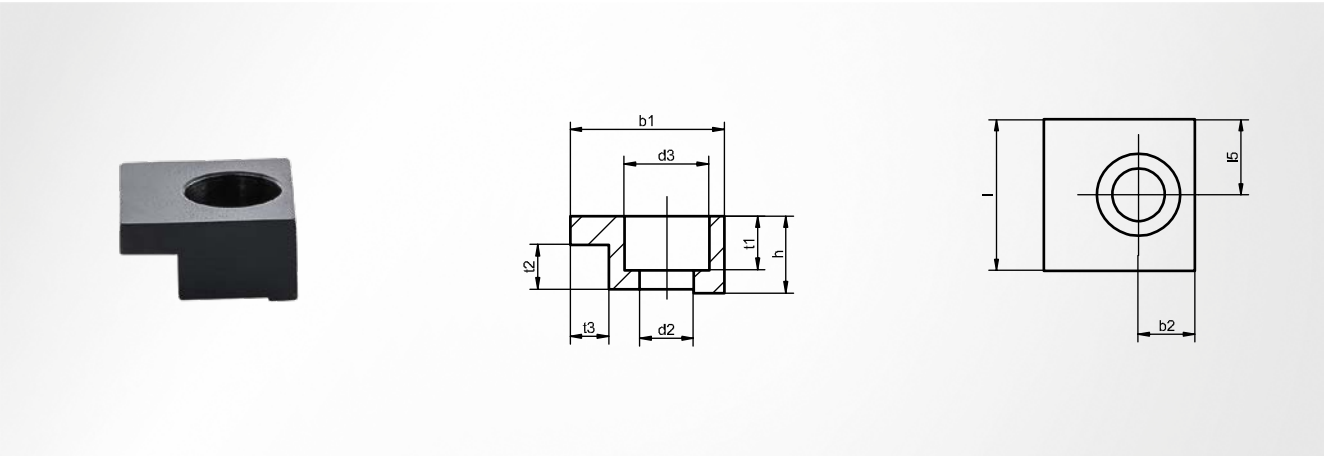

angelehnt an DIN 9832

Werkstoff
Stahl 1.0122

optionales Zubehör
SZ8510

d_1	d_2	d_3	b_1	b_2	h	l	l_5	t_1	t_2	t_3	Schrauben	Artikelnummer
25	7,0	11,0	20	7,5	10	20	10	7,0	6,3	5	M6 x 16	ST7377.01
32	7,0	11,0	20	7,5	10	20	10	7,0	6,3	5	M6 x 16	ST7377.01
40	7,0	11,0	20	7,5	10	20	10	7,0	6,3	5	M6 x 16	ST7377.01
50	7,0	11,0	20	7,5	10	20	10	7,0	6,3	5	M6 x 16	ST7377.01
63	11,5	17,5	32	11,0	16	32	16	11,5	10,0	10	M10 x 25	ST7377.02
80	11,5	17,5	32	11,0	16	32	16	11,5	10,0	10	M10 x 25	ST7377.02
100	11,5	17,5	32	11,0	16	32	16	11,5	10,0	10	M10 x 25	ST7377.02
125	11,5	17,5	32	11,0	16	32	16	11,5	10,0	10	M10 x 25	ST7377.02
160	11,5	17,5	32	11,0	16	32	16	11,5	10,0	10	M10 x 25	ST7377.02

ST7387 Haltescheibe

mit Schraube

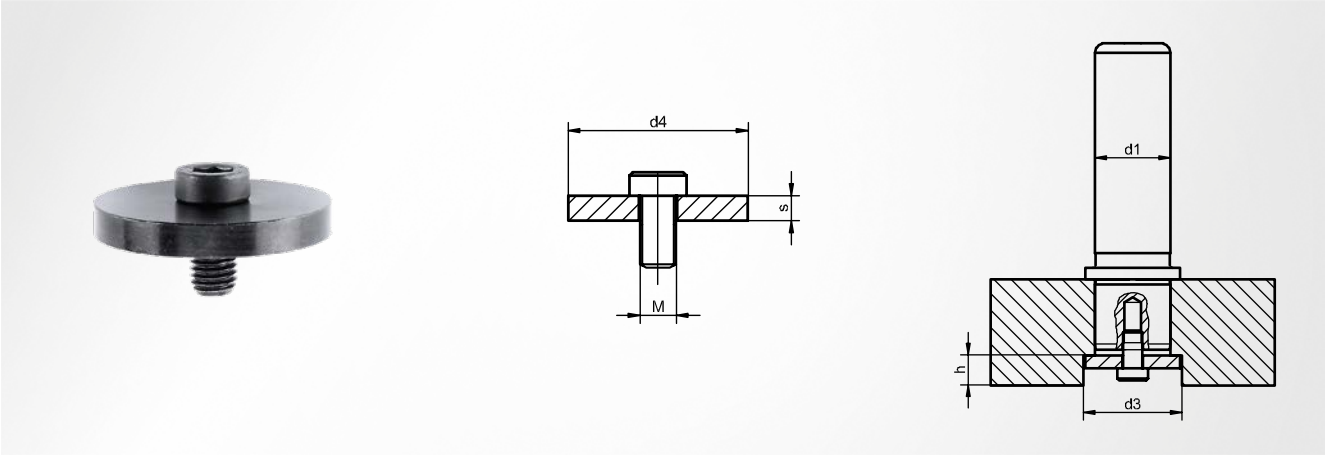

Werkstoff
Stahl 1.0503 (C45)

Lieferumfang
SZ8512

Hinweis
passende Innensechskanntschrauben DIN 6912 im Lieferumfang enthalten

d_1	d_3	d_4	M	s	h_{min}	Artikelnummer
15 und 16	23	21	8	6	13	ST7387 **16**
19 und 20	27	25	8	6	13	ST7387 **20**
24 und 25	34	32	8	6	13	ST7387 **25**
30 und 32	42	40	8	7	14	ST7387 **32**

d_1	d_3	d_4	M	s	h_{min}	Artikelnummer
38 und 40	52	50	10	7	16	ST7387 **40**
48 und 50	62	60	10	8	17	ST7387 **50**
60 und 63	72	70	12	8	19	ST7387 **63**
80	98	95	12	10	15	ST7387 **80**

SZ7368 Haltescheibe

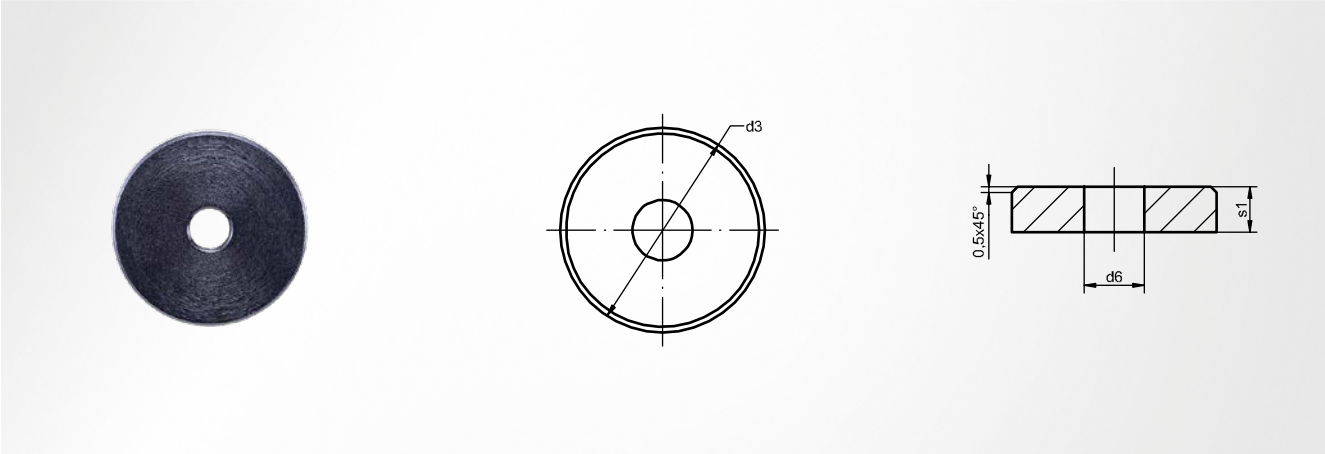

Werkstoff
Stahl 1.0727 (45S20K)

d_3	d_6	s_1	Artikelnummer
18	5,3	4	SZ7368 **20**
24	6,4	5	SZ7368 **24**
30	6,4	5	SZ7368 **30**

d_3	d_6	s_1	Artikelnummer
40	8,4	6	SZ7368 **40**
50	10,5	6	SZ7368 **50**
56	13,0	6	SZ7368 **63**

ST7108 (inch) Führungssäule

glatt, mit Innengewinde

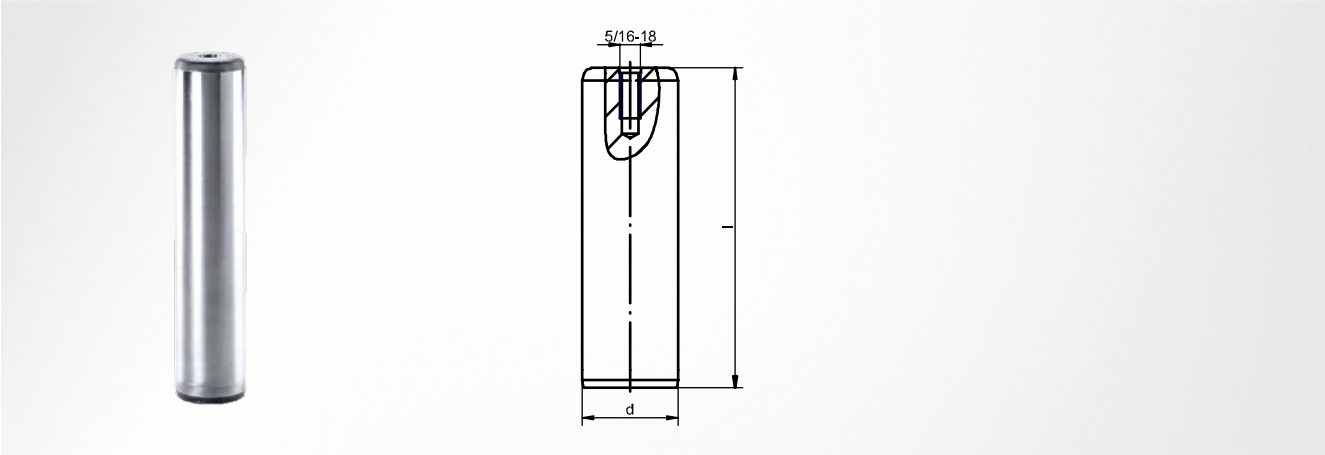

Werkstoff
Stahl 1.1221 (C60E); gehärtet

Härte
63 ±1 HRC

Einbauhinweis
einpressen; einseitige Einführfase oder Zentrieransatz

Einbau in Aufnahmebohrung
ISO R6

d "	l "	Artikelnummer
1	4	ST7108 **-1.00X04.000**
	4 1/2	ST7108 **-1.00X04.500**
	5	ST7108 **-1.00X05.000**
	5 1/2	ST7108 **-1.00X05.500**
	6	ST7108 **-1.00X06.000**
	6 1/2	ST7108 **-1.00X06.500**
	7	ST7108 **-1.00X07.000**
	7 1/2	ST7108 **-1.00X07.500**
	8	ST7108 **-1.00X08.000**
	8 1/2	ST7108 **-1.00X08.500**
	9	ST7108 **-1.00X09.000**
	10	ST7108 **-1.00X10.000**
1 1/4	4	ST7108 **-1.25X04.000**
	4 1/2	ST7108 **-1.25X04.500**
	5	ST7108 **-1.25X05.000**
	5 1/2	ST7108 **-1.25X05.500**
	6	ST7108 **-1.25X06.000**
	6 1/2	ST7108 **-1.25X06.500**
	7	ST7108 **-1.25X07.000**
	7 1/2	ST7108 **-1.25X07.500**
	8	ST7108 **-1.25X08.000**
	8 1/2	ST7108 **-1.25X08.500**
	9	ST7108 **-1.25X09.000**
	10	ST7108 **-1.25X10.000**

d "	l "	Artikelnummer
1 1/4	11	ST7108 **-1.25X11.000**
	12	ST7108 **-1.25X12.000**
	13	ST7108 **-1.25X13.000**
1 1/2	5	ST7108 **-1.50X05.000**
	5 1/2	ST7108 **-1.50X05.500**
	6	ST7108 **-1.50X06.000**
	6 1/2	ST7108 **-1.50X06.500**
	7	ST7108 **-1.50X07.000**
	7 1/2	ST7108 **-1.50X07.500**
	8	ST7108 **-1.50X08.000**
	8 1/2	ST7108 **-1.50X08.500**
	9	ST7108 **-1.50X09.000**
	10	ST7108 **-1.50X10.000**
	11	ST7108 **-1.50X11.000**
	12	ST7108 **-1.50X12.000**
	13	ST7108 **-1.50X13.000**
	14	ST7108 **-1.50X14.000**
1 3/4	6	ST7108 **-1.75X06.000**
	6 1/2	ST7108 **-1.75X06.500**
	7	ST7108 **-1.75X07.000**
	7 1/2	ST7108 **-1.75X07.500**
	8	ST7108 **-1.75X08.000**
	8 1/2	ST7108 **-1.75X08.500**
	9	ST7108 **-1.75X09.000**

d "	l "	Artikelnummer
1 3/4	10	ST7108 **-1.75X10.000**
	11	ST7108 **-1.75X11.000**
	12	ST7108 **-1.75X12.000**
	13	ST7108 **-1.75X13.000**
	14	ST7108 **-1.75X14.000**
	15	ST7108 **-1.75X15.000**
	16	ST7108 **-1.75X16.000**
	17	ST7108 **-1.75X17.000**
2	6	ST7108 **-2.00X06.000**
	6 1/2	ST7108 **-2.00X06.500**
	7	ST7108 **-2.00X07.000**
	7 1/2	ST7108 **-2.00X07.500**
	8	ST7108 **-2.00X08.000**
	8 1/2	ST7108 **-2.00X08.500**
	9	ST7108 **-2.00X09.000**
	10	ST7108 **-2.00X10.000**
	11	ST7108 **-2.00X11.000**
	12	ST7108 **-2.00X12.000**
	13	ST7108 **-2.00X13.000**
	14	ST7108 **-2.00X14.000**
	15	ST7108 **-2.00X15.000**
	16	ST7108 **-2.00X16.000**
	17	ST7108 **-2.00X17.000**

ST7120 (inch) Führungssäule

mit Bund und Innengewinde

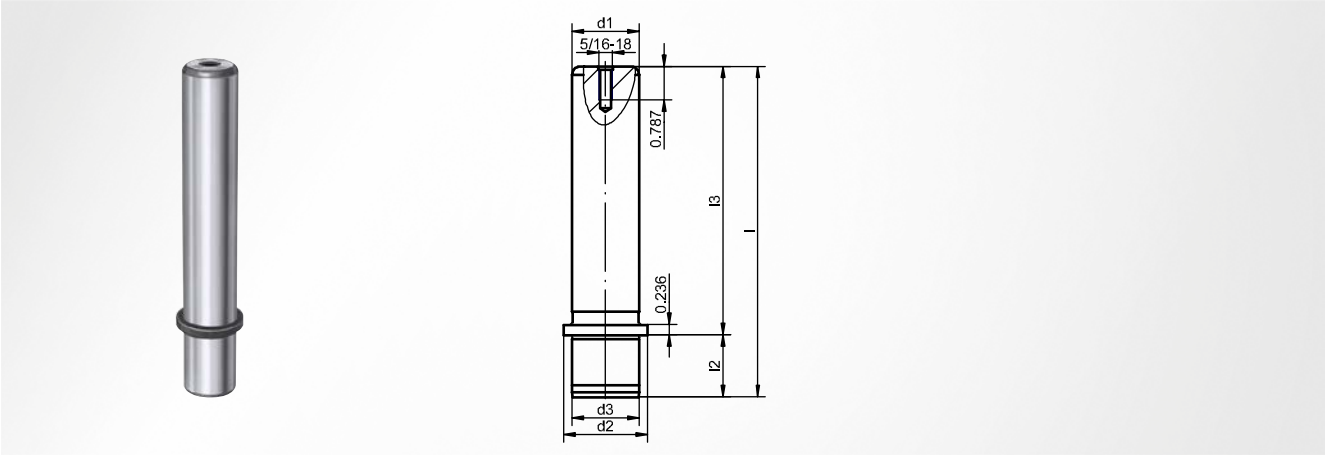

Werkstoff
Stahl 1.1221 (C60E); induktiv gehärtet

Härte
63 ±1 HRC

Einbauhinweis
Befestigung mit 3 Haltestücken

Lieferumfang
ST7367

optionales Zubehör
ST7132 (inch)

d_1 "	d_2 "	d_3 "	l_2 "	l "	l_3 "	Artikelnummer
1	1.312	1	1.1880	5.188	4	ST7120 **-1.00X04.000**
				5.688	4 1/2	ST7120 **-1.00X04.500**
				6.188	5	ST7120 **-1.00X05.000**
				6.688	5 1/2	ST7120 **-1.00X05.500**
				7.188	6	ST7120 **-1.00X06.000**
				7.688	6 1/2	ST7120 **-1.00X06.500**
				8.188	7	ST7120 **-1.00X07.000**
				8.688	7 1/2	ST7120 **-1.00X07.500**
				9.188	8	ST7120 **-1.00X08.000**
				9.688	8 1/2	ST7120 **-1.00X08.500**
				10.188	9	ST7120 **-1.00X09.000**
				11.188	10	ST7120 **-1.00X10.000**
1 1/4	1.562	1 1/4	1.5620	5.562	4	ST7120 **-1.25X04.000**
				6.062	4 1/2	ST7120 **-1.25X04.500**
				6.562	5	ST7120 **-1.25X05.000**
				7.062	5 1/2	ST7120 **-1.25X09.000**
				7.562	6	ST7120 **-1.25X05.500**
				8.062	6 1/2	ST7120 **-1.25X06.000**
				8.562	7	ST7120 **-1.25X06.500**
				9.062	7 1/2	ST7120 **-1.25X07.000**
				9.562	8	ST7120 **-1.25X07.500**
				10.062	8 1/2	ST7120 **-1.25X08.000**
				10.562	9	ST7120 **-1.25X08.500**
				11.562	10	ST7120 **-1.25X10.000**
1 1/2	1.857	1 1/2	1.8750	6.875	5	ST7120 **-1.50X05.000**
				7.375	5 1/2	ST7120 **-1.50X05.500**
				7.875	6	ST7120 **-1.50X06.000**
				8.375	6 1/2	ST7120 **-1.50X06.500**
				8.875	7	ST7120 **-1.50X07.000**
				9.375	7 1/2	ST7120 **-1.50X07.500**
				9.875	8	ST7120 **-1.50X08.000**
				10.875	9	ST7120 **-1.50X09.000**

ST7120 (inch) Führungssäule

mit Bund und Innengewinde

d_1 "	d_2 "	d_3 "	l_2 "	l "	l_3 "	Artikelnummer
1 1/2	1.857	1 1/2	1.8750	11.875	10	ST7120 **-1.50X10.000**
				12.875	11	ST7120 **-1.50X11.000**
				13.875	12	ST7120 **-1.50X12.000**
1 3/4	2.250	1 3/4	2.2500	7.250	5	ST7120 **-1.75X05.000**
				7.750	5 1/2	ST7120 **-1.75X05.500**
				8.250	6	ST7120 **-1.75X06.000**
				8.750	6 1/2	ST7120 **-1.75X06.500**
				9.250	7	ST7120 **-1.75X07.000**
				9.750	7 1/2	ST7120 **-1.75X07.500**
				10.250	8	ST7120 **-1.75X08.000**
				11.250	9	ST7120 **-1.75X09.000**
				12.250	10	ST7120 **-1.75X10.000**
				13.250	11	ST7120 **-1.75X11.000**
				14.250	12	ST7120 **-1.75X12.000**
2	2.500	2	2.5000	7.500	5	ST7120 **-2.00X05.000**
				8.000	5 1/2	ST7120 **-2.00X05.500**
				8.500	6	ST7120 **-2.00X06.000**
				9.000	6 1/2	ST7120 **-2.00X06.500**
				9.500	7	ST7120 **-2.00X07.000**
				10.000	7 1/2	ST7120 **-2.00X07.500**
				10.500	8	ST7120 **-2.00X08.000**
				11.500	9	ST7120 **-2.00X09.000**
				12.500	10	ST7120 **-2.00X10.000**
				13.500	11	ST7120 **-2.00X11.000**
				14.500	12	ST7120 **-2.00X12.000**

ST7130 (inch) Kugelkäfig

Aluminium

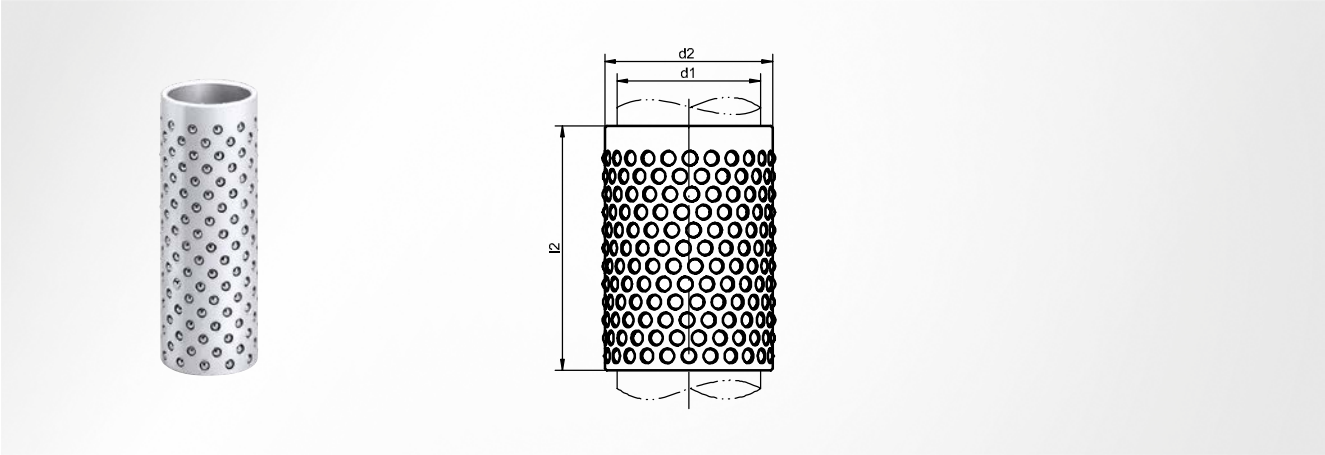

Werkstoff
Aluminium EN AW-6082

Hinweis
Käfigweg = ½ Hublänge

Kugeleigenschaften
Stahl; gehärtet; Genauigkeitsklasse G10; Sorte Null (N)

d_1 "	d_2 "	l_2 "	Artikelnummer
1	1.2362	1 1/2	ST7130 **-1.00X01.500**
		1 3/4	ST7130 **-1.00X01.750**
		2	ST7130 **-1.00X02.000**
		2 1/4	ST7130 **-1.00X02.250**
		2 1/2	ST7130 **-1.00X02.500**
1 1/4	1.5650	2	ST7130 **-1.25X02.000**
		2 1/4	ST7130 **-1.25X02.250**
		2 1/2	ST7130 **-1.25X02.500**
		2 3/4	ST7130 **-1.25X02.750**
		3	ST7130 **-1.25X03.000**
		3 1/4	ST7130 **-1.25X03.250**
1 1/2	1.8150	2 1/2	ST7130 **-1.50X02.500**
		2 3/4	ST7130 **-1.50X02.750**
		3	ST7130 **-1.50X03.000**
		3 1/4	ST7130 **-1.50X03.250**
		3 1/2	ST7130 **-1.50X03.500**

d_1 "	d_2 "	l_2 "	Artikelnummer
1 1/2	1.8150	3 3/4	ST7130 **-1.50X03.750**
		4	ST7130 **-1.50X04.000**
1 3/4	2.0650	2 3/4	ST7130 **-1.75X02.750**
		3	ST7130 **-1.75X03.000**
		3 1/4	ST7130 **-1.75X03.250**
		3 1/2	ST7130 **-1.75X03.500**
		3 3/4	ST7130 **-1.75X03.750**
		4	ST7130 **-1.75X04.000**
		4 1/4	ST7130 **-1.75X04.250**
2	2.3150	3 1/4	ST7130 **-2.00X03.250**
		3 1/2	ST7130 **-2.00X03.500**
		3 3/4	ST7130 **-2.00X03.750**
		4	ST7130 **-2.00X04.000**
		4 1/4	ST7130 **-2.00X04.250**
		4 1/2	ST7130 **-2.00X04.500**
		5 1/2	ST7130 **-2.00X05.500**

ST7406 (inch) Führungsbuchse

glatt

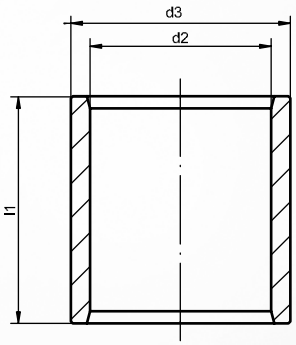

Werkstoff
Stahl 1.3505 (100 Cr6)

Härte
62 ±1 HRC

Einbauhinweis
mit Kleber sichern; nicht einpressen; einseitige Einführfase oder Zentrieransatz

Einbau in Aufnahmebohrung
ISO G6

optionales Zubehör
SZ9742

d_1 "	d_2 "	d_3 "	l_1 "	Artikelnummer
1	1.2362	1.7170	2 7 /16	ST7406 **-1.00X02.437**
			2 15/16	ST7406 **-1.00X02.937**
			3 7/16	ST7406 **-1.00X03.437**
			3 15/16	ST7406 **-1.00X03.937**
1 1/4	1.5650	2.1070	2 7 /16	ST7406 **-1.25X02.437**
			2 15/16	ST7406 **-1.25X02.937**
			3 7/16	ST7406 **-1.25X03.437**
			3 15/16	ST7406 **-1.25X03.937**
1 1/2	1.8150	2.4370	3	ST7406 **-1.50X03.000**
			3 3/4	ST7406 **-1.50X03.750**
			4 1/2	ST7406 **-1.50X04.500**
			5	ST7406 **-1.50X05.000**
1 3/4	2.0650	2.7470	3	ST7406 **-1.75X03.000**
			4	ST7406 **-1.75X04.000**
			5	ST7406 **-1.75X05.000**
			5 1/2	ST7406 **-1.75X05.500**
2	2.3150	3.1620	3	ST7406 **-2.00X03.000**
			4	ST7406 **-2.00X04.000**
			5	ST7406 **-2.00X05.000**
			5 1/2	ST7406 **-2.00X05.500**

ST7416 (inch) Führungsbuchse

mit Bund

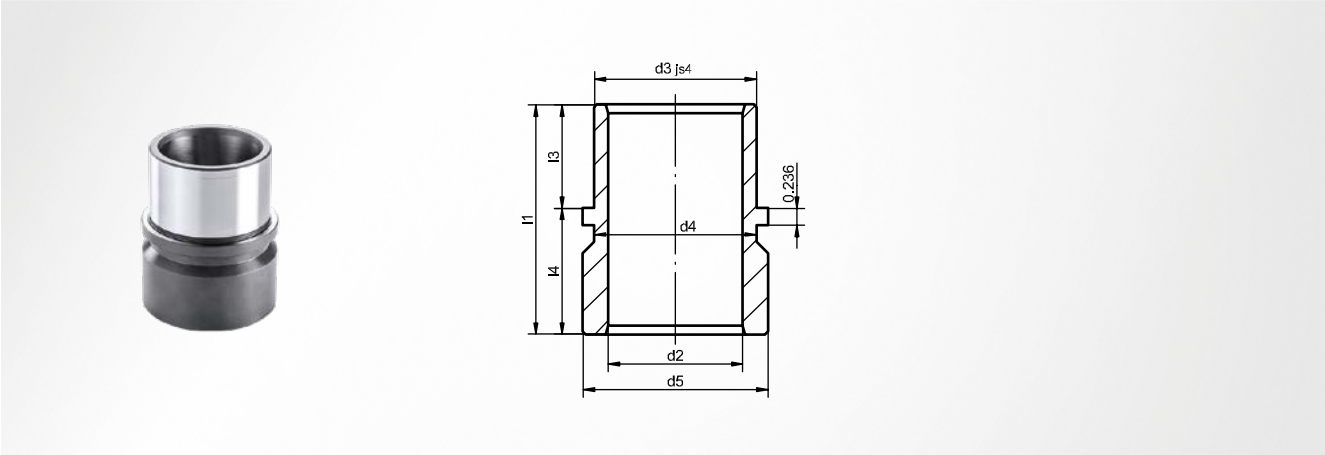

Werkstoff
Stahl 1.7139 (16MnCrS5); einsatzgehärtet

Härte
62 ±1 HRC

Einbauhinweis
Befestigung mit 3 Haltestücken

Einbau in Aufnahmebohrung
ISO H6

Lieferumfang
ST7367

d "	d_2 "	d_3^{js4} "	d_4 "	l_3 "	d_5 "	l_1 "	l_4 "	Artikelnummer
1	1.2362	1.7170	2.0320	0.9375	1.7170	2 7 /16	1.5000	ST7416 **-1.00X02.437**
					2.0320	2 15/16	2.0000	ST7416 **-1.00X02.937**
					2.0320	3 7/16	2.5000	ST7416 **-1.00X03.437**
1 1/4	1.5650	2.1070	2.4220	1.1250	2.1070	2 15/16	1.8125	ST7416 **-1.25X02.937**
					2.4220	3 7/16	2.3125	ST7416 **-1.25X03.437**
					2.4220	3 15/16	2.8125	ST7416 **-1.25X03.937**
1 1/2	1.8150	2.4370	2.7520	1.1875	2.4370	2 15/16	1.7500	ST7416 **-1.50X02.937**
					2.7520	3 11/16	2.5000	ST7416 **-1.50X03.687**
					2.7520	4 7/16	3.2500	ST7416 **-1.50X04.437**
1 3/4	2.0650	2.7470	3.0620	1.3750	2.7470	3 7/16	2.0625	ST7416 **-1.75X03.437**
					3.0620	4 3/16	2.8125	ST7416 **-1.75X04.187**
					3.0620	4 15/16	3.5625	ST7416 **-1.75X04.937**
2	2.3150	3.1620	3.4770	1.6250	3.1620	4 7/16	1.8125	ST7416 **-2.00X03.437**
					3.4770	4 11/16	3.0625	ST7416 **-2.00X04.687**
					3.4770	5 7/16	3.8125	ST7416 **-2.00X05.437**

ST7419 (inch) Führungsbuchse

bronziert, Gleitführung Stahl gehärtet, mit Bund

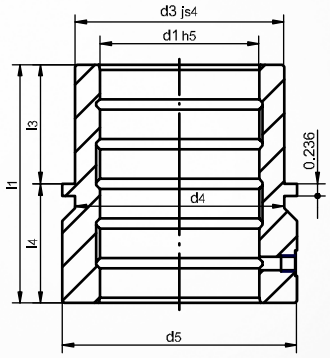

Werkstoff
Stahl 1.7139 (16MnCrS5); einsatzgehärtet

Härte
62 ±1 HRC

Einbauhinweis
Befestigung mit 3 Haltestücken; Zentralschmierung über Trichterschmiernippel M8 x 1

Einbau in Aufnahmebohrung
ISO H6

Lieferumfang
ST7367

d_1^{H5} "	d_3^{js4} "	d_4 "	d_5 "	l_1 "	l_3 "	l_4 "	Artikelnummer
1	1.7170	2.0320	1.7170	1 3/4	0.9375	0.8125	ST7419 **-1.00X01.750**
			2.0320	2 11/16	0.9375	1.7500	ST7419 **-1.00X02.687**
			2.0320	3 15/16	0.9375	3.0000	ST7419 **-1.00X03.937**
1 1/4	2.1070	2.4220	2.1070	1 15/16	1.1250	0.8125	ST7419 **-1.25X01.937**
			2.4220	3 1/8	1.1250	2.0000	ST7419 **-1.25X03.125**
			2.4220	4 1/8	1.1250	3.0000	ST7419 **-1.25X04.125**
1 1/2	2.4370	2.7520	2.4370	2	1.1875	0.8125	ST7419 **-1.50X02.000**
			2.7520	3 3/16	1.1875	2.0000	ST7419 **-1.50X03.187**
			2.7520	4 3/16	1.1875	3.0000	ST7419 **-1.50X04.187**
1 3/4	2.7470	3.0620	2.7470	2 3/8	1.3750	1.0000	ST7419 **-1.75X02.375**
			3.0620	3 3/8	1.3750	2.0000	ST7419 **-1.75X03.375**
			3.0620	4 3/8	1.3750	3.0000	ST7419 **-1.75X04.375**
2	3.1620	3.4770	3.1620	2 5/8	1.6250	1.0000	ST7419 **-2.00X02.625**
			3.4770	3 5/8	1.6250	2.0000	ST7419 **-2.00X03.625**
			3.4770	4 5/8	1.6250	3.0000	ST7419 **-2.00X04.625**

ST7132 (inch) Käfighalter

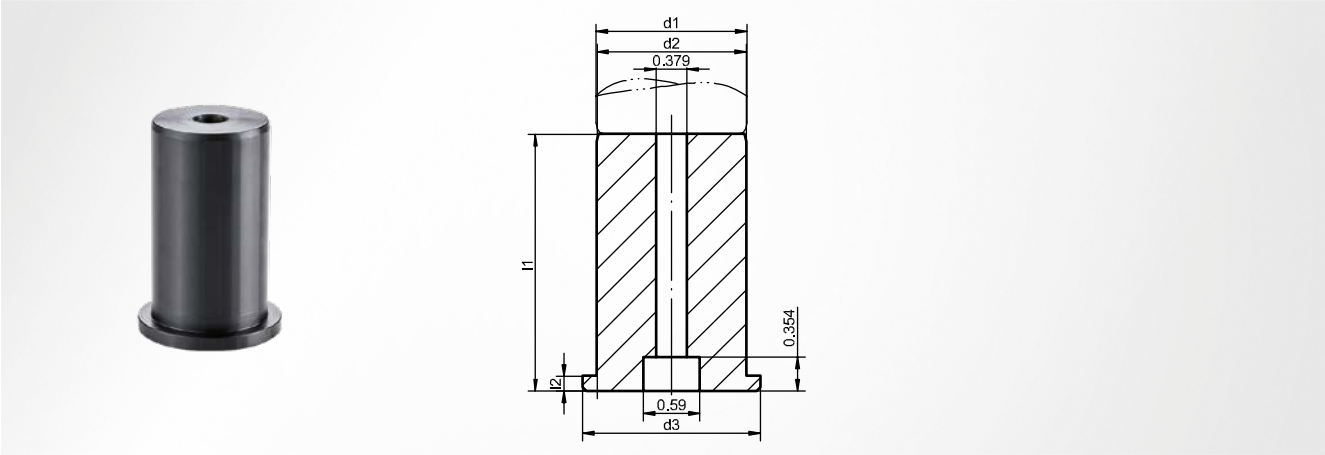

Werkstoff
Stahl 1.0503 (C45)

Hinweis
die Länge des Käfighalters sollte die Hälfte des verwendeten Käfigs betragen

d_1 "	d_2 "	d_3 "	l_1 "	l_2 "	Schraube "	Artikelnummer
1	0.9803	1.2165	2	0.118	5/16-20-UNC x 2 1/4	ST7132 **-1.00X02.000**
1 1/4	1.2303	1.5433	2	0.157	5/16-20-UNC x 2 1/4	ST7132 **-1.25X02.000**
1 1/2	1.4803	1.7953	2 1/2	0.157	5/16-20-UNC x 2 3/4	ST7132 **-1.50X02.500**
1 3/4	1.7303	2.0827	2 1/2	0.157	5/16-20-UNC x 2 3/4	ST7132 **-1.75X02.500**
2	1.9803	2.2953	2 1/2	0.157	5/16-20-UNC x 2 3/4	ST7132 **-2.00X02.500**

SZ8514 (inch) Zylinderschraube

mit Innensechskant

Schraube "	Artikelnummer
1/4" x 7/16" UNC	SZ8514 **.1**
5/16" x 2 1/4" UNC	SZ8514 **.2**
5/16" x 2 3/4" UNC	SZ8514 **.3**

Aktivelemente

- Schneidstempel
- Schneidbuchsen
- Bohrbuchsen
- Stempelführungsbuchsen
- Formschneidelemente
- Auswerferstifte

Inhaltsverzeichnis

SZ6149 3.6

SZ60xx 3.8

SZ6141 3.9

SZ6134 3.10

SZ6137 3.13

SZ6139 3.15

SZ6129 3.18

SZ6121 3.19

SZ5600 3.20

SZ5700 3.21

SZ56xx 3.22

SZ57xx 3.23

SZ5900 3.24

SZ59xx 3.25

SZ6700 3.26

SZ67xx 3.27

SZ6210 3.28

SZ5691 3.29

SZ6391 3.30

SZ5692 3.31

SZ6392 3.32

SZ5693 3.33

SZ6393 3.34

SZ6981 3.35

SZ6991 3.36

SZ6982 3.37

SZ6992 3.38

SZ6983 3.39

SZ6993 3.40

SZ6250 3.41

SZ6255 3.42

SZ6265 3.43

SZ6285 3.44

SZ6650 3.45

SZ6750 3.48

SZ6751 3.51

SZ6225 3.53

SZ6229 3.54

SZ8455 3.55

SZ6400 3.56

SZ6401 3.57

SZ6402 3.58

SZ6403 3.58

Aktivelemente

allgemein

In Stanz- und Biegewerkzeugen sind Aktivelemente die schneidenden und formgebenden Teile. Dabei müssen sie höchsten Anforderungen an Maßhaltigkeit und Oberflächengüte genügen. Aktivelemente sind Verschleißteile und können im Laufe eines Werkzeuglebens mehrmals ausgetauscht werden.

Neben Standard-Aktivelementen bietet STEINEL auch individuelle Lösungen nach Maß. So erhalten Sie auf Wunsch alle erforderlichen Aktivelemente aus einer Hand – ab einem Stück bis zur Großserie.

Eigenschaften

- Ausgangswerkstoffe für die STEINEL Aktivelemente sind qualitativ hochwertige Materialien wie z. B.:
  - konventionelle Werkzeugstähle
  - pulvermetallurgische Stähle
  - Hartmetalle
- auf Wunsch mikrogestrahlte Schnittkanten
- auf Wunsch PVD-Beschichtung wie z. B.:
  - AlCrN (Aluminiumchromnitrid)
  - TiN (Titannitrid)
  - TiCN (Titancarbonitrid)
  - CrN (Chromnitrid)
  - Futura TiAIN (Titanaluminiumnitrid)
  - Futura Nano TiAIN

Aktivelemente

Schneidstempel, Schneidbuchsen

Schneidstempel	Norm	Form	Durchmesser	Länge	Werkstoff
mit Posaunenhals	–	D	3,0-20,0	71, 80, 100	HSS
		C	1,0-19,5	71, 80, 100	HSS
mit konischem Kopf	DIN 9861 / ISO 6752	D	0,8-16,0	71, 80, 100	HSS, HWS, PM
	DIN 9861 / ISO 9181	C	0,5-2,9	71, 80	HSS
mit zylindrischem Kopf	ISO 8020	A	3,0-25,0	71, 80, 90, 100	HSS, PM
		B	1,0-24,5	71, 80, 90, 100	HSS, PM
		E	6,0-2,0	71, 80, 90, 100	HSS
		F	1,6-24,5	71, 80, 90, 100	HSS
Schnellwechsel-Schneidstempel	DIN ISO 10071	–	6,0-25,0	71, 80	HWS

Schneidbuchsen	Norm	Form	Durchmesser	Länge	Werkstoff
zum Einpressen	ISO 8977	A	1,0-25,0	20, 25	HSS
zum Einpressen mit Bund	ISO 8977	B	1,0-25,0	25, 32	HSS
Schnellwechsel-Schneidbuchsen	–	–	2,0-25,0	32	HWS

Aktivelemente

Formschneidelemente, Formschneidbuchsen

Formschneidelemente*	Norm	Form	Länge	Werkstoff
durchgehend profiliert (mit/ ohne warm gestauchtem Kopf)	–	quadratisch, rechteckig, oval	80	HSS
mit abgesetztem Schaft, mit Verdrehfläche	ISO 8020	quadratisch, rechteckig, oval	80	HSS

*in verschiedenen Ausführungen, als Sonderanfertigung lieferbar

Formschneidbuchsen*	Norm	Form	Länge	Werkstoff
mit Bund, mit Verdrehfläche	DIN ISO 8977	quadratisch, rechteckig, oval	32	HSS

*in verschiedenen Ausführungen, als Sonderanfertigung lieferbar

SZ6149 Schneidstempel

mit Posaunenhals

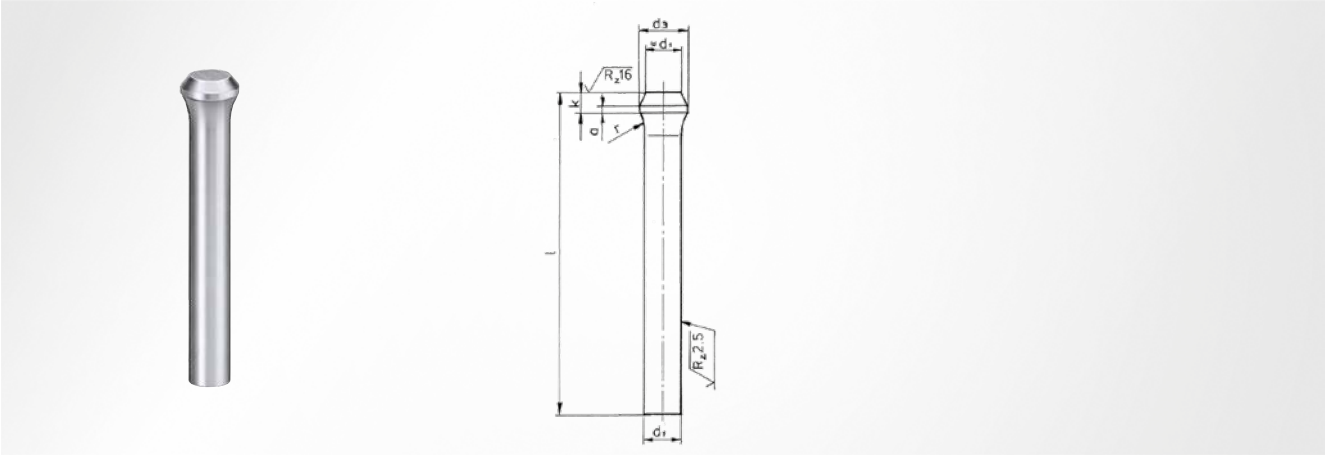

Form
D

Werkstoff
HSS

Kopfhärte
50 ±5 HRC

Schafthärte
64 ±2 HRC

Hinweis
auf Wunsch mit PVD-Beschichtung lieferbar

d_1^{h6}	d_3	a	$k^{+0,2}$	$r^{-0,2}$	$l^{+0,5}$	Artikelnummer
2,0	3,0	1,0	3	3,5	71	SZ6149 **020 x 071**
					80	SZ6149 **020 x 080**
					100	SZ6149 **020 x 100**
2,5	4,0	1,0	3	5,0	71	SZ6149 **025 x 071**
					80	SZ6149 **025 x 080**
					100	SZ6149 **025 x 100**
3,0	4,5	1,0	3	6,5	71	SZ6149 **030 x 071**
					80	SZ6149 **030 x 080**
					100	SZ6149 **030 x 100**
3,5	5,0	1,0	3	8,0	80	SZ6149 **035 x 080**
					100	SZ6149 **035 x 100**
4,0	5,5	1,5	4	8,0	71	SZ6149 **040 x 071**
					80	SZ6149 **040 x 080**
					100	SZ6149 **040 x 100**
4,5	6,0	1,5	4	8,0	71	SZ6149 **045 x 071**
					100	SZ6149 **045 x 100**
5,0	7,0	1,5	4	10,0	71	SZ6149 **050 x 071**
					80	SZ6149 **050 x 080**
					100	SZ6149 **050 x 100**
5,5	8,0	1,5	4	10,0	71	SZ6149 **055 x 071**
					80	SZ6149 **055 x 080**
					100	SZ6149 **055 x 100**
6,0	9,0	1,5	4	10,0	71	SZ6149 **060 x 071**
					80	SZ6149 **060 x 080**
					100	SZ6149 **060 x 100**
6,5	10,0	1,5	4	12,0	100	SZ6149 **065 x 100**
7,0	10,0	1,5	4	10,0	71	SZ6149 **070 x 071**
					80	SZ6149 **070 x 080**
					100	SZ6149 **070 x 100**
7,5	11,0	1,5	4	12,0	80	SZ6149 **075 x 080**
					100	SZ6149 **075 x 100**
8,0	11,0	1,5	4	12,0	71	SZ6149 **080 x 071**
					80	SZ6149 **080 x 080**
					100	SZ6149 **080 x 100**

d_1^{h6}	d_3	a	$k^{+0,2}$	$r^{-0,2}$	$l^{+0,5}$	Artikelnummer
8,5	13,0	1,5	4	15,0	71	SZ6149 **085 x 071**
					100	SZ6149 **085 x 100**
9,0	13,0	1,5	4	15,0	71	SZ6149 **090 x 071**
					80	SZ6149 **090 x 080**
					100	SZ6149 **090 x 100**
9,5	14,0	1,5	4	15,0	71	SZ6149 **095 x 071**
					80	SZ6149 **095 x 080**
					100	SZ6149 **095 x 100**
10,0	14,0	1,5	4	15,0	71	SZ6149 **100 x 071**
					80	SZ6149 **100 x 080**
					100	SZ6149 **100 x 100**
10,5	15,0	1,5	4	15,0	71	SZ6149 **105 x 071**
					100	SZ6149 **105 x 100**
11,0	15,0	1,5	4	15,0	71	SZ6149 **110 x 071**
					80	SZ6149 **110 x 080**
					100	SZ6149 **110 x 100**
11,5	16,0	1,5	4	15,0	71	SZ6149 **115 x 071**
					80	SZ6149 **115 x 080**
					100	SZ6149 **115 x 100**
12,0	16,0	1,5	4	15,0	71	SZ6149 **120 x 071**
					80	SZ6149 **120 x 080**
12,5	17,0	1,5	4	15,0	71	SZ6149 **125 x 071**
					80	SZ6149 **125 x 080**
					100	SZ6149 **125 x 100**
13,0	17,0	1,5	4	15,0	71	SZ6149 **130 x 071**
					80	SZ6149 **130 x 080**
					100	SZ6149 **130 x 100**
13,5	18,0	1,5	4	15,0	71	SZ6149 **135 x 071**
					80	SZ6149 **135 x 080**
					100	SZ6149 **135 x 100**
14,0	18,0	1,5	4	15,0	71	SZ6149 **140 x 071**
					80	SZ6149 **140 x 080**
14,5	19,0	1,5	4	15,0	71	SZ6149 **145 x 071**
					80	SZ6149 **145 x 080**

SZ6149 Schneidstempel

mit Posaunenhals

d_1^{h6}	d_3	a	$k^{+0,2}$	$r^{-0,2}$	$l^{+0,5}$	Artikelnummer
14,5	19,0	1,5	4	15,0	100	SZ6149 **145 x 100**
15,0	19,0	1,5	4	15,0	71	SZ6149 **150 x 071**
					80	SZ6149 **150 x 080**
					100	SZ6149 **150 x 100**
15,5	20,0	1,5	4	15,0	71	SZ6149 **155 x 071**
					80	SZ6149 **155 x 080**
					100	SZ6149 **155 x 100**
16,0	20,0	1,5	4	15,0	71	SZ6149 **160 x 071**
					80	SZ6149 **160 x 080**
					100	SZ6149 **160 x 100**
16,5	21,0	1,5	4	15,0	71	SZ6149 **165 x 071**
					80	SZ6149 **165 x 080**
					100	SZ6149 **165 x 100**
17,0	21,0	1,5	4	15,0	71	SZ6149 **170 x 071**
					80	SZ6149 **170 x 080**
					100	SZ6149 **170 x 100**
17,5	22,0	1,5	4	15,0	71	SZ6149 **175 x 071**

d_1^{h6}	d_3	a	$k^{+0,2}$	$r^{-0,2}$	$l^{+0,5}$	Artikelnummer
17,5	22,0	1,5	4	15,0	80	SZ6149 **175 x 080**
					100	SZ6149 **175 x 100**
18,0	22,0	1,5	4	15,0	71	SZ6149 **180 x 071**
					80	SZ6149 **180 x 080**
					100	SZ6149 **180 x 100**
18,5	23,0	1,5	4	15,0	71	SZ6149 **185 x 071**
					80	SZ6149 **185 x 080**
					100	SZ6149 **185 x 100**
19,0	23,0	1,5	4	15,0	71	SZ6149 **190 x 071**
					80	SZ6149 **190 x 080**
					100	SZ6149 **190 x 100**
19,5	25,0	1,5	4	15,0	71	SZ6149 **195 x 071**
					80	SZ6149 **195 x 080**
					100	SZ6149 **195 x 100**
20,0	25,0	1,5	4	15,0	71	SZ6149 **200 x 071**
					100	SZ6149 **200 x 100**

SZ60xx Schneidstempel

mit Posaunenhals, abgesetzt

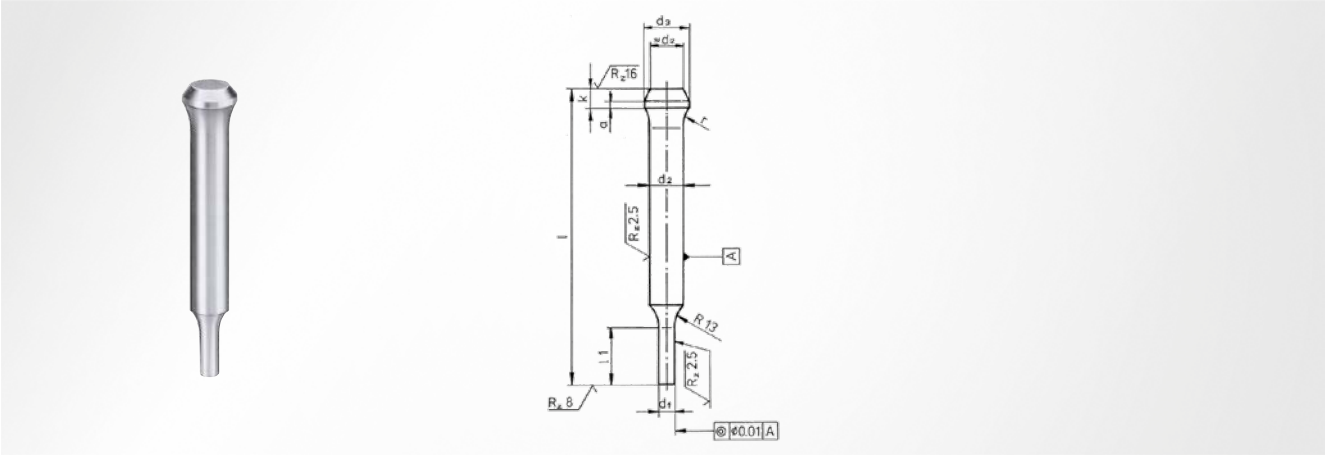

Form
C

Werkstoff
HSS

Kopfhärte
50 ±5 HRC

Schafthärte
64 ±2 HRC

Hinweis
auf Wunsch mit PVD-Beschichtung lieferbar

d_1^{h6}	d_2^{h6}	d_3	a	$k^{+0,2}$	l_1	$r^{-0,2}$	Stufung	l	Artikelnummer
1.0-2.5	3	4,5	1,0	3	10	6,5	0,1	71	SZ6013 **010 - 025 x 071**
								80	SZ6013 **010 - 025 x 080**
								100	SZ6013 **010 - 025 x 100**
1.0-3.5	4	5,5	1,5	4	10	8,0	0,1	71	SZ6014 **010 - 035 x 071**
								80	SZ6014 **010 - 035 x 080**
								100	SZ6014 **010 - 035 x 100**
2.0-4.5	5	7,0	1,5	4	10	10,0	0,1	71	SZ6015 **020 - 045 x 071**
								80	SZ6015 **020 - 045 x 080**
								100	SZ6015 **020 - 045 x 100**
2.5-5.5	6	9,0	1,5	4	10	10,0	0,1	71	SZ6016 **025 - 055 x 071**
								80	SZ6016 **025 - 055 x 080**
								100	SZ6016 **025 - 055 x 100**
3.0-7.5	8	11,0	1,5	4	13	12,0	0,1	71	SZ6028 **030 - 075 x 071**
								80	SZ6028 **030 - 075 x 080**
								100	SZ6028 **030 - 075 x 100**
5.0-9.5	10	14,0	1,5	4	17	15,0	0,5	71	SZ6040 **050 - 095 x 071**
								80	SZ6040 **050 - 095 x 080**
								100	SZ6040 **050 - 095 x 100**
7.5-12.5	13	17,0	1,5	4	17	15,0	0,5	71	SZ6043 **075 - 125 x 071**
								80	SZ6043 **075 - 125 x 080**
								100	SZ6043 **075 - 125 x 100**
10.0-15.5	16	20,0	1,5	4	17	15,0	0,5	71	SZ6046 **100 - 155 x 071**
								80	SZ6046 **100 - 155 x 080**
								100	SZ6046 **100 - 155 x 100**
15.0-19.5	20	25,0	1,5	4	17	15,0	0,5	71	SZ6050 **150 - 195 x 071**
								80	SZ6050 **150 - 195 x 080**
								100	SZ6050 **150 - 195 x 100**

SZ6141 Zapfensenker

für Schneidstempel mit Posaunenhals

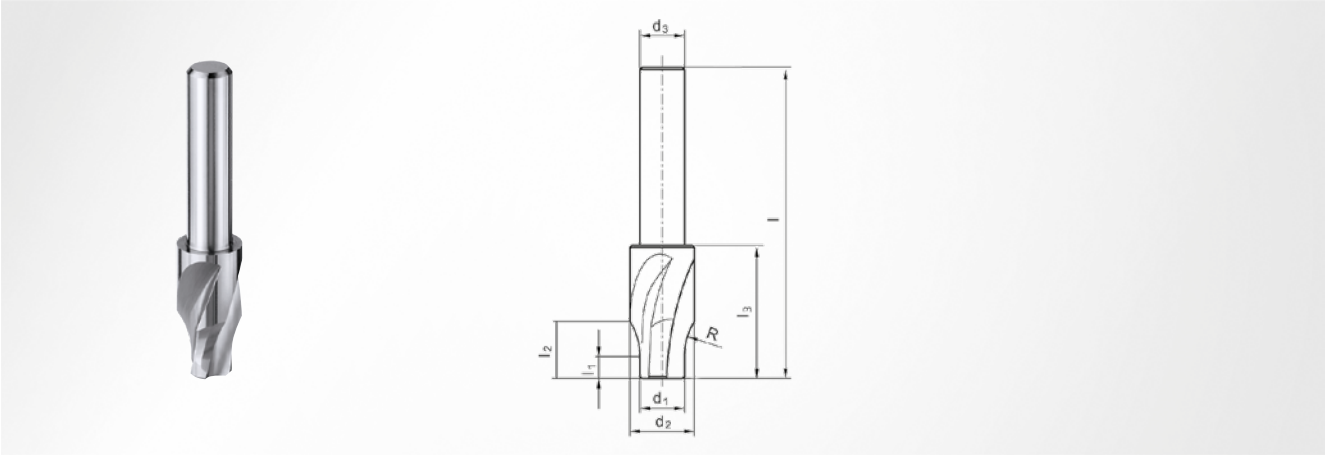

Werkstoff
HSS

Härte
63 ±2 HRC

d_1^{f7}	d_2^{h8}	d_3^{h11}	l	l_1	l_2	l_3	R	Artikelnummer
3	4,9	8	70	5	8,4	30	6,5	SZ6141 **03**
4	5,9	8	70	5	8,8	30	8,0	SZ6141 **04**
5	7,4	8	70	5	9,7	30	10,0	SZ6141 **05**
6	9,5	8	70	5	10,6	30	10,0	SZ6141 **06**
8	11,5	8	70	5	11,2	30	12,0	SZ6141 **08**
10	14,5	10	70	8	15,9	30	15,0	SZ6141 **10**
13	17,5	10	70	8	15,9	30	15,0	SZ6141 **13**
16	20,5	10	70	8	15,8	30	15,0	SZ6141 **16**
20	25,5	16	70	8	16,7	30	15,0	SZ6141 **20**

SZ6134 Schneidstempel

mit 60° Kopf

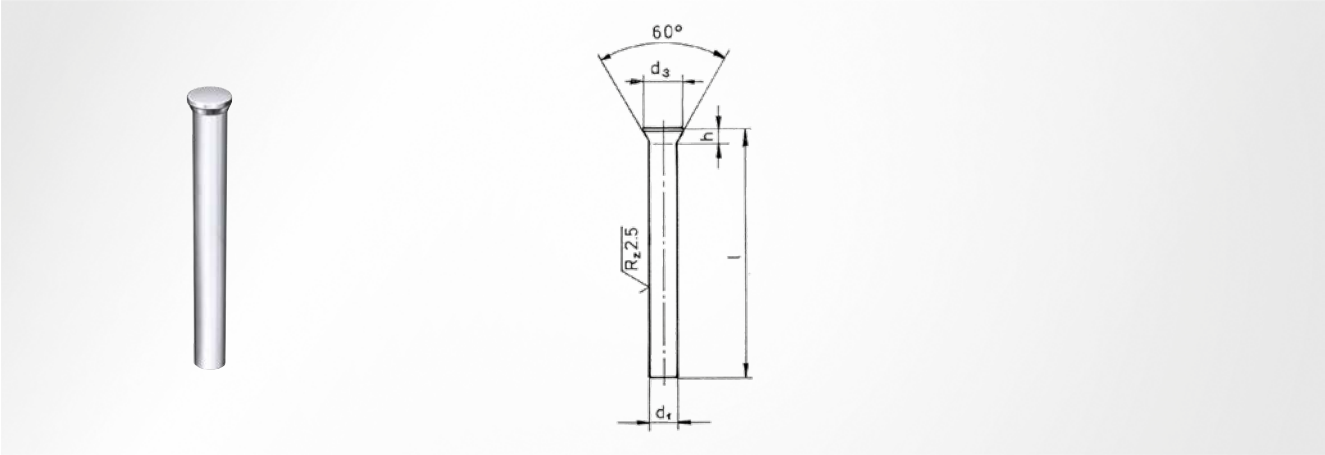

angelehnt an DIN 9861 / ISO 6752

Form
D

Werkstoff
HWS

Kopfhärte
50 ±5 HRC

Schafthärte
62 ±2 HRC

Hinweis
andere Längen auf Anfrage erhältlich; wenn Material HWS nicht ab Lager lieferbar ist, wird HSS geliefert

d_1^{h6}	d_3	$h^{+0,2}$	$l^{+0,5}$	Artikelnummer
0,5	0,9	0,55	71	SZ6134 **005 x 071**
0,6	1,1	0,63	71	SZ6134 **006 x 071**
0,7	1,3	0,72	71	SZ6134 **007 x 071**
0,8	1,4	0,92	71	SZ6134 **008 x 071**
0,9	1,6	1,01	71	SZ6134 **009 x 071**
			80	SZ6134 **009 x 080**
1,0	1,8	1,19	71	SZ6134 **010 x 071**
			80	SZ6134 **010 x 080**
1,1	1,8	1,11	71	SZ6134 **011 x 071**
			80	SZ6134 **011 x 080**
1,2	2,0	1,19	71	SZ6134 **012 x 071**
			80	SZ6134 **012 x 080**
1,3	2,0	1,11	71	SZ6134 **013 x 071**
			80	SZ6134 **013 x 080**
1,4	2,2	1,19	71	SZ6134 **014 x 071**
			80	SZ6134 **014 x 080**
1,5	2,2	1,11	71	SZ6134 **015 x 071**
			80	SZ6134 **015 x 080**
1,6	2,5	1,28	71	SZ6134 **016 x 071**
			80	SZ6134 **016 x 080**
1,7	2,5	1,19	71	SZ6134 **017 x 071**
			80	SZ6134 **017 x 080**
1,8	2,8	1,37	71	SZ6134 **018 x 071**
			80	SZ6134 **018 x 080**
1,9	2,8	1,28	71	SZ6134 **019 x 071**
			80	SZ6134 **019 x 080**
2,0	3,0	1,37	71	SZ6134 **020 x 071**
			80	SZ6134 **020 x 080**
2,1	3,2	1,45	71	SZ6134 **021 x 071**
			80	SZ6134 **021 x 080**
2,2	3,2	1,37	71	SZ6134 **022 x 071**
			80	SZ6134 **022 x 080**
2,3	3,5	1,54	71	SZ6134 **023 x 071**

d_1^{h6}	d_3	$h^{+0,2}$	$l^{+0,5}$	Artikelnummer
2,3	3,5	1,54	80	SZ6134 **023 x 080**
2,4	3,5	1,45	71	SZ6134 **024 x 071**
			80	SZ6134 **024 x 080**
2,5	3,5	1,37	71	SZ6134 **025 x 071**
			80	SZ6134 **025 x 080**
2,6	4,0	1,71	71	SZ6134 **026 x 071**
			80	SZ6134 **026 x 080**
2,7	4,0	1,63	71	SZ6134 **027 x 071**
			80	SZ6134 **027 x 080**
2,8	4,0	1,54	71	SZ6134 **028 x 071**
			80	SZ6134 **028 x 080**
2,9	4,0	1,45	71	SZ6134 **029 x 071**
			80	SZ6134 **029 x 080**
3,0	4,5	1,80	71	SZ6134 **030 x 071**
			80	SZ6134 **030 x 080**
			100	SZ6134 **030 x 100**
3,1	4,5	1,71	71	SZ6134 **031 x 071**
			80	SZ6134 **031 x 080**
			100	SZ6134 **031 x 100**
3,2	4,5	1,63	71	SZ6134 **032 x 071**
			80	SZ6134 **032 x 080**
			100	SZ6134 **032 x 100**
3,3	4,5	1,54	71	SZ6134 **033 x 071**
			80	SZ6134 **033 x 080**
			100	SZ6134 **033 x 100**
3,4	4,5	1,45	71	SZ6134 **034 x 071**
			80	SZ6134 **034 x 080**
			100	SZ6134 **034 x 100**
3,5	5,0	1,80	71	SZ6134 **035 x 071**
			80	SZ6134 **035 x 080**
			100	SZ6134 **035 x 100**
3,6	5,0	1,71	71	SZ6134 **036 x 071**
			80	SZ6134 **036 x 080**

SZ6134 Schneidstempel

mit 60° Kopf

d_1^{h6}	d_3	$h^{+0,2}$	$l^{+0,5}$	Artikelnummer
3,6	5,0	1,71	100	SZ6134 **036 x 100**
3,7	5,0	1,63	71	SZ6134 **037 x 071**
			80	SZ6134 **037 x 080**
			100	SZ6134 **037 x 100**
3,8	5,0	1,54	71	SZ6134 **038 x 071**
			80	SZ6134 **038 x 080**
			100	SZ6134 **038 x 100**
3,9	5,0	1,45	71	SZ6134 **039 x 071**
			80	SZ6134 **039 x 080**
			100	SZ6134 **039 x 100**
4,0	5,5	1,80	71	SZ6134 **040 x 071**
			80	SZ6134 **040 x 080**
			100	SZ6134 **040 x 100**
4,1	5,5	1,71	71	SZ6134 **041 x 071**
			80	SZ6134 **041 x 080**
			100	SZ6134 **041 x 100**
4,2	5,5	1,63	71	SZ6134 **042 x 071**
			80	SZ6134 **042 x 080**
			100	SZ6134 **042 x 100**
4,3	5,5	1,54	71	SZ6134 **043 x 071**
			80	SZ6134 **043 x 080**
			100	SZ6134 **043 x 100**
4,4	5,5	1,45	71	SZ6134 **044 x 071**
			80	SZ6134 **044 x 080**
			100	SZ6134 **044 x 100**
4,5	6,0	1,80	71	SZ6134 **045 x 071**
			80	SZ6134 **045 x 080**
			100	SZ6134 **045 x 100**
4,6	6,0	1,71	71	SZ6134 **046 x 071**
			80	SZ6134 **046 x 080**
			100	SZ6134 **046 x 100**
4,7	6,0	1,63	71	SZ6134 **047 x 071**
			80	SZ6134 **047 x 080**
			100	SZ6134 **047 x 100**
4,8	6,0	1,54	71	SZ6134 **048 x 071**
			80	SZ6134 **048 x 080**
			100	SZ6134 **048 x 100**
4,9	6,0	1,45	71	SZ6134 **049 x 071**
			80	SZ6134 **049 x 080**
			100	SZ6134 **049 x 100**
5,0	6,5	1,80	71	SZ6134 **050 x 071**
			80	SZ6134 **050 x 080**
			100	SZ6134 **050 x 100**
5,1	6,5	1,71	71	SZ6134 **051 x 071**
			80	SZ6134 **051 x 080**
			100	SZ6134 **051 x 100**
5,2	6,5	1,63	71	SZ6134 **052 x 071**
			80	SZ6134 **052 x 080**
			100	SZ6134 **052 x 100**
5,3	6,5	1,54	71	SZ6134 **053 x 071**
			80	SZ6134 **053 x 080**
			100	SZ6134 **053 x 100**
5,4	6,5	1,45	71	SZ6134 **054 x 071**
			80	SZ6134 **054 x 080**
			100	SZ6134 **054 x 100**
5,5	7,0	1,80	71	SZ6134 **055 x 071**
			80	SZ6134 **055 x 080**
			100	SZ6134 **055 x 100**
5,6	7,0	1,71	71	SZ6134 **056 x 071**
			80	SZ6134 **056 x 080**

d_1^{h6}	d_3	$h^{+0,2}$	$l^{+0,5}$	Artikelnummer
5,6	7,0	1,71	100	SZ6134 **056 x 100**
5,7	7,0	1,63	71	SZ6134 **057 x 071**
			80	SZ6134 **057 x 080**
			100	SZ6134 **057 x 100**
5,8	7,0	1,54	71	SZ6134 **058 x 071**
			80	SZ6134 **058 x 080**
			100	SZ6134 **058 x 100**
5,9	7,0	1,45	71	SZ6134 **059 x 071**
			80	SZ6134 **059 x 080**
			100	SZ6134 **059 x 100**
6,0	8,0	2,23	71	SZ6134 **060 x 071**
			80	SZ6134 **060 x 080**
			100	SZ6134 **060 x 100**
6,1	8,0	2,15	71	SZ6134 **061 x 071**
			80	SZ6134 **061 x 080**
			100	SZ6134 **061 x 100**
6,2	8,0	2,06	71	SZ6134 **062 x 071**
			80	SZ6134 **062 x 080**
			100	SZ6134 **062 x 100**
6,3	8,0	1,97	71	SZ6134 **063 x 071**
			80	SZ6134 **063 x 080**
			100	SZ6134 **063 x 100**
6,4	8,0	1,89	71	SZ6134 **064 x 071**
			80	SZ6134 **064 x 080**
			100	SZ6134 **064 x 100**
6,5	9,0	3,17	71	SZ6134 **065 x 071**
			80	SZ6134 **065 x 080**
			100	SZ6134 **065 x 100**
6,6	9,0	3,08	71	SZ6134 **066 x 071**
			80	SZ6134 **066 x 080**
			100	SZ6134 **066 x 100**
6,7	9,0	2,99	71	SZ6134 **067 x 071**
			80	SZ6134 **067 x 080**
			100	SZ6134 **067 x 100**
6,8	9,0	2,91	71	SZ6134 **068 x 071**
			80	SZ6134 **068 x 080**
			100	SZ6134 **068 x 100**
6,9	9,0	2,82	71	SZ6134 **069 x 071**
			80	SZ6134 **069 x 080**
			100	SZ6134 **069 x 100**
7,0	9,0	2,73	71	SZ6134 **070 x 071**
			80	SZ6134 **070 x 080**
			100	SZ6134 **070 x 100**
7,1	9,0	2,65	71	SZ6134 **071 x 071**
			80	SZ6134 **071 x 080**
			100	SZ6134 **071 x 100**
7,2	9,0	2,56	71	SZ6134 **072 x 071**
			80	SZ6134 **072 x 080**
			100	SZ6134 **072 x 100**
7,3	9,0	2,47	71	SZ6134 **073 x 071**
			80	SZ6134 **073 x 080**
			100	SZ6134 **073 x 100**
7,4	9,0	2,39	71	SZ6134 **074 x 071**
			80	SZ6134 **074 x 080**
			100	SZ6134 **074 x 100**
7,5	10,0	3,17	71	SZ6134 **075 x 071**
			80	SZ6134 **075 x 080**
			100	SZ6134 **075 x 100**
7,6	10,0	3,08	71	SZ6134 **076 x 071**
			80	SZ6134 **076 x 080**

SZ6134 Schneidstempel

mit 60° Kopf

d_1^{h6}	d_3	$h^{+0,2}$	$l^{+0,5}$	Artikelnummer
7,6	10,0	3,08	100	SZ6134 **076 x 100**
7,7	10,0	2,99	71	SZ6134 **077 x 071**
			80	SZ6134 **077 x 080**
			100	SZ6134 **077 x 100**
7,8	10,0	2,91	71	SZ6134 **078 x 071**
			80	SZ6134 **078 x 080**
			100	SZ6134 **078 x 100**
7,9	10,0	2,82	71	SZ6134 **079 x 071**
			80	SZ6134 **079 x 080**
			100	SZ6134 **079 x 100**
8,0	10,0	2,73	71	SZ6134 **080 x 071**
			80	SZ6134 **080 x 080**
			100	SZ6134 **080 x 100**
8,1	10,0	2,65	71	SZ6134 **081 x 071**
			80	SZ6134 **081 x 080**
			100	SZ6134 **081 x 100**
8,2	10,0	2,56	71	SZ6134 **082 x 071**
			80	SZ6134 **082 x 080**
			100	SZ6134 **082 x 100**
8,3	10,0	2,47	71	SZ6134 **083 x 071**
			80	SZ6134 **083 x 080**
			100	SZ6134 **083 x 100**
8,4	10,0	2,39	71	SZ6134 **084 x 071**
			80	SZ6134 **084 x 080**
			100	SZ6134 **084 x 100**
8,5	11,0	3,17	71	SZ6134 **085 x 071**
			80	SZ6134 **085 x 080**
			100	SZ6134 **085 x 100**
8,6	11,0	3,08	71	SZ6134 **086 x 071**
			80	SZ6134 **086 x 080**
			100	SZ6134 **086 x 100**
8,7	11,0	2,99	71	SZ6134 **087 x 071**
			80	SZ6134 **087 x 080**
			100	SZ6134 **087 x 100**
8,5-8,9	11,0	2,91	71	SZ6134 **088 x 071**
			80	SZ6134 **088 x 080**
			100	SZ6134 **088 x 100**
8,9	11,0	2,82	71	SZ6134 **089 x 071**
			80	SZ6134 **089 x 080**
			100	SZ6134 **089 x 100**
9,0	11,0	2,73	71	SZ6134 **090 x 071**
			80	SZ6134 **090 x 080**
			100	SZ6134 **090 x 100**
9,1	11,0	2,65	71	SZ6134 **091 x 071**
			80	SZ6134 **091 x 080**
			100	SZ6134 **091 x 100**
9,2	11,0	2,56	71	SZ6134 **092 x 071**
			80	SZ6134 **092 x 080**
			100	SZ6134 **092 x 100**
9,3	11,0	2,47	71	SZ6134 **093 x 071**
			80	SZ6134 **093 x 080**
			100	SZ6134 **093 x 100**

d_1^{h6}	d_3	$h^{+0,2}$	$l^{+0,5}$	Artikelnummer
9,4	11,0	2,39	71	SZ6134 **094 x 071**
			80	SZ6134 **094 x 080**
			100	SZ6134 **094 x 100**
9,5	12,0	3,17	71	SZ6134 **095 x 071**
			80	SZ6134 **095 x 080**
			100	SZ6134 **095 x 100**
9,6	12,0	2,65	71	SZ6134 **096 x 071**
			80	SZ6134 **096 x 080**
			100	SZ6134 **096 x 100**
9,7	12,0	2,56	71	SZ6134 **097 x 071**
			80	SZ6134 **097 x 080**
			100	SZ6134 **097 x 100**
9,8	12,0	2,47	71	SZ6134 **098 x 071**
			80	SZ6134 **098 x 080**
			100	SZ6134 **098 x 100**
9,9	12,0	2,39	71	SZ6134 **099 x 071**
			80	SZ6134 **099 x 080**
			100	SZ6134 **099 x 100**
10,0	12,0	2,73	71	SZ6134 **100 x 071**
			80	SZ6134 **100 x 080**
			100	SZ6134 **100 x 100**
10,5	13,0	3,17	71	SZ6134 **105 x 071**
			100	SZ6134 **105 x 100**
11,0	13,0	2,73	71	SZ6134 **110 x 071**
			80	SZ6134 **110 x 080**
			100	SZ6134 **110 x 100**
11,5	14,0	3,17	71	SZ6134 **115 x 071**
			80	SZ6134 **115 x 080**
12,0	14,0	2,73	71	SZ6134 **120 x 071**
			80	SZ6134 **120 x 080**
			100	SZ6134 **120 x 100**
12,5	15,0	3,17	71	SZ6134 **125 x 071**
			80	SZ6134 **125 x 080**
13,0	15,0	2,73	71	SZ6134 **130 x 071**
			80	SZ6134 **130 x 080**
			100	SZ6134 **130 x 100**
13,5	16,0	3,67	71	SZ6134 **135 x 071**
			80	SZ6134 **135 x 080**
14,0	16,0	3,23	71	SZ6134 **140 x 071**
			80	SZ6134 **140 x 080**
			100	SZ6134 **140 x 100**
14,5	17,0	3,67	71	SZ6134 **145 x 071**
			80	SZ6134 **145 x 080**
15,0	17,0	3,23	71	SZ6134 **150 x 071**
			80	SZ6134 **150 x 080**
			100	SZ6134 **150 x 100**
15,5	18,0	3,67	71	SZ6134 **155 x 071**
			80	SZ6134 **155 x 080**
16,0	18,0	3,23	71	SZ6134 **160 x 071**
			80	SZ6134 **160 x 080**
			100	SZ6134 **160 x 100**

SZ6137 Schneidstempel

mit 60° Kopf

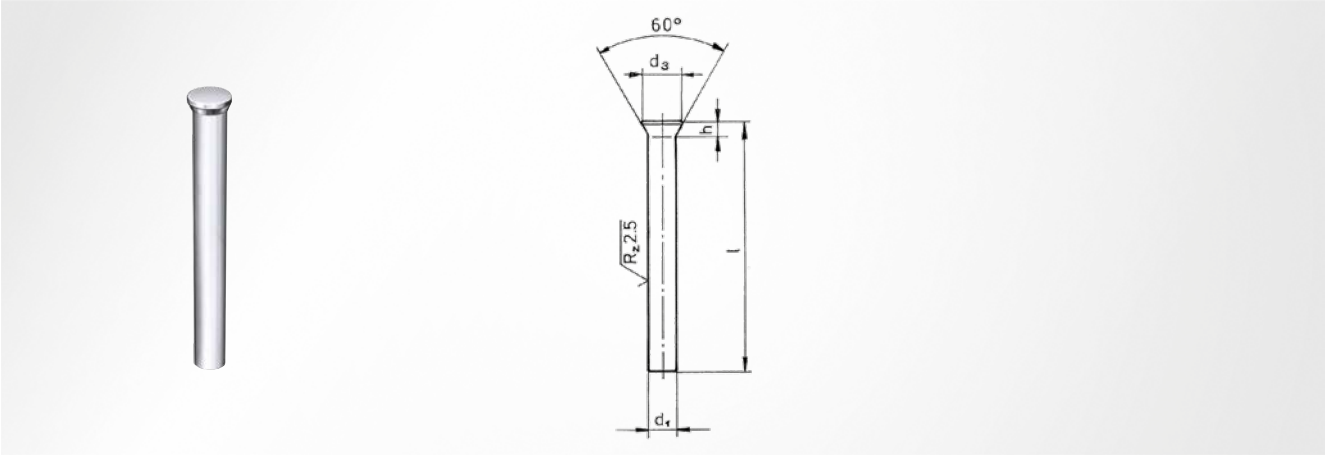

angelehnt an DIN 9861 / ISO 6752

Form
D

Werkstoff
PM

Kopfhärte
50 ±5 HRC

Schafthärte
64 ±2 HRC

Hinweis
auf Wunsch mit PVD-Beschichtung lieferbar

d_1^{h6}	d_3	$h^{+0,2}$	$l^{+0,5}$	Artikelnummer
1,0	1,8	1,19	71	SZ6137 **010 x 071**
			80	SZ6137 **010 x 080**
1,5	2,2	1,11	71	SZ6137 **015 x 071**
			80	SZ6137 **015 x 080**
2,0	3,0	1,37	71	SZ6137 **020 x 071**
			80	SZ6137 **020 x 080**
2,5	3,5	1,37	71	SZ6137 **025 x 071**
			80	SZ6137 **025 x 080**
3,0	4,5	1,80	71	SZ6137 **030 x 071**
			80	SZ6137 **030 x 080**
			100	SZ6137 **030 x 100**
3,5	5,0	1,80	71	SZ6137 **035 x 071**
			80	SZ6137 **035 x 080**
			100	SZ6137 **035 x 100**
4,0	5,5	1,80	71	SZ6137 **040 x 071**
			80	SZ6137 **040 x 080**
			100	SZ6137 **040 x 100**
4,5	6,0	1,80	71	SZ6137 **045 x 071**
			80	SZ6137 **045 x 080**
			100	SZ6137 **045 x 100**
5,0	6,5	1,80	71	SZ6137 **050 x 071**
			80	SZ6137 **050 x 080**
			100	SZ6137 **050 x 100**
5,5	7,0	1,80	71	SZ6137 **055 x 071**
			80	SZ6137 **055 x 080**
			100	SZ6137 **055 x 100**
6,0	8,0	2,23	71	SZ6137 **060 x 071**
			80	SZ6137 **060 x 080**
			100	SZ6137 **060 x 100**
6,5	9,0	3,17	71	SZ6137 **065 x 071**
			80	SZ6137 **065 x 080**
			100	SZ6137 **065 x 100**
7,0	9,0	2,73	71	SZ6137 **070 x 071**
			80	SZ6137 **070 x 080**

d_1^{h6}	d_3	$h^{+0,2}$	$l^{+0,5}$	Artikelnummer
7,0	9,0	2,73	100	SZ6137 **070 x 100**
7,5	10,0	3,17	71	SZ6137 **075 x 071**
			80	SZ6137 **075 x 080**
			100	SZ6137 **075 x 100**
8,0	10,0	2,73	71	SZ6137 **080 x 071**
			80	SZ6137 **080 x 080**
			100	SZ6137 **080 x 100**
8,5	11,0	3,17	71	SZ6137 **085 x 071**
			80	SZ6137 **085 x 080**
			100	SZ6137 **085 x 100**
9,0	11,0	2,73	71	SZ6137 **090 x 071**
			80	SZ6137 **090 x 080**
			100	SZ6137 **090 x 100**
9,5	12,0	3,17	71	SZ6137 **095 x 071**
			80	SZ6137 **095 x 080**
			100	SZ6137 **095 x 100**
10,0	12,0	2,73	71	SZ6137 **100 x 071**
			80	SZ6137 **100 x 080**
			100	SZ6137 **100 x 100**
10,5	13,0	3,17	71	SZ6137 **105 x 071**
			80	SZ6137 **105 x 080**
			100	SZ6137 **105 x 100**
11,0	13,0	2,73	71	SZ6137 **110 x 071**
			80	SZ6137 **110 x 080**
			100	SZ6137 **110 x 100**
11,5	14,0	3,17	71	SZ6137 **115 x 071**
			80	SZ6137 **115 x 080**
			100	SZ6137 **115 x 100**
12,0	14,0	2,73	71	SZ6137 **120 x 071**
			80	SZ6137 **120 x 080**
			100	SZ6137 **120 x 100**
12,5	15,0	3,17	71	SZ6137 **125 x 071**
			80	SZ6137 **125 x 080**
			100	SZ6137 **125 x 100**

SZ6137 Schneidstempel

mit 60° Kopf

d_1^{h6}	d_3	$h^{+0,2}$	$l^{+0,5}$	Artikelnummer
13,0	15,0	2,73	71	SZ6137 **130 x 071**
			80	SZ6137 **130 x 080**
			100	SZ6137 **130 x 100**
13,5	16,0	3,67	71	SZ6137 **135 x 071**
			80	SZ6137 **135 x 080**
			100	SZ6137 **135 x 100**
14,0	16,0	3,23	71	SZ6137 **140 x 071**
			80	SZ6137 **140 x 080**
			100	SZ6137 **140 x 100**
14,5	17,0	3,67	71	SZ6137 **145 x 071**
			80	SZ6137 **145 x 080**

d_1^{h6}	d_3	$h^{+0,2}$	$l^{+0,5}$	Artikelnummer
14,5	17,0	3,67	100	SZ6137 **145 x 100**
15,0	17,0	3,23	71	SZ6137 **150 x 071**
			80	SZ6137 **150 x 080**
			100	SZ6137 **150 x 100**
15,5	18,0	3,67	71	SZ6137 **155 x 071**
			80	SZ6137 **155 x 080**
			100	SZ6137 **155 x 100**
16,0	18,0	3,23	71	SZ6137 **160 x 071**
			80	SZ6137 **160 x 080**
			100	SZ6137 **160 x 100**

SZ6139 Schneidstempel

mit 60° Kopf

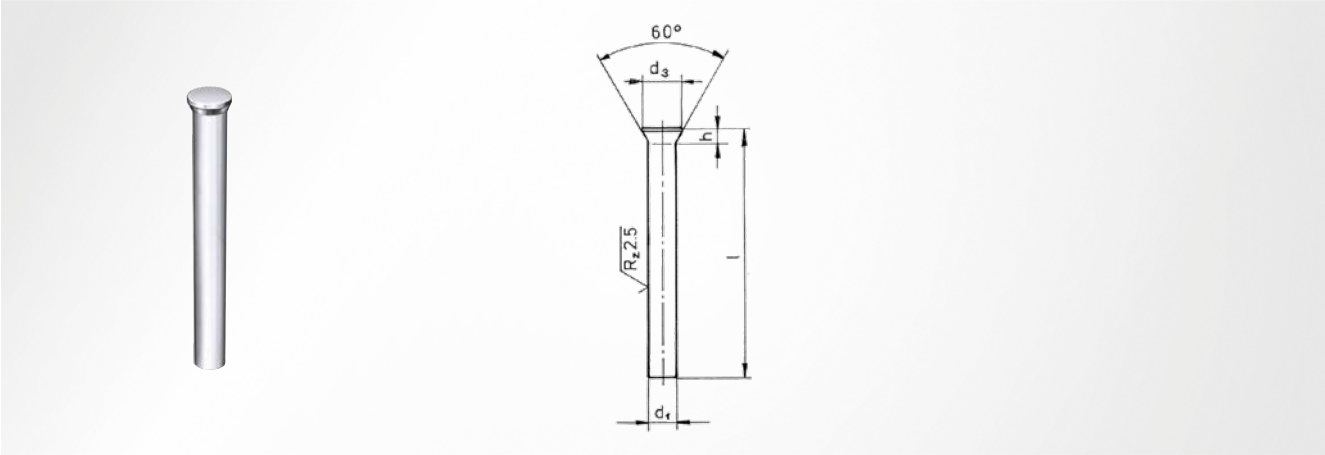

angelehnt an DIN 9861 / ISO 6752

Form
D

Werkstoff
HSS

Kopfhärte
50 ±5 HRC

Schafthärte
64 ±2 HRC

Hinweis
auf Wunsch mit PVD-Beschichtung lieferbar

d_1^{h6}	d_3	$h^{+0,2}$	$l^{+0,5}$	Artikelnummer
0,5	0,9	0,55	71	SZ6139 **005 x 071**
			80	SZ6139 **005 x 080**
0,6	1,1	0,63	71	SZ6139 **006 x 071**
			80	SZ6139 **006 x 080**
0,7	1,3	0,72	71	SZ6139 **007 x 071**
			80	SZ6139 **007 x 080**
0,8	1,4	0,92	71	SZ6139 **008 x 071**
			80	SZ6139 **008 x 080**
0,9	1,6	1,01	71	SZ6139 **009 x 071**
			80	SZ6139 **009 x 080**
1,0	1,8	1,19	71	SZ6139 **010 x 071**
			80	SZ6139 **010 x 080**
1,1	1,8	1,11	71	SZ6139 **011 x 071**
			80	SZ6139 **011 x 080**
1,2	2,0	1,19	71	SZ6139 **012 x 071**
			80	SZ6139 **012 x 080**
1,3	2,0	1,11	71	SZ6139 **013 x 071**
			80	SZ6139 **013 x 080**
1,4	2,2	1,19	71	SZ6139 **014 x 071**
			80	SZ6139 **014 x 080**
1,5	2,2	1,11	71	SZ6139 **015 x 071**
			80	SZ6139 **015 x 080**
1,6	2,5	1,28	71	SZ6139 **016 x 071**
			80	SZ6139 **016 x 080**
1,7	2,5	1,19	71	SZ6139 **017 x 071**
			80	SZ6139 **017 x 080**
1,8	2,8	1,37	71	SZ6139 **018 x 071**
			80	SZ6139 **018 x 080**
1,9	2,8	1,28	71	SZ6139 **019 x 071**
			80	SZ6139 **019 x 080**
2,0	3,0	1,37	71	SZ6139 **020 x 071**
			80	SZ6139 **020 x 080**
2,1	3,2	1,45	71	SZ6139 **021 x 071**
			80	SZ6139 **021 x 080**

d_1^{h6}	d_3	$h^{+0,2}$	$l^{+0,5}$	Artikelnummer
2,2	3,2	1,37	71	SZ6139 **022 x 071**
			80	SZ6139 **022 x 080**
2,3	3,5	1,54	71	SZ6139 **023 x 071**
			80	SZ6139 **023 x 080**
2,4	3,5	1,45	71	SZ6139 **024 x 071**
			80	SZ6139 **024 x 080**
2,5	3,5	1,37	71	SZ6139 **025 x 071**
			80	SZ6139 **025 x 080**
2,6	4,0	1,71	71	SZ6139 **026 x 071**
			80	SZ6139 **026 x 080**
2,7	4,0	1,63	71	SZ6139 **027 x 071**
			80	SZ6139 **027 x 080**
2,8	4,0	1,54	71	SZ6139 **028 x 071**
			80	SZ6139 **028 x 080**
2,9	4,0	1,45	71	SZ6139 **029 x 071**
			80	SZ6139 **029 x 080**
3,0	4,5	1,80	71	SZ6139 **030 x 071**
			80	SZ6139 **030 x 080**
			100	SZ6139 **030 x 100**
3,1	4,5	1,71	71	SZ6139 **031 x 071**
			80	SZ6139 **031 x 080**
			100	SZ6139 **031 x 100**
3,2	4,5	1,63	71	SZ6139 **032 x 071**
			80	SZ6139 **032 x 080**
			100	SZ6139 **032 x 100**
3,3	4,5	1,54	71	SZ6139 **033 x 071**
			80	SZ6139 **033 x 080**
			100	SZ6139 **033 x 100**
3,4	4,5	1,45	71	SZ6139 **034 x 071**
			80	SZ6139 **034 x 080**
			100	SZ6139 **034 x 100**
3,5	5,0	1,80	71	SZ6139 **035 x 071**
			80	SZ6139 **035 x 080**
			100	SZ6139 **035 x 100**

SZ6139 Schneidstempel

mit 60° Kopf

d_1^{h6}	d_3	$h^{+0,2}$	$l^{+0,5}$	Artikelnummer
3,6	5,0	1,71	71	SZ6139 **036 x 071**
			80	SZ6139 **036 x 080**
			100	SZ6139 **036 x 100**
3,7	5,0	1,63	71	SZ6139 **037 x 071**
			80	SZ6139 **037 x 080**
			100	SZ6139 **037 x 100**
3,8	5,0	1,54	100	SZ6139 **038 x 071**
			100	SZ6139 **038 x 080**
			100	SZ6139 **038 x 100**
3,9	5,0	1,45	71	SZ6139 **039 x 071**
			80	SZ6139 **039 x 080**
			100	SZ6139 **039 x 100**
4,0	5,5	1,80	71	SZ6139 **040 x 071**
			80	SZ6139 **040 x 080**
			100	SZ6139 **040 x 100**
4,1	5,5	1,71	71	SZ6139 **041 x 071**
			80	SZ6139 **041 x 080**
			100	SZ6139 **041 x 100**
4,2	5,5	1,63	100	SZ6139 **042 x 071**
			100	SZ6139 **042 x 080**
			100	SZ6139 **042 x 100**
4,3	5,5	1,54	71	SZ6139 **043 x 071**
			80	SZ6139 **043 x 080**
			100	SZ6139 **043 x 100**
4,4	5,5	1,45	71	SZ6139 **044 x 071**
			80	SZ6139 **044 x 080**
			100	SZ6139 **044 x 100**
4,5	6,0	1,80	71	SZ6139 **045 x 071**
			80	SZ6139 **045 x 080**
			100	SZ6139 **045 x 100**
4,6	6,0	1,71	71	SZ6139 **046 x 071**
			80	SZ6139 **046 x 080**
			100	SZ6139 **046 x 100**
4,7	6,0	1,63	71	SZ6139 **047 x 071**
			80	SZ6139 **047 x 080**
			100	SZ6139 **047 x 100**
4,8	6,0	1,54	71	SZ6139 **048 x 071**
			80	SZ6139 **048 x 080**
			100	SZ6139 **048 x 100**
4,9	6,0	1,45	71	SZ6139 **049 x 071**
			80	SZ6139 **049 x 080**
			100	SZ6139 **049 x 100**
5,0	6,5	1,80	71	SZ6139 **050 x 071**
			80	SZ6139 **050 x 080**
			100	SZ6139 **050 x 100**
5,1	6,5	1,71	71	SZ6139 **051 x 071**
			80	SZ6139 **051 x 080**
			100	SZ6139 **051 x 100**
5,2	6,5	1,63	71	SZ6139 **052 x 071**
			80	SZ6139 **052 x 080**
			100	SZ6139 **052 x 100**
5,3	6,5	1,54	71	SZ6139 **053 x 071**
			80	SZ6139 **053 x 080**
			100	SZ6139 **053 x 100**
5,4	6,5	1,45	71	SZ6139 **054 x 071**
			80	SZ6139 **054 x 080**
			100	SZ6139 **054 x 100**
5,5	7,0	1,80	71	SZ6139 **055 x 071**
			80	SZ6139 **055 x 080**
			100	SZ6139 **055 x 100**

d_1^{h6}	d_3	$h^{+0,2}$	$l^{+0,5}$	Artikelnummer
5,6	7,0	1,71	71	SZ6139 **056 x 071**
			80	SZ6139 **056 x 080**
			100	SZ6139 **056 x 100**
5,7	7,0	1,63	71	SZ6139 **057 x 071**
			80	SZ6139 **057 x 080**
			100	SZ6139 **057 x 100**
5,8	7,0	1,54	71	SZ6139 **058 x 071**
			80	SZ6139 **058 x 080**
			100	SZ6139 **058 x 100**
5,9	7,0	1,45	71	SZ6139 **059 x 071**
			80	SZ6139 **059 x 080**
			100	SZ6139 **059 x 100**
6,0	8,0	2,23	71	SZ6139 **060 x 071**
			80	SZ6139 **060 x 080**
			100	SZ6139 **060 x 100**
6,1	8,0	2,15	71	SZ6139 **061 x 071**
			80	SZ6139 **061 x 080**
			100	SZ6139 **061 x 100**
6,2	8,0	2,06	71	SZ6139 **062 x 071**
			80	SZ6139 **062 x 080**
			100	SZ6139 **062 x 100**
6,3	8,0	1,97	71	SZ6139 **063 x 071**
			80	SZ6139 **063 x 080**
			100	SZ6139 **063 x 100**
6,4	8,0	1,89	71	SZ6139 **064 x 071**
			80	SZ6139 **064 x 080**
			100	SZ6139 **064 x 100**
6,5	9,0	3,17	71	SZ6139 **065 x 071**
			80	SZ6139 **065 x 080**
			100	SZ6139 **065 x 100**
6,6	9,0	3,08	71	SZ6139 **066 x 071**
			80	SZ6139 **066 x 080**
			100	SZ6139 **066 x 100**
6,7	9,0	2,99	71	SZ6139 **067 x 071**
			80	SZ6139 **067 x 080**
			100	SZ6139 **067 x 100**
6,8	9,0	2,91	71	SZ6139 **068 x 071**
			80	SZ6139 **068 x 080**
			100	SZ6139 **068 x 100**
6,9	9,0	2,82	100	SZ6139 **069 x 071**
			100	SZ6139 **069 x 080**
			100	SZ6139 **069 x 100**
7,0	9,0	2,73	71	SZ6139 **070 x 071**
			80	SZ6139 **070 x 080**
			100	SZ6139 **070 x 100**
7,1	9,0	2,65	71	SZ6139 **071 x 071**
			80	SZ6139 **071 x 080**
			100	SZ6139 **071 x 100**
7,2	9,0	2,56	71	SZ6139 **072 x 071**
			80	SZ6139 **072 x 080**
			100	SZ6139 **072 x 100**
7,3	9,0	2,47	71	SZ6139 **073 x 071**
			80	SZ6139 **073 x 080**
			100	SZ6139 **073 x 100**
7,4	9,0	2,39	71	SZ6139 **074 x 071**
			80	SZ6139 **074 x 080**
			100	SZ6139 **074 x 100**
7,5	10,0	3,17	71	SZ6139 **075 x 071**
			80	SZ6139 **075 x 080**
			100	SZ6139 **075 x 100**

SZ6139 Schneidstempel

mit 60° Kopf

d_1^{h6}	d_3	$h^{+0,2}$	$l^{+0,5}$	Artikelnummer
7,6	10,0	3,08	71	SZ6139 **076 x 071**
			80	SZ6139 **076 x 080**
			100	SZ6139 **076 x 100**
7,7	10,0	2,99	71	SZ6139 **077 x 071**
			80	SZ6139 **077 x 080**
			100	SZ6139 **077 x 100**
7,8	10,0	2,91	71	SZ6139 **078 x 071**
			80	SZ6139 **078 x 080**
			100	SZ6139 **078 x 100**
7,9	10,0	2,82	71	SZ6139 **079 x 071**
			80	SZ6139 **079 x 080**
			100	SZ6139 **079 x 100**
8,0	10,0	2,73	71	SZ6139 **080 x 071**
			80	SZ6139 **080 x 080**
			100	SZ6139 **080 x 100**
8,1	10,0	2,65	71	SZ6139 **081 x 071**
			80	SZ6139 **081 x 080**
			100	SZ6139 **081 x 100**
8,2	10,0	2,56	71	SZ6139 **082 x 071**
			80	SZ6139 **082 x 080**
			100	SZ6139 **082 x 100**
8,3	10,0	2,47	71	SZ6139 **083 x 071**
			80	SZ6139 **083 x 080**
			100	SZ6139 **083 x 100**
8,4	10,0	2,39	71	SZ6139 **084 x 071**
			80	SZ6139 **084 x 080**
			100	SZ6139 **084 x 100**
8,5	11,0	3,17	71	SZ6139 **085 x 071**
			80	SZ6139 **085 x 080**
			100	SZ6139 **085 x 100**
8,6	11,0	3,08	80	SZ6139 **086 x 080**
			71	SZ6139 **086 x 071**
			100	SZ6139 **086 x 100**
8,7	11,0	2,99	71	SZ6139 **087 x 071**
			80	SZ6139 **087 x 080**
			100	SZ6139 **087 x 100**
8,8	11,0	2,91	71	SZ6139 **088 x 071**
			80	SZ6139 **088 x 080**
			100	SZ6139 **088 x 100**
8,9	11,0	2,82	71	SZ6139 **089 x 071**
			80	SZ6139 **089 x 080**
			100	SZ6139 **089 x 100**
9,0	11,0	2,73	71	SZ6139 **090 x 071**
			80	SZ6139 **090 x 080**
			100	SZ6139 **090 x 100**
9,1	11,0	2,65	71	SZ6139 **091 x 071**
			80	SZ6139 **091 x 080**
			100	SZ6139 **091 x 100**
9,2	11,0	2,56	71	SZ6139 **092 x 071**
			80	SZ6139 **092 x 080**
			100	SZ6139 **092 x 100**
9,3	11,0	2,47	71	SZ6139 **093 x 071**
			80	SZ6139 **093 x 080**
			100	SZ6139 **093 x 100**
9,4	11,0	2.39	71	SZ6139 **094 x 071**
			80	SZ6139 **094 x 080**

d_1^{h6}	d_3	$h^{+0,2}$	$l^{+0,5}$	Artikelnummer
9,4	11,0	2,39	100	SZ6139 **094 x 100**
9,5	12,0	3,17	71	SZ6139 **095 x 071**
			80	SZ6139 **095 x 080**
			100	SZ6139 **095 x 100**
9,6	12,0	2,65	71	SZ6139 **096 x 071**
			80	SZ6139 **096 x 080**
			100	SZ6139 **096 x 100**
9,7	12,0	2,56	71	SZ6139 **097 x 071**
			80	SZ6139 **097 x 080**
			100	SZ6139 **097 x 100**
9,8	12,0	2,47	71	SZ6139 **098 x 071**
			80	SZ6139 **098 x 080**
			100	SZ6139 **098 x 100**
9,9	12,0	2,39	71	SZ6139 **099 x 071**
			80	SZ6139 **099 x 080**
			100	SZ6139 **099 x 100**
10,0	12,0	2,73	71	SZ6139 **100 x 071**
			80	SZ6139 **100 x 080**
			100	SZ6139 **100 x 100**
10,5	13,0	3,17	71	SZ6139 **105 x 071**
			80	SZ6139 **105 x 080**
			100	SZ6139 **105 x 100**
11,0	13,0	2,73	71	SZ6139 **110 x 071**
			80	SZ6139 **110 x 080**
			100	SZ6139 **110 x 100**
11,5	14,0	3,17	71	SZ6139 **115 x 071**
			80	SZ6139 **115 x 080**
			100	SZ6139 **115 x 100**
12,0	14,0	2,73	71	SZ6139 **120 x 071**
			80	SZ6139 **120 x 080**
			100	SZ6139 **120 x 100**
12,5	15,0	3,17	71	SZ6139 **125 x 071**
			80	SZ6139 **125 x 080**
			100	SZ6139 **125 x 100**
13,0	15,0	2,73	71	SZ6139 **130 x 071**
			80	SZ6139 **130 x 080**
			100	SZ6139 **130 x 100**
13,5	16,0	3,67	71	SZ6139 **135 x 071**
			80	SZ6139 **135 x 080**
			100	SZ6139 **135 x 100**
14,0	16,0	3,23	71	SZ6139 **140 x 071**
			80	SZ6139 **140 x 080**
			100	SZ6139 **140 x 100**
14,5	17,0	3,67	71	SZ6139 **145 x 071**
			80	SZ6139 **145 x 080**
			100	SZ6139 **145 x 100**
15,0	17,0	3,23	71	SZ6139 **150 x 071**
			80	SZ6139 **150 x 080**
			100	SZ6139 **150 x 100**
15,5	18,0	3,67	71	SZ6139 **155 x 071**
			80	SZ6139 **155 x 080**
			100	SZ6139 **155 x 100**
16,0	18,0	3,23	71	SZ6139 **160 x 071**
			80	SZ6139 **160 x 080**
			100	SZ6139 **160 x 100**

SZ6129 Schneidstempel

mit 60° Kopf, abgesetzt

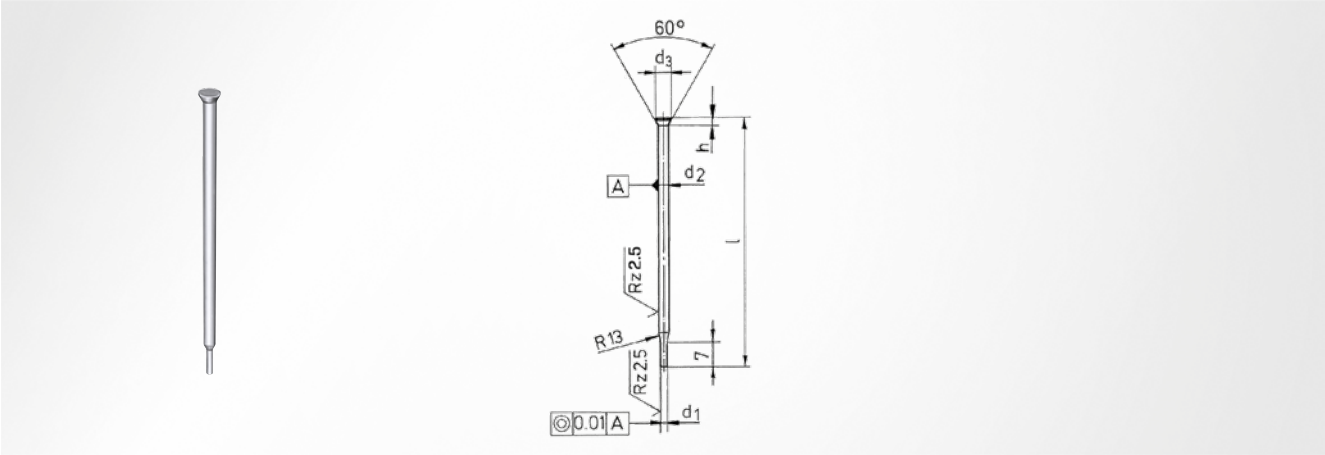

DIN 9861 / ISO 9181

Form
C

Werkstoff
HSS

Kopfhärte
50 ±5 HRC

Schafthärte
64 ±2 HRC

Hinweis
auf Wunsch mit PVD-Beschichtung lieferbar

d_1^{h6}	d_2^{h6}	d_3	$h^{+0,2}$	Stufung	$l^{+0,5}$	Artikelnummer
0,5-1,5	2	3,0	1,37	0,1	71	SZ6129 **005 - 015 x 71**
					80	SZ6129 **005 - 015 x 80**
1,6-2,9	3	4,5	1,80	0,1	71	SZ6129 **016 - 029 x 71**
					80	SZ6129 **016 - 029 x 80**

SZ6121 Schneidstempel

mit 60° Kopf, abgesetzt

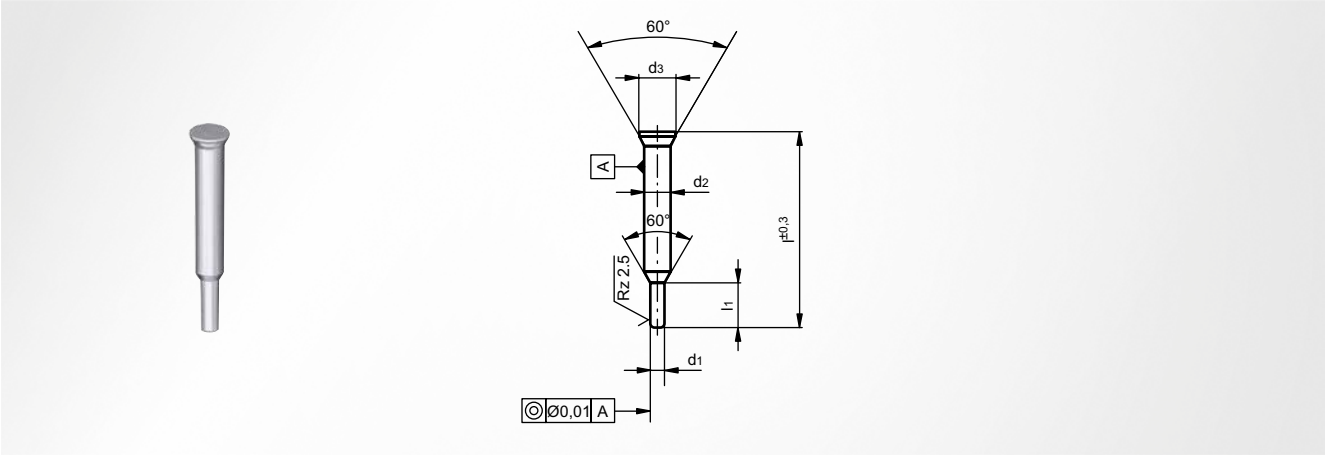

Werkstoff
HWS

Schafthärte
62 ±2 HRC

Kopfhärte
52 ±3 HRC

Hinweis
auf Wunsch mit PVD-Beschichtung lieferbar

d_2^{h6}	d_3	$l^{\pm 0,3}$	l_1	d_1^{h6}	Artikelnummer
4	5,5	30	7	2,0	SZ6121 **020 x 30**
				2,1	SZ6121 **021 x 30**
				2,2	SZ6121 **022 x 30**
				2,3	SZ6121 **023 x 30**
				2,4	SZ6121 **024 x 30**
				2,5	SZ6121 **025 x 30**
				2,6	SZ6121 **026 x 30**
				2,7	SZ6121 **027 x 30**
				2,8	SZ6121 **028 x 30**
				2,9	SZ6121 **029 x 30**
				3,0	SZ6121 **030 x 30**
				3,1	SZ6121 **031 x 30**
				3,2	SZ6121 **032 x 30**
				3,3	SZ6121 **033 x 30**
				3,4	SZ6121 **034 x 30**
				3,5	SZ6121 **035 x 30**
				3,6	SZ6121 **036 x 30**
				3,7	SZ6121 **037 x 30**
				3,8	SZ6121 **038 x 30**
				3,9	SZ6121 **039 x 30**
				4,0	SZ6121 **040 x 30**

SZ5600 Schneidstempel

mit zylindrischem Kopf

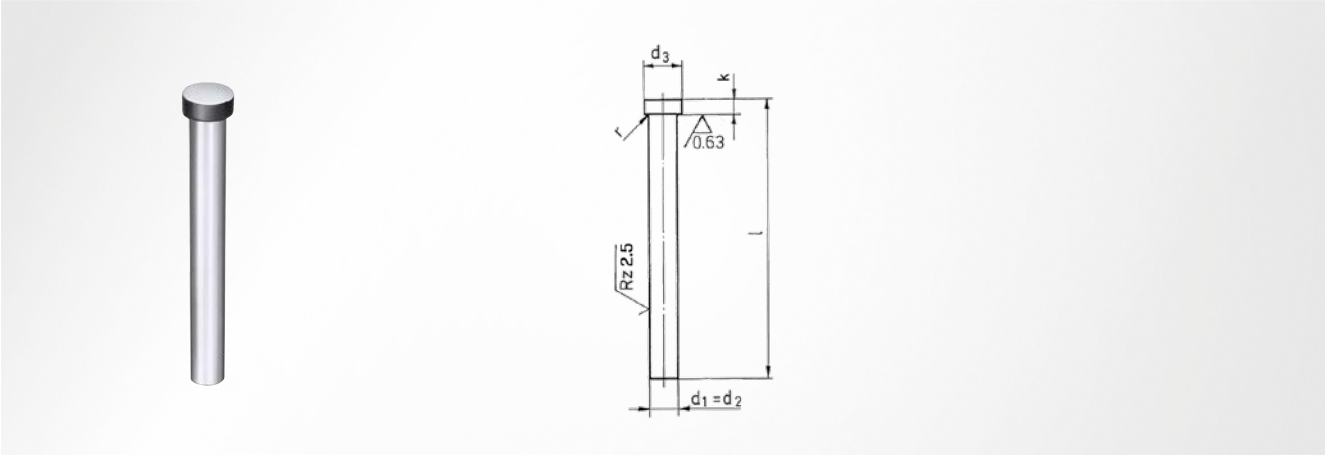

ISO 8020

Form
A

Werkstoff
HSS

Kopfhärte
50 ±5 HRC

Schafthärte
64 ±2 HRC

Hinweis
auf Wunsch mit PVD-Beschichtung lieferbar

d_1^{m5}	d_3	$k^{+0,1 - +0,2}$	$r^{0 - +0,1}$	$l^{+0,5}$	Artikelnummer
3	5	3	0,2	63	SZ5600 **030 x 063**
				71	SZ5600 **030 x 071**
				80	SZ5600 **030 x 080**
4	6	3	0,2	63	SZ5600 **040 x 063**
				71	SZ5600 **040 x 071**
				80	SZ5600 **040 x 080**
5	8	5	0,3	63	SZ5600 **050 x 063**
				71	SZ5600 **050 x 071**
				80	SZ5600 **050 x 080**
				90	SZ5600 **050 x 090**
6	9	5	0,3	63	SZ5600 **060 x 063**
				71	SZ5600 **060 x 071**
				80	SZ5600 **060 x 080**
				90	SZ5600 **060 x 090**
				100	SZ5600 **060 x 100**
8	11	5	0,3	63	SZ5600 **080 x 063**
				71	SZ5600 **080 x 071**
				80	SZ5600 **080 x 080**
				90	SZ5600 **080 x 090**
				100	SZ5600 **080 x 100**

d_1^{m5}	d_3	$k^{+0,1 - +0,2}$	$r^{0 - +0,1}$	$l^{+0,5}$	Artikelnummer
10	13	5	0,3	63	SZ5600 **100 x 063**
				71	SZ5600 **100 x 071**
				80	SZ5600 **100 x 080**
				90	SZ5600 **100 x 090**
				100	SZ5600 **100 x 100**
13	16	5	0,4	71	SZ5600 **130 x 071**
				80	SZ5600 **130 x 080**
				90	SZ5600 **130 x 090**
				100	SZ5600 **130 x 100**
16	19	5	0,4	71	SZ5600 **160 x 071**
				80	SZ5600 **160 x 080**
				90	SZ5600 **160 x 090**
				100	SZ5600 **160 x 100**
20	23	5	0,4	80	SZ5600 **200 x 080**
				90	SZ5600 **200 x 090**
				100	SZ5600 **200 x 100**
25	28	5	0,4	80	SZ5600 **250 x 080**
				90	SZ5600 **250 x 090**
				100	SZ5600 **250 x 100**

SZ5700 Schneidstempel

mit zylindrischem Kopf

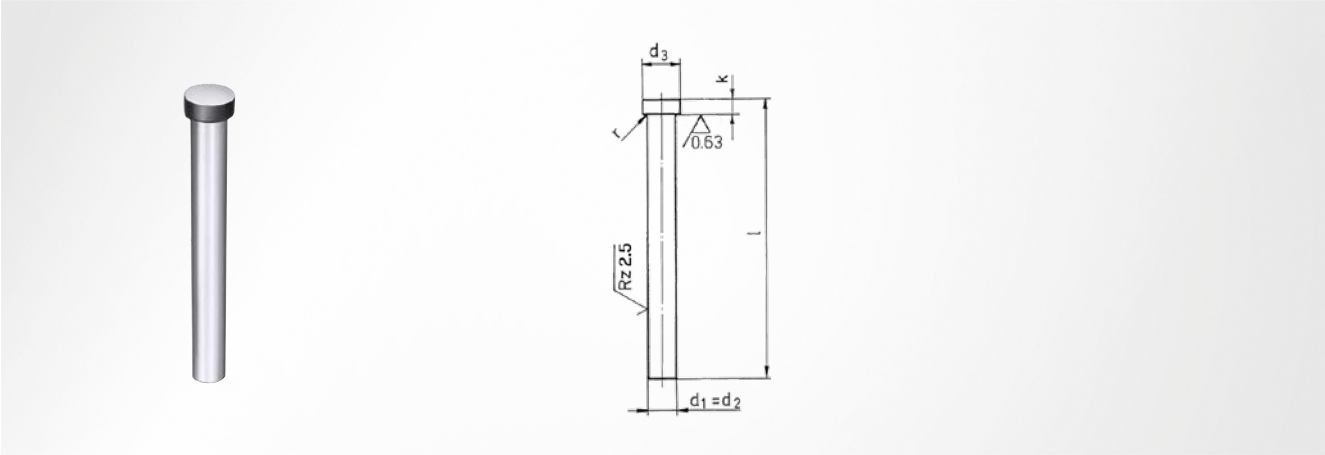

ISO 8020

Form
A

Werkstoff
PM

Kopfhärte
50 ±5 HRC

Schafthärte
64 ±2 HRC

Hinweis
auf Wunsch mit PVD-Beschichtung lieferbar

d_1^{m5}	d_3	$k^{+0,1 - +0,2}$	$r^{0 - +0,1}$	$l^{+0,5}$	Artikelnummer
3	5	3	0,2	63	SZ5700 **030 x 063**
				71	SZ5700 **030 x 071**
				80	SZ5700 **030 x 080**
4	6	3	0,2	63	SZ5700 **040 x 063**
				71	SZ5700 **040 x 071**
				80	SZ5700 **040 x 080**
5	8	5	0,3	63	SZ5700 **050 x 063**
				71	SZ5700 **050 x 071**
				80	SZ5700 **050 x 080**
				90	SZ5700 **050 x 090**
6	9	5	0,3	63	SZ5700 **060 x 063**
				71	SZ5700 **060 x 071**
				80	SZ5700 **060 x 080**
				90	SZ5700 **060 x 090**
				100	SZ5700 **060 x 100**
8	11	5	0,3	63	SZ5700 **080 x 063**
				71	SZ5700 **080 x 071**
				80	SZ5700 **080 x 080**

d_1^{m5}	d_3	$k^{+0,1 - +0,2}$	$r^{0 - +0,1}$	$l^{+0,5}$	Artikelnummer
8	11	5	0,3	90	SZ5700 **080 x 090**
				100	SZ5700 **080 x 100**
10	13	5	0,3	63	SZ5700 **100 x 063**
				71	SZ5700 **100 x 071**
				80	SZ5700 **100 x 080**
				90	SZ5700 **100 x 090**
				100	SZ5700 **100 x 100**
13	16	5	0,4	71	SZ5700 **130 x 071**
				80	SZ5700 **130 x 080**
				90	SZ5700 **130 x 090**
				100	SZ5700 **130 x 100**
16	19	5	0,4	71	SZ5700 **160 x 071**
				80	SZ5700 **160 x 080**
				90	SZ5700 **160 x 090**
				100	SZ5700 **160 x 100**
20	23	5	0,4	80	SZ5700 **200 x 080**
				90	SZ5700 **200 x 090**
				100	SZ5700 **200 x 100**

SZ56xx Schneidstempel

mit zylindrischem Kopf, abgesetzt

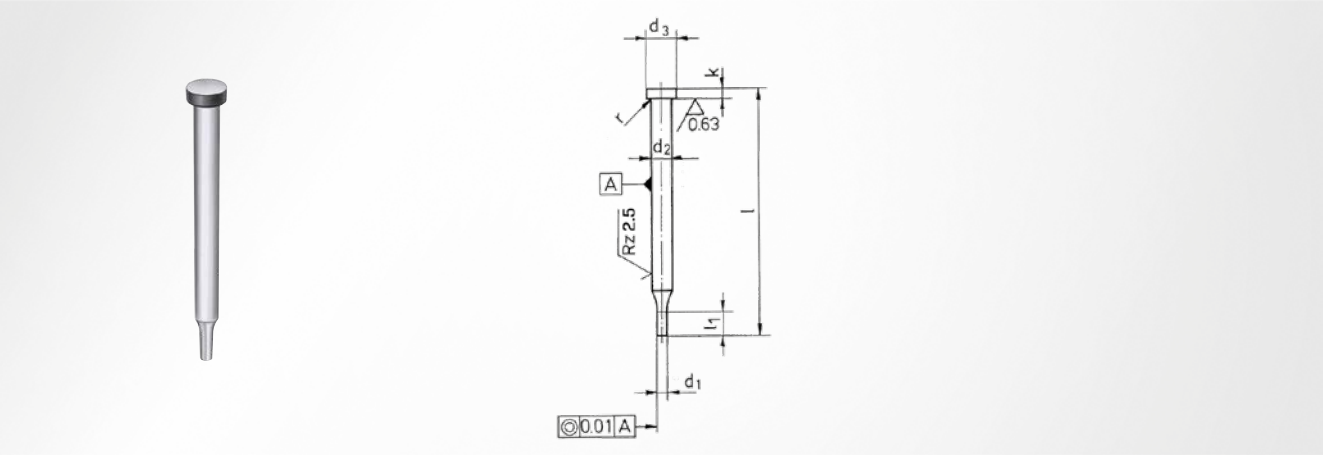

ISO 8020

Form
B

Werkstoff
HSS

Kopfhärte
50 ±5 HRC

Schafthärte
64 ±2 HRC

Hinweis
auf Wunsch mit PVD-Beschichtung lieferbar

d_1^{j6}	d_2^{m5}	d_3	$k^{+0,1 - +0,2}$	$l_1^{+0,5}$	$r^{0 - +0,1}$	Stufung	$l^{+0,5}$	Artikelnummer
1,0-2,5	3	5	3	10	0,2	0,1	71	SZ5613 **010 - 025 x 071**
							80	SZ5613 **010 - 025 x 080**
1,0-3,5	4	6	3	10	0,2	0,1	71	SZ5614 **010 - 035 x 071**
							80	SZ5614 **010 - 035 x 080**
2,0-4,5	5	8	5	10	0,3	0,1	71	SZ5615 **020 - 045 x 071**
							80	SZ5615 **020 - 045 x 080**
2,5-5,5	6	9	5	10	0,3	0,1	71	SZ5616 **025 - 055 x 071**
							80	SZ5616 **025 - 055 x 080**
							90	SZ5616 **025 - 055 x 090**
							100	SZ5616 **025 - 055 x 100**
3,0-7,5	8	11	5	13	0,3	0,1	71	SZ5628 **030 - 075 x 071**
							80	SZ5628 **030 - 075 x 080**
							90	SZ5628 **030 - 075 x 090**
							100	SZ5628 **030 - 075 x 100**
5,0-9,5	10	13	5	17	0,4	0,1	71	SZ5640 **050 - 095 x 071**
							80	SZ5640 **050 - 095 x 080**
							90	SZ5640 **050 - 095 x 090**
							100	SZ5640 **050 - 095 x 100**
7,5-12,5	13	16	5	17	0,4	0,1	71	SZ5643 **075 - 125 x 071**
							80	SZ5643 **075 - 125 x 080**
							90	SZ5643 **075 - 125 x 090**
							100	SZ5643 **075 - 125 x 100**
10,0-15,5	16	19	5	17	0,4	0,1	80	SZ5646 **100 - 155 x 080**
							90	SZ5646 **100 - 155 x 090**
							100	SZ5646 **100 - 155 x 100**
15,0-19,5	20	23	5	17	0,4	0,5	80	SZ5650 **150 - 195 x 080**
							90	SZ5650 **150 - 195 x 090**
							100	SZ5650 **150 - 195 x 100**
20,0-24,5	25	28	5	17	0,4	0,5	80	SZ5655 **200 - 245 x 080**
							90	SZ5655 **200 - 245 x 090**
							100	SZ5655 **200 - 245 x 100**

SZ57xx Schneidstempel

mit zylindrischem Kopf, abgesetzt

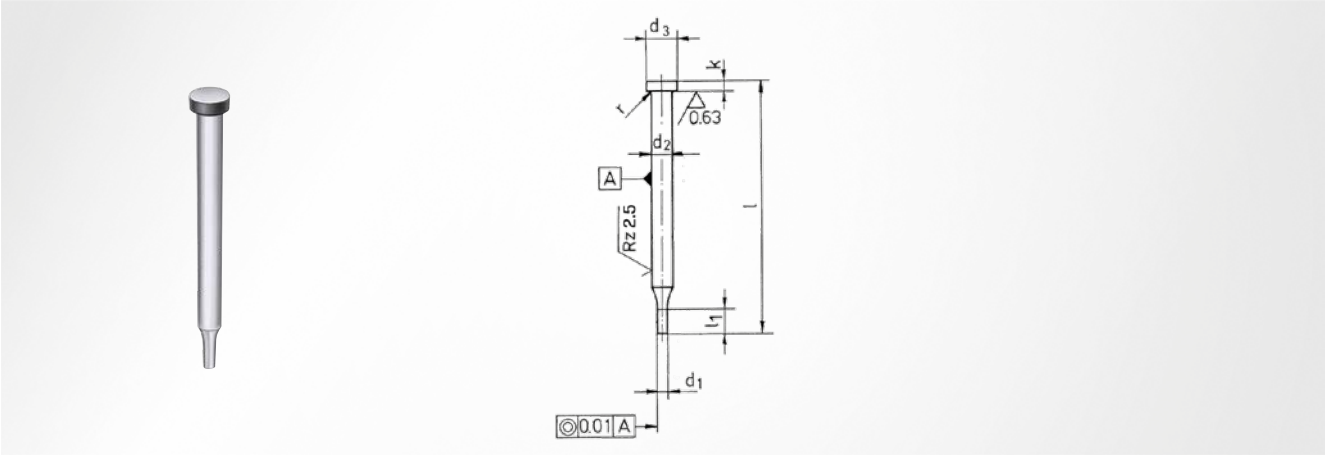

ISO 8020

Form
B

Werkstoff
PM

Kopfhärte
50 ±5 HRC

Schafthärte
64 ±2 HRC

Hinweis
auf Wunsch mit PVD-Beschichtung lieferbar

d_1^{j6}	d_2^{m5}	d_3	$k^{+0,1 - +0,2}$	$l_1^{+0,5}$	$r^{0 - +0,1}$	Stufung	$l^{+0,5}$	Artikelnummer
1,0-2,5	3	5	3	10	0,2	0,1	71	SZ5713 **010 - 025 x 071**
							80	SZ5713 **010 - 025 x 080**
1,0-3,5	4	6	3	10	0,2	0,1	71	SZ5714 **010 - 035 x 071**
							80	SZ5714 **010 - 035 x 080**
2,0-4,5	5	8	5	10	0,3	0,1	71	SZ5715 **020 - 045 x 071**
							80	SZ5715 **020 - 045 x 080**
2,5-5,5	6	9	5	10	0,3	0,1	71	SZ5716 **025 - 055 x 071**
							80	SZ5716 **025 - 055 x 080**
							90	SZ5716 **025 - 055 x 090**
							100	SZ5716 **025 - 055 x 100**
3,0-7,5	8	11	5	13	0,3	0,1	71	SZ5728 **030 - 075 x 071**
							80	SZ5728 **030 - 075 x 080**
							90	SZ5728 **030 - 075 x 090**
							100	SZ5728 **030 - 075 x 100**
5,0-9,5	10	13	5	17	0,4	0,1	71	SZ5740 **050 - 095 x 071**
							80	SZ5740 **050 - 095 x 080**
							90	SZ5740 **050 - 095 x 090**
							100	SZ5740 **050 - 095 x 100**
7,5-12,5	13	16	5	17	0,4	0,1	71	SZ5743 **075 - 125 x 071**
							80	SZ5743 **075 - 125 x 080**
							90	SZ5743 **075 - 125 x 090**
							100	SZ5743 **075 - 125 x 100**
10,0-15,5	16	19	5	17	0,4	0,1	80	SZ5746 **100 - 155 x 080**
							90	SZ5746 **100 - 155 x 090**
							100	SZ5746 **100 - 155 x 100**
15,0-19,5	20	23	5	17	0,4	0,5	80	SZ5750 **150 - 195 x 080**
							90	SZ5750 **150 - 195 x 090**
							100	SZ5750 **150 - 195 x 100**
20,0-24,5	25	28	5	17	0,4	0,5	80	SZ5755 **200 - 245 x 080**
							90	SZ5755 **200 - 245 x 090**
							100	SZ5755 **200 - 245 x 100**

SZ5900 Schneidstempel

mit zylindrischem Kopf, mit Abdrückstift

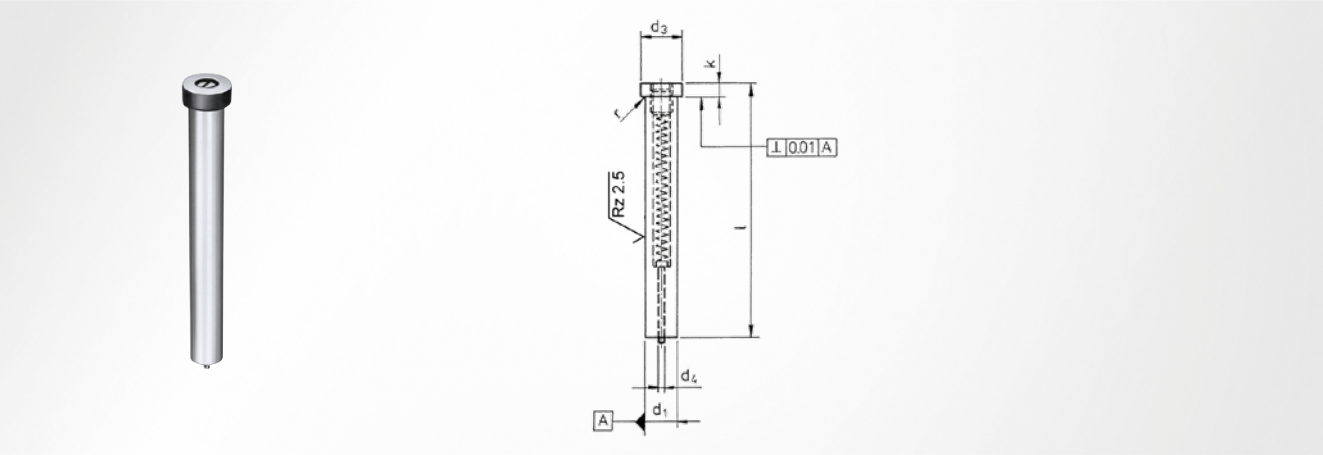

ISO 8020

Form
E

Werkstoff
HSS

Kopfhärte
50 ±5 HRC

Schafthärte
64 ±2 HRC

Hinweis
auf Wunsch mit PVD-Beschichtung lieferbar

d_1^{m5}	d_3	d_4	$k^{+0,1 - +0,2}$	$r^{0 - +0,1}$	$l^{+0,5}$	Artikelnummer
6	9	0,8	5	0,3	71	SZ5900 **060 x 071**
					80	SZ5900 **060 x 080**
					90	SZ5900 **060 x 090**
					100	SZ5900 **060 x 100**
8	11	1,2	5	0,3	71	SZ5900 **080 x 071**
					80	SZ5900 **080 x 080**
					90	SZ5900 **080 x 090**
					100	SZ5900 **080 x 100**
10	13	1,5	5	0,3	71	SZ5900 **100 x 071**
					80	SZ5900 **100 x 080**
					90	SZ5900 **100 x 090**
					100	SZ5900 **100 x 100**
13	16	1,5	5	0,4	71	SZ5900 **130 x 071**
					80	SZ5900 **130 x 080**
					90	SZ5900 **130 x 090**
					100	SZ5900 **130 x 100**
16	19	2,0	5	0,4	71	SZ5900 **160 x 071**
					80	SZ5900 **160 x 080**
					90	SZ5900 **160 x 090**
					100	SZ5900 **160 x 100**
20	23	2,5	5	0,4	80	SZ5900 **200 x 080**
					90	SZ5900 **200 x 090**
					100	SZ5900 **200 x 100**
25	29	2,5	5	0,4	80	SZ5900 **250 x 080**
					90	SZ5900 **250 x 090**
					100	SZ5900 **250 x 100**

SZ59xx Schneidstempel

mit zylindrischem Kopf, abgesetzt, mit Abdrückstift

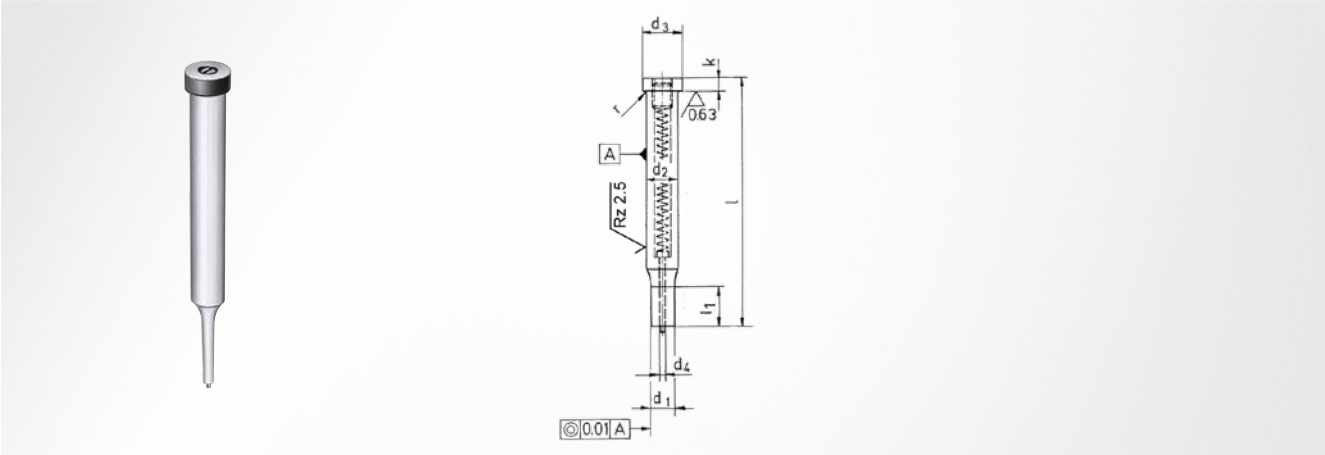

ISO 8020

Form
F

Werkstoff
HSS

Kopfhärte
50 ±5 HRC

Schafthärte
64 ±2 HRC

Hinweis
auf Wunsch mit PVD-Beschichtung lieferbar

d_1^{j6}	d_2^{m5}	d_3	d_4	$k^{+0,1 - +0,2}$	$l_1^{+0,5}$	$r^{0 - +0,1}$	Stufung	$l^{+0,5}$	Artikelnummer
1,6-5,9	6	9	0,8	5	10	0,3	0,1	71	SZ5906 **016 - 059 x 071**
								80	SZ5906 **016 - 059 x 080**
								90	SZ5906 **016 - 059 x 090**
								100	SZ5906 **016 - 059 x 100**
2,5-7,9	8	11	1,2	5	13	0,3	0,1	71	SZ5908 **025 - 079 x 071**
								80	SZ5908 **025 - 079 x 080**
								90	SZ5908 **025 - 079 x 090**
								100	SZ5908 **025 - 079 x 100**
5,0-9,9	10	13	1,5	5	17	0,4	0,1	71	SZ5910 **050 - 099 x 071**
								80	SZ5910 **050 - 099 x 080**
								90	SZ5910 **050 - 099 x 090**
								100	SZ5910 **050 - 099 x 100**
6,0-12,9	13	16	1,5	5	17	0,4	0,1	71	SZ5913 **060 - 129 x 071**
								80	SZ5913 **060 - 129 x 080**
								90	SZ5913 **060 - 129 x 090**
								100	SZ5913 **060 - 129 x 100**
8,0-15,9	16	19	2,0	5	17	0,4	0,1	80	SZ5916 **080 - 159 x 080**
								90	SZ5916 **080 - 159 x 090**
								100	SZ5916 **080 - 159 x 100**
12,0-19,5	20	23	2,5	5	17	0,4	0,5	80	SZ5920 **120 - 195 x 080**
								90	SZ5920 **120 - 195 x 090**
								100	SZ5920 **120 - 195 x 100**
16,5-24,5	25	28	2,5	5	17	0,4	0,5	80	SZ5925 **165 - 245 x 080**
								90	SZ5925 **165 - 245 x 090**
								100	SZ5925 **165 - 245 x 100**

SZ6700 Schneidstempel

mit Schnellwechselaufnahme

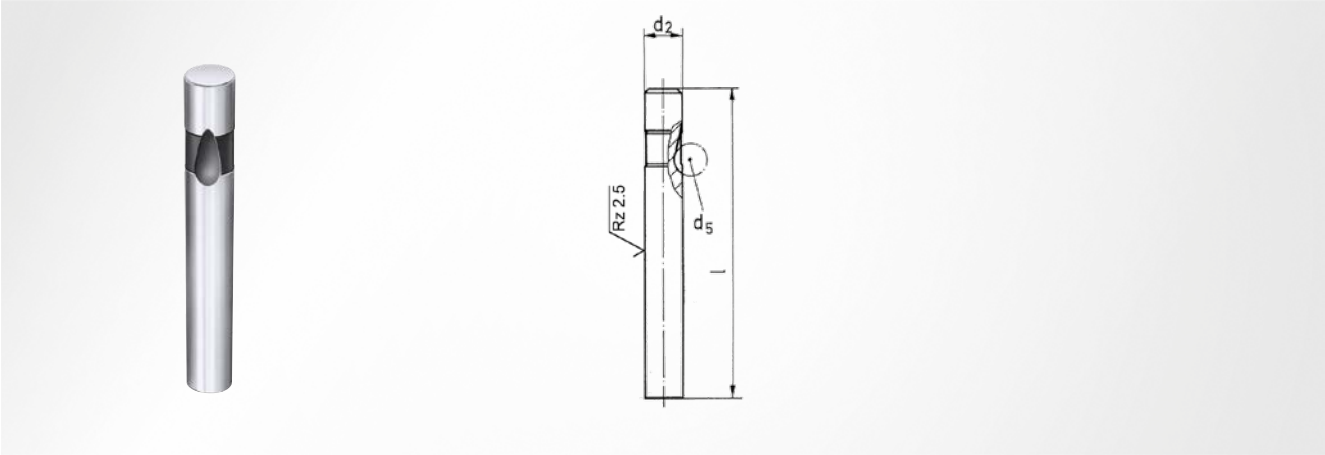

DIN ISO 10071

Werkstoff
HWS

Schafthärte
62 ±2 HRC

Hinweis
auf Wunsch mit PVD-Beschichtung lieferbar

d_2^{g5}	d_5	$l^{+0,5}$	Artikelnummer
6	6	63	SZ6700 **060 x 63**
		71	SZ6700 **060 x 71**
		80	SZ6700 **060 x 80**
10	8	63	SZ6700 **100 x 63**
		71	SZ6700 **100 x 71**
		80	SZ6700 **100 x 80**
13	8	63	SZ6700 **130 x 63**
		71	SZ6700 **130 x 71**
		80	SZ6700 **130 x 80**
16	8	71	SZ6700 **160 x 71**
		80	SZ6700 **160 x 80**
20	8	80	SZ6700 **200 x 80**
25	8	80	SZ6700 **250 x 80**

SZ67xx Schneidstempel

mit Schnellwechselaufnahme, abgesetzt

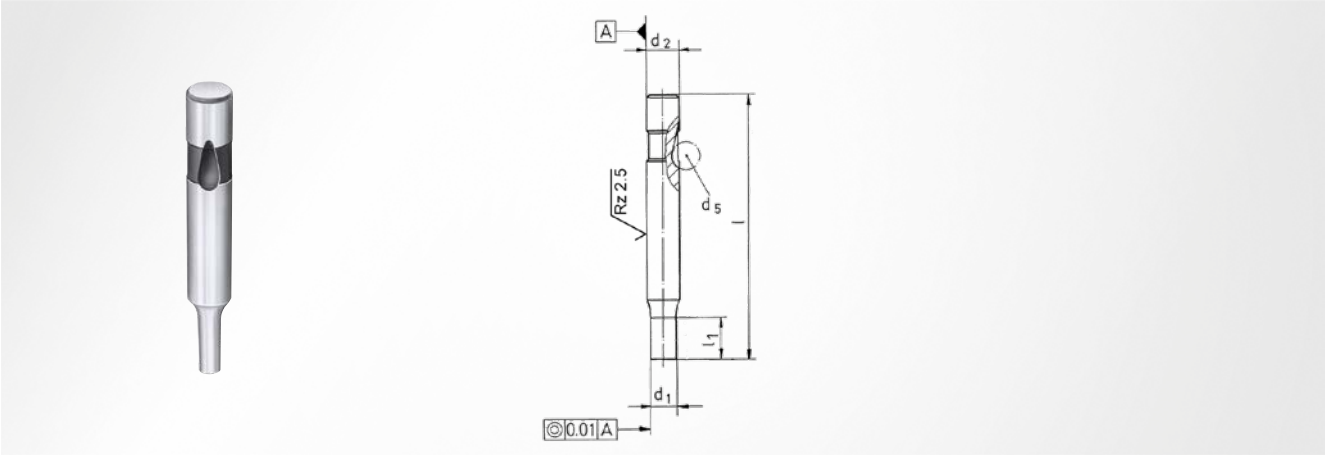

DIN ISO 10071

Werkstoff
HWS

Schafthärte
62 ±2 HRC

Hinweis
auf Wunsch mit PVD-Beschichtung lieferbar

d_1^{j6}	d_2^{g5}	d_5	l_1	Stufung	$l^{+0,5}$	Artikelnummer
2,5-4,5	6	6	13	0,1	63	SZ6706 **025 - 045 x 63**
					71	SZ6706 **025 - 045 x 71**
					80	SZ6706 **025 - 045 x 80**
5,0-5,5	6	6	13	0,1	63	SZ6706 **050 - 055 x 63**
					71	SZ6706 **050 - 055 x 71**
					80	SZ6706 **050 - 055 x 80**
5,0-5,5	10	8	13	0,1	63	SZ6710 **050 - 055 x 63**
					71	SZ6710 **050 - 055 x 71**
					80	SZ6710 **050 - 055 x 80**
6,0-6,5	10	8	13	0,1	63	SZ6710 **060 - 065 x 63**
					71	SZ6710 **060 - 065 x 71**
					80	SZ6710 **060 - 065 x 80**
7,0-7,5	10	8	13	0,1	63	SZ6710 **070 - 075 x 63**
					71	SZ6710 **070 - 075 x 71**
					80	SZ6710 **070 - 075 x 80**
8,0-8,5	10	8	13	0,1	63	SZ6710 **080 - 085 x 63**
					71	SZ6710 **080 - 085 x 71**
					80	SZ6710 **080 - 085 x 80**
6,0-6,5	13	8	13	0,1	71	SZ6713 **060 - 065 x 71**
					80	SZ6713 **060 - 065 x 80**
7,0-12,0	13	8	13	0,5	71	SZ6713 **070 - 120 x 71**
					80	SZ6713 **070 - 120 x 80**
12,0-15,5	16	8	13	0,5	80	SZ6716 **120 - 155 x 80**
16,0-19,5	20	8	13	0,5	80	SZ6720 **160 - 195 x 80**
20,0-24,5	25	8	13	0,5	80	SZ6725 **200 - 245 x 80**

SZ6210 Schneidbuchse

mit Schnellwechselaufnahme, konische Schneidbohrung

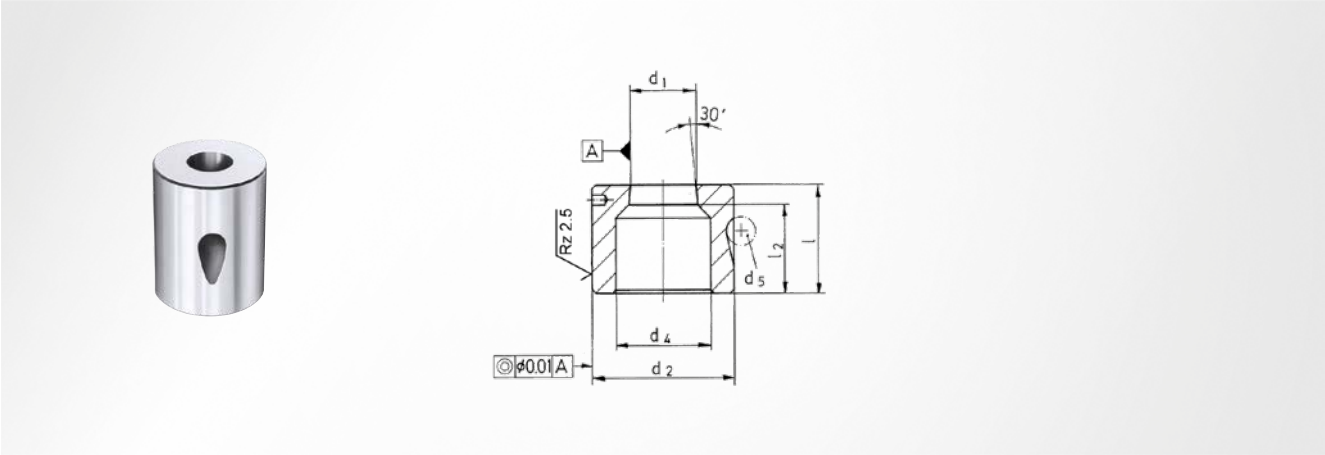

Werkstoff
HWS

Härte
60 ±2 HRC

d_1^{H8}	d_2^{h6}	d_4	d_5	l	l_2	Stufung	Artikelnummer
2,0-3,9	16	6	8	32	29	0,1	SZ6210 **020 - 039 x 32**
4,0-7,9	20	10	8	32	28	0,1	SZ6210 **040 - 079 x 32**
8,0-9,9	25	14	8	32	28	0,1	SZ6210 **080 - 099 x 32**
10,0-11,5	25	14	8	32	28	0,5	SZ6210 **100 - 115 x 32**
12,0-15,5	32	18	8	32	27	0,5	SZ6210 **120 - 155 x 32**
16,0-19,5	42	22	8	32	26	0,5	SZ6210 **160 - 195 x 32**
20,0-25,0	42	28	8	32	26	1,0	SZ6210 **200 - 250 x 32**

SZ5691 Formschneidstempel

mit zylindrischem Kopf, quadratisch mit Verdrehsicherung

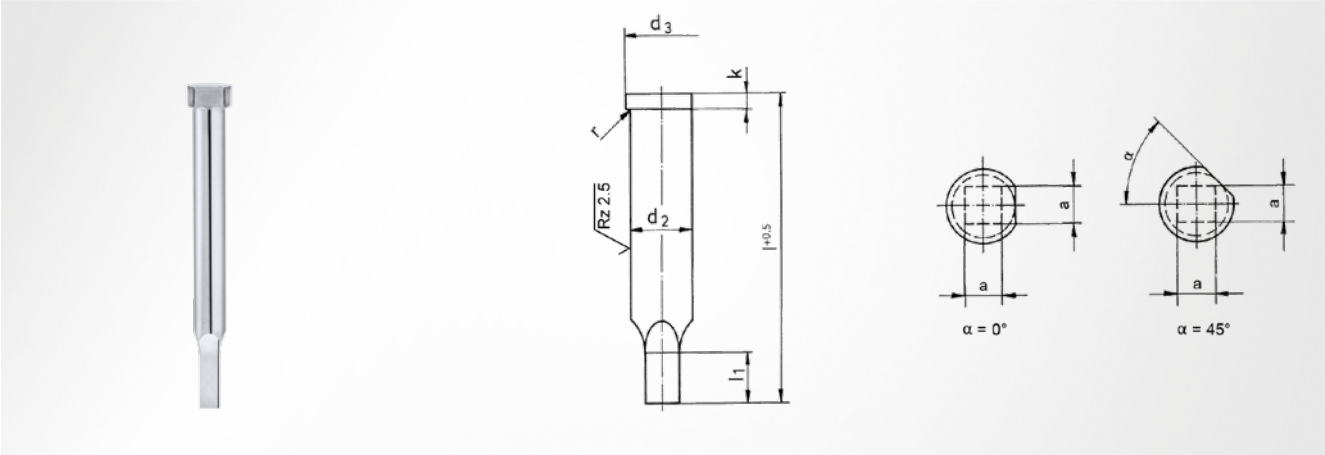

ISO 8020

Werkstoff
HSS

Kopfhärte
52 ±3 HRC

Schafthärte
64 ±2 HRC

Hinweis
Diagonalmaß jedoch max. d_2 -0,2 mm; Abmessung a frei nach Wahl; Lage der Verdrehsicherung α bitte bei Bestellung angeben; auf Wunsch mit PVD-Beschichtung lieferbar

a^{j6}	d_2^{m5}	d_3	$k^{+0,1 - +0,2}$	$l^{+0,5}$	l_1	$r^{0 - +0,1}$	Artikelnummer
1,6-4,1	6	9	5	80	13	0,3	SZ5691 **.06**
2,0-5,5	8	11	5	80	13	0,3	SZ5691 **.08**
2,0-6,9	10	13	5	80	13	0,3	SZ5691 **.10**
2,5-9,0	13	16	5	80	13	0,4	SZ5691 **.13**
3,2-11,1	16	19	5	80	13	0,4	SZ5691 **.16**
4,0-14,0	20	23	5	80	13	0,4	SZ5691 **.20**

SZ6391 Formschneidbuchse

mit Bund, quadratisch mit Verdrehsicherung

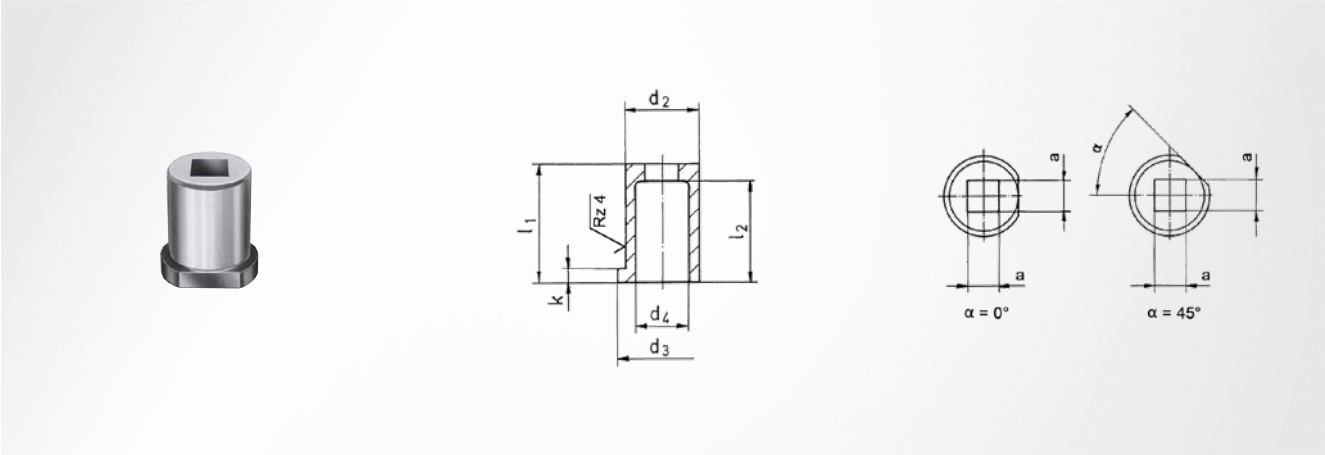

DIN ISO 8977

Werkstoff
HSS

Härte
62 ±2 HRC

Hinweis
Abmessung a frei nach Wahl; Diagonalmaß jedoch max. d_4 -1,0 mm; Lage der Verdrehsicherung α bitte bei Bestellung angeben

a^{H8}	d_2^{m5}	d_3	d_4	$k^{+0,25}$	$l_1^{+0,5}$	l_2	Artikelnummer
1,6-3,8	10	13	6,5	5	32	29	SZ6391 **.10**
2,0-5,3	13	16	8,5	5	32	28	SZ6391 **.13**
2,0-7,0	16	19	11,0	5	32	28	SZ6391 **.16**
2,5-9,1	20	23	12,0	5	32	27	SZ6391 **.20**

a^{H8}	d_2^{m5}	d_3	d_4	$k^{+0,25}$	$l_1^{+0,5}$	l_2	Artikelnummer
3,2-11,3	25	28	17,3	5	32	27	SZ6391 **.25**
4,0-14,8	32	35	20,7	5	32	26	SZ6391 **.32**
5,0-19,0	40	43	27,7	5	32	24	SZ6391 **.40**

SZ5692 Formschneidstempel

mit zylindrischem Kopf, rechteckig mit Verdrehsicherung

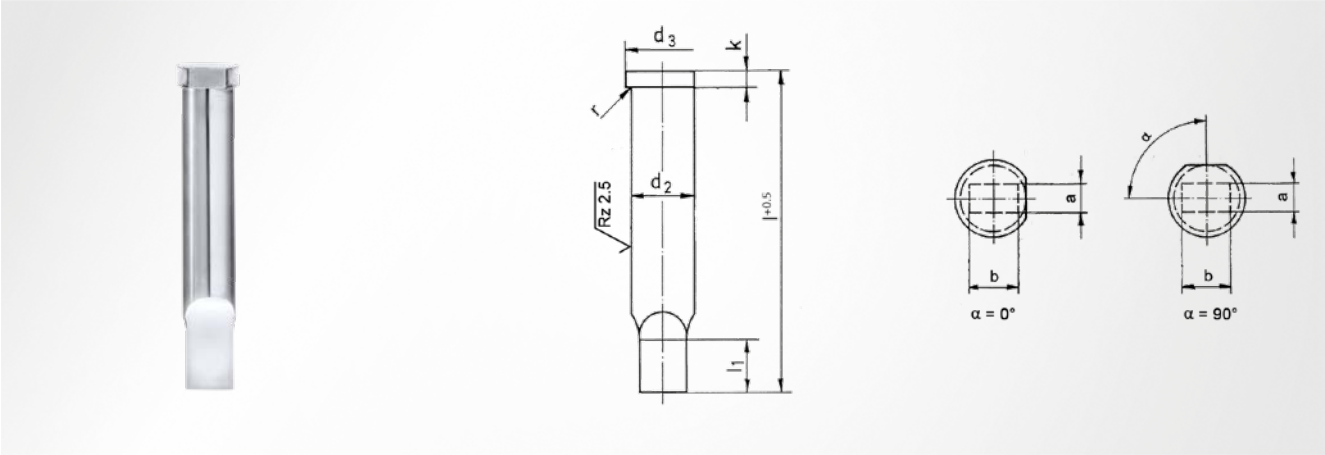

ISO 8020

Werkstoff
HSS

Kopfhärte
52 ±3 HRC

Schafthärte
64 ±2 HRC

Hinweis
Abmessungen a x b frei nach Wahl; Diagonalmaß jedoch max. d_2 -0,2 mm; Lage der Verdrehsicherung α bitte bei Bestellung angeben; auf Wunsch mit PVD-Beschichtung lieferbar

a^{j6}	b^{j6}	d_2^{m5}	d_3	$k^{+0,1 - +0,2}$	$l^{+0,5}$	l_1	$r^{0 - +0,1}$	Artikelnummer
1,6-5,4	2,0-5,5	6	9	5	80	13	0,3	SZ5692 **.06**
2,0-7,3	2,5-7,5	8	11	5	80	13	0,3	SZ5692 **.08**
2,0-9,3	2,5-9,5	10	13	5	80	13	0,3	SZ5692 **.10**
1,5-12,3	3,2-12,5	13	16	5	80	13	0,4	SZ5692 **.13**
3,2-15,2	4,0-15,4	16	19	5	80	13	0,4	SZ5692 **.16**
4,0-19,1	5,0-19,3	20	23	5	80	13	0,4	SZ5692 **.20**
5,0-23,9	6,3-24,2	25	28	5	80	13	0,4	SZ5692 **.25**

SZ6392 Formschneidbuchse

mit Bund, rechteckig mit Verdrehsicherung

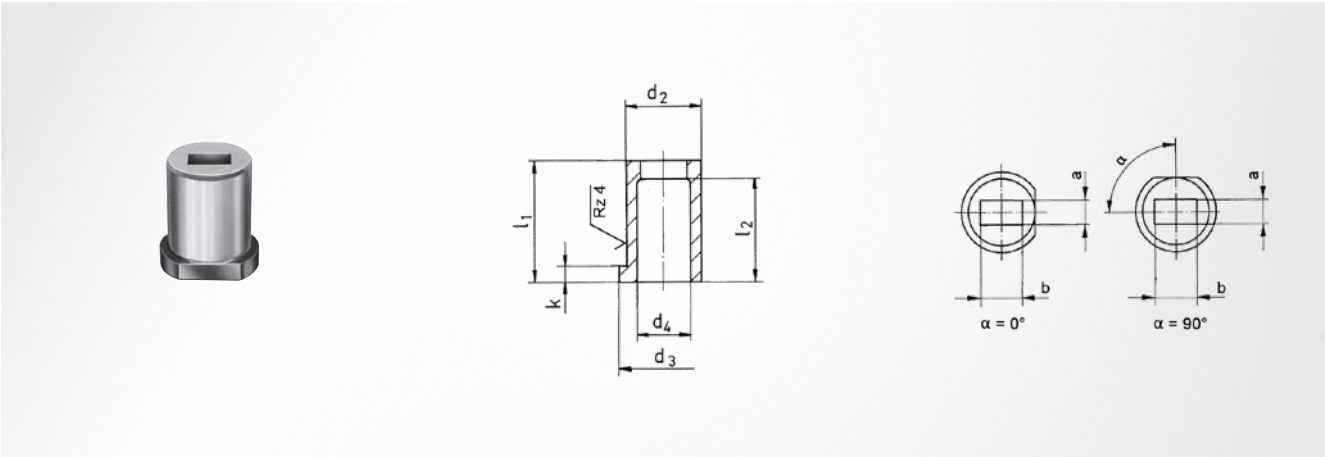

DIN ISO 8977

Werkstoff
HSS

Härte
62 ±2 HRC

Hinweis
Abmessungen a x b frei nach Wahl; Diagonalmaß jedoch max. d_4 -1,0 mm; Lage der Verdrehsicherung α bitte bei Bestellung angeben

a^{H8}	b^{H8}	d_2^{m5}	d_3	d_4	$k^{+0,25}$	$l_1^{+0,5}$	l_2	Artikelnummer
1,6-5,1	2,0-5,2	10	13	5,8	5	32	29	SZ6392 **.10**
2,0-7,0	2,5-7,2	13	16	8,0	5	32	28	SZ6392 **.13**
2,0-9,6	2,5-9,7	16	19	9,5	5	32	28	SZ6392 **.16**
2,5-12,6	3,2-12,7	20	23	12,0	5	32	27	SZ6392 **.20**
3,2-15,4	4,0-15,6	25	28	17,3	5	32	27	SZ6392 **.25**
4,0-20,3	5,0-20,6	32	35	20,7	5	32	26	SZ6392 **.32**
5,0-26,2	6,3-26,5	40	43	27,7	5	32	24	SZ6392 **.40**

SZ5693 Formschneidstempel

mit zylindrischem Kopf, oval mit Verdrehsicherung

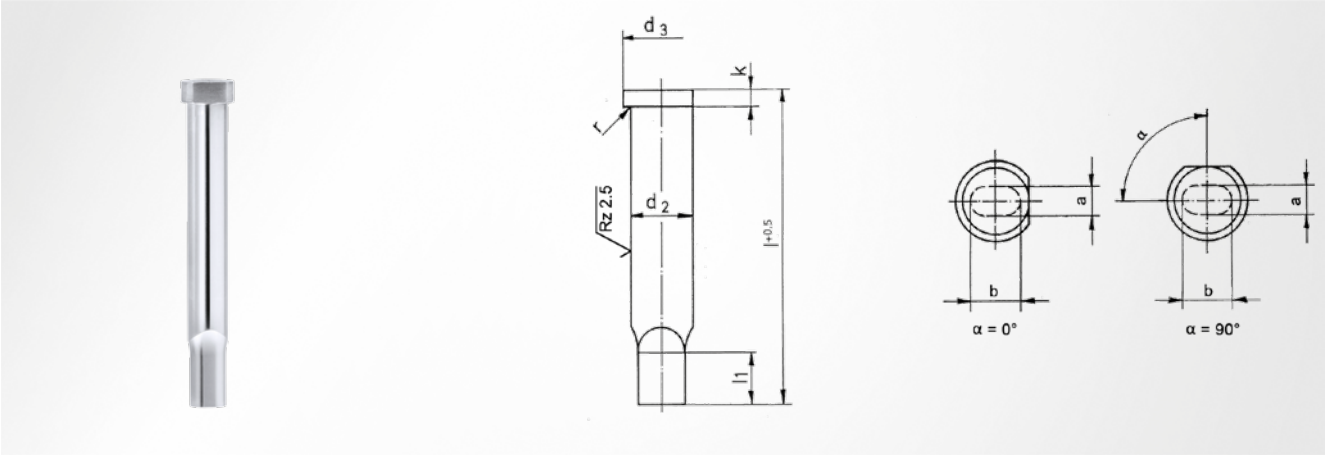

ISO 8020

Werkstoff
HSS

Kopfhärte
52 ±3 HRC

Schafthärte
64 ±2 HRC

Hinweis
Abmessungen a x b frei nach Wahl; Lage der Verdrehsicherung α bitte bei Bestellung angeben; auf Wunsch mit PVD-Beschichtung lieferbar

a^{j6}	b^{j6}	d_2^{m5}	d_3	$k^{+0,1 - +0,2}$	$l^{+0,5}$	l_1	$r^{0 - +0,1}$	Artikelnummer
1,6-5,5	2,0-5,6	6	9	5	80	13	0,3	SZ5693 **.06**
2,0-7,5	2,5-7,6	8	11	5	80	13	0,3	SZ5693 **.08**
2,0-9,5	2,5-9,6	10	13	5	80	13	0,3	SZ5693 **.10**
2,5-12,5	3,2-12,6	13	16	5	80	13	0,4	SZ5693 **.13**
3,2-15,5	4,0-15,6	16	19	5	80	13	0,4	SZ5693 **.16**
4,0-19,5	5,0-19,6	20	23	5	80	13	0,4	SZ5693 **.20**
5,0-24,5	6,3-24,6	25	28	5	80	13	0,4	SZ5693 **.25**

SZ6393 Formschneidbuchse

mit Bund, oval mit Verdrehsicherung

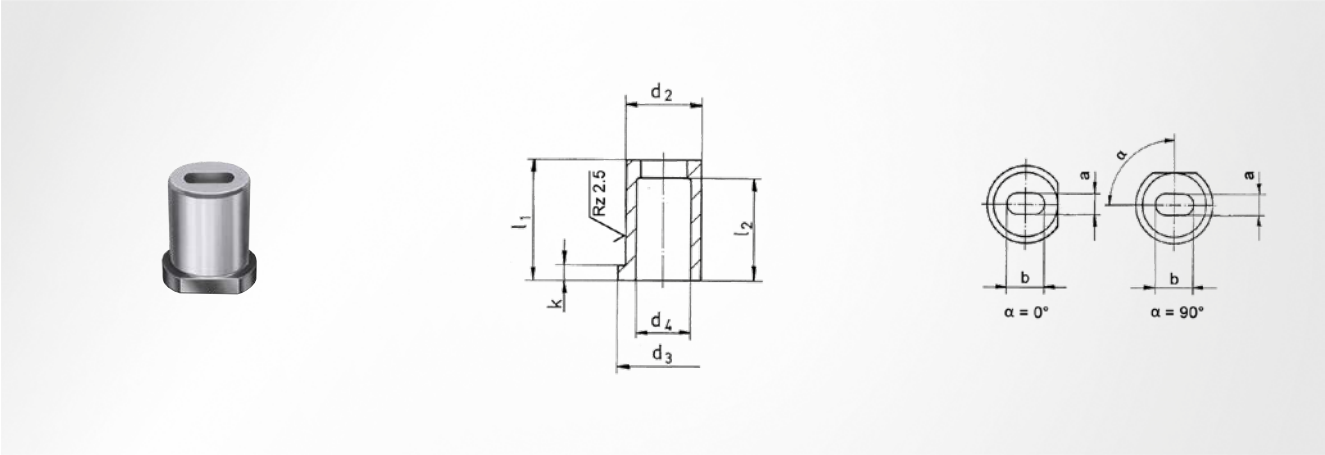

DIN ISO 8977

Werkstoff
HSS

Härte
63 ±1 HRC

Hinweis
Abmessungen a x b frei nach Wahl; Lage der Verdrehsicherung α bitte bei Bestellung angeben

a^{H8}	b^{H8}	d_2^{m5}	d_3	d_4	$k^{+0,25}$	$l_1^{+0,5}$	l_2	Artikelnummer
1,6-5,4	2,0-5,5	10	13	5,8	5	32	29	SZ6393 **.10**
2,0-7,4	2,5-7,5	13	16	8,0	5	32	28	SZ6393 **.13**
2,0-8,9	2,5-9,0	16	19	9,5	5	32	28	SZ6393 **.16**
2,5-10,9	3,2-11,0	20	23	12,0	5	32	27	SZ6393 **.20**
3,2-15,9	4,0-16,0	25	28	17,3	5	32	27	SZ6393 **.25**
4,0-19,9	5,0-20,0	32	35	20,7	5	32	26	SZ6393 **.32**
5,0-26,9	6,3-27,0	40	43	27,7	5	32	24	SZ6393 **.40**

SZ6981 Formschneidstempel

quadratisch ohne Kopf, durchgehend profiliert

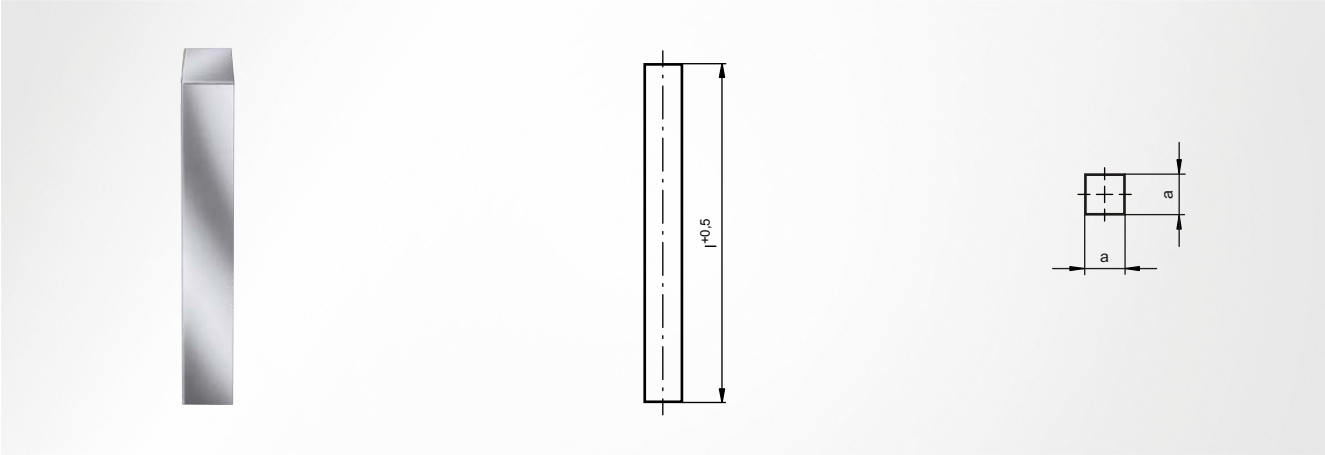

Werkstoff
HSS

Schafthärte
64 ±2 HRC

Hinweis
Schaft feinstgeschliffen; Abmessung a frei nach Wahl; auf Wunsch mit PVD-Beschichtung lieferbar

a ±0,01	l+0,5	Artikelnummer
1,0	80	SZ6981 **010 x 80**
2,0	80	SZ6981 **020 x 80**
3,0	80	SZ6981 **030 x 80**
4,0	80	SZ6981 **040 x 80**
5,0	80	SZ6981 **050 x 80**

a ±0,01	l+0,5	Artikelnummer
6,0	80	SZ6981 **060 x 80**
7,0	80	SZ6981 **070 x 80**
9,0	80	SZ6981 **090 x 80**
10,0	80	SZ6981 **100 x 80**

SZ6991 Formschneidstempel

quadratisch mit Kopf, durchgehend profiliert

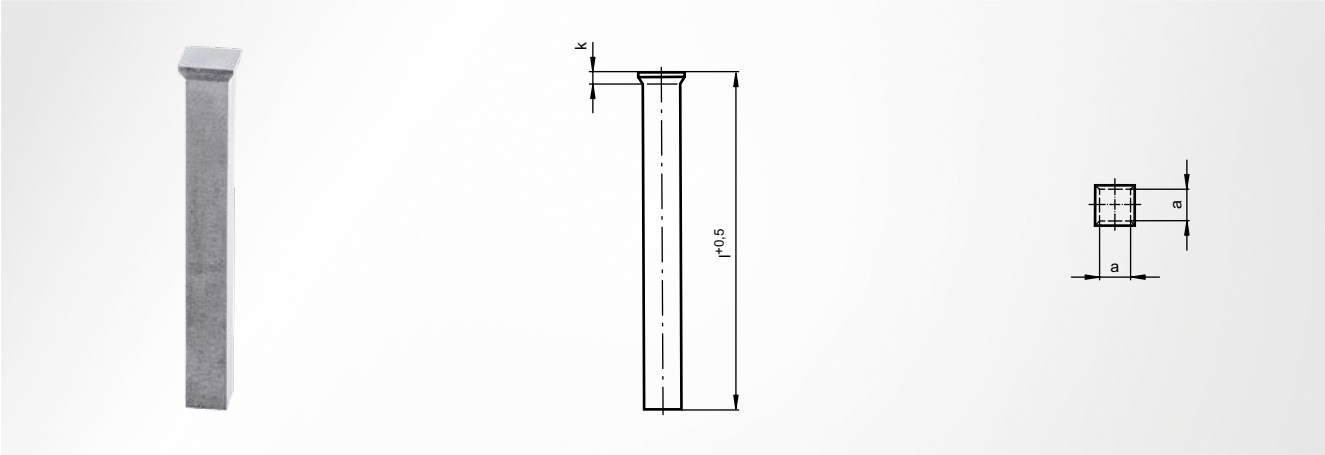

Werkstoff
HSS

Kopfhärte
52 ±3 HRC

Schafthärte
64 ±2 HRC

Hinweis
Schaft feinstgeschliffen, Kopf warm gestaucht und geglüht; Abmessung a frei nach Wahl; auf Wunsch mit PVD-Beschichtung lieferbar

a ±0,01	k	l+0,5	Artikelnummer
1,0	1,2	80	SZ6991 **010 x 80**
2,0	1,4	80	SZ6991 **020 x 80**
3,0	1,8	80	SZ6991 **030 x 80**
4,0	1,8	80	SZ6991 **040 x 80**
5,0	1,8	80	SZ6991 **050 x 80**

a ±0,01	k	l+0,5	Artikelnummer
6,0	2,2	80	SZ6991 **060 x 80**
7,0	2,8	80	SZ6991 **070 x 80**
8,0	2,8	80	SZ6991 **080 x 80**
9,0	2,8	80	SZ6991 **090 x 80**
10,0	2,8	80	SZ6991 **100 x 80**

SZ6982 Formschneidstempel

rechteckig ohne Kopf, durchgehend profiliert

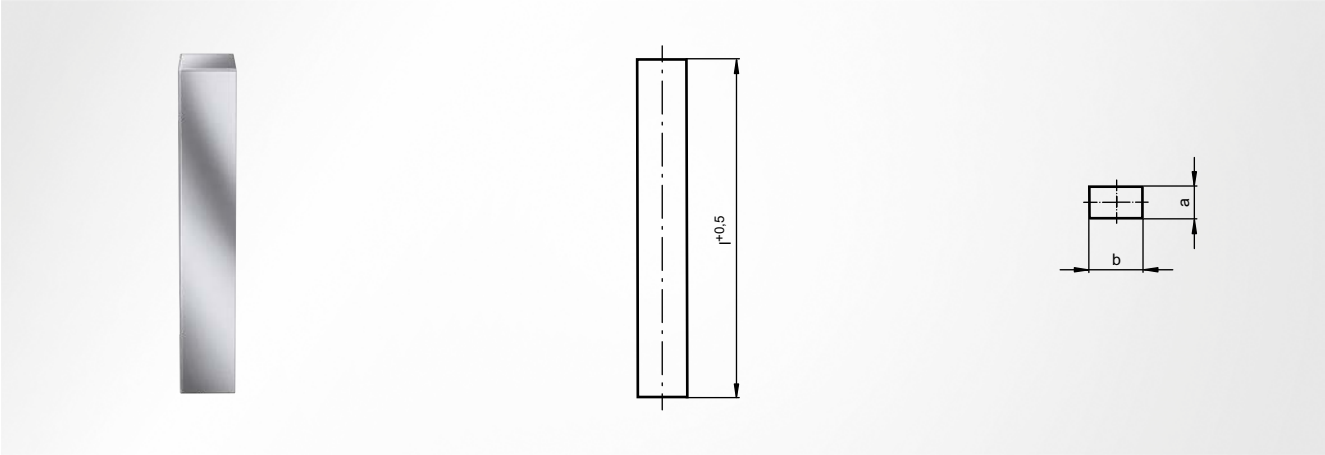

Produktname

Werkstoff
HSS

Schafthärte
64 ±2 HRC

Hinweis
Schaft feinstgeschliffen; Abmessungen a x b frei nach Wahl; auf Wunsch mit PVD-Beschichtung lieferbar

a ±0,01	b ±0,01	l+0,5	Artikelnummer
1,0	2,0-8,0	80	SZ6982 **010 x 020 - 080**
2,0	3,0-10,0	80	SZ6982 **020 x 030 - 100**
3,0	4,0-10,0	80	SZ6982 **030 x 040 - 100**
4,0	5,0-12,0	80	SZ6982 **040 x 050 - 120**
5,0	6,0-15,0	80	SZ6982 **050 x 060 - 150**
6,0	7,0-16,0	80	SZ6982 **060 x 070 - 160**
6,0	16,0-20,0	80	SZ6982 **060 x 160 - 200**
7,0	8,0-16,0	80	SZ6982 **070 x 080 - 160**
7,0	16,0-24,0	80	SZ6982 **070 x 160 - 240**
8,0	9,0-16,0	80	SZ6982 **080 x 090 - 160**
8,0	16,0-24,0	80	SZ6982 **080 x 160 - 240**
9,0	10,0-16,0	80	SZ6982 **090 x 100 - 160**
9,0	16,0-28,0	80	SZ6982 **090 x 160 - 280**
10,0	11,0-16,0	80	SZ6982 **100 x 110 - 160**
10,0	16,0-34,0	80	SZ6982 **100 x 160 - 340**

SZ6992 Formschneidstempel

rechteckig mit Kopf, durchgehend profiliert

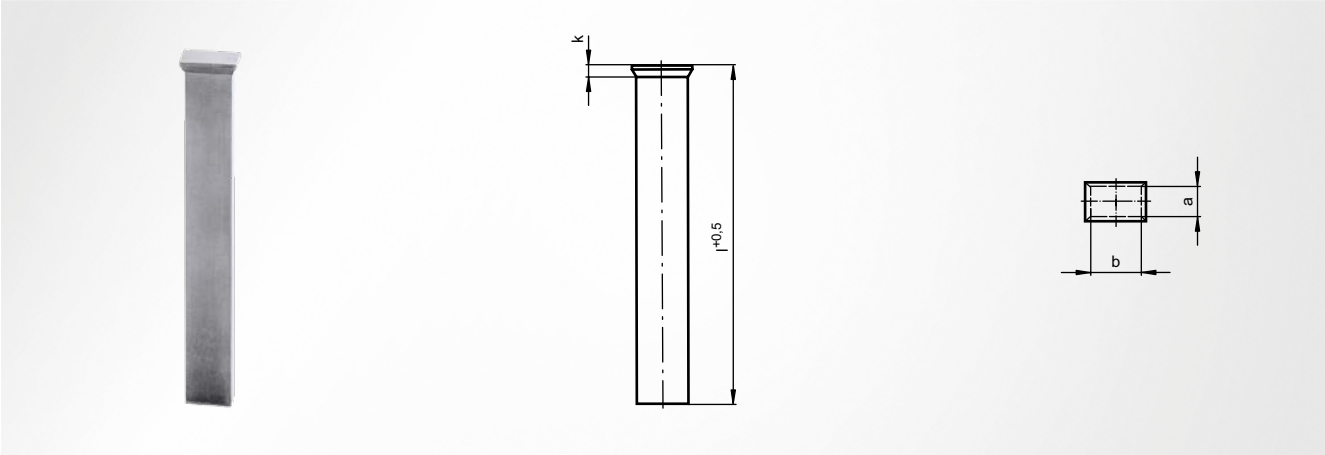

Werkstoff
HSS

Kopfhärte
52 ±3 HRC

Schafthärte
64 ±2 HRC

Hinweis
Schaft feinstgeschliffen, Kopf warm gestaucht und geglüht; Abmessungen a x b frei nach Wahl; auf Wunsch mit PVD-Beschichtung lieferbar

a ±0,01	b ±0,01	k	l+0,5	Artikelnummer
1,0	2,0-8,0	1,2	80	SZ6992 **010 x 020 - 080**
2,0	3,0-10,0	1,4	80	SZ6992 **020 x 030 - 100**
3,0	4,0-10,0	1,8	80	SZ6992 **030 x 040 - 100**
4,0	5,0-12,0	1,8	80	SZ6992 **040 x 050 - 120**
5,0	6,0-15,0	1,8	80	SZ6992 **050 x 060 - 150**
6,0	7,0-16,0	2,2	80	SZ6992 **060 x 070 - 160**
6,0	16,0-20,0	2,2	80	SZ6992 **060 x 160 - 200**
7,0	8,0-16,0	2,8	80	SZ6992 **070 x 080 - 160**
7,0	16,0 24,0	2,8	80	SZ6992 **070 x 160 - 240**
8,0	9,0-16,0	2,8	80	SZ6992 **080 x 090 - 160**
8,0	16,0-24,0	2,8	80	SZ6992 **080 x 160 - 240**
9,0	10,0-16,0	2,8	80	SZ6992 **090 x 100 - 160**
9,0	16,0-28,0	2,8	80	SZ6992 **090 x 160 - 280**
10,0	11,0-16,0	2,8	80	SZ6992 **100 x 110 - 160**
10,0	16,0-34,0	2,8	80	SZ6992 **100 x 160 - 340**

SZ6983 Formschneidstempel

oval ohne Kopf, durchgehend profiliert

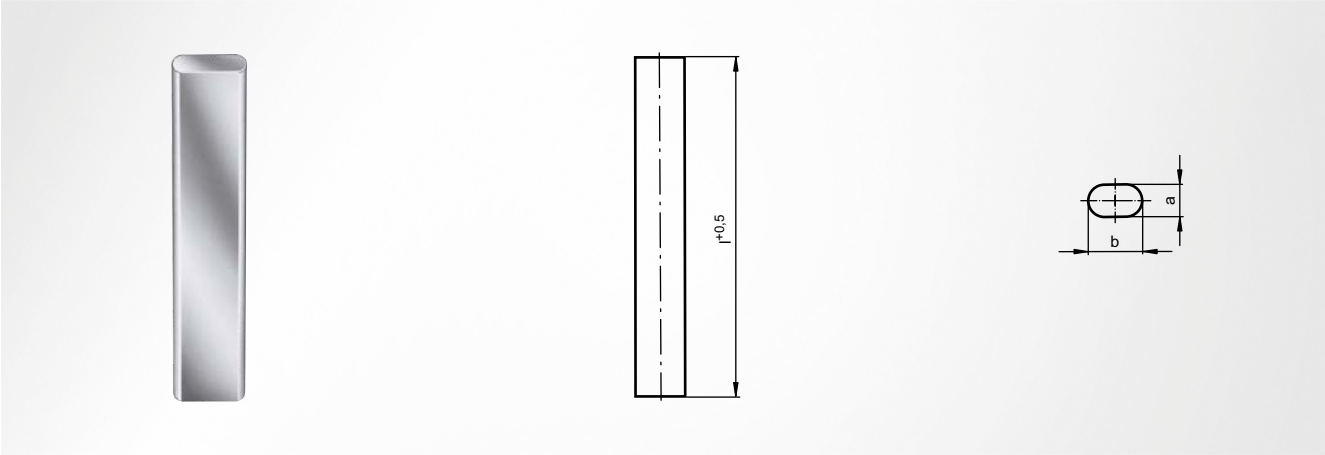

Werkstoff
HSS

Schafthärte
64 ±2 HRC

Hinweis
Schaft feinstgeschliffen; Abmessungen a x b frei nach Wahl; auf Wunsch mit PVD-Beschichtung lieferbar

a ±0,01	b ±0,01	l+0,5	Artikelnummer
1,0	2,0-8,0	80	SZ6983 **010 x 020 - 080**
2,0	3,0-10,0	80	SZ6983 **020 x 030 - 100**
3,0	4,0-10,0	80	SZ6983 **030 x 040 - 100**
4,0	5,0-12,0	80	SZ6983 **040 x 050 - 120**
5,0	6,0-15,0	80	SZ6983 **050 x 060 - 150**
6,0	7,0-16,0	80	SZ6983 **060 x 070 - 160**
6,0	16,0-20,0	80	SZ6983 **060 x 160 - 200**
7,0	8,0-16,0	80	SZ6983 **070 x 080 - 160**
7,0	16,0-24,0	80	SZ6983 **070 x 160 - 240**
8,0	9,0-16,0	80	SZ6983 **080 x 090 - 160**
8,0	16,0-24,0	80	SZ6983 **080 x 160 - 240**
9,0	10,0-16,0	80	SZ6983 **090 x 100 - 160**
9,0	16,0-28,0	80	SZ6983 **090 x 160 - 280**
10,0	11,0-16,0	80	SZ6983 **100 x 110 - 160**
10,0	16,0-34,0	80	SZ6983 **100 x 160 - 340**

SZ6993 Formschneidstempel

oval mit Kopf, durchgehend profiliert

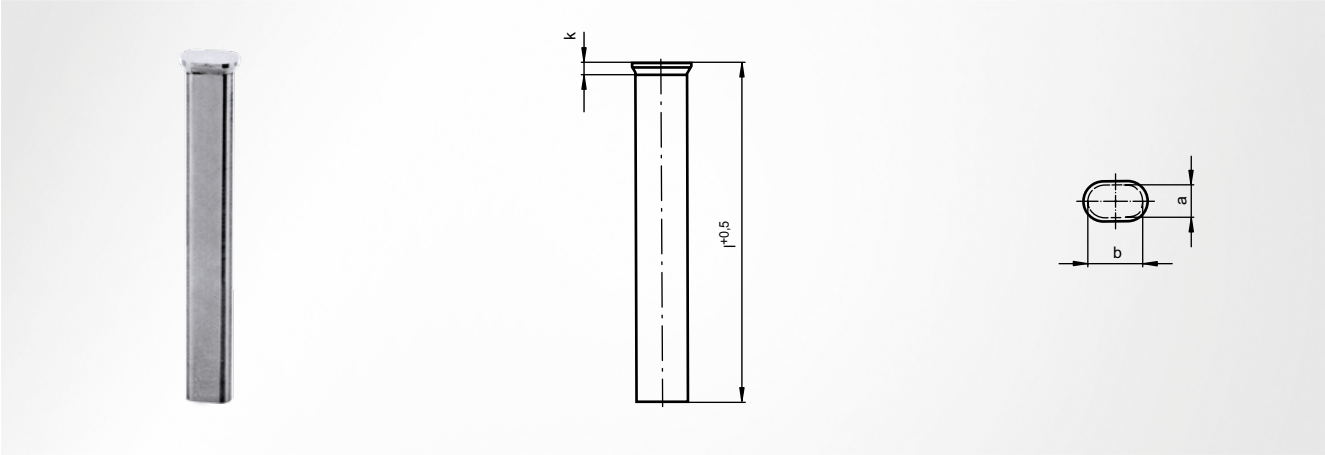

Werkstoff
HSS

Kopfhärte
52 ±3 HRC

Schafthärte
64 ±2 HRC

Hinweis
Schaft feinstgeschliffen, Kopf warm gestaucht und geglüht; Abmessungen a x b frei nach Wahl; auf Wunsch mit PVD-Beschichtung lieferbar

a ±0,01	b ±0,01	k	l+0,5	Artikelnummer
1,0	2,0-8,0	1,2	80	SZ6993 **010 x 020 - 080**
2,0	3,0-10,0	1,4	80	SZ6993 **020 x 030 - 100**
3,0	4,0-10,0	1,8	80	SZ6993 **030 x 040 - 100**
4,0	5,0-12,0	1,8	80	SZ6993 **040 x 050 - 120**
5,0	6,0-15,0	1,8	80	SZ6993 **050 x 060 - 150**
6,0	7,0-16,0	2,2	80	SZ6993 **060 x 070 - 160**
6,0	16,0-20,0	2,2	80	SZ6993 **060 x 160 - 200**
7,0	8,0-16,0	2,8	80	SZ6993 **070 x 080 - 160**
7,0	16,0 24,0	2,8	80	SZ6993 **070 x 160 - 240**
8,0	9,0-16,0	2,8	80	SZ6993 **080 x 090 - 160**
8,0	16,0-24,0	2,8	80	SZ6993 **080 x 160 - 240**
9,0	10,0-16,0	2,8	80	SZ6993 **090 x 100 - 160**
9,0	16,0-28,0	2,8	80	SZ6993 **090 x 160 - 280**
10,0	11,0-16,0	2,8	80	SZ6993 **100 x 110 - 160**
10,0	16,0-34,0	2,8	80	SZ6993 **100 x 160 - 340**

SZ6250 Bohrbuchse

zum Einpressen

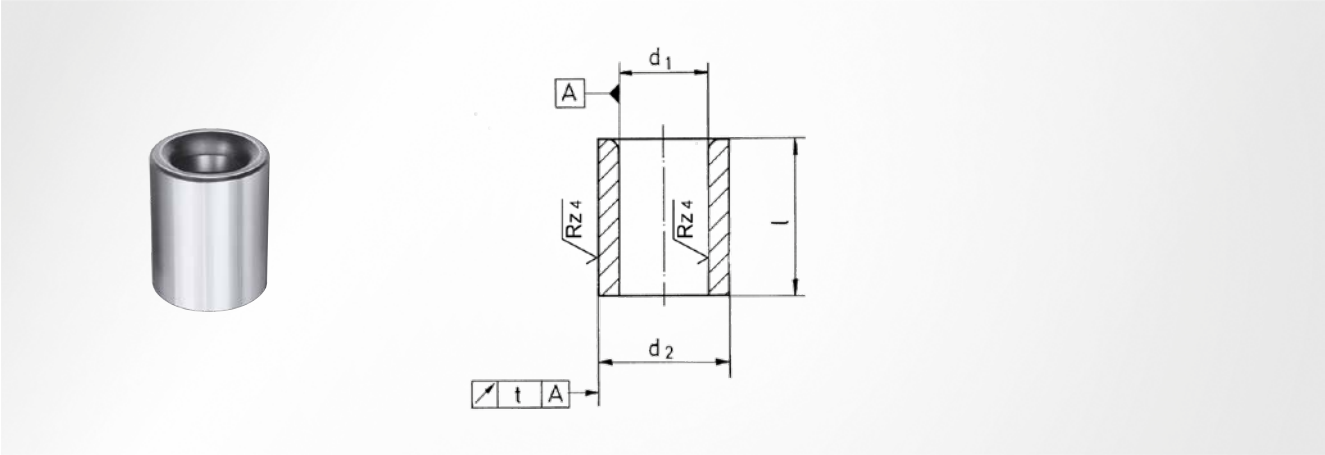

DIN 179 / ISO 4247

Form

A

Werkstoff

Einsatzstahl

Härte

62 ±2 HRC

d_1^{F7}	d_2^{n6}	t	Stufung	l	Artikelnummer
0,5-0,6	3	0,01	0,1	6	SZ6250 **005 - 006 x 06**
0,8	3	0,01	0,1	6	SZ6250 **008 x 06**
0,9-1,0	3	0,01	0,1	6	SZ6250 **009 - 010 x 06**
				9	SZ6250 **009 - 010 x 09**
1,1-1,8	4	0,01	0,1	6	SZ6250 **011 - 018 x 06**
				9	SZ6250 **011 - 018 x 09**
1,9-2,6	5	0,01	0,1	6	SZ6250 **019 - 026 x 06**
				9	SZ6250 **019 - 026 x 09**
2,7-3,3	6	0,01	0,1	8	SZ6250 **027 - 033 x 08**
				12	SZ6250 **027 - 033 x 12**
3,4-4,0	7	0,01	0,1	8	SZ6250 **034 - 040 x 08**
				12	SZ6250 **034 - 040 x 12**
4,1-5,0	8	0,01	0,1	8	SZ6250 **041 - 050 x 08**
				12	SZ6250 **041 - 050 x 12**
5,1-6,0	10	0,02	0,1	10	SZ6250 **051 - 060 x 10**
				16	SZ6250 **051 - 060 x 16**
6,1-8,0	12	0,02	0,1	10	SZ6250 **061 - 080 x 10**
				16	SZ6250 **061 - 080 x 16**
8,1-10,0	15	0,02	0,1	12	SZ6250 **081 - 100 x 12**
				20	SZ6250 **081 - 100 x 20**

d_1^{F7}	d_2^{n6}	t	Stufung	l	Artikelnummer
10,1-12,0	18	0,02	0,1	12	SZ6250 **101 - 120 x 12**
				20	SZ6250 **101 - 120 x 20**
12,5-15,0	22	0,02	0,5	16	SZ6250 **125 - 150 x 16**
				28	SZ6250 **125 - 150 x 28**
15,5-18,0	26	0,02	0,5	16	SZ6250 **155 - 180 x 16**
				28	SZ6250 **155 - 180 x 28**
18,5-20,0	30	0,02	0,5	20	SZ6250 **185 - 200 x 20**
				36	SZ6250 **185 - 200 x 36**
21,0-22,0	30	0,02	1,0	20	SZ6250 **210 - 220 x 20**
				36	SZ6250 **210 - 220 x 36**
23,0-26,0	35	0,02	1,0	20	SZ6250 **230 - 260 x 20**
				36	SZ6250 **230 - 260 x 36**
27,0-30,0	42	0,02	1,0	25	SZ6250 **270 - 300 x 25**
				45	SZ6250 **270 - 300 x 45**
31,0-35,0	48	0,04	1,0	25	SZ6250 **310 - 350 x 25**
				45	SZ6250 **310 - 350 x 45**
36,0-42,0	55	0,04	1,0	30	SZ6250 **360 - 420 x 30**
				56	SZ6250 **360 - 420 x 56**
43,0-48,0	62	0,04	1,0	30	SZ6250 **430 - 480 x 30**
				56	SZ6250 **430 - 480 x 56**

SZ6255 Bohrbuchse

mit Bund, zum Einpressen

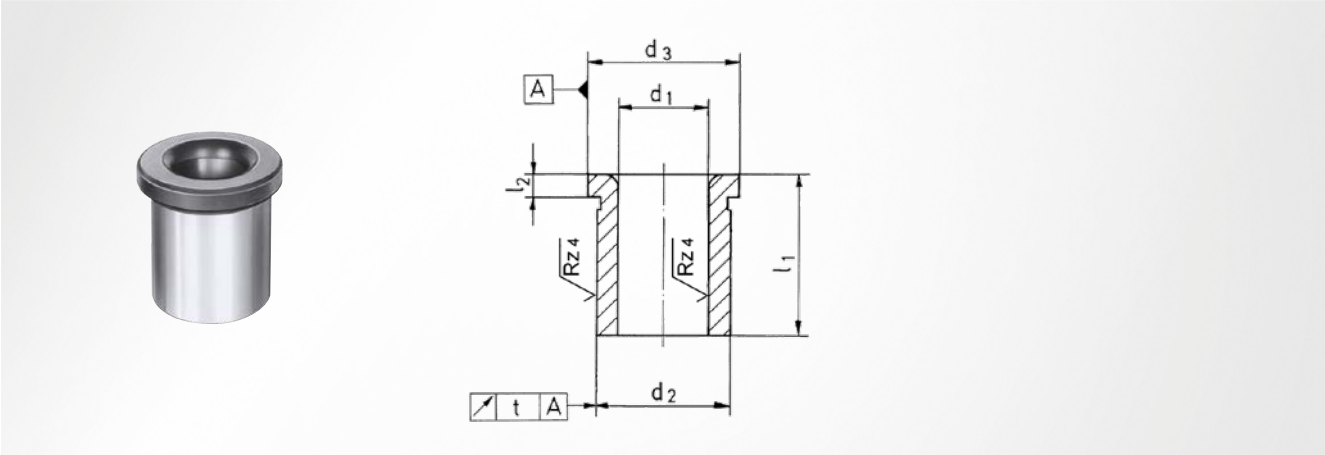

DIN 172 / ISO 4247

Form

A

Werkstoff

Einsatzstahl

Härte

62 ±2 HRC

d_1^{F7}	d_2^{n6}	d_3	l_2	Stufung	l	Artikelnummer
0,5-0,6	3	5	2,0	0,1	6	SZ6255 **005 - 006 x 06**
0,7-1,0	3	6	2,0	0,1	6	SZ6255 **007 - 010 x 06**
0,8-1,0	3	6	2,0	0,1	9	SZ6255 **008 - 010 x 09**
1,1-1,8	4	7	2,0	0,1	6	SZ6255 **011 - 018 x 06**
					9	SZ6255 **011 - 018 x 09**
1,9-2,6	5	8	2,0	0,1	6	SZ6255 **019 - 026 x 06**
					9	SZ6255 **019 - 026 x 09**
2,7-3,3	6	9	2,5	0,1	8	SZ6255 **027 - 033 x 08**
					12	SZ6255 **027 - 033 x 12**
3,4-4,0	7	10	2,5	0,1	8	SZ6255 **034 - 040 x 08**
					12	SZ6255 **034 - 040 x 12**
4,1-5,0	8	11	2,5	0,1	8	SZ6255 **041 - 050 x 08**
					12	SZ6255 **041 - 050 x 12**
5,1-6,0	10	13	3,0	0,1	10	SZ6255 **051 - 060 x 10**
					16	SZ6255 **051 - 060 x 16**
6,1-8,0	12	15	3,0	0,1	10	SZ6255 **061 - 080 x 10**
					16	SZ6255 **061 - 080 x 16**
8,1-10,0	15	18	3,0	0,1	12	SZ6255 **081 - 100 x 12**
					20	SZ6255 **081 - 100 x 20**
10,1-12,0	18	22	4,0	0,1	12	SZ6255 **101 - 120 x 12**

d_1^{F7}	d_2^{n6}	d_3	l_2	Stufung	l	Artikelnummer
10,1-12,0	18	22	4,0	0,1	20	SZ6255 **101 - 120 x 20**
12,5-15,0	22	26	4,0	0,5	16	SZ6255 **125 - 150 x 16**
					28	SZ6255 **125 - 150 x 28**
15,5-18,0	26	30	4,0	0,5	16	SZ6255 **155 - 180 x 16**
					28	SZ6255 **155 - 180 x 28**
18,5-20,0	30	34	5,0	0,5	20	SZ6255 **185 - 200 x 20**
					36	SZ6255 **185 - 200 x 36**
21,0-22,0	30	34	5,0	1,0	20	SZ6255 **210 - 220 x 20**
					36	SZ6255 **210 - 220 x 36**
23,0-26,0	35	39	5,0	1,0	20	SZ6255 **230 - 260 x 20**
					36	SZ6255 **230 - 260 x 36**
27,0-30,0	42	46	5,0	1,0	25	SZ6255 **270 - 300 x 25**
					45	SZ6255 **270 - 300 x 45**
31,0-35,0	48	52	5,0	1,0	25	SZ6255 **310 - 350 x 25**
					45	SZ6255 **310 - 350 x 45**
36,0-42,0	55	59	5,0	1,0	30	SZ6255 **360 - 420 x 30**
					56	SZ6255 **360 - 420 x 56**
43,0-48,0	62	66	6,0	1,0	30	SZ6255 **430 - 480 x 30**
					56	SZ6255 **430 - 480 x 56**

SZ6265 Schneidbuchse

zum Einpressen

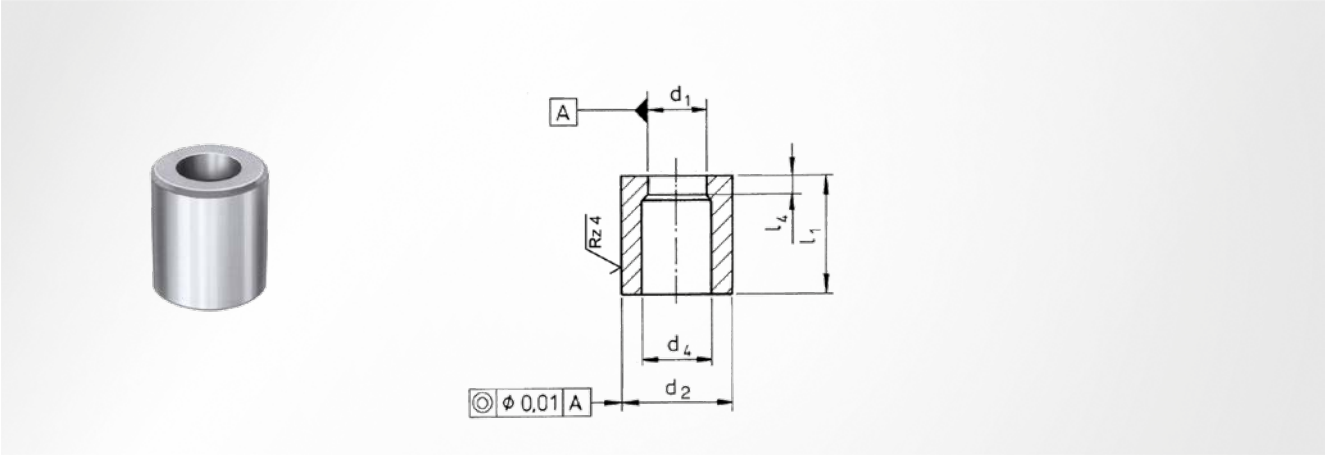

DIN ISO 8977

Form
A

Werkstoff
HSS

Härte
62 ±2 HRC

d_1 0 - +0,02	d_2 n5	d_4	l_4	Stufung	l_1 +0,5	Artikelnummer
1,0-2,0	5	2,8	2	0,1	20	SZ6265 **010 - 020 x 20**
					25	SZ6265 **010 - 020 x 25**
2,1-3,0	6	3,5	3	0,1	20	SZ6265 **021 - 030 x 20**
					25	SZ6265 **021 - 030 x 25**
3,1-3,5	8	4,0	4	0,1	20	SZ6265 **031 - 035 x 20**
					25	SZ6265 **031 - 035 x 25**
3,6-5,0	10	5,8	4	0,1	20	SZ6265 **036 - 050 x 20**
					25	SZ6265 **036 - 050 x 25**
5,1-7,0	13	8,0	5	0,1	20	SZ6265 **051 - 070 x 20**
					25	SZ6265 **051 - 070 x 25**
7,1-8,8	16	9,5	5	0,1	20	SZ6265 **071 - 088 x 20**
					25	SZ6265 **071 - 088 x 25**
8,9-11,0	20	12,0	8	0,1	20	SZ6265 **089 - 110 x 20**
					25	SZ6265 **089 - 110 x 25**
11,1-15,0	25	17,3	8	0,1	20	SZ6265 **111 - 150 x 20**
					25	SZ6265 **111 - 150 x 25**
15,5-20,0	32	20,7	8	0,5	20	SZ6265 **155 - 200 x 20**
					25	SZ6265 **155 - 200 x 25**
20,5-25,0	40	27,7	8	0,5	20	SZ6265 **205 - 250 x 20**
					25	SZ6265 **205 - 250 x 25**

SZ6285 Schneidbuchse

mit Bund, zum Einpressen

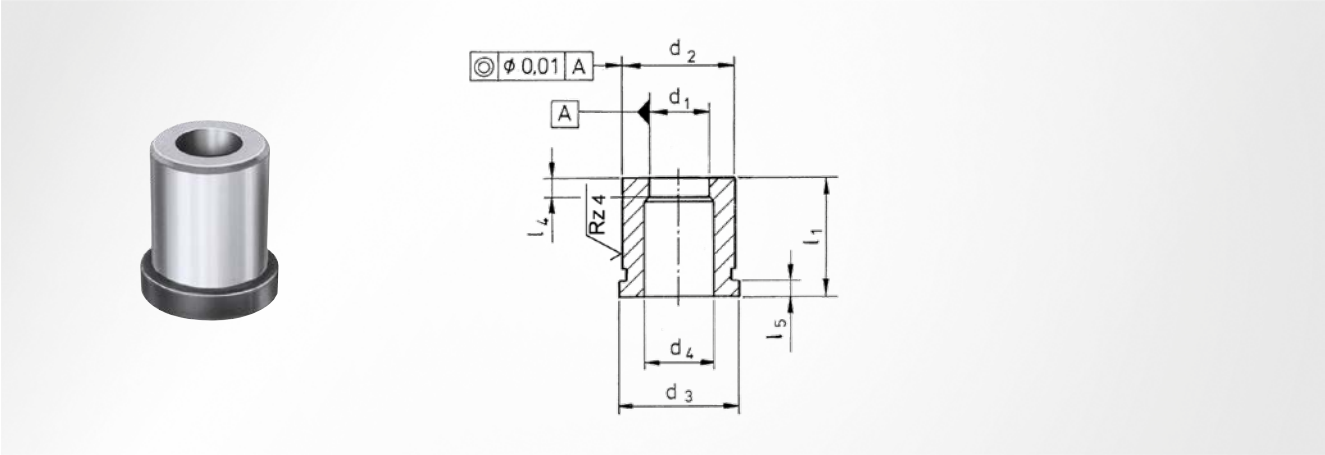

DIN ISO 8977

Form
B

Werkstoff
HSS

Härte
62 ±2 HRC

d_1 0 - +0,02	d_2 m5	d_3	d_4	l_4	l_5	Stufung	l_1 +0,5	Artikelnummer
1,0-2,0	5	8	2,8	2	5	0,1	25	SZ6285 **010 - 020 x 25**
2,1-3,0	6	9	3,5	3	5	0,1	25	SZ6285 **021 - 030 x 25**
3,1-3,5	8	11	4,0	4	5	0,1	25	SZ6285 **031 - 035 x 25**
							32	SZ6285 **031 - 035 x 32**
3,6-5,0	10	13	5,8	4	5	0,1	25	SZ6285 **036 - 050 x 25**
							32	SZ6285 **036 - 050 x 32**
5,1-7,0	13	16	8,0	5	5	0,1	25	SZ6285 **051 - 070 x 25**
							32	SZ6285 **051 - 070 x 32**
7,1-8,8	16	19	9,5	5	5	0,1	25	SZ6285 **071 - 088 x 25**
							32	SZ6285 **071 - 088 x 32**
8,9-11,0	20	23	12,0	8	5	0,1	25	SZ6285 **089 - 110 x 25**
							32	SZ6285 **089 - 110 x 32**
11,1-15,0	25	28	17,3	8	5	0,1	25	SZ6285 **111 - 150 x 25**
							32	SZ6285 **111 - 150 x 32**
15,5-20,0	32	35	20,7	8	5	0,5	25	SZ6285 **155 - 200 x 25**
							32	SZ6285 **155 - 200 x 32**
20,5-25,0	40	43	27,7	8	5	0,5	25	SZ6285 **205 - 250 x 25**
							32	SZ6285 **205 - 250 x 32**

SZ6650 Auswerferstift

mit zylindrischem Kopf, gehärtet

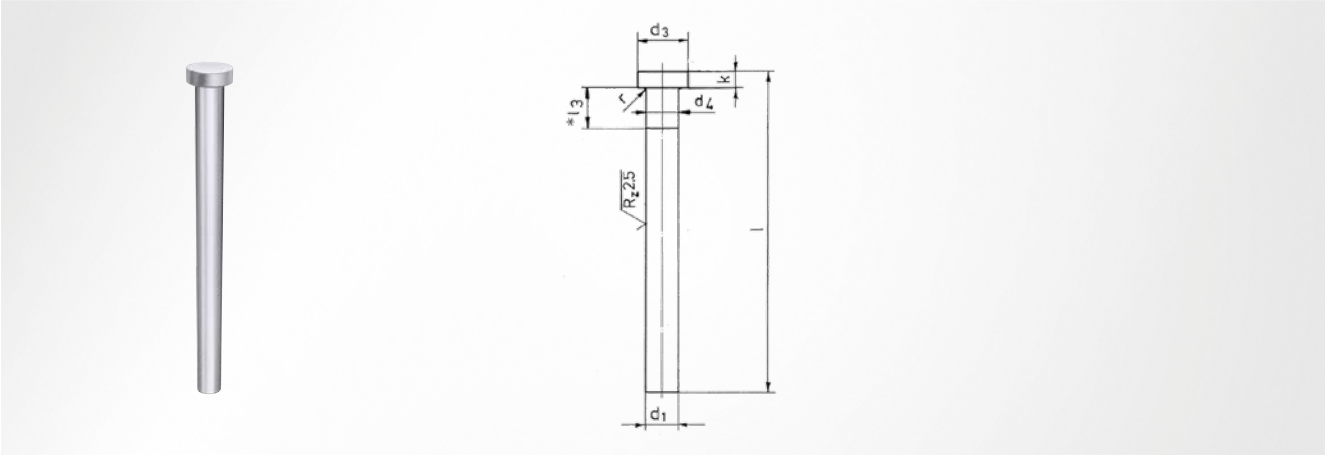

DIN ISO 6751

Form
AH

Werkstoff
Werkzeugstahl

Kopfhärte
45 ±5 HRC

Schafthärte
60 ±2 HRC

Hinweis
*Eine andere Oberflächenrauheit oder geringe Abweichung des Durchmessers d_1 über eine bestimmte Länge sind für Auswerfer zulässig

d_1^{g6}	$d_3^{-0,2}$	d_4	$k^{-0,05}$	l_3	$r^{+0,2}$	l^{+2}	Artikelnummer
0,8	2,5	0,83	1,2	5	0,2	80	SZ6650 **008 x 080**
						100	SZ6650 **008 x 100**
						125	SZ6650 **008 x 125**
0,9	2,5	0,93	1,2	5	0,2	80	SZ6650 **009 x 080**
						100	SZ6650 **009 x 100**
						125	SZ6650 **009 x 125**
1,0	2,5	1,03	1,2	5	0,2	80	SZ6650 **010 x 080**
						100	SZ6650 **010 x 100**
						125	SZ6650 **010 x 125**
						160	SZ6650 **010 x 160**
1,1	2,5	1,13	1,2	5	0,2	80	SZ6650 **011 x 080**
						100	SZ6650 **011 x 100**
						125	SZ6650 **011 x 125**
						160	SZ6650 **011 x 160**
1,2	2,5	1,23	1,2	5	0,2	80	SZ6650 **012 x 080**
						100	SZ6650 **012 x 100**
						125	SZ6650 **012 x 125**
						160	SZ6650 **012 x 160**
1,3	3,0	1,33	1,5	5	0,2	80	SZ6650 **013 x 080**
						100	SZ6650 **013 x 100**
						125	SZ6650 **013 x 125**
						160	SZ6650 **013 x 160**
1,4	3,0	1,43	1,5	5	0,2	80	SZ6650 **014 x 080**
						100	SZ6650 **014 x 100**
						125	SZ6650 **014 x 125**
						160	SZ6650 **014 x 160**
1,5	3,0	1,53	1,5	5	0,2	100	SZ6650 **015 x 100**
						125	SZ6650 **015 x 125**
						160	SZ6650 **015 x 160**
						200	SZ6650 **015 x 200**
1,6	3,0	1,63	1,5	5	0,2	100	SZ6650 **016 x 100**
						125	SZ6650 **016 x 125**

d_1^{g6}	$d_3^{-0,2}$	d_4	$k^{-0,05}$	l_3	$r^{+0,2}$	l^{+2}	Artikelnummer
1,6	3,0	1,63	1,5	5	0,2	160	SZ6650 **016 x 160**
						200	SZ6650 **016 x 200**
1,7	3,0	1,73	1,5	5	0,2	100	SZ6650 **017 x 100**
						125	SZ6650 **017 x 125**
						160	SZ6650 **017 x 160**
						200	SZ6650 **017 x 200**
1,8	3,0	1,83	1,5	5	0,2	100	SZ6650 **018 x 100**
						125	SZ6650 **018 x 125**
						160	SZ6650 **018 x 160**
						200	SZ6650 **018 x 200**
1,9	3,0	1,93	1,5	5	0,2	100	SZ6650 **019 x 100**
						125	SZ6650 **019 x 125**
						160	SZ6650 **019 x 160**
						200	SZ6650 **019 x 200**
2,0	4,0	2,03	2,0	5	0,2	100	SZ6650 **020 x 100**
						125	SZ6650 **020 x 125**
						160	SZ6650 **020 x 160**
						200	SZ6650 **020 x 200**
2,1	4,0	2,13	2,0	5	0,2	100	SZ6650 **021 x 100**
						125	SZ6650 **021 x 125**
						160	SZ6650 **021 x 160**
						200	SZ6650 **021 x 200**
2,2	4,0	2,23	2,0	5	0,2	100	SZ6650 **022 x 100**
						125	SZ6650 **022 x 125**
						160	SZ6650 **022 x 160**
						200	SZ6650 **022 x 200**
2,3	4,0	2,33	2,0	5	0,2	100	SZ6650 **023 x 100**
						125	SZ6650 **023 x 125**
						160	SZ6650 **023 x 160**
						200	SZ6650 **023 x 200**
2,4	4,0	2,43	2,0	5	0,2	100	SZ6650 **024 x 100**
						125	SZ6650 **024 x 125**

SZ6650 Auswerferstift

mit zylindrischem Kopf, gehärtet

d_1^{g6}	$d_3^{-0,2}$	d_4	$k^{-0,05}$	l_3	$r^{+0,2}$	l^{+2}	Artikelnummer
2,4	4,0	2,43	2,0	5	0,2	160	SZ6650 **024 x 160**
						200	SZ6650 **024 x 200**
2,5	5,0	2,53	2,0	5	0,3	100	SZ6650 **025 x 100**
						125	SZ6650 **025 x 125**
						160	SZ6650 **025 x 160**
						200	SZ6650 **025 x 200**
2,6	5,0	2,63	2,0	5	0,3	100	SZ6650 **026 x 100**
						125	SZ6650 **026 x 125**
						160	SZ6650 **026 x 160**
						200	SZ6650 **026 x 200**
2,7	5,0	2,73	2,0	5	0,3	100	SZ6650 **027 x 100**
						125	SZ6650 **027 x 125**
						160	SZ6650 **027 x 160**
						200	SZ6650 **027 x 200**
2,8	5,0	2,83	2,0	5	0,3	100	SZ6650 **028 x 100**
						125	SZ6650 **028 x 125**
						200	SZ6650 **028 x 200**
						160	SZ6650 **028 x 160**
2,9	5,0	2,93	2,0	5	0,3	100	SZ6650 **029 x 100**
						125	SZ6650 **029 x 125**
						160	SZ6650 **029 x 160**
						200	SZ6650 **029 x 200**
3,0	6,0	3,03	3,0	6	0,3	100	SZ6650 **030 x 100**
						125	SZ6650 **030 x 125**
						160	SZ6650 **030 x 160**
						200	SZ6650 **030 x 200**
3,1	6,0	3,13	3,0	5	0,3	100	SZ6650 **031 x 100**
						125	SZ6650 **031 x 125**
						160	SZ6650 **031 x 160**
						200	SZ6650 **031 x 200**
3,2	6,0	3,23	3,0	5	0,3	100	SZ6650 **032 x 100**
						125	SZ6650 **032 x 125**
						160	SZ6650 **032 x 160**
						200	SZ6650 **032 x 200**
3,3	6,0	3,33	3,0	5	0,3	100	SZ6650 **033 x 100**
						125	SZ6650 **033 x 125**
						160	SZ6650 **033 x 160**
						200	SZ6650 **033 x 200**
3,4	6,0	3,43	3,0	5	0,3	100	SZ6650 **034 x 100**
						125	SZ6650 **034 x 125**
						160	SZ6650 **034 x 160**
						200	SZ6650 **034 x 200**
3,5	7,0	3,53	3,0	5	0,3	100	SZ6650 **035 x 100**
						125	SZ6650 **035 x 125**
						160	SZ6650 **035 x 160**
						200	SZ6650 **035 x 200**
3,6	7,0	3,63	3,0	5	0,3	100	SZ6650 **036 x 100**
						125	SZ6650 **036 x 125**
						160	SZ6650 **036 x 160**
						200	SZ6650 **036 x 200**
3,7	7,0	3,73	3,0	5	0,3	100	SZ6650 **037 x 100**
						125	SZ6650 **037 x 125**
						160	SZ6650 **037 x 160**
						200	SZ6650 **037 x 200**
3,8	7,0	3,83	3,0	5	0,3	100	SZ6650 **038 x 100**
						125	SZ6650 **038 x 125**
						160	SZ6650 **038 x 160**
						200	SZ6650 **038 x 200**
3,9	7,0	3,93	3,0	5	0,3	100	SZ6650 **039 x 100**
						125	SZ6650 **039 x 125**

d_1^{g6}	$d_3^{-0,2}$	d_4	$k^{-0,05}$	l_3	$r^{+0,2}$	l^{+2}	Artikelnummer
3,9	7,0	3,93	3,0	5	0,3	160	SZ6650 **039 x 160**
						200	SZ6650 **039 x 200**
4,0	8,0	4,03	3,0	5	0,3	100	SZ6650 **040 x 100**
						125	SZ6650 **040 x 125**
						160	SZ6650 **040 x 160**
						200	SZ6650 **040 x 200**
						250	SZ6650 **040 x 250**
4,1	8,0	4,13	3,0	5	0,3	100	SZ6650 **041 x 100**
						125	SZ6650 **041 x 125**
						160	SZ6650 **041 x 160**
						200	SZ6650 **041 x 200**
4,2	8,0	4,23	3,0	5	0,3	100	SZ6650 **042 x 100**
						125	SZ6650 **042 x 125**
						160	SZ6650 **042 x 160**
						200	SZ6650 **042 x 200**
						250	SZ6650 **042 x 250**
4,3	8,0	4,33	3,0	5	0,3	100	SZ6650 **043 x 100**
						125	SZ6650 **043 x 125**
						160	SZ6650 **043 x 160**
						200	SZ6650 **043 x 200**
4,4	8,0	4,43	3,0	5	0,3	100	SZ6650 **044 x 100**
						125	SZ6650 **044 x 125**
						160	SZ6650 **044 x 160**
						200	SZ6650 **044 x 200**
4,5	8,0	4,53	3,0	5	0,3	100	SZ6650 **045 x 100**
						125	SZ6650 **045 x 125**
						160	SZ6650 **045 x 160**
						200	SZ6650 **045 x 200**
4,6	8,0	4,63	3,0	5	0,3	100	SZ6650 **046 x 100**
						125	SZ6650 **046 x 125**
						160	SZ6650 **046 x 160**
						200	SZ6650 **046 x 200**
4,7	8,0	4,73	3,0	5	0,3	100	SZ6650 **047 x 100**
						125	SZ6650 **047 x 125**
						160	SZ6650 **047 x 160**
						200	SZ6650 **047 x 200**
4,8	8,0	4,83	3,0	5	0,3	100	SZ6650 **048 x 100**
						125	SZ6650 **048 x 125**
						160	SZ6650 **048 x 160**
						200	SZ6650 **048 x 200**
4,9	8,0	4,93	3,0	5	0,3	100	SZ6650 **049 x 100**
						125	SZ6650 **049 x 125**
						160	SZ6650 **049 x 160**
						200	SZ6650 **049 x 200**
5,0	10,0	5,03	3,0	5	0,3	100	SZ6650 **050 x 100**
						125	SZ6650 **050 x 125**
						160	SZ6650 **050 x 160**
						200	SZ6650 **050 x 200**
						250	SZ6650 **050 x 250**
5,1	10,0	5,13	3,0	5	0,3	100	SZ6650 **051 x 100**
						125	SZ6650 **051 x 125**
						160	SZ6650 **051 x 160**
						200	SZ6650 **051 x 200**
5,2	10,0	5,23	3,0	5	0,3	100	SZ6650 **052 x 100**
						125	SZ6650 **052 x 125**
						160	SZ6650 **052 x 160**
						200	SZ6650 **052 x 200**
						250	SZ6650 **052 x 250**
5,3	10,0	5,33	3,0	5	0,3	100	SZ6650 **053 x 100**
						125	SZ6650 **053 x 125**

SZ6650 Auswerferstift

mit zylindrischem Kopf, gehärtet

d_1 g6	d_3 -0,2	d_4	k -0,05	l_3	r +0,2	l +2	Artikelnummer
5,3	10,0	5,33	3,0	5	0,3	160	SZ6650 **053 x 160**
						200	SZ6650 **053 x 200**
5,4	10,0	5,43	3,0	5	0,3	100	SZ6650 **054 x 100**
						125	SZ6650 **054 x 125**
						160	SZ6650 **054 x 160**
						200	SZ6650 **054 x 200**
5,5	10,0	5,53	3,0	5	0,3	100	SZ6650 **055 x 100**
						125	SZ6650 **055 x 125**
						160	SZ6650 **055 x 160**
						200	SZ6650 **055 x 200**
5,6	10,0	5,63	3,0	5	0,3	100	SZ6650 **056 x 100**
						125	SZ6650 **056 x 125**
						160	SZ6650 **056 x 160**
						200	SZ6650 **056 x 200**
5,7	10,0	5,73	3,0	5	0,3	100	SZ6650 **057 x 100**
						125	SZ6650 **057 x 125**
						160	SZ6650 **057 x 160**
						200	SZ6650 **057 x 200**
5,8	10,0	5,83	3,0	5	0,3	100	SZ6650 **058 x 100**
						125	SZ6650 **058 x 125**
						160	SZ6650 **058 x 160**
						200	SZ6650 **058 x 200**
5,9	10,0	5,93	3,0	5	0,3	100	SZ6650 **059 x 100**
						125	SZ6650 **059 x 125**
						160	SZ6650 **059 x 160**
						200	SZ6650 **059 x 200**
6,0	12,0	6,03	5,0	6	0,5	100	SZ6650 **060 x 100**
						125	SZ6650 **060 x 125**
						160	SZ6650 **060 x 160**
						200	SZ6650 **060 x 200**
						250	SZ6650 **060 x 250**
6,2	12,0	6,23	5,0	8	0,5	100	SZ6650 **062 x 100**
						125	SZ6650 **062 x 125**
						160	SZ6650 **062 x 160**
						200	SZ6650 **062 x 200**
						250	SZ6650 **062 x 250**
6,5	12,0	6,53	5,0	8	0,5	100	SZ6650 **065 x 100**
						125	SZ6650 **065 x 125**
						160	SZ6650 **065 x 160**
						200	SZ6650 **065 x 200**
7,0	12,0	7,03	5,0	8	0,5	100	SZ6650 **070 x 100**
						125	SZ6650 **070 x 125**
						160	SZ6650 **070 x 160**
						200	SZ6650 **070 x 200**
						250	SZ6650 **070 x 250**
7,5	12,0	7,53	5,0	8	0,5	100	SZ6650 **075 x 100**
						125	SZ6650 **075 x 125**
						160	SZ6650 **075 x 160**
						200	SZ6650 **075 x 200**
8,0	14,0	8,03	5,0	8	0,5	100	SZ6650 **080 x 100**
						125	SZ6650 **080 x 125**
						160	SZ6650 **080 x 160**
						200	SZ6650 **080 x 200**
						250	SZ6650 **080 x 250**
8,2	14,0	8,23	5,0	8	0,5	100	SZ6650 **082 x 100**
						125	SZ6650 **082 x 125**
						160	SZ6650 **082 x 160**
						200	SZ6650 **082 x 200**
						250	SZ6650 **082 x 250**
8,5	14,0	8,53	5,0	8	0,5	100	SZ6650 **085 x 100**

d_1 g6	d_3 -0,2	d_4	k -0,05	l_3	r +0,2	l +2	Artikelnummer
8,5	14,0	8,53	5,0	8	0,5	125	SZ6650 **085 x 125**
						160	SZ6650 **085 x 160**
						200	SZ6650 **085 x 200**
9,0	14,0	9,03	5,0	8	0,5	100	SZ6650 **090 x 100**
						125	SZ6650 **090 x 125**
						160	SZ6650 **090 x 160**
						200	SZ6650 **090 x 200**
						250	SZ6650 **090 x 250**
9,5	14,0	9,53	5,0	10	0,5	100	SZ6650 **095 x 100**
						125	SZ6650 **095 x 125**
						160	SZ6650 **095 x 160**
						200	SZ6650 **095 x 200**
10,0	16,0	10,03	5,0	10	0,5	100	SZ6650 **100 x 100**
						125	SZ6650 **100 x 125**
						160	SZ6650 **100 x 160**
						200	SZ6650 **100 x 200**
						250	SZ6650 **100 x 250**
10,2	16,0	10,24	5,0	10	0,5	100	SZ6650 **102 x 100**
						125	SZ6650 **102 x 125**
						160	SZ6650 **102 x 160**
						200	SZ6650 **102 x 200**
10,5	16,0	10,53	5,0	10	0,5	100	SZ6650 **105 x 100**
						125	SZ6650 **105 x 125**
						160	SZ6650 **105 x 160**
						200	SZ6650 **105 x 200**
11,0	16,0	11,03	5,0	10	0,5	100	SZ6650 **110 x 100**
						125	SZ6650 **110 x 125**
						160	SZ6650 **110 x 160**
						200	SZ6650 **110 x 200**
						250	SZ6650 **110 x 250**
12,0	18,0	12,03	7,0	12	0,8	100	SZ6650 **120 x 100**
						125	SZ6650 **120 x 125**
						160	SZ6650 **120 x 160**
						200	SZ6650 **120 x 200**
						250	SZ6650 **120 x 250**
12,5	18,0	12,53	7,0	12	0,8	160	SZ6650 **125 x 160**
						200	SZ6650 **125 x 200**
						250	SZ6650 **125 x 250**
13,0	18,0	13,03	7,0	13	0,8	250	SZ6650 **130 x 250**
						200	SZ6650 **130 x 200**
						160	SZ6650 **130 x 160**
14,0	22,0	14,03	7,0	14	0,8	160	SZ6650 **140 x 160**
						200	SZ6650 **140 x 200**
						250	SZ6650 **140 x 250**
15,0	22,0	15,03	7,0	14	0,8	160	SZ6650 **150 x 160**
						200	SZ6650 **150 x 200**
						250	SZ6650 **150 x 250**
16,0	22,0	16,03	7,0	16	0,8	160	SZ6650 **160 x 160**
						200	SZ6650 **160 x 200**
						250	SZ6650 **160 x 250**
18,0	24,0	18,03	7,0	18	0,8	160	SZ6650 **180 x 160**
						200	SZ6650 **180 x 200**
						250	SZ6650 **180 x 250**
20,0	26,0	20,03	8,0	20	0,8	160	SZ6650 **200 x 160**
						200	SZ6650 **200 x 200**
						250	SZ6650 **200 x 250**
25,0	32,0	25,03	10,0	25	1,1	160	SZ6650 **250 x 160**
						200	SZ6650 **250 x 200**
						250	SZ6650 **250 x 250**

SZ6750 Auswerferstift

mit 60° Kopf, gehärtet

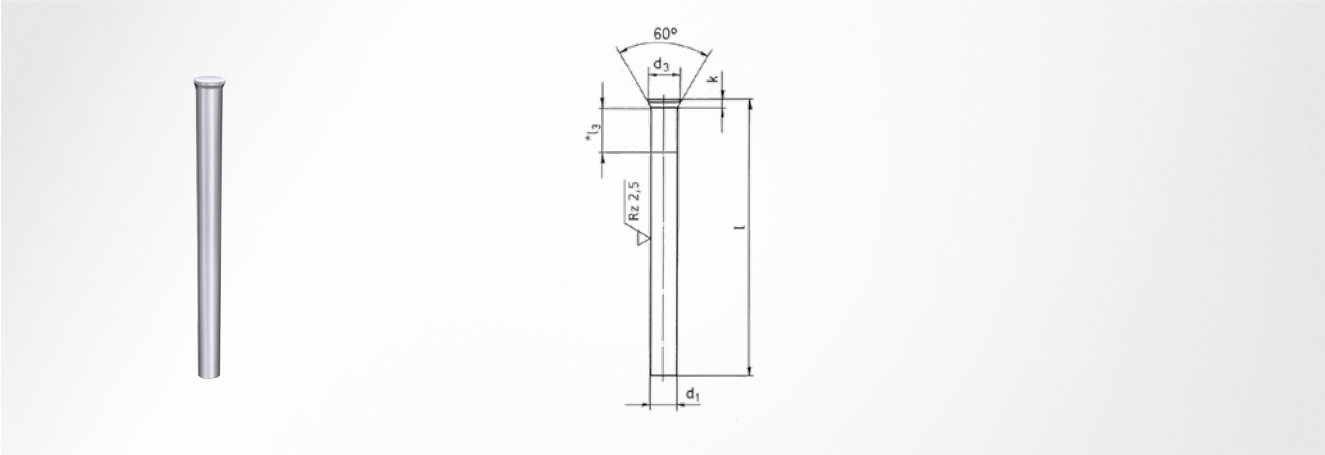

DIN 1530

Form
D

Werkstoff
Werkzeugstahl

Kopfhärte
45 ±5 HRC

Schafthärte
60 ±2 HRC

Hinweis
*Eine andere Oberflächenrauheit oder geringe Abweichung des Durchmessers d_1 über eine bestimmte Länge sind für Auswerfer zulässig

d_1^{g6}	$d_3^{-0,2}$	k	l_3	l^{+2}	Artikelnummer
0,8	1,4	0,92	5	100	SZ6750 **008 x 100**
				160	SZ6750 **008 x 160**
0,9	1,6	1,01	5	100	SZ6750 **009 x 100**
				160	SZ6750 **009 x 160**
1,0	1,8	1,19	5	100	SZ6750 **010 x 100**
				160	SZ6750 **010 x 160**
1,1	1,8	1,11	5	100	SZ6750 **011 x 100**
				160	SZ6750 **011 x 160**
1,2	2,0	1,19	5	100	SZ6750 **012 x 100**
				160	SZ6750 **012 x 160**
1,3	2,0	1,11	5	100	SZ6750 **013 x 100**
				160	SZ6750 **013 x 160**
1,4	2,2	1,19	5	100	SZ6750 **014 x 100**
				160	SZ6750 **014 x 160**
1,5	2,2	1,11	5	100	SZ6750 **015 x 100**
				160	SZ6750 **015 x 160**
1,6	2,5	1,28	5	100	SZ6750 **016 x 100**
				160	SZ6750 **016 x 160**
1,7	2,5	1,19	5	100	SZ6750 **017 x 100**
				160	SZ6750 **017 x 160**
1,8	2,8	1,37	5	160	SZ6750 **018 x 160**
				100	SZ6750 **018 x 100**
1,9	2,8	1,28	5	100	SZ6750 **019 x 100**
				160	SZ6750 **019 x 160**
2,0	3,0	1,37	5	100	SZ6750 **020 x 100**
				125	SZ6750 **020 x 125**
				160	SZ6750 **020 x 160**
				200	SZ6750 **020 x 200**
2,1	3,2	1,45	5	100	SZ6750 **021 x 100**
				125	SZ6750 **021 x 125**
				200	SZ6750 **021 x 200**

d_1^{g6}	$d_3^{-0,2}$	k	l_3	l^{+2}	Artikelnummer
2,2	3,2	1,37	5	100	SZ6750 **022 x 100**
				125	SZ6750 **022 x 125**
				200	SZ6750 **022 x 200**
2,3	3,5	1,54	5	100	SZ6750 **023 x 100**
				125	SZ6750 **023 x 125**
				200	SZ6750 **023 x 200**
2,4	3,5	1,45	5	100	SZ6750 **024 x 100**
				125	SZ6750 **024 x 125**
				200	SZ6750 **024 x 200**
2,5	3,5	1,37	5	100	SZ6750 **025 x 100**
				125	SZ6750 **025 x 125**
				160	SZ6750 **025 x 160**
				200	SZ6750 **025 x 200**
2,6	4,0	1,71	5	100	SZ6750 **026 x 100**
				125	SZ6750 **026 x 125**
				200	SZ6750 **026 x 200**
2,7	4,0	1,63	5	100	SZ6750 **027 x 100**
				125	SZ6750 **027 x 125**
				200	SZ6750 **027 x 200**
2,8	4,0	1,54	5	100	SZ6750 **028 x 100**
				125	SZ6750 **028 x 125**
				200	SZ6750 **028 x 200**
2,9	4,0	1,45	5	100	SZ6750 **029 x 100**
				125	SZ6750 **029 x 125**
				200	SZ6750 **029 x 200**
3,0	4,5	1,80	5	100	SZ6750 **030 x 100**
				125	SZ6750 **030 x 125**
				160	SZ6750 **030 x 160**
				200	SZ6750 **030 x 200**
3,1	4,5	1,71	5	100	SZ6750 **031 x 100**
				125	SZ6750 **031 x 125**

SZ6750 Auswerferstift

mit 60° Kopf, gehärtet

d_1^{g6}	$d_3^{-0,2}$	k	l_3	l^{+2}	Artikelnummer
3,1	4,5	1,71	5	200	SZ6750 **031 x 200**
3,2	4,5	1,63	5	100	SZ6750 **032 x 100**
				125	SZ6750 **032 x 125**
				200	SZ6750 **032 x 200**
3,3	4,5	1,54	5	100	SZ6750 **033 x 100**
				125	SZ6750 **033 x 125**
				200	SZ6750 **033 x 200**
3,4	4,5	1,45	5	100	SZ6750 **034 x 100**
				125	SZ6750 **034 x 125**
				200	SZ6750 **034 x 200**
3,5	5,0	1,80	5	100	SZ6750 **035 x 100**
				125	SZ6750 **035 x 125**
				160	SZ6750 **035 x 160**
				200	SZ6750 **035 x 200**
3,6	5,0	1,71	5	100	SZ6750 **036 x 100**
				160	SZ6750 **036 x 160**
				200	SZ6750 **036 x 200**
3,7	5,0	1,63	5	100	SZ6750 **037 x 100**
				125	SZ6750 **037 x 125**
				200	SZ6750 **037 x 200**
3,9	5,0	1,45	5	100	SZ6750 **039 x 100**
				125	SZ6750 **039 x 125**
				200	SZ6750 **039 x 200**
4,0	5,0	1,80	5	100	SZ6750 **040 x 100**
				125	SZ6750 **040 x 125**
				160	SZ6750 **040 x 160**
				200	SZ6750 **040 x 200**
4,1	5,5	1,71	5	100	SZ6750 **041 x 100**
				125	SZ6750 **041 x 125**
				200	SZ6750 **041 x 200**
4,2	5,5	1,63	5	100	SZ6750 **042 x 100**
				125	SZ6750 **042 x 125**
				200	SZ6750 **042 x 200**
4,3	5,5	1,54	5	100	SZ6750 **043 x 100**
				125	SZ6750 **043 x 125**
				200	SZ6750 **043 x 200**
4,4	5,5	1,45	5	100	SZ6750 **044 x 100**
				125	SZ6750 **044 x 125**
				200	SZ6750 **044 x 200**
4,5	6,0	1,80	5	100	SZ6750 **045 x 100**
				125	SZ6750 **045 x 125**
				160	SZ6750 **045 x 160**
				200	SZ6750 **045 x 200**
4,6	6,0	1,71	5	100	SZ6750 **046 x 100**
				125	SZ6750 **046 x 125**
				200	SZ6750 **046 x 200**
4,7	6,0	1,63	5	100	SZ6750 **047 x 100**
				125	SZ6750 **047 x 125**
				200	SZ6750 **047 x 200**
4,8	6,0	1,54	5	100	SZ6750 **048 x 100**
				125	SZ6750 **048 x 125**
				200	SZ6750 **048 x 200**
4,9	6,0	1,45	5	100	SZ6750 **049 x 100**
				125	SZ6750 **049 x 125**
				200	SZ6750 **049 x 200**
5,0	6,5	1,80	6	100	SZ6750 **050 x 100**
				125	SZ6750 **050 x 125**
				160	SZ6750 **050 x 160**
				200	SZ6750 **050 x 200**

d_1^{g6}	$d_3^{-0,2}$	k	l_3	l^{+2}	Artikelnummer
5,1	6,5	1,71	6	100	SZ6750 **051 x 100**
				125	SZ6750 **051 x 125**
				160	SZ6750 **051 x 160**
				200	SZ6750 **051 x 200**
5,2	6,5	1,63	6	100	SZ6750 **052 x 100**
				125	SZ6750 **052 x 125**
				160	SZ6750 **052 x 160**
				200	SZ6750 **052 x 200**
5,3	6,5	1,54	6	100	SZ6750 **053 x 100**
				125	SZ6750 **053 x 125**
				200	SZ6750 **053 x 200**
5,4	6,5	1,45	6	100	SZ6750 **054 x 100**
				125	SZ6750 **054 x 125**
				200	SZ6750 **054 x 200**
5,5	7,0	1,80	6	100	SZ6750 **055 x 100**
				125	SZ6750 **055 x 125**
				160	SZ6750 **055 x 160**
				200	SZ6750 **055 x 200**
5,6	7,0	1,71	6	100	SZ6750 **056 x 100**
				125	SZ6750 **056 x 125**
				200	SZ6750 **056 x 200**
5,7	7,0	1,63	6	125	SZ6750 **057 x 125**
				200	SZ6750 **057 x 200**
5,8	7,0	1,54	6	125	SZ6750 **058 x 125**
				200	SZ6750 **058 x 200**
5,9	7,0	1,45	6	125	SZ6750 **059 x 125**
				200	SZ6750 **059 x 200**
6,0	8,0	2,23	6	100	SZ6750 **060 x 100**
				125	SZ6750 **060 x 125**
				160	SZ6750 **060 x 160**
				200	SZ6750 **060 x 200**
6,2	8,0	2,06	6	100	SZ6750 **062 x 100**
				125	SZ6750 **062 x 125**
				160	SZ6750 **062 x 160**
				200	SZ6750 **062 x 200**
6,5	9,0	3,16	6	100	SZ6750 **065 x 100**
				125	SZ6750 **065 x 125**
				160	SZ6750 **065 x 160**
				200	SZ6750 **065 x 200**
7,0	9,0	2,73	6	100	SZ6750 **070 x 100**
				125	SZ6750 **070 x 125**
				160	SZ6750 **070 x 160**
				200	SZ6750 **070 x 200**
7,5	9,0	3,17	6	100	SZ6750 **075 x 100**
				125	SZ6750 **075 x 125**
				160	SZ6750 **075 x 160**
				200	SZ6750 **075 x 200**
8,0	10,0	2,73	6	100	SZ6750 **080 x 100**
				125	SZ6750 **080 x 125**
				160	SZ6750 **080 x 160**
				200	SZ6750 **080 x 200**
8,5	10,0	3,17	8	100	SZ6750 **085 x 100**
				125	SZ6750 **085 x 125**
				160	SZ6750 **085 x 160**
				200	SZ6750 **085 x 200**
9,0	11,0	2,73	8	100	SZ6750 **090 x 100**
				125	SZ6750 **090 x 125**
				160	SZ6750 **090 x 160**
				200	SZ6750 **090 x 200**

SZ6750 Auswerferstift

mit 60° Kopf, gehärtet

d_1^{g6}	$d_3^{-0,2}$	k	l_3	l^{+2}	Artikelnummer
9,5	11,0	3,17	8	100	SZ6750 **095 x 100**
				125	SZ6750 **095 x 125**
				160	SZ6750 **095 x 160**
				200	SZ6750 **095 x 200**
10,0	12,0	2,73	8	100	SZ6750 **100 x 100**
				125	SZ6750 **100 x 125**
				160	SZ6750 **100 x 160**
				200	SZ6750 **100 x 200**
11,0	12,0	2,73	10	100	SZ6750 **110 x 100**
				125	SZ6750 **110 x 125**
				160	SZ6750 **110 x 160**
				200	SZ6750 **110 x 200**
12,0	14,0	2,73	10	100	SZ6750 **120 x 100**

d_1^{g6}	$d_3^{-0,2}$	k	l_3	l^{+2}	Artikelnummer
12,0	14,0	2,73	10	125	SZ6750 **120 x 125**
				160	SZ6750 **120 x 160**
				200	SZ6750 **120 x 200**
13,0	15,0	2,73	10	125	SZ6750 **130 x 125**
				100	SZ6750 **130 x 100**
				160	SZ6750 **130 x 160**
				200	SZ6750 **130 x 200**
14,0	16,0	3,23	10	100	SZ6750 **140 x 100**
				125	SZ6750 **140 x 125**
				160	SZ6750 **140 x 160**
				200	SZ6750 **140 x 200**
16,0	18,0	3,23	10	100	SZ6750 **160 x 100**
				125	SZ6750 **160 x 125**

SZ6751 Auswerferhülse

mit zylindrischem Kopf, gehärtet

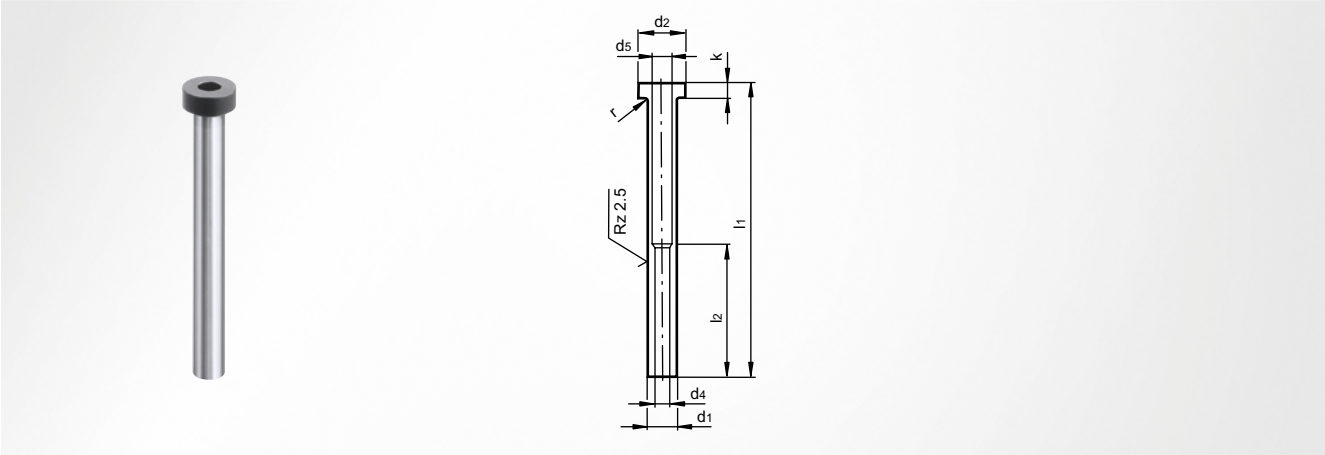

DIN ISO 8405

Werkstoff
Werkzeugstahl

Kopfhärte
45 ±5 HRC

Schafthärte
61 ±2 HRC

d_1^{g6}	$d_2^{-0,2}$	d_4^{H5}	d_5	$k^{-0,05}$	$r^{+0,2}$	l_1^{+1}	l_2	Artikelnummer
4	8	2,0	2,4	3	0,3	100	35	SZ6751 **020 x 040 x 100**
						125	35	SZ6751 **020 x 040 x 125**
5	10	3,0	3,4	3	0,3	100	45	SZ6751 **030 x 050 x 100**
						125	45	SZ6751 **030 x 050 x 125**
						150	45	SZ6751 **030 x 050 x 150**
5	10	3,2	3,6	3	0,3	100	45	SZ6751 **032 x 050 x 100**
						125	45	SZ6751 **032 x 050 x 125**
						150	45	SZ6751 **032 x 050 x 150**
6	12	4,0	4,4	5	0,5	100	45	SZ6751 **040 x 060 x 100**
						125	45	SZ6751 **040 x 060 x 125**
						150	45	SZ6751 **040 x 060 x 150**
						175	45	SZ6751 **040 x 060 x 175**
8	14	4,2	4,6	5	0,5	100	45	SZ6751 **042 x 080 x 100**
						125	45	SZ6751 **042 x 080 x 125**
						150	45	SZ6751 **042 x 080 x 150**
						175	45	SZ6751 **042 x 080 x 175**
8	14	5,0	5,4	5	0,5	100	45	SZ6751 **050 x 080 x 100**
						125	45	SZ6751 **050 x 080 x 125**
						150	45	SZ6751 **050 x 080 x 150**
						175	45	SZ6751 **050 x 080 x 175**
						200	45	SZ6751 **050 x 080 x 200**
8	14	5,2	5,6	5	0,5	100	45	SZ6751 **052 x 080 x 100**
						125	45	SZ6751 **052 x 080 x 125**
						150	45	SZ6751 **052 x 080 x 150**
						175	45	SZ6751 **052 x 080 x 175**
						200	45	SZ6751 **052 x 080 x 200**
10	16	6,0	6,4	5	0,5	100	45	SZ6751 **060 x 100 x 100**
						125	45	SZ6751 **060 x 100 x 125**
						150	45	SZ6751 **060 x 100 x 150**
						175	45	SZ6751 **060 x 100 x 175**
						200	45	SZ6751 **060 x 100 x 200**
10	16	6,2	6,6	5	0,5	100	45	SZ6751 **062 x 100 x 100**
						125	45	SZ6751 **062 x 100 x 125**
						150	45	SZ6751 **062 x 100 x 150**
						175	45	SZ6751 **062 x 100 x 175**
						200	45	SZ6751 **062 x 100 x 200**

SZ6751 Auswerferhülse

mit zylindrischem Kopf, gehärtet

d_1^{g6}	$d_2^{-0,2}$	d_4^{H5}	d_5	$k^{-0,05}$	$r^{+0,2}$	l_1^{+1}	l_2	Artikelnummer
12	20	8,0	8,4	7	0,8	100	45	SZ6751 **080 x 120 x 100**
						125	45	SZ6751 **080 x 120 x 125**
						150	45	SZ6751 **080 x 120 x 150**
						175	45	SZ6751 **080 x 120 x 175**
						200	45	SZ6751 **080 x 120 x 200**
12	20	8,2	8,6	7	0,8	100	45	SZ6751 **082 x 120 x 100**
						125	45	SZ6751 **082 x 120 x 125**
						150	45	SZ6751 **082 x 120 x 150**
						175	45	SZ6751 **082 x 120 x 175**
						200	45	SZ6751 **082 x 120 x 200**

SZ6225 Stempelführungsbuchse

zum Einpressen

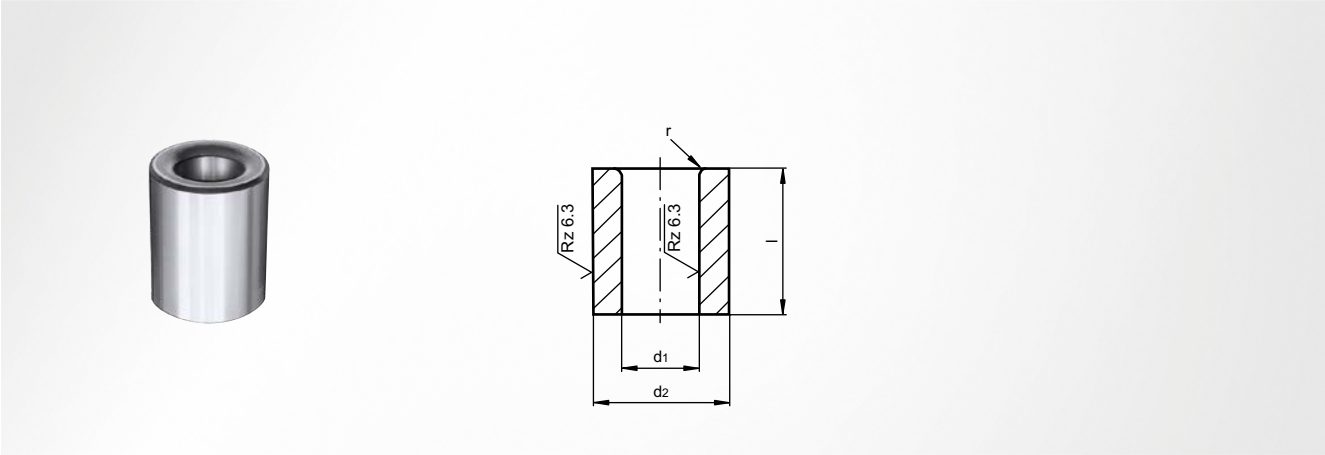

ISO 8978

Werkstoff
Einsatzstahl

Härte
62 ±2 HRC

Hinweis
für Schneidstempel DIN 9861

d_1^{H6}	d_2^{n6}	l	r	Stufung	Artikelnummer
1,0-2,0	5	8,0	1,0	0,1	SZ6225 **010 - 020 x 08**
2,1-3,0	6	12,5	1,0	0,1	SZ6225 **021 - 030 x 12**
3,1-3,5	8	12,5	1,5	0,1	SZ6225 **031 - 035 x 12**
3,6-5,0	10	16,0	2,0	0,1	SZ6225 **036 - 050 x 16**
5,1-7,0	13	16,0	2,0	0,1	SZ6225 **051 - 070 x 16**

d_1^{H6}	d_2^{n6}	l	r	Stufung	Artikelnummer
7,1-8,8	16	20,0	2,0	0,1	SZ6225 **071 - 088 x 20**
8,9-11,0	20	20,0	2,5	0,1	SZ6225 **089 - 110 x 20**
11,1-15,0	25	25,0	2,5	0,1	SZ6225 **111 - 150 x 25**
15,5-20,0	32	25,0	4,0	0,5	SZ6225 **155 - 200 x 25**
20,5-25,0	40	32,0	4,0	0,5	SZ6225 **205 - 250 x 32**

SZ6229 Stempelführungsbuchse

zum Einpressen

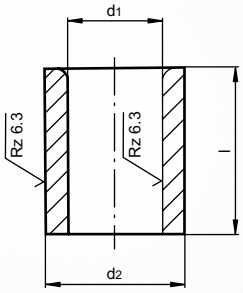

Werkstoff
Einsatzstahl

Hinweis
für Schneidstempel ISO 8020

Härte
62 ±2 HRC

d_1^{F7}	d_2^{n6}	l	t	Stufung	Artikelnummer
1,1-1,8	4	9	0,01	0,1	SZ6229 **011 - 018 x 09**
1,9-2,6	5	9	0,01	0,1	SZ6229 **019 - 026 x 09**
2,7-3,3	6	12	0,01	0,1	SZ6229 **027 - 033 x 12**
3,4-4,0	7	12	0,01	0,1	SZ6229 **034 - 040 x 12**
4,1-5,0	8	12	0,01	0,1	SZ6229 **041 - 050 x 12**
5,1-6,0	10	16	0,02	0,1	SZ6229 **051 - 060 x 16**
6,1-8,0	12	16	0,02	0,1	SZ6229 **061 - 080 x 16**

d_1^{F7}	d_2^{n6}	l	t	Stufung	Artikelnummer
8,1-10,0	15	20	0,02	0,1	SZ6229 **081 - 100 x 20**
10,1-12,0	18	20	0,02	0,1	SZ6229 **101 - 120 x 20**
12,5-15,0	22	28	0,02	0,5	SZ6229 **125 - 150 x 28**
15,5-18,0	26	28	0,02	0,5	SZ6229 **155 - 180 x 28**
18,5-20,0	30	36	0,02	0,5	SZ6229 **185 - 200 x 36**
21,0-22,0	30	36	0,02	1,0	SZ6229 **210 - 220 x 36**
23,0-26,0	35	36	0,02	1,0	SZ6229 **230 - 260 x 36**

SZ8455 Abstreifer

selbsthaltend

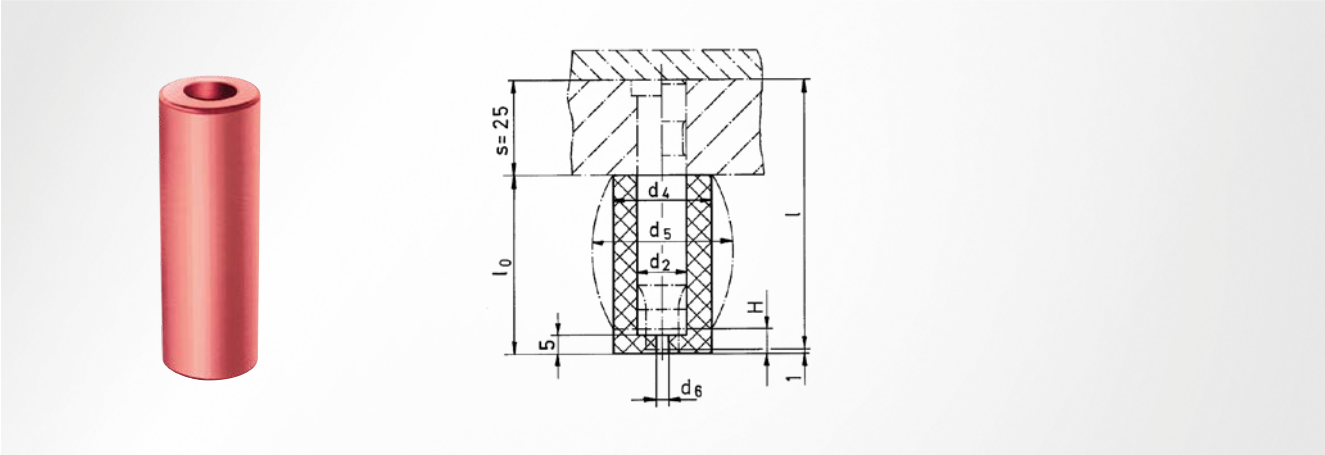

Werkstoff
Polyurethan-Elastomer (PUR)

Härte
93 ±5 Shore A

Hinweis
Abstreiferlängen l_0 sind abgestimmte Vorschlagsreihen; abweichende Maße errechnen sich wie folgt: $l_0 = l - s + 1$

d_2	d_4	d_6	l_0^{+1}	l	H = 3 mm F N	H = 3 mm d_5	H = 6,5 mm F N	H = 6,5 mm d_5	H = 9,5 mm F N	H = 9,5 mm d_5	Artikelnummer
4	17	1,6	36	60	1250	19,3					SZ8455 **04 x 36**
			46	70	1150	18,7	1750	20,3			SZ8455 **04 x 46**
6	19	1,6	36	70	1400	21,3					SZ8455 **06 x 36**
			39	63	1380	21,0	2360	22,9			SZ8455 **06 x 39**
			46	70	1350	20,7	2300	22,3			SZ8455 **06 x 46**
			47	71	1300	20,6	2200	22,1			SZ8455 **06 x 47**
			56	80	1100	20,4	1900	21,6	2400	22,9	SZ8455 **06 x 56**
8	21	3,0	36	60	1600	23,3					SZ8455 **08 x 36**
			39	63	1580	23,0	2400	24,9			SZ8455 **08 x 39**
			46	70	1500	22,7	2250	24,3			SZ8455 **08 x 46**
			47	71	1450	22,6	2200	24,1			SZ8455 **08 x 47**
			56	80	1350	22,4	2000	23,6	3000	24,9	SZ8455 **08 x 56**
10	23	3,0	36	60	2100	25,3					SZ8455 **10 x 36**
			39	63	1900	25,0	3100	26,9			SZ8455 **10 x 39**
			46	70	1750	24,7	2850	26,3			SZ8455 **10 x 46**
			47	71	1600	24,6	2700	26,1			SZ8455 **10 x 47**
			56	80	1450	24,4	2500	25,6	3250	26,9	SZ8455 **10 x 56**
13	26	3,0	36	60	2600	28,3					SZ8455 **13 x 36**
			39	63	2250	28,0	3600	29,9			SZ8455 **13 x 39**
			46	70	2150	27,7	3400	29,3			SZ8455 **13 x 46**
			47	71	1650	27,6	2700	29,1			SZ8455 **13 x 47**
			56	80	1500	27,4	2400	28,6	3000	29,9	SZ8455 **13 x 56**
16	30	3,0	36	60	3000	32,5					SZ8455 **16 x 36**
			39	63	2600	32,2	4200	34,1			SZ8455 **16 x 39**
			46	70	2400	31,9	3900	33,4			SZ8455 **16 x 46**
			47	71	2350	31,8	3850	33,2			SZ8455 **16 x 47**
			56	80	2200	31,5	3600	32,7	4600	34,1	SZ8455 **16 x 56**
20	38	3,0	39	63	2800	40,8	4200	43,2			SZ8455 **20 x 39**
			47	71	2400	40,2	3900	42,2			SZ8455 **20 x 47**
			56	80	2000	39,9	3500	41,5	5500	43,2	SZ8455 **20 x 56**
25	50	3,0	39	63	11000	54,2	16000	55,9			SZ8455 **25 x 39**
			47	71	9000	53,1	14000	54,6			SZ8455 **25 x 47**
			56	80	7000	51,5	11500	54,0	16000	56,0	SZ8455 **25 x 56**

SZ6400 Prägestempel

Prägestempel komplett

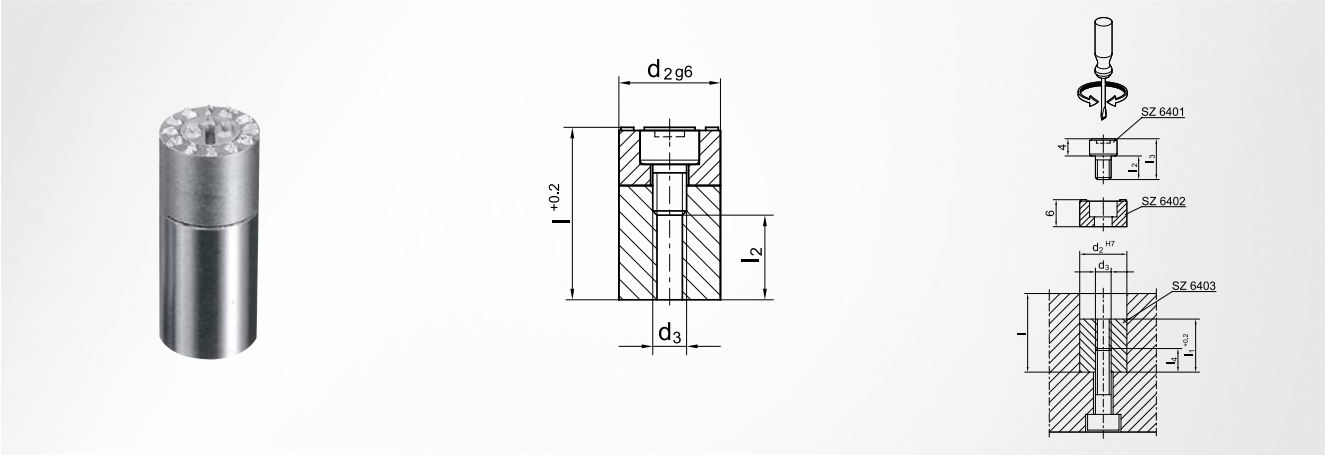

Werkstoff
HWS

Härte
60 HRC

Lieferumfang
SZ6401; SZ6402; SZ6403

Hinweis
Zeitraum Monate = 1 Zahlenhülse;
Zeitraum Wochen = 5 Zahlenhülsen;
bei Bestellung bitte Jahreszahl angeben

d_2	d_3	l	l_2	Zeitraum	Artikelnummer
6	M3	15	6	1-12 Monate	SZ6400 **06 x 12**
6	M3	15	6	1-52 Wochen	SZ6400 **06 x 52**
10	M4	18	8	1-12 Monate	SZ6400 **10 x 12**
10	M4	18	8	1-52 Wochen	SZ6400 **10 x 52**

SZ6401 Innenprägestempel

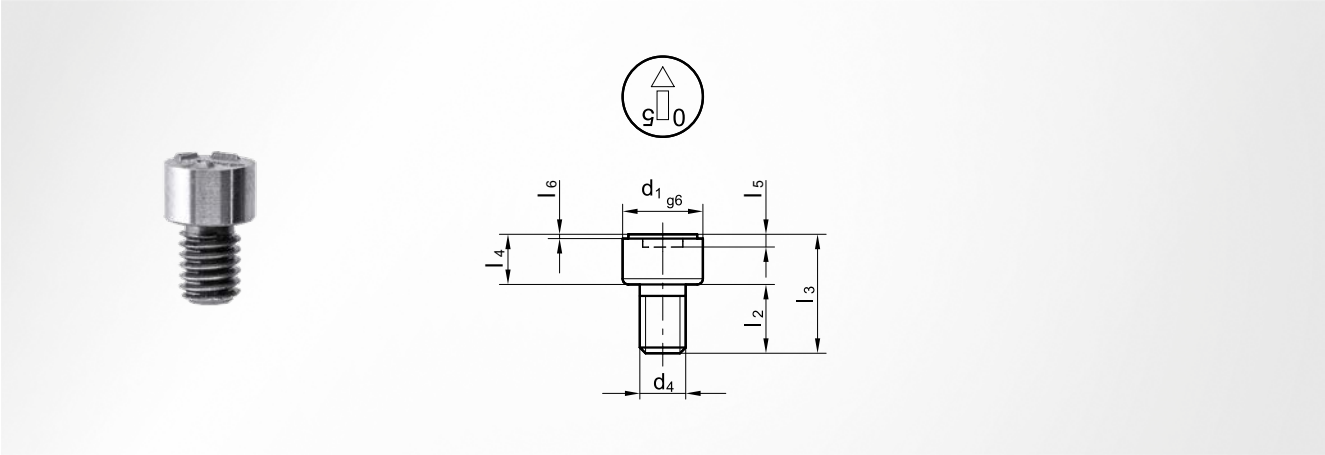

Werkstoff
HWS

Härte
60 HRC

Hinweis
bei Bestellung bitte Jahreszahl angeben

d_1	d_4	l_2	l_3	l_4	l_5	l_6	Artikelnummer
3,4	M2,5	4,5	8,5	4	1	0,25	SZ6401 **06**
5,9	M4	5,5	9,5	4	1	0,25	SZ6401 **10**

SZ6402 Zahlenhülse

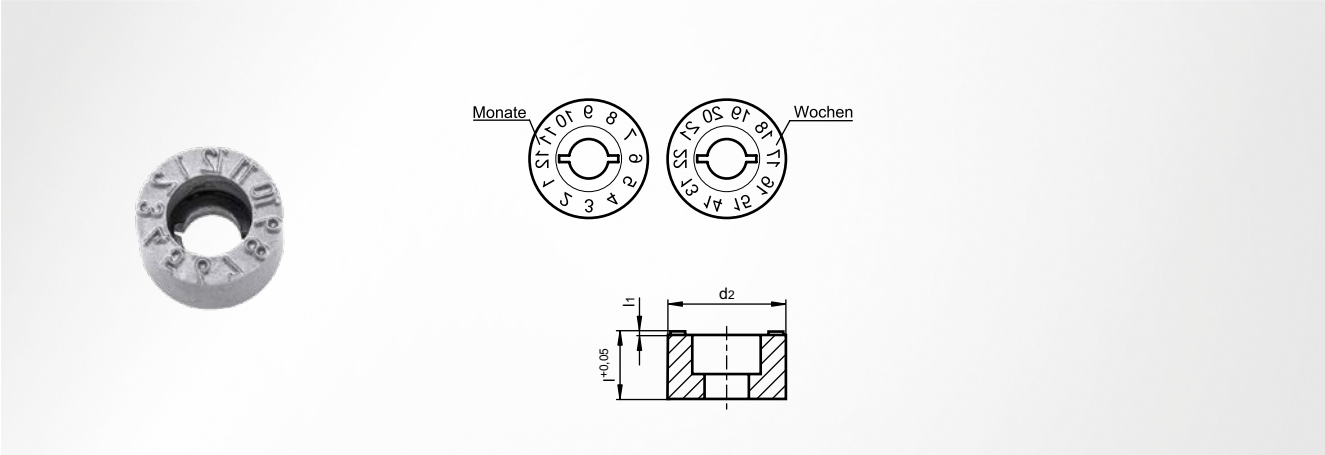

Werkstoff
HWS

Härte
60 HRC

Hinweis
Zeitraum Monate = 1 Zahlenhülse;
Zeitraum Wochen = 5 Zahlenhülsen

d_2	$l^{+0,05}$	l_2	Zeitraum	Artikelnummer
6	6	0,25	1-12 Monate	SZ6402 **06 x 12**
6	6	0,25	1-52 Wochen	SZ6402 **06 x 52**
10	6	0,25	1-12 Monate	SZ6402 **10 x 12**
10	6	0,25	1-52 Wochen	SZ6402 **10 x 52**

SZ6403 Distanzstück

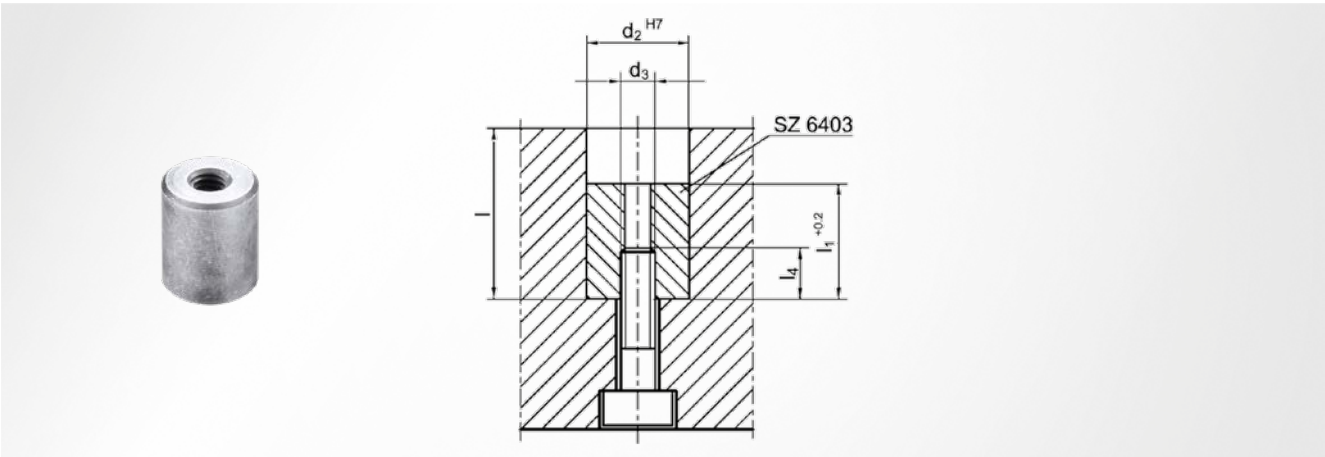

d_2^{h7}	l	$l_1^{+0,2}$	l_4	Artikelnummer
6	15	9	5,0	SZ6403 **06**
10	18	12	6,5	SZ6403 **10**

Federelemente

- Systemfedern / Systemfedereinheiten
- Elastomerfedern
- Druckstücke

Inhaltsverzeichnis

SZ8005 4.7
SZ8010 4.10
SZ8020 4.13
SZ8030 4.16
SZ8040 4.19
SZ8045 4.22
SZ8047 4.25
SZ8049 4.27
SZ8111 4.28
SZ8112 4.29
SZ8113 4.30
SZ8114 4.31
SZ8565.00 4.32
SZ8565.10 4.33
SZ8565.20 4.34
SZ8565.30 4.35
SZ8565.40 4.36
SZ8566 4.37
SZ8567 4.37
SZ8568 4.38
SZ8569 4.38
SZ8560 4.39
SZ8561 4.40
SZ8563 4.40
SZ8580 4.41
SZ8300 4.42
SZ8500 4.44
SZ8590 4.45
SZ8526 4.46
SZ8527 4.47
SZ8520 4.48
SZ8556 4.49
SZ8555 4.50
SZ8558 4.51
SZ8522 4.53
SZ8523 4.54
SZ8524 4.55
SZ5190 4.56
SZ5290 4.58
SZ5390 4.59
SZ5391 4.60
SZ8460 4.61
SZ8135 4.61
SZ8140 4.62
SZ8145 4.63
SZ8146 4.64
SZ8130 4.65
SZ8131 4.66

Federelemente

Systemfedern

STEINEL Systemfedern stehen in acht Belastungsarten, in unterschiedlichen Durchmessern und Längen zur Verfügung. Die verschiedenen Belastungsarten sind farblich gekennzeichnet und somit schnell und einfach zu unterscheiden.

Technische Merkmale

- legierter Ventilfederstahl
- wärmebehandelt
- kugelgestrahlt
- gesetzt
- pulverbeschichtet
- Einsatz bis 180 °C
- Kräfte bis 4500 daN über den maximalen Arbeitsweg

Allgemeines Federkennbild

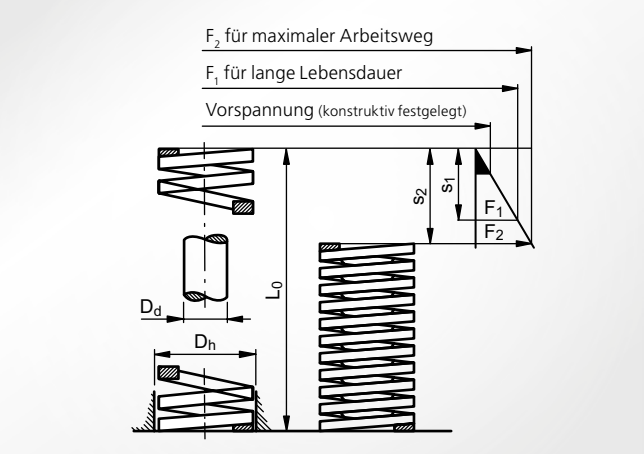

Zur optimalen Auslegung der Feder wird die „lange Lebensdauer" empfohlen. Die Angaben zum maximalen Arbeitsweg können Sie den entsprechenden Produktseiten entnehmen. Die Toleranzen für die Länge L_0 der unbelasteten Feder beträgt ±1 %, mindestens ±0,75 mm.

D_d = Dorndurchmesser in mm (Innenführung)
D_H = Hülsendurchmesser in mm (Außenführung)
F_1 und F_2 = Federkräfte in N
zugeordnet den Federwegen s_1 und s_2
L_0 = Länge der unbelasteten Feder in mm
s_1 und s_2 = Federwege in mm
zugeordnet den Federkräften F_1 und F_2

c = Federrate in N/mm
(Kraftzunahme pro Federweg)

Systemfedereinheiten

Neben den genormten Systemfedern sind auch alle Komponenten für vorgespannte Systemfedereinheiten erhältlich, so dass Sie immer eine perfekt abgestimmte, einbaufähige Kombination erhalten.

Systemfedereinheiten im Werkzeug

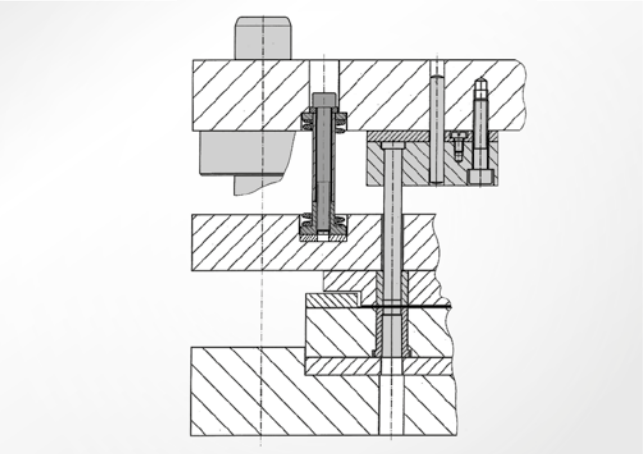

Federelemente

Elastomerfedern

Elastomerfedern aus Gummi oder Kunststoff zeichnen sich durch hohe Betriebssicherheit und lange Lebensdauer aus. Bevorzugte Anwendungsgebiete sind der Mittel- und Großwerkzeugbau, bei dem sie zur Abfederung von Abstreifern und Keilschiebern sowie zur Abstützung von Werkzeugoberteilen dienen.

Elastomerfedern müssen mithilfe von Führungsbolzen geführt werden. Diese bestimmen die Lage der Federn und verhindern das seitliche Ausknicken. Elastomerfedern können sowohl als Einzelfeder als auch als gestapelte Federeinheit zum Einsatz kommen. Beim Stapeln sind Führungsbolzen und metallische Scheiben erforderlich.

Gummifedern

Der Werkstoff ist ein hochwertiges Chloropren-Elastomer (CR) mit einer Härte von 70 ±3 Shore-A. Er zeichnet sich durch hohe Elastizität, hohen Einreißwiderstand und gute Ölwiderstandsfähigkeit aus.

Kraft-Weg-Diagramme für Gummifedern

D_a 16

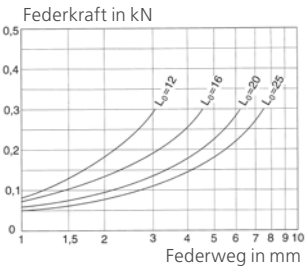

D_a 20

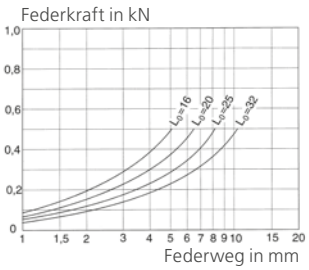

D_a 25

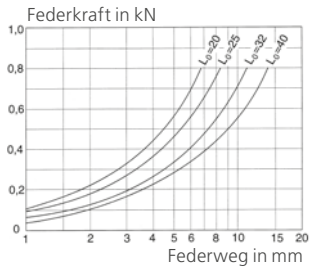

D_a 32

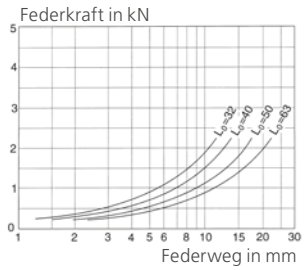

D_a 40

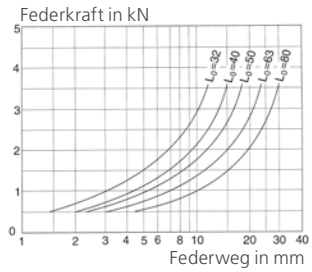

D_a 50

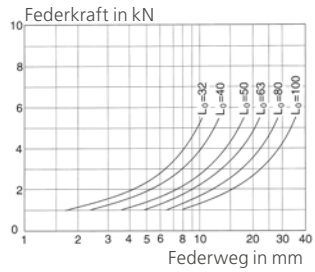

D_a 63

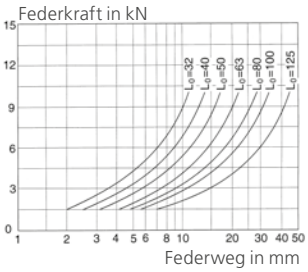

D_a 80

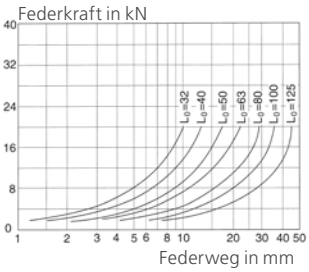

D_a 100

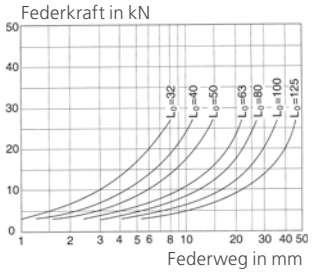

D_a 125

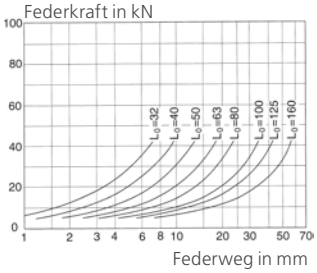

Kunststofffedern

Dieser Werkstoff ist ein hochwertiges Polyurethan-Elastomer (PUR) mit einer Härte von 90 ±5 Shore-A. Er zeichnet sich durch Unempfindlichkeit gegen chemische und mechanische Einwirkungen aus. Bei gleichen Abmessungen haben Kunststofffedern eine höhere Federkraft als Gummifedern. Sie lassen sich überall dort ideal einsetzen, wo hohe Kräfte bei kleinen Baumaßen gefordert werden.

Kraft-Weg-Diagramme für Kunststofffedern

D_a 16

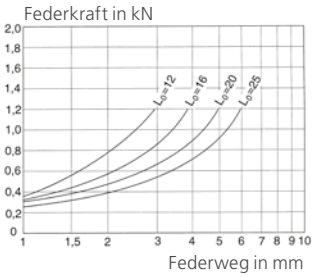

D_a 20

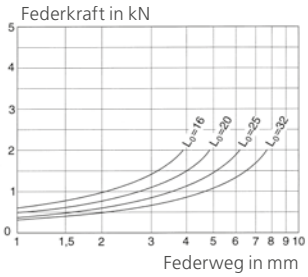

D_a 25

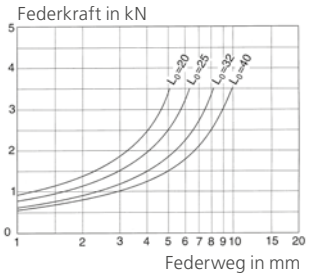

D_a 32

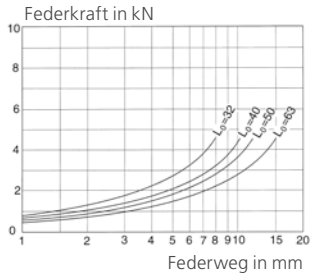

D_a 40

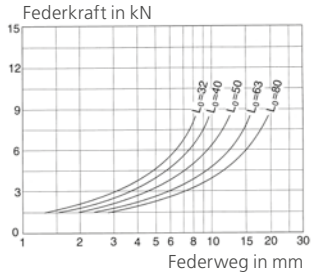

D_a 50

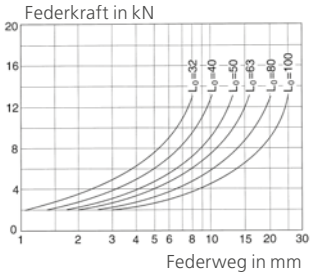

D_a 63

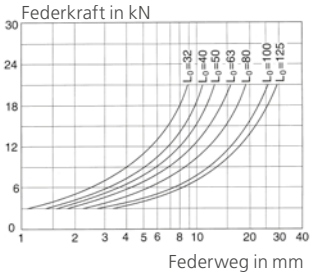

D_a 80

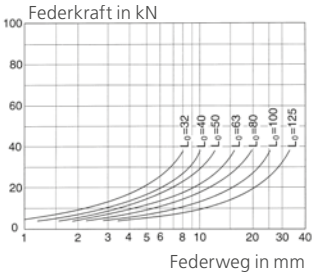

D_a 100

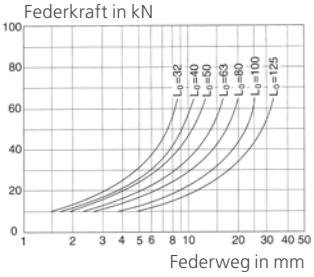

D_a 125

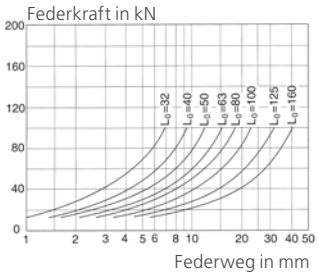

Kunststofffedern werden neben der runden Ausführung auch als rechteckiger Stab bzw. als Plattenmaterial angeboten. Mechanische Nacharbeiten wie Wasserstrahlschneiden, Drehen, Bohren und Fräsen sind problemlos möglich.

SZ8005 Systemfeder

für extra leichte Belastung, Kennfarbe lila

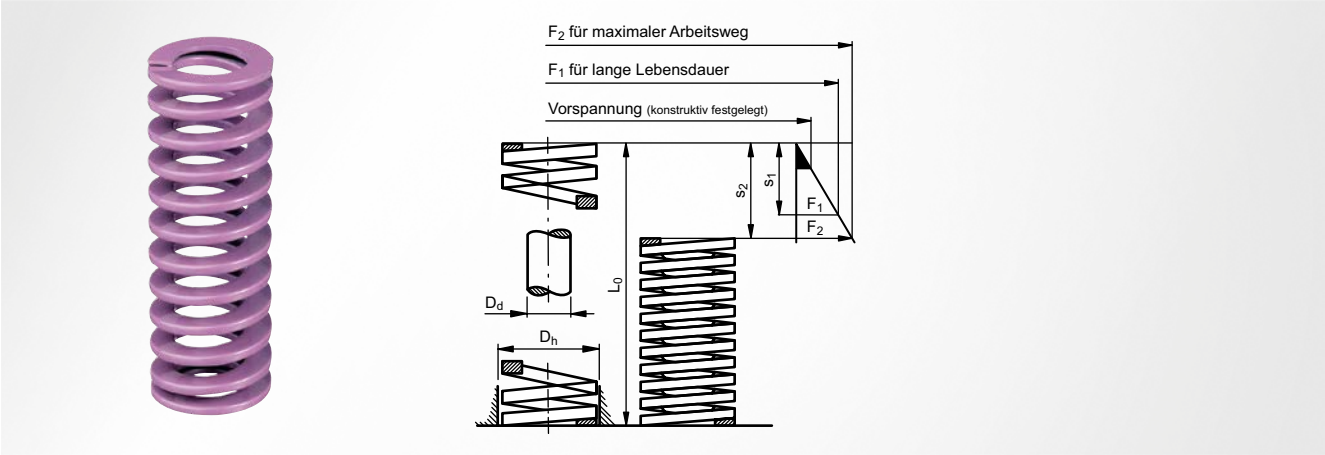

Werkstoff
Profilierter Ventilfederstahldraht (52SiCrNi5)

Drahtquerschnitt
rechteckig

Federtyp
Schraubendruckfeder

Hinweis
Feder ist gesetzt, angelegt und rechtwinklig parallel-geschliffen

Hülsen Ø D_h^{H15}	Dorn Ø D_d^{h15}	Draht	L_0	Federrate N/mm c ±10 %	lange Lebensdauer $s_1^{35\,\%}$	F_1 N	max. Arbeitsweg $s_2^{50\,\%}$	F_2 N	Artikelnummer
10,0	5,0	2,1 x 0,9	25	8,5	8,8	74	12,5	106	SZ8005 **10 x 025**
			32	6,5	11,2	73	16,0	104	SZ8005 **10 x 032**
			38	5,5	13,3	73	19,0	105	SZ8005 **10 x 038**
			44	5,0	15,4	77	22,0	110	SZ8005 **10 x 044**
			51	4,5	17,9	80	25,5	115	SZ8005 **10 x 051**
			64	3,3	22,4	74	32,0	106	SZ8005 **10 x 064**
			76	3,2	26,6	85	38,0	122	SZ8005 **10 x 076**
			305	0,6	106,8	64	152,5	92	SZ8005 **10 x 305**
12,5	6,3	2,5 x 1,2	25	15,5	8,8	136	12,5	194	SZ8005 **13 x 025**
			32	12,2	11,2	137	16,0	195	SZ8005 **13 x 032**
			38	10,3	13,3	137	19,0	196	SZ8005 **13 x 038**
			44	8,7	15,4	134	22,0	191	SZ8005 **13 x 044**
			51	7,5	17,9	134	25,5	191	SZ8005 **13 x 051**
			64	5,8	22,4	130	32,0	186	SZ8005 **13 x 064**
			76	4,7	26,6	125	38,0	179	SZ8005 **13 x 076**
			89	4,1	31,2	128	44,5	182	SZ8005 **13 x 089**
			102	3,6	35,7	129	51,0	184	SZ8005 **13 x 102**
			305	1,2	106,8	128	152,5	183	SZ8005 **13 x 305**
16,0	8,0	3,4 x 1,2	25	20,2	8,8	177	12,5	253	SZ8005 **16 x 025**
			32	14,4	11,2	161	16,0	230	SZ8005 **16 x 032**
			38	12,3	13,3	164	19,0	234	SZ8005 **16 x 038**
			44	10,6	15,4	163	22,0	233	SZ8005 **16 x 044**
			51	8,9	17,9	159	25,5	227	SZ8005 **16 x 051**
			64	7,0	22,4	157	32,0	224	SZ8005 **16 x 064**
			76	5,8	26,6	154	38,0	220	SZ8005 **16 x 076**
			89	4,8	31,2	150	44,5	214	SZ8005 **16 x 089**
			102	4,0	35,7	143	51,0	204	SZ8005 **16 x 102**
			115	3,9	40,3	157	57,5	224	SZ8005 **16 x 115**
			305	1,5	106,8	160	152,5	229	SZ8005 **16 x 305**
20,0	10,0	4,0 x 1,7	25	32,1	8,8	281	12,5	401	SZ8005 **20 x 025**
			32	24,7	11,2	277	16,0	395	SZ8005 **20 x 032**
			38	20,7	13,3	275	19,0	393	SZ8005 **20 x 038**
			44	17,8	15,4	274	22,0	392	SZ8005 **20 x 044**

SZ8005 Systemfeder

für extra leichte Belastung, Kennfarbe lila

Hülsen Ø D_h^{H15}	Dorn Ø D_d^{h15}	Draht	L_0	Federrate N/mm c ±10 %	lange Lebensdauer $s_1^{35\,\%}$	F_1 N	max. Arbeitsweg $s_2^{50\,\%}$	F_2 N	Artikelnummer
20,0	10,0	4,0 x 1,7	51	15,3	17,9	273	25,5	390	SZ8005 **20 x 051**
			64	12,1	22,4	271	32,0	387	SZ8005 **20 x 064**
			76	10,2	26,6	271	38,0	388	SZ8005 **20 x 076**
			89	8,6	31,2	268	44,5	383	SZ8005 **20 x 089**
			102	7,5	35,7	268	51,0	383	SZ8005 **20 x 102**
			115	6,7	40,3	270	57,5	385	SZ8005 **20 x 115**
			127	6,1	44,5	271	63,5	387	SZ8005 **20 x 127**
			139	5,5	48,7	268	69,5	382	SZ8005 **20 x 139**
			152	5,1	53,2	271	76,0	388	SZ8005 **20 x 152**
			305	2,5	106,8	267	152,5	381	SZ8005 **20 x 305**
25,0	12,5	5,4 x 2,2	25	52,7	8,8	461	12,5	659	SZ8005 **25 x 025**
			32	40,0	11,2	448	16,0	640	SZ8005 **25 x 032**
			38	33,3	13,3	443	19,0	633	SZ8005 **25 x 038**
			44	28,6	15,4	440	22,0	629	SZ8005 **25 x 044**
			51	24,7	17,9	441	25,5	630	SZ8005 **25 x 051**
			64	19,4	22,4	435	32,0	621	SZ8005 **25 x 064**
			76	16,3	26,6	434	38,0	619	SZ8005 **25 x 076**
			89	13,9	31,2	433	44,5	619	SZ8005 **25 x 089**
			102	12,1	35,7	432	51,0	617	SZ8005 **25 x 102**
			115	10,8	40,3	435	57,5	621	SZ8005 **25 x 115**
			127	9,8	44,5	436	63,5	622	SZ8005 **25 x 127**
			139	8,9	48,7	433	69,5	619	SZ8005 **25 x 139**
			152	8,1	53,2	431	76,0	616	SZ8005 **25 x 152**
			178	6,9	62,3	430	89,0	614	SZ8005 **25 x 178**
			203	6,1	71,1	433	101,5	619	SZ8005 **25 x 203**
			305	4,0	106,8	427	152,5	610	SZ8005 **25 x 305**
32,0	16,0	6,4 x 2,7	38	43,8	13,3	583	19,0	832	SZ8005 **32 x 038**
			44	37,5	15,4	578	22,0	825	SZ8005 **32 x 044**
			51	32,3	17,9	577	25,5	824	SZ8005 **32 x 051**
			64	25,4	22,4	569	32,0	813	SZ8005 **32 x 064**
			76	21,3	26,6	567	38,0	809	SZ8005 **32 x 076**
			89	18,1	31,2	564	44,5	805	SZ8005 **32 x 089**
			102	15,8	35,7	564	51,0	806	SZ8005 **32 x 102**
			115	13,9	40,3	559	57,5	799	SZ8005 **32 x 115**
			127	12,6	44,5	560	63,5	800	SZ8005 **32 x 127**
			139	11,4	48,7	555	69,5	792	SZ8005 **32 x 139**
			152	10,5	53,2	559	76,0	798	SZ8005 **32 x 152**
			178	8,9	62,3	554	89,0	792	SZ8005 **32 x 178**
			203	7,8	71,1	554	101,5	792	SZ8005 **32 x 203**
			254	6,2	88,9	551	127,0	787	SZ8005 **32 x 254**
			305	5,2	106,8	555	152,5	793	SZ8005 **32 x 305**
40,0	20,0	7,8 x 3,4	51	50,8	17,9	907	25,5	1295	SZ8005 **40 x 051**
			64	39,7	22,4	889	32,0	1270	SZ8005 **40 x 064**
			76	33,1	26,6	880	38,0	1258	SZ8005 **40 x 076**
			89	28,1	31,2	875	44,5	1250	SZ8005 **40 x 089**
			102	24,5	35,7	875	51,0	1250	SZ8005 **40 x 102**
			115	21,6	40,3	869	57,5	1242	SZ8005 **40 x 115**
			127	19,5	44,5	867	63,5	1238	SZ8005 **40 x 127**
			139	17,8	48,7	866	69,5	1237	SZ8005 **40 x 139**
			152	16,3	53,2	867	76,0	1239	SZ8005 **40 x 152**
			178	13,8	62,3	860	89,0	1228	SZ8005 **40 x 178**
			203	12,1	71,1	860	101,5	1228	SZ8005 **40 x 203**
			254	9,7	88,9	862	127,0	1232	SZ8005 **40 x 254**
			305	8,0	106,8	854	152,5	1220	SZ8005 **40 x 305**
50,0	25,0	10,7 x 4,4	64	80,2	22,4	1796	32,0	2566	SZ8005 **50 x 064**
			76	66,9	26,6	1780	38,0	2542	SZ8005 **50 x 076**
			89	56,6	31,2	1763	44,5	2519	SZ8005 **50 x 089**
			102	49,3	35,7	1760	51,0	2514	SZ8005 **50 x 102**

SZ8005 Systemfeder

für extra leichte Belastung, Kennfarbe lila

Hülsen Ø D_h^{H15}	Dorn Ø D_d^{h15}	Draht	L_0	Federrate N/mm c ±10 %	lange Lebensdauer $s_1^{35\,\%}$	F_1 N	max. Arbeitsweg $s_2^{50\,\%}$	F_2 N	Artikelnummer
50,0	25,0	10,7 x 4,4	115	43,5	40,3	1751	57,5	2501	SZ8005 **50 x 115**
			127	39,3	44,5	1747	63,5	2496	SZ8005 **50 x 127**
			139	35,8	48,7	1742	69,5	2488	SZ8005 **50 x 139**
			152	32,8	53,2	1745	76,0	2493	SZ8005 **50 x 152**
			178	27,8	62,3	1732	89,0	2474	SZ8005 **50 x 178**
			203	24,2	71,1	1719	101,5	2456	SZ8005 **50 x 203**
			254	19,2	88,9	1707	127,0	2438	SZ8005 **50 x 254**
			305	16,0	106,8	1708	152,5	2440	SZ8005 **50 x 305**
63,0	38,0	11,4 x 5,1	76	57,8	26,6	1537	38,0	2196	SZ8005 **63 x 076**
			89	51,4	31,2	1601	44,5	2287	SZ8005 **63 x 089**
			102	44,4	35,7	1585	51,0	2264	SZ8005 **63 x 102**
			115	41,6	40,3	1674	57,5	2392	SZ8005 **63 x 115**
			127	33,2	44,5	1476	63,5	2108	SZ8005 **63 x 127**
			152	27,4	53,2	1458	76,0	2082	SZ8005 **63 x 152**
			178	24,0	62,3	1495	89,0	2136	SZ8005 **63 x 178**
			203	21,0	71,1	1492	101,5	2132	SZ8005 **63 x 203**
			254	16,4	88,9	1458	127,0	2083	SZ8005 **63 x 254**
			305	13,6	106,8	1452	152,5	2074	SZ8005 **63 x 305**

SZ8010 Systemfeder

für leichte Belastung, Kennfarbe grün

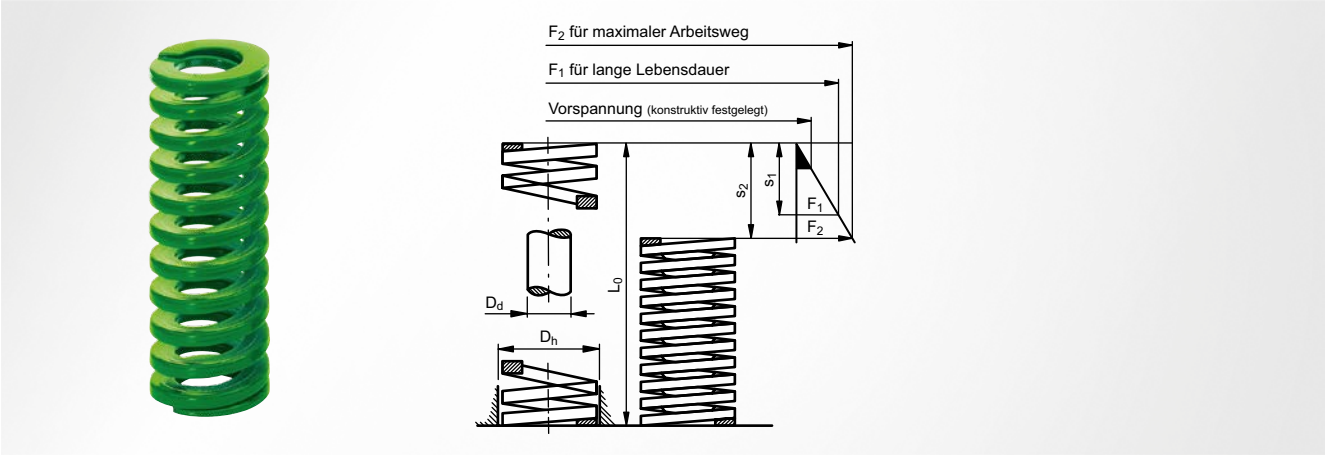

ISO 10243

Werkstoff
Profilierter Ventilfederstahldraht (52SiCrNi5)

Federtyp
Schraubendruckfeder

Drahtquerschnitt
rechteckig

Hinweis
Feder ist gesetzt, angelegt und rechtwinklig parallel-geschliffen

Hülsen Ø D_h^{H15}	Dorn Ø D_d^{h15}	Draht	L_0	Federrate N/mm c ±10 %	lange Lebensdauer $s_1^{30\,\%}$	F_1 N	max. Arbeitsweg $s_2^{40\,\%}$	F_2 N	Artikelnummer
10,0	5,0	1,7 x 1,1	25	11,0	7,5	83	10,0	110	SZ8010 **10 x 025**
			32	8,5	9,6	82	12,8	109	SZ8010 **10 x 032**
			38	6,8	11,4	78	15,2	103	SZ8010 **10 x 038**
			44	6,0	13,2	79	17,6	106	SZ8010 **10 x 044**
			51	5,0	15,3	77	20,4	102	SZ8010 **10 x 051**
			64	4,1	19,2	79	25,6	105	SZ8010 **10 x 064**
			76	3,6	22,8	82	30,4	109	SZ8010 **10 x 076**
			305	0,9	91,5	82	122,0	110	SZ8010 **10 x 305**
12,5	6,3	2,3 x 1,5	25	21,0	7,5	158	10,0	210	SZ8010 **13 x 025**
			32	16,4	9,6	157	12,8	210	SZ8010 **13 x 032**
			38	13,6	11,4	155	15,2	207	SZ8010 **13 x 038**
			44	12,1	13,2	160	17,6	213	SZ8010 **13 x 044**
			51	10,3	15,3	158	20,4	210	SZ8010 **13 x 051**
			64	7,6	19,2	146	25,6	195	SZ8010 **13 x 064**
			76	6,3	22,8	144	30,4	192	SZ8010 **13 x 076**
			89	5,4	26,7	144	35,6	192	SZ8010 **13 x 089**
			102	4,6	30,6	141	40,8	188	SZ8010 **13 x 102**
			305	1,6	91,5	146	122,0	195	SZ8010 **13 x 305**
16,0	8,0	3,2 x 1,7	25	29,0	7,5	218	10,0	290	SZ8010 **16 x 025**
			32	22,9	9,6	220	12,8	293	SZ8010 **16 x 032**
			38	19,3	11,4	220	15,2	293	SZ8010 **16 x 038**
			44	17,1	13,2	226	17,6	301	SZ8010 **16 x 044**
			51	14,0	15,3	214	20,4	286	SZ8010 **16 x 051**
			64	10,7	19,2	205	25,6	274	SZ8010 **16 x 064**
			76	9,0	22,8	205	30,4	274	SZ8010 **16 x 076**
			89	7,3	26,7	195	35,6	260	SZ8010 **16 x 089**
			102	6,8	30,6	208	40,8	277	SZ8010 **16 x 102**
			115	7,0	34,5	242	46,0	322	SZ8010 **16 x 115**
			305	2,3	91,5	210	122,0	281	SZ8010 **16 x 305**
20,0	10,0	4,0 x 2,1	25	55,8	7,5	419	10,0	558	SZ8010 **20 x 025**
			32	45,0	9,6	432	12,8	576	SZ8010 **20 x 032**
			38	36,0	11,4	410	15,2	547	SZ8010 **20 x 038**
			44	30,0	13,2	396	17,6	528	SZ8010 **20 x 044**

SZ8010 Systemfeder

für leichte Belastung, Kennfarbe grün

Hülsen Ø D_h^{H15}	Dorn Ø D_d^{h15}	Draht	L_0	Federrate N/mm c ±10 %	lange Lebensdauer $s_1^{30\,\%}$	F_1 N	max. Arbeitsweg $s_2^{40\,\%}$	F_2 N	Artikelnummer
20,0	10,0	4,0 x 2,1	51	24,5	15,3	375	20,4	500	SZ8010 **20 x 051**
			64	19,2	19,2	369	25,6	492	SZ8010 **20 x 064**
			76	16,0	22,8	365	30,4	486	SZ8010 **20 x 076**
			89	14,0	26,7	374	35,6	498	SZ8010 **20 x 089**
			102	12,0	30,6	367	40,8	490	SZ8010 **20 x 102**
			115	10,9	34,5	376	46,0	501	SZ8010 **20 x 115**
			127	9,5	38,1	362	50,8	483	SZ8010 **20 x 127**
			139	8,4	41,7	350	55,6	467	SZ8010 **20 x 139**
			152	7,5	45,6	342	60,8	456	SZ8010 **20 x 152**
			305	4,0	91,5	366	122,0	488	SZ8010 **20 x 305**
25,0	12,5	5,3 x 2,7	25	105,0	7,5	788	10,0	1050	SZ8010 **25 x 025**
			32	80,3	9,6	771	12,8	1028	SZ8010 **25 x 032**
			38	62,0	11,4	707	15,2	942	SZ8010 **25 x 038**
			44	52,9	13,2	698	17,6	931	SZ8010 **25 x 044**
			51	44,0	15,3	673	20,4	898	SZ8010 **25 x 051**
			64	35,2	19,2	676	25,6	901	SZ8010 **25 x 064**
			76	28,0	22,8	638	30,4	851	SZ8010 **25 x 076**
			89	24,0	26,7	641	35,6	854	SZ8010 **25 x 089**
			102	21,1	30,6	646	40,8	861	SZ8010 **25 x 102**
			115	18,7	34,5	645	46,0	860	SZ8010 **25 x 115**
			127	16,7	38,1	636	50,8	848	SZ8010 **25 x 127**
			139	15,3	41,7	638	55,6	851	SZ8010 **25 x 139**
			152	14,0	45,6	638	60,8	851	SZ8010 **25 x 152**
			178	12,5	53,4	668	71,2	890	SZ8010 **25 x 178**
			203	10,4	60,9	633	81,2	844	SZ8010 **25 x 203**
			305	7,0	91,5	641	122,0	854	SZ8010 **25 x 305**
32,0	16,0	6,7 x 3,3	38	98,0	11,4	1117	15,2	1490	SZ8010 **32 x 038**
			44	79,5	13,2	1049	17,6	1399	SZ8010 **32 x 044**
			51	67,0	15,3	1025	20,4	1367	SZ8010 **32 x 051**
			64	53,0	19,2	1018	25,6	1357	SZ8010 **32 x 064**
			76	44,0	22,8	1003	30,4	1338	SZ8010 **32 x 076**
			89	37,2	26,7	993	35,6	1324	SZ8010 **32 x 089**
			102	32,0	30,6	979	40,8	1306	SZ8010 **32 x 102**
			115	29,0	34,5	1001	46,0	1334	SZ8010 **32 x 115**
			127	25,0	38,1	953	50,8	1270	SZ8010 **32 x 127**
			139	23,0	41,7	959	55,6	1279	SZ8010 **32 x 139**
			152	21,5	45,6	980	60,8	1307	SZ8010 **32 x 152**
			178	18,2	53,4	972	71,2	1296	SZ8010 **32 x 178**
			203	15,8	60,9	962	81,2	1283	SZ8010 **32 x 203**
			254	12,5	76,2	953	101,6	1275	SZ8010 **32 x 254**
			305	10,3	91,5	942	122,0	1257	SZ8010 **32 x 305**
40,0	20,0	8,0 x 4,0	51	92,0	15,3	1408	20,4	1877	SZ8010 **40 x 051**
			64	73,0	19,2	1402	25,6	1869	SZ8010 **40 x 064**
			76	63,0	22,8	1436	30,4	1915	SZ8010 **40 x 076**
			89	51,0	26,7	1362	35,6	1816	SZ8010 **40 x 089**
			102	44,5	30,6	1362	40,8	1816	SZ8010 **40 x 102**
			115	39,6	34,5	1366	46,0	1822	SZ8010 **40 x 115**
			127	36,0	38,1	1372	50,8	1829	SZ8010 **40 x 127**
			139	32,0	41,7	1334	55,6	1779	SZ8010 **40 x 139**
			152	28,0	45,6	1277	60,8	1702	SZ8010 **40 x 152**
			178	25,2	53,4	1346	71,2	1794	SZ8010 **40 x 178**
			203	21,8	60,9	1328	81,2	1770	SZ8010 **40 x 203**
			254	17,0	76,2	1295	101,6	1734	SZ8010 **40 x 254**
			305	14,8	91,5	1354	122,0	1806	SZ8010 **40 x 305**
50,0	25,0	11,1 x 5,5	64	156,0	19,2	2995	25,6	3994	SZ8010 **50 x 064**
			76	125,0	22,8	2850	30,4	3800	SZ8010 **50 x 076**
			89	109,0	26,7	2910	35,6	3880	SZ8010 **50 x 089**
			102	94,0	30,6	2876	40,8	3835	SZ8010 **50 x 102**

SZ8010 Systemfeder

für leichte Belastung, Kennfarbe grün

Hülsen Ø D_h^{H15}	Dorn Ø D_d^{h15}	Draht	L_0	Federrate N/mm c ±10 %	lange Lebensdauer $s_1^{30\,\%}$	F_1 N	max. Arbeitsweg $s_2^{40\,\%}$	F_2 N	Artikelnummer
50,0	25,0	11,1 x 5,5	115	81,0	34,5	2795	46,0	3726	SZ8010 **50 x 115**
			127	71,0	38,1	2705	50,8	3607	SZ8010 **50 x 127**
			139	66,5	41,7	2773	55,6	3697	SZ8010 **50 x 139**
			152	60,0	45,6	2736	60,8	3648	SZ8010 **50 x 152**
			178	52,0	53,4	2777	71,2	3702	SZ8010 **50 x 178**
			203	44,0	60,9	2680	81,2	3573	SZ8010 **50 x 203**
			229	38,2	68,7	2624	91,6	3499	SZ8010 **50 x 229**
			254	35,0	76,2	2667	101,6	3570	SZ8010 **50 x 254**
			305	28,5	91,5	2608	122,0	3477	SZ8010 **50 x 305**
63,0	38,0	11,6 x 7,7	76	189,0	22,8	4309	30,4	5746	SZ8010 **63 x 076**
			89	158,0	26,7	4219	35,6	5625	SZ8010 **63 x 089**
			102	131,0	30,6	4009	40,8	5345	SZ8010 **63 x 102**
			115	116,0	34,5	4002	46,0	5336	SZ8010 **63 x 115**
			127	103,0	38,1	3924	50,8	5232	SZ8010 **63 x 127**
			152	84,3	45,6	3844	60,8	5125	SZ8010 **63 x 152**
			178	71,5	53,4	3818	71,2	5091	SZ8010 **63 x 178**
			203	61,7	60,9	3758	81,2	5010	SZ8010 **63 x 203**
			254	47,0	76,2	3581	101,6	4775	SZ8010 **63 x 254**
			305	38,2	91,5	3495	122,0	4660	SZ8010 **63 x 305**

SZ8020 Systemfeder

für mittlere Belastung, Kennfarbe blau

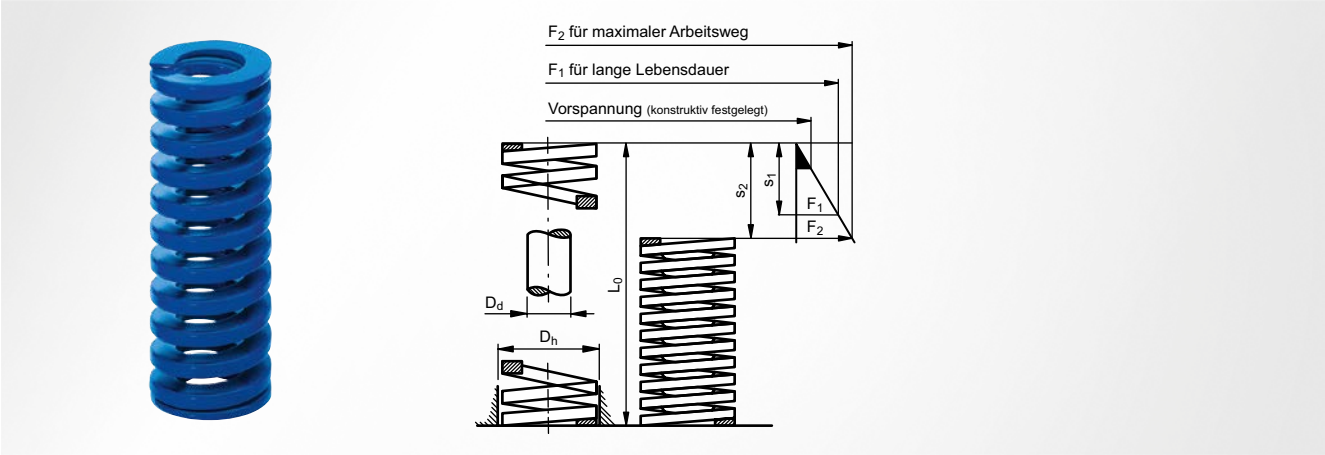

ISO 10243

Werkstoff
Profilierter Ventilfederstahldraht (52SiCrNi5)

Federtyp
Schraubendruckfeder

Drahtquerschnitt
rechteckig

Hinweis
Feder ist gesetzt, angelegt und rechtwinklig parallel-geschliffen

Hülsen Ø D_h^{H15}	Dorn Ø D_d^{h15}	Draht	L_0	Federrate N/mm c ±10 %	lange Lebensdauer $s_1^{25\,\%}$	F_1 N	max. Arbeitsweg $s_2^{37,5\,\%}$	F_2 N	Artikelnummer
10,0	5,0	1,8 x 1,2	25	16,0	6,3	100	9,4	150	SZ8020 **10 x 025**
			32	13,0	8,0	104	12,0	156	SZ8020 **10 x 032**
			38	11,9	9,5	113	14,2	169	SZ8020 **10 x 038**
			44	10,3	11,0	113	16,5	170	SZ8020 **10 x 044**
			51	8,9	12,8	113	19,1	170	SZ8020 **10 x 051**
			64	7,5	16,0	120	24,0	180	SZ8020 **10 x 064**
			76	6,2	19,0	118	28,5	177	SZ8020 **10 x 076**
			305	1,6	76,3	122	114,4	182	SZ8020 **10 x 305**
12,5	6,3	2,5 x 1,7	25	30,0	6,3	188	9,4	282	SZ8020 **13 x 025**
			32	24,8	8,0	198	12,0	298	SZ8020 **13 x 032**
			38	21,4	9,5	203	14,2	304	SZ8020 **13 x 038**
			44	18,0	11,0	198	16,5	297	SZ8020 **13 x 044**
			51	15,5	12,8	198	19,1	296	SZ8020 **13 x 051**
			64	12,1	16,0	194	24,0	290	SZ8020 **13 x 064**
			76	10,2	19,0	194	28,5	291	SZ8020 **13 x 076**
			89	8,4	22,3	187	33,3	280	SZ8020 **13 x 089**
			102	7,1	25,5	181	38,3	272	SZ8020 **13 x 102**
			305	2,4	76,3	183	114,0	274	SZ8020 **13 x 305**
16,0	8,0	3,2 x 2,0	25	49,4	6,3	309	9,4	464	SZ8020 **16 x 025**
			32	38,5	8,0	308	12,0	462	SZ8020 **16 x 032**
			38	33,9	9,5	322	14,2	481	SZ8020 **16 x 038**
			44	30,0	11,0	330	16,5	495	SZ8020 **16 x 044**
			51	26,4	12,8	337	19,1	504	SZ8020 **16 x 051**
			64	20,5	16,0	328	24,0	492	SZ8020 **16 x 064**
			76	17,8	19,0	338	28,5	507	SZ8020 **16 x 076**
			89	15,2	22,3	338	33,3	506	SZ8020 **16 x 089**
			102	13,5	25,5	344	38,2	516	SZ8020 **16 x 102**
			115	12,0	28,8	345	43,1	518	SZ8020 **16 x 115**
			305	4,3	76,3	328	114,4	490	SZ8020 **16 x 305**
20,0	10,0	4,0 x 2,4	25	98,0	6,3	613	9,4	921	SZ8020 **20 x 025**
			32	72,6	8,0	581	12,0	871	SZ8020 **20 x 032**
			38	56,0	9,5	532	14,2	795	SZ8020 **20 x 038**
			44	47,5	11,0	523	16,5	784	SZ8020 **20 x 044**

SZ8020 Systemfeder

für mittlere Belastung, Kennfarbe blau

Hülsen Ø D_h^{H15}	Dorn Ø D_d^{h15}	Draht	L_0	Federrate N/mm c ±10 %	lange Lebensdauer $s_1^{25\,\%}$	F_1 N	max. Arbeitsweg $s_2^{37,5\,\%}$	F_2 N	Artikelnummer
20,0	10,0	4,0 x 2,4	51	41,7	12,8	532	19,1	797	SZ8020 **20 x 051**
			64	32,3	16,0	517	24,0	775	SZ8020 **20 x 064**
			76	25,1	19,0	477	28,5	715	SZ8020 **20 x 076**
			89	22,0	22,3	490	33,3	733	SZ8020 **20 x 089**
			102	19,8	25,5	505	38,2	756	SZ8020 **20 x 102**
			115	18,1	28,8	520	43,1	780	SZ8020 **20 x 115**
			127	16,6	31,8	527	47,6	790	SZ8020 **20 x 127**
			139	15,1	34,8	525	52,1	787	SZ8020 **20 x 139**
			152	13,2	38,0	502	57,0	752	SZ8020 **20 x 152**
			305	6,1	76,3	465	114,4	695	SZ8020 **20 x 305**
25,0	12,5	5,3 x 3,1	25	157,0	6,3	981	9,4	1476	SZ8020 **25 x 025**
			32	118,0	8,0	944	12,0	1416	SZ8020 **25 x 032**
			38	93,0	9,5	884	14,2	1321	SZ8020 **25 x 038**
			44	80,8	11,0	889	16,5	1333	SZ8020 **25 x 044**
			51	68,6	12,8	875	19,1	1310	SZ8020 **25 x 051**
			64	53,0	16,0	848	24,0	1272	SZ8020 **25 x 064**
			76	43,2	19,0	821	28,5	1231	SZ8020 **25 x 076**
			89	38,2	22,3	850	33,3	1272	SZ8020 **25 x 089**
			102	33,0	25,5	842	38,2	1272	SZ8020 **25 x 102**
			115	28,0	28,8	805	43,1	1207	SZ8020 **25 x 115**
			127	25,9	31,8	822	47,6	1233	SZ8020 **25 x 127**
			139	23,2	34,8	806	52,1	1209	SZ8020 **25 x 139**
			152	20,8	38,0	790	57,0	1186	SZ8020 **25 x 152**
			178	17,8	44,5	792	66,7	1187	SZ8020 **25 x 178**
			203	15,8	50,8	802	76,1	1202	SZ8020 **25 x 203**
			305	10,2	76,3	778	114,4	1163	SZ8020 **25 x 305**
32,0	16,0	6,8 x 4,0	38	185,0	9,5	1758	14,2	2627	SZ8020 **32 x 038**
			44	158,0	11,0	1738	16,5	2607	SZ8020 **32 x 044**
			51	134,0	12,8	1709	19,1	2559	SZ8020 **32 x 051**
			64	99,0	16,0	1584	24,0	2376	SZ8020 **32 x 064**
			76	80,5	19,0	1530	28,5	2294	SZ8020 **32 x 076**
			89	69,1	22,3	1537	33,3	2301	SZ8020 **32 x 089**
			102	58,8	25,5	1499	38,2	2246	SZ8020 **32 x 102**
			115	51,5	28,8	1481	43,1	2220	SZ8020 **32 x 115**
			127	44,8	31,8	1422	47,6	2132	SZ8020 **32 x 127**
			139	42,3	34,8	1470	52,1	2204	SZ8020 **32 x 139**
			152	37,8	38,0	1436	57,0	2155	SZ8020 **32 x 152**
			178	32,5	44,5	1446	66,7	2168	SZ8020 **32 x 178**
			203	28,9	50,8	1467	76,1	2199	SZ8020 **32 x 203**
			254	22,2	63,5	1410	95,2	2113	SZ8020 **32 x 254**
			305	18,3	76,3	1395	114,4	2086	SZ8020 **32 x 305**
40,0	20,0	8,1 x 4,8	51	181,6	12,8	2315	19,1	3476	SZ8020 **40 x 051**
			64	140,0	16,0	2240	24,0	3360	SZ8020 **40 x 064**
			76	108,0	19,0	2052	28,5	3078	SZ8020 **40 x 076**
			89	90,7	22,3	2018	33,3	3020	SZ8020 **40 x 089**
			102	81,0	25,5	2066	38,2	3094	SZ8020 **40 x 102**
			115	71,8	28,8	2064	43,1	3095	SZ8020 **40 x 115**
			127	62,7	31,8	1991	47,6	2985	SZ8020 **40 x 127**
			139	57,5	34,8	1998	52,1	2996	SZ8020 **40 x 139**
			152	51,6	38,0	1961	57,0	2941	SZ8020 **40 x 152**
			160	47,5	40,0	1900	60,0	2850	SZ8020 **40 x 160**
			178	44,1	44,5	1962	66,7	2941	SZ8020 **40 x 178**
			203	36,7	50,8	1863	76,1	2793	SZ8020 **40 x 203**
			254	30,1	63,5	1911	95,2	2866	SZ8020 **40 x 254**
			305	24,6	76,3	1876	114,4	2804	SZ8020 **40 x 305**
50,0	25,0	10,9 x 6,0	64	209,0	16,0	3344	24,0	5016	SZ8020 **50 x 064**
			76	168,0	19,0	3192	28,5	4788	SZ8020 **50 x 076**
			89	140,0	22,3	3115	33,3	4662	SZ8020 **50 x 089**

SZ8020 Systemfeder

für mittlere Belastung, Kennfarbe blau

Hülsen Ø D_h^{H15}	Dorn Ø D_d^{h15}	Draht	L_0	Federrate N/mm c ±10 %	lange Lebensdauer $s_1^{25\,\%}$	F_1 N	max. Arbeitsweg $s_2^{37,5\,\%}$	F_2 N	Artikelnummer
50,0	25,0	10,9 x 6,0	102	119,0	25,5	3035	38,2	4546	SZ8020 **50 x 102**
			115	106,0	28,8	3048	43,1	4569	SZ8020 **50 x 115**
			127	97,0	31,8	3080	47,6	4617	SZ8020 **50 x 127**
			139	87,0	34,8	3023	52,1	4533	SZ8020 **50 x 139**
			152	80,0	38,0	3040	57,0	4560	SZ8020 **50 x 152**
			160	76,0	40,0	3040	60,0	4560	SZ8020 **50 x 160**
			178	69,5	44,5	3093	66,7	4636	SZ8020 **50 x 178**
			203	59,8	50,8	3035	76,1	4551	SZ8020 **50 x 203**
			229	50,9	57,3	2914	85,8	4367	SZ8020 **50 x 229**
			254	46,0	63,5	2921	95,2	4379	SZ8020 **50 x 254**
			305	38,6	76,3	2943	114,4	4400	SZ8020 **50 x 305**
63,0	38,0	11,5 x 9,3	76	320,0	19,0	6080	28,5	9120	SZ8020 **63 x 076**
			89	260,0	22,3	5785	33,3	8658	SZ8020 **63 x 089**
			102	221,0	25,5	5636	38,2	8442	SZ8020 **63 x 102**
			115	187,0	28,8	5376	43,1	8060	SZ8020 **63 x 115**
			127	168,0	31,8	5334	47,6	7997	SZ8020 **63 x 127**
			152	136,0	38,0	5168	57,0	7752	SZ8020 **63 x 152**
			160	128,0	40,0	5120	60,0	7680	SZ8020 **63 x 160**
			178	114,0	44,5	5073	66,7	7604	SZ8020 **63 x 178**
			203	100,0	50,8	5075	76,1	7610	SZ8020 **63 x 203**
			229	89,2	57,3	5107	85,8	7653	SZ8020 **63 x 229**
			254	78,4	63,5	4978	95,2	7464	SZ8020 **63 x 254**
			305	64,7	76,3	4933	114,4	7376	SZ8020 **63 x 305**
			315	62,8	78,8	4946	118,1	7418	SZ8020 **63 x 315**
			400	48,5	100,0	4850	150,0	7275	SZ8020 **63 x 400**

SZ8030 Systemfeder

für starke Belastung, Kennfarbe rot

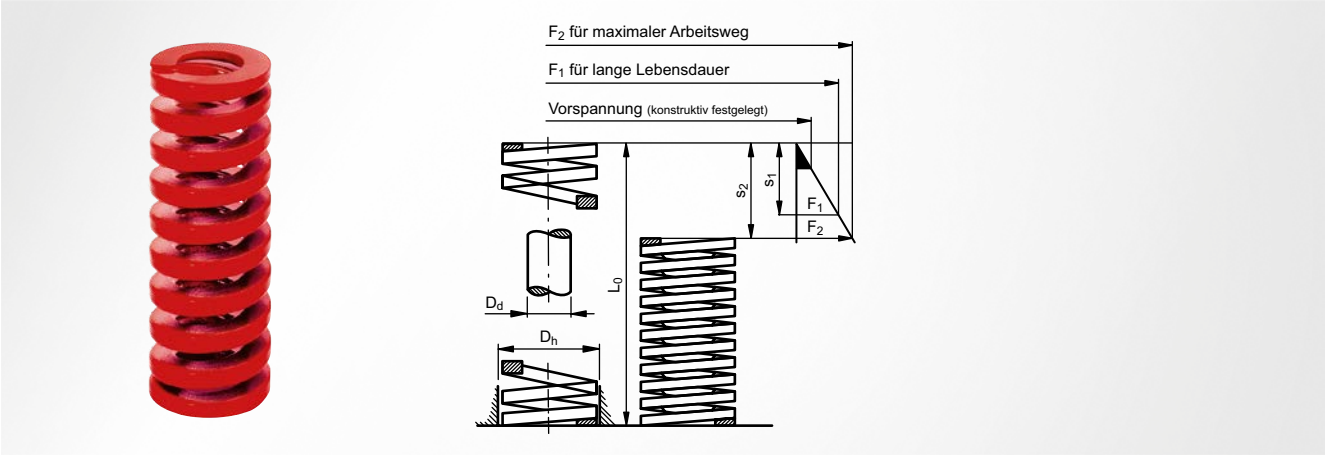

ISO 10243

Werkstoff
Profilierter Ventilfederstahldraht (52SiCrNi5)

Federtyp
Schraubendruckfeder

Drahtquerschnitt
rechteckig

Hinweis
Feder ist gesetzt, angelegt und rechtwinklig parallel-geschliffen

Hülsen Ø D_h^{H15}	Dorn Ø D_d^{h15}	Draht	L_0	Federrate N/mm c ±10 %	lange Lebensdauer $s_1^{20\,\%}$	F_1 N	max. Arbeitsweg $s_2^{30\,\%}$	F_2 N	Artikelnummer
10,0	5,0	1,8 x 1,4	25	23,0	5,0	115	7,5	173	SZ8030 **10 x 025**
			32	17,5	6,4	112	9,6	168	SZ8030 **10 x 032**
			38	14,8	7,6	112	11,4	169	SZ8030 **10 x 038**
			44	13,0	8,8	114	13,2	172	SZ8030 **10 x 044**
			51	11,2	10,2	114	15,3	171	SZ8030 **10 x 051**
			64	9,2	12,8	118	19,2	177	SZ8030 **10 x 064**
			76	7,5	15,2	114	22,8	171	SZ8030 **10 x 076**
			305	1,9	61,0	116	91,5	174	SZ8030 **10 x 305**
12,5	6,3	2,4 x 2,0	25	42,1	5,0	211	7,5	316	SZ8030 **13 x 025**
			32	33,2	6,4	212	9,6	319	SZ8030 **13 x 032**
			38	29,3	7,6	223	11,4	334	SZ8030 **13 x 038**
			44	24,6	8,8	216	13,2	325	SZ8030 **13 x 044**
			51	19,6	10,2	200	15,3	300	SZ8030 **13 x 051**
			64	15,0	12,8	192	19,2	288	SZ8030 **13 x 064**
			76	13,2	15,2	201	22,8	301	SZ8030 **13 x 076**
			89	11,4	17,8	203	26,7	304	SZ8030 **13 x 089**
			102	9,4	20,4	192	30,6	288	SZ8030 **13 x 102**
			305	3,2	61,0	195	91,5	293	SZ8030 **13 x 305**
16,0	8,0	3,0 x 2,4	25	75,7	5,0	379	7,5	568	SZ8030 **16 x 025**
			32	60,2	6,4	385	9,6	578	SZ8030 **16 x 032**
			38	50,8	7,6	386	11,4	579	SZ8030 **16 x 038**
			44	42,8	8,8	377	13,2	565	SZ8030 **16 x 044**
			51	37,1	10,2	378	15,3	568	SZ8030 **16 x 051**
			64	30,3	12,8	388	19,2	582	SZ8030 **16 x 064**
			76	25,7	15,2	391	22,8	586	SZ8030 **16 x 076**
			89	21,7	17,8	386	26,7	579	SZ8030 **16 x 089**
			102	18,9	20,4	386	30,6	578	SZ8030 **16 x 102**
			115	17,0	23,0	391	34,5	587	SZ8030 **16 x 115**
			305	6,3	61,0	384	91,5	577	SZ8030 **16 x 305**
20,0	10,0	4,0 x 3,2	25	216,0	5,0	1080	7,5	1620	SZ8030 **20 x 025**
			32	168,0	6,4	1075	9,6	1613	SZ8030 **20 x 032**
			38	129,0	7,6	980	11,4	1471	SZ8030 **20 x 038**
			44	112,0	8,8	986	13,2	1478	SZ8030 **20 x 044**

SZ8030 Systemfeder

für starke Belastung, Kennfarbe rot

Hülsen Ø D_h^{H15}	Dorn Ø D_d^{h15}	Draht	L_0	Federrate N/mm c ±10 %	lange Lebensdauer $s_1^{20\,\%}$	F_1 N	max. Arbeitsweg $s_2^{30\,\%}$	F_2 N	Artikelnummer
20,0	10,0	4,0 x 3,2	51	94,0	10,2	959	15,3	1438	SZ8030 **20 x 051**
			64	72,1	12,8	923	19,2	1384	SZ8030 **20 x 064**
			76	59,7	15,2	907	22,8	1361	SZ8030 **20 x 076**
			89	50,5	17,8	899	26,7	1348	SZ8030 **20 x 089**
			102	44,2	20,4	902	30,6	1353	SZ8030 **20 x 102**
			115	38,4	23,0	883	34,5	1325	SZ8030 **20 x 115**
			127	34,1	25,4	866	38,1	1299	SZ8030 **20 x 127**
			139	31,0	27,8	862	41,7	1293	SZ8030 **20 x 139**
			152	28,2	30,4	857	45,6	1286	SZ8030 **20 x 152**
			305	14,0	61,0	854	91,5	1281	SZ8030 **20 x 305**
25,0	12,5	5,6 x 4,1	25	375,0	5,0	1875	7,5	2813	SZ8030 **25 x 025**
			32	297,0	6,4	1901	9,6	2851	SZ8030 **25 x 032**
			38	219,0	7,6	1664	11,4	2497	SZ8030 **25 x 038**
			44	187,0	8,8	1646	13,2	2468	SZ8030 **25 x 044**
			51	156,0	10,2	1591	15,3	2387	SZ8030 **25 x 051**
			64	123,0	12,8	1574	19,2	2362	SZ8030 **25 x 064**
			76	99,0	15,2	1505	22,8	2257	SZ8030 **25 x 076**
			89	84,0	17,8	1495	26,7	2243	SZ8030 **25 x 089**
			102	73,0	20,4	1489	30,6	2234	SZ8030 **25 x 102**
			115	65,0	23,0	1495	34,5	2243	SZ8030 **25 x 115**
			127	57,7	25,4	1466	38,1	2198	SZ8030 **25 x 127**
			139	52,7	27,8	1465	41,7	2198	SZ8030 **25 x 139**
			152	47,8	30,4	1453	45,6	2180	SZ8030 **25 x 152**
			178	41,0	35,6	1460	53,4	2189	SZ8030 **25 x 178**
			203	35,8	40,6	1453	60,9	2180	SZ8030 **25 x 203**
			305	22,9	61,0	1397	91,5	2095	SZ8030 **25 x 305**
32,0	16,0	6,9 x 5,3	38	388,0	7,6	2949	11,4	4423	SZ8030 **32 x 038**
			44	324,0	8,8	2851	13,2	4277	SZ8030 **32 x 044**
			51	272,0	10,2	2774	15,3	4162	SZ8030 **32 x 051**
			64	212,0	12,8	2714	19,2	4070	SZ8030 **32 x 064**
			76	172,0	15,2	2614	22,8	3922	SZ8030 **32 x 076**
			89	141,0	17,8	2510	26,7	3765	SZ8030 **32 x 089**
			102	122,0	20,4	2489	30,6	3733	SZ8030 **32 x 102**
			115	107,0	23,0	2461	34,5	3692	SZ8030 **32 x 115**
			127	93,0	25,4	2362	38,1	3543	SZ8030 **32 x 127**
			139	86,0	27,8	2391	41,7	3586	SZ8030 **32 x 139**
			152	78,0	30,4	2371	45,6	3557	SZ8030 **32 x 152**
			178	67,2	35,6	2392	53,4	3558	SZ8030 **32 x 178**
			203	59,1	40,6	2399	60,9	3599	SZ8030 **32 x 203**
			254	46,4	50,8	2357	76,2	3536	SZ8030 **32 x 254**
			305	38,0	61,0	2318	91,5	3477	SZ8030 **32 x 305**
40,0	20,0	8,4 x 6,2	51	350,0	10,2	3570	15,3	5355	SZ8030 **40 x 051**
			64	269,0	12,8	3443	19,2	5165	SZ8030 **40 x 064**
			76	219,0	15,2	3329	22,8	4993	SZ8030 **40 x 076**
			89	190,0	17,8	3382	26,7	5073	SZ8030 **40 x 089**
			102	163,0	20,4	3325	30,6	4988	SZ8030 **40 x 102**
			115	142,0	23,0	3266	34,5	4899	SZ8030 **40 x 115**
			127	128,0	25,4	3251	38,1	4877	SZ8030 **40 x 127**
			139	115,0	27,8	3197	41,7	4796	SZ8030 **40 x 139**
			152	105,0	30,4	3192	45,6	4788	SZ8030 **40 x 152**
			178	89,0	35,6	3168	53,4	4753	SZ8030 **40 x 178**
			203	77,0	40,6	3126	60,9	4689	SZ8030 **40 x 203**
			254	61,0	50,8	3099	76,2	4648	SZ8030 **40 x 254**
			305	51,0	61,0	3111	91,5	4667	SZ8030 **40 x 305**
50,0	25,0	11,3 x 7,4	64	413,0	12,8	5286	19,2	7930	SZ8030 **50 x 064**
			76	339,0	15,2	5153	22,8	7729	SZ8030 **50 x 076**
			89	288,0	17,8	5126	26,7	7690	SZ8030 **50 x 089**
			102	245,0	20,4	4998	30,6	7497	SZ8030 **50 x 102**

SZ8030 Systemfeder

für starke Belastung, Kennfarbe rot

Hülsen Ø D_h^{H15}	Dorn Ø D_d^{h15}	Draht	L_0	Federrate N/mm c ±10 %	lange Lebensdauer $s_1^{20\,\%}$	F_1 N	max. Arbeitsweg $s_2^{30\,\%}$	F_2 N	Artikelnummer
50,0	25,0	11,3 x 7,4	115	215,0	23,0	4945	34,5	7418	SZ8030 **50 x 115**
			127	192,0	25,4	4877	38,1	7315	SZ8030 **50 x 127**
			139	168,0	27,8	4670	41,7	7006	SZ8030 **50 x 139**
			152	154,0	30,4	4682	45,6	7022	SZ8030 **50 x 152**
			178	134,0	35,6	4770	53,4	7156	SZ8030 **50 x 178**
			203	117,0	40,6	4750	60,9	7125	SZ8030 **50 x 203**
			254	89,0	50,8	4521	76,2	6782	SZ8030 **50 x 254**
			305	73,0	61,0	4453	91,5	6680	SZ8030 **50 x 305**
63,0	38,0	11,2 x 12,9	76	630,0	15,2	9576	22,8	14364	SZ8030 **63 x 076**
			89	485,0	17,8	8633	26,7	12950	SZ8030 **63 x 089**
			102	434,0	20,4	8854	30,6	13280	SZ8030 **63 x 102**
			115	384,0	23,0	8832	34,5	13248	SZ8030 **63 x 115**
			127	349,0	25,4	8865	38,1	13297	SZ8030 **63 x 127**
			152	276,0	30,4	8390	45,6	12586	SZ8030 **63 x 152**
			178	237,0	35,6	8437	53,4	12656	SZ8030 **63 x 178**
			203	210,0	40,6	8526	60,9	12789	SZ8030 **63 x 203**
			254	165,0	50,8	8382	76,2	12573	SZ8030 **63 x 254**
			305	134,0	61,0	8174	91,5	12261	SZ8030 **63 x 305**

SZ8040 Systemfeder

für sehr starke Belastung, Kennfarbe gelb

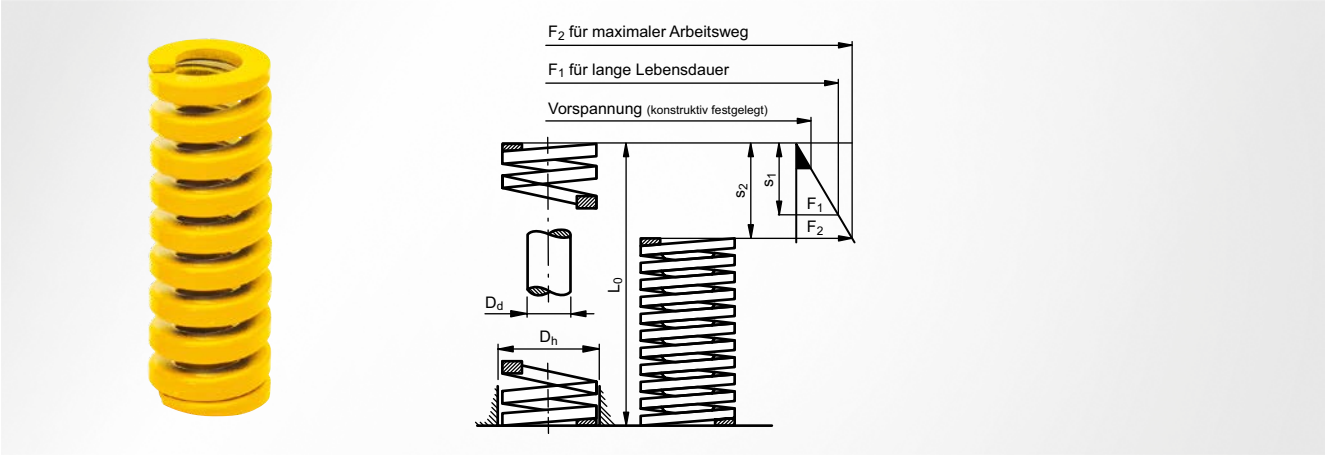

ISO 10243

Werkstoff
Profilierter Ventilfederstahldraht (52SiCrNi5)

Federtyp
Schraubendruckfeder

Drahtquerschnitt
rechteckig

Hinweis
Feder ist gesetzt, angelegt und rechtwinklig parallel-geschliffen

Hülsen Ø D_h^{H15}	Dorn Ø D_d^{h15}	Draht	L_0	Federrate N/mm c ±10 %	lange Lebensdauer $s_1^{17\,\%}$	F_1 N	max. Arbeitsweg $s_2^{25\,\%}$	F_2 N	Artikelnummer
10,0	5,0	1,9 x 1,5	25	36,8	4,3	156	6,2	228	SZ8040 **10 x 025**
			32	27,9	5,4	152	8,0	223	SZ8040 **10 x 032**
			38	23,7	6,5	153	9,5	225	SZ8040 **10 x 038**
			44	19,2	7,5	144	11,0	211	SZ8040 **10 x 044**
			51	16,5	8,7	143	12,7	210	SZ8040 **10 x 051**
			64	13,2	10,9	144	16,0	211	SZ8040 **10 x 064**
			76	10,9	12,9	141	19,0	207	SZ8040 **10 x 076**
			305	2,6	51,9	135	76,3	198	SZ8040 **10 x 305**
12,5	6,3	2,3 x 2,2	25	58,5	4,3	249	6,2	363	SZ8040 **13 x 025**
			32	43,9	5,4	239	8,0	351	SZ8040 **13 x 032**
			38	36,0	6,5	233	9,5	342	SZ8040 **13 x 038**
			44	30,3	7,5	227	11,0	333	SZ8040 **13 x 044**
			51	26,2	8,7	227	12,7	333	SZ8040 **13 x 051**
			64	21,2	10,9	231	16,0	339	SZ8040 **13 x 064**
			76	17,1	12,9	221	19,0	325	SZ8040 **13 x 076**
			89	14,5	15,1	219	22,2	322	SZ8040 **13 x 089**
			102	12,5	17,3	217	25,5	319	SZ8040 **13 x 102**
			305	4,3	51,9	223	76,3	328	SZ8040 **13 x 305**
16,0	8,0	3,2 x 2,7	25	118,0	4,3	502	6,2	732	SZ8040 **16 x 025**
			32	89,0	5,4	484	8,0	712	SZ8040 **16 x 032**
			38	72,1	6,5	466	9,5	685	SZ8040 **16 x 038**
			44	60,9	7,5	456	11,0	670	SZ8040 **16 x 044**
			51	52,3	8,7	453	12,7	664	SZ8040 **16 x 051**
			64	41,2	10,9	448	16,0	659	SZ8040 **16 x 064**
			76	34,1	12,9	441	19,0	648	SZ8040 **16 x 076**
			89	29,5	15,1	446	22,2	655	SZ8040 **16 x 089**
			102	25,6	17,3	444	25,5	653	SZ8040 **16 x 102**
			115	22,8	19,6	446	28,8	656	SZ8040 **16 x 115**
			305	8,4	51,9	436	76,3	641	SZ8040 **16 x 305**
20,0	10,0	4,1 x 3,7	25	293,0	4,3	1245	6,2	1817	SZ8040 **20 x 025**
			32	224,0	5,4	1219	8,0	1792	SZ8040 **20 x 032**
			38	177,0	6,5	1143	9,5	1682	SZ8040 **20 x 038**
			44	149,0	7,5	1115	11,0	1639	SZ8040 **20 x 044**

SZ8040 Systemfeder

für sehr starke Belastung, Kennfarbe gelb

Hülsen Ø D_h^{H15}	Dorn Ø D_d^{h15}	Draht	L_0	Federrate N/mm c ±10 %	lange Lebensdauer $s_1^{17\,\%}$	F_1 N	max. Arbeitsweg $s_2^{25\,\%}$	F_2 N	Artikelnummer
20,0	10,0	4,1 x 3,7	51	128,0	8,7	1110	12,7	1626	SZ8040 **20 x 051**
			64	99,0	10,9	1077	16,0	1584	SZ8040 **20 x 064**
			76	81,7	12,9	1056	19,0	1552	SZ8040 **20 x 076**
			89	69,5	15,1	1052	22,2	1543	SZ8040 **20 x 089**
			102	60,6	17,3	1051	25,5	1545	SZ8040 **20 x 102**
			115	53,0	19,6	1036	28,7	1521	SZ8040 **20 x 115**
			127	47,5	21,6	1026	31,7	1506	SZ8040 **20 x 127**
			139	43,0	23,6	1016	34,7	1492	SZ8040 **20 x 139**
			152	39,0	25,8	1008	38,0	1482	SZ8040 **20 x 152**
			305	20,0	51,9	1037	76,3	1526	SZ8040 **20 x 305**
25,0	12,5	5,6 x 4,6	25	488,0	4,3	2098	6,3	3074	SZ8040 **25 x 025**
			32	374,4	5,4	2037	8,0	2992	SZ8040 **25 x 032**
			38	300,0	6,5	1938	9,5	2850	SZ8040 **25 x 038**
			44	244,0	7,5	1825	11,0	2684	SZ8040 **25 x 044**
			51	207,5	8,7	1799	12,7	2642	SZ8040 **25 x 051**
			64	161,0	10,9	1752	16,0	2576	SZ8040 **25 x 064**
			76	130,8	12,9	1690	19,0	2489	SZ8040 **25 x 076**
			89	110,5	15,1	1672	22,2	2464	SZ8040 **25 x 089**
			102	96,3	17,3	1670	25,5	2456	SZ8040 **25 x 102**
			115	85,7	19,6	1675	28,7	2460	SZ8040 **25 x 115**
			127	76,3	21,6	1647	31,7	2419	SZ8040 **25 x 127**
			139	66,0	23,6	1560	34,7	2290	SZ8040 **25 x 139**
			152	63,5	25,8	1641	38,0	2413	SZ8040 **25 x 152**
			178	53,9	30,3	1631	44,5	2399	SZ8040 **25 x 178**
			203	47,0	34,5	1622	50,7	2383	SZ8040 **25 x 203**
			305	30,9	51,9	1602	76,3	2358	SZ8040 **25 x 305**
32,0	16,0	7,2 x 5,6	38	480,0	6,5	3101	9,5	4560	SZ8040 **32 x 038**
			44	390,0	7,5	2917	11,0	4290	SZ8040 **32 x 044**
			51	336,0	8,7	2913	12,7	4267	SZ8040 **32 x 051**
			64	269,2	10,9	2929	16,0	4304	SZ8040 **32 x 064**
			76	218,5	12,9	2823	19,0	4161	SZ8040 **32 x 076**
			89	180,3	15,1	2728	22,2	3996	SZ8040 **32 x 089**
			102	155,0	17,3	2688	25,5	3953	SZ8040 **32 x 102**
			115	140,0	19,6	2737	28,7	4018	SZ8040 **32 x 115**
			127	124,0	21,6	2677	31,7	3931	SZ8040 **32 x 127**
			139	112,0	23,6	2647	34,7	3886	SZ8040 **32 x 139**
			152	102,0	25,8	2636	38,0	3876	SZ8040 **32 x 152**
			178	88,2	30,3	2669	44,5	3925	SZ8040 **32 x 178**
			203	76,0	34,5	2623	50,7	3853	SZ8040 **32 x 203**
			254	60,8	43,2	2625	63,5	3891	SZ8040 **32 x 254**
			305	49,0	51,9	2541	76,3	3739	SZ8040 **32 x 305**
40,0	20,0	8,7 x 7,3	51	628,0	8,7	5445	12,7	7976	SZ8040 **40 x 051**
			64	487,0	10,9	5299	16,0	7792	SZ8040 **40 x 064**
			76	379,0	12,9	4897	19,0	7201	SZ8040 **40 x 076**
			89	321,0	15,1	4857	22,2	7126	SZ8040 **40 x 089**
			102	281,0	17,3	4873	25,5	7166	SZ8040 **40 x 102**
			115	245,0	19,6	4790	28,7	7032	SZ8040 **40 x 115**
			127	221,0	21,6	4771	31,7	7006	SZ8040 **40 x 127**
			139	185,0	23,6	4372	34,7	6420	SZ8040 **40 x 139**
			152	168,0	25,8	4341	38,0	6384	SZ8040 **40 x 152**
			178	150,0	30,3	4539	44,5	6675	SZ8040 **40 x 178**
			203	132,0	34,5	4555	50,7	6692	SZ8040 **40 x 203**
			254	107,0	43,2	4620	63,5	6848	SZ8040 **40 x 254**
			305	87,8	51,9	4552	76,6	6725	SZ8040 **40 x 305**
50,0	25,0	11,4 x 9,1	64	709,0	10,9	7714	16,0	11344	SZ8040 **50 x 064**
			76	572,0	12,9	7390	19,0	10868	SZ8040 **50 x 076**
			89	475,0	15,1	7187	22,3	10569	SZ8040 **50 x 089**
			102	405,0	17,3	7023	25,5	10328	SZ8040 **50 x 102**

SZ8040 Systemfeder

für sehr starke Belastung, Kennfarbe gelb

Hülsen Ø D_h^{H15}	Dorn Ø D_d^{h15}	Draht	L_0	Federrate N/mm c ±10 %	lange Lebensdauer s_1 17 %	F_1 N	max. Arbeitsweg s_2 25 %	F_2 N	Artikelnummer
50,0	25,0	11,4 x 9,1	115	352,0	19,6	6882	28,7	10102	SZ8040 **50 x 115**
			127	316,0	21,6	6822	31,7	10017	SZ8040 **50 x 127**
			139	289,0	23,6	6829	34,7	10028	SZ8040 **50 x 139**
			152	255,0	25,8	6589	38,0	9690	SZ8040 **50 x 152**
			178	215,0	30,3	6506	44,5	9568	SZ8040 **50 x 178**
			203	187,0	34,5	6453	50,7	9481	SZ8040 **50 x 203**
			254	153,0	43,2	6607	63,5	9792	SZ8040 **50 x 254**
			305	127,0	51,9	6585	76,3	9690	SZ8040 **50 x 305**
63,0	38,0	11,8 x 13,4	76	842,0	12,9	10879	19,0	15998	SZ8040 **63 x 076**
			89	726,0	15,1	10984	22,3	16154	SZ8040 **63 x 089**
			102	656,0	17,3	11375	25,5	16728	SZ8040 **63 x 102**
			115	534,0	19,6	10440	28,8	15353	SZ8040 **63 x 115**
			127	480,0	21,6	10363	31,8	15240	SZ8040 **63 x 127**
			152	396,0	25,8	10233	38,0	15048	SZ8040 **63 x 152**
			178	335,0	30,3	10137	44,5	14908	SZ8040 **63 x 178**
			203	297,0	34,5	10249	50,8	15073	SZ8040 **63 x 203**
			254	235,0	43,2	10147	63,5	14923	SZ8040 **63 x 254**
			305	194,0	51,9	10059	76,3	14793	SZ8040 **63 x 305**

SZ8045 Systemfeder

für besonders starke Belastung, Kennfarbe bronze

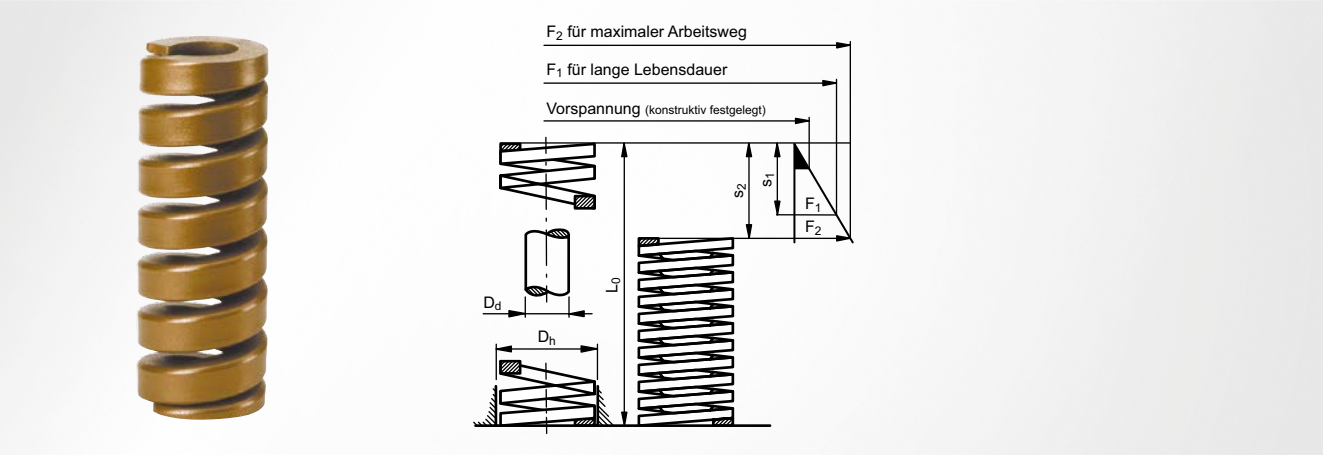

Werkstoff
Profilierter Ventilfederstahldraht (52SiCrNi5)

Drahtquerschnitt
rechteckig

Federtyp
Schraubendruckfeder

Hinweis
Feder ist gesetzt, angelegt und rechtwinklig parallel-geschliffen

Hülsen Ø D_h^{H15}	Dorn Ø D_d^{h15}	Draht	L_0	Federrate N/mm c ±10 %	lange Lebensdauer $s_1^{10\,\%}$	F_1 N	max. Arbeitsweg $s_2^{15\,\%}$	F_2 N	Artikelnummer
10,0	5,0	2,2 x 2,7	25	167	2,5	418	3,8	626	SZ8045 **10 x 025**
			32	130	3,2	416	4,8	624	SZ8045 **10 x 032**
			38	105	3,8	399	5,7	599	SZ8045 **10 x 038**
			44	86	4,4	378	6,6	568	SZ8045 **10 x 044**
			51	79	5,1	403	7,7	604	SZ8045 **10 x 051**
			64	62	6,4	397	9,6	595	SZ8045 **10 x 064**
			76	51	7,6	388	11,4	581	SZ8045 **10 x 076**
12,5	6,3	2,8 x 3,4	25	288	2,5	720	3,8	1080	SZ8045 **13 x 025**
			32	216	3,2	691	4,8	1037	SZ8045 **13 x 032**
			38	176	3,8	669	5,7	1003	SZ8045 **13 x 038**
			44	149	4,4	656	6,6	983	SZ8045 **13 x 044**
			51	128	5,1	653	7,7	979	SZ8045 **13 x 051**
			64	100	6,4	640	9,6	960	SZ8045 **13 x 064**
			76	84	7,6	638	11,4	958	SZ8045 **13 x 076**
			89	71	8,9	632	13,4	948	SZ8045 **13 x 089**
			102	61	10,2	622	15,3	933	SZ8045 **13 x 102**
16,0	8,0	3,5 x 4,6	32	449	3,2	1437	4,8	2155	SZ8045 **16 x 032**
			38	363	3,8	1379	5,7	2069	SZ8045 **16 x 038**
			44	309	4,4	1360	6,6	2039	SZ8045 **16 x 044**
			51	256	5,1	1306	7,7	1958	SZ8045 **16 x 051**
			64	203	6,4	1299	9,6	1949	SZ8045 **16 x 064**
			76	166	7,6	1262	11,4	1892	SZ8045 **16 x 076**
			89	139	8,9	1237	13,4	1856	SZ8045 **16 x 089**
			102	114	10,2	1163	15,3	1744	SZ8045 **16 x 102**
			115	105	11,5	1208	17,3	1811	SZ8045 **16 x 115**
			127	94	12,7	1194	19,1	1791	SZ8045 **16 x 127**
			152	69	15,2	1049	22,8	1573	SZ8045 **16 x 152**
			305	37	30,5	1129	45,8	1693	SZ8045 **16 x 305**
20,0	10,0	4,1 x 5,9	44	452	4,4	1989	6,6	2983	SZ8045 **20 x 044**
			51	378	5,1	1928	7,7	2892	SZ8045 **20 x 051**
			64	301	6,4	1926	9,6	2890	SZ8045 **20 x 064**
			76	247	7,6	1877	11,4	2816	SZ8045 **20 x 076**
			89	208	8,9	1851	13,4	2777	SZ8045 **20 x 089**

SZ8045 Systemfeder

für besonders starke Belastung, Kennfarbe bronze

Hülsen Ø D_h^{H15}	Dorn Ø D_d^{h15}	Draht	L_0	Federrate N/mm c ±10 %	lange Lebensdauer $s_1^{10\,\%}$	F_1 N	max. Arbeitsweg $s_2^{15\,\%}$	F_2 N	Artikelnummer
20,0	10,0	4,1 x 5,9	102	188	10,2	1918	15,3	2876	SZ8045 **20 x 102**
			115	159	11,5	1829	17,3	2743	SZ8045 **20 x 115**
			127	146	12,7	1854	19,1	2781	SZ8045 **20 x 127**
			152	121	15,2	1839	22,8	2759	SZ8045 **20 x 152**
			305	60	30,5	1830	45,8	2745	SZ8045 **20 x 305**
25,0	12,5	5,7 x 7,4	44	1158	4,4	5095	6,6	7643	SZ8045 **25 x 044**
			51	933	5,1	4758	7,7	7137	SZ8045 **25 x 051**
			64	730	6,4	4672	9,6	7008	SZ8045 **25 x 064**
			76	556	7,6	4226	11,4	6338	SZ8045 **25 x 076**
			89	462	8,9	4112	13,4	6168	SZ8045 **25 x 089**
			102	390	10,2	3978	15,3	5967	SZ8045 **25 x 102**
			115	360	11,5	4140	17,3	6210	SZ8045 **25 x 115**
			127	326	12,7	4140	19,1	6210	SZ8045 **25 x 127**
			152	255	15,2	3876	22,8	5814	SZ8045 **25 x 152**
			178	230	17,8	4094	26,7	6141	SZ8045 **25 x 178**
			203	202	20,3	4101	30,5	6151	SZ8045 **25 x 203**
			305	136	30,5	4148	45,8	6222	SZ8045 **25 x 305**
32,0	16,0	7,4 x 8,8	44	1300	4,4	5720	6,6	8580	SZ8045 **32 x 044**
			51	1150	5,1	5865	7,7	8798	SZ8045 **32 x 051**
			64	887	6,4	5677	9,6	8515	SZ8045 **32 x 064**
			76	733	7,6	5571	11,4	8356	SZ8045 **32 x 076**
			89	612	8,9	5447	13,4	8170	SZ8045 **32 x 089**
			102	544	10,2	5549	15,3	8323	SZ8045 **32 x 102**
			115	494	11,5	5681	17,3	8522	SZ8045 **32 x 115**
			127	432	12,7	5486	19,1	8230	SZ8045 **32 x 127**
			152	356	15,2	5411	22,8	8117	SZ8045 **32 x 152**
			178	304	17,8	5411	26,7	8117	SZ8045 **32 x 178**
			203	265	20,3	5380	30,5	8069	SZ8045 **32 x 203**
			254	214	25,4	5436	38,1	8153	SZ8045 **32 x 254**
			305	177	30,5	5399	45,8	8098	SZ8045 **32 x 305**
40,0	20,0	8,4 x 10,9	64	1228	6,4	7859	9,6	11789	SZ8045 **40 x 064**
			76	1017	7,6	7729	11,4	11594	SZ8045 **40 x 076**
			89	880	8,9	7832	13,4	11748	SZ8045 **40 x 089**
			102	762	10,2	7772	15,3	11659	SZ8045 **40 x 102**
			115	679	11,5	7809	17,3	11713	SZ8045 **40 x 115**
			127	622	12,7	7899	19,1	11849	SZ8045 **40 x 127**
			152	509	15,2	7737	22,8	11605	SZ8045 **40 x 152**
			178	429	17,8	7636	26,7	11454	SZ8045 **40 x 178**
			203	374	20,3	7592	30,5	11388	SZ8045 **40 x 203**
			254	296	25,4	7518	38,1	11278	SZ8045 **40 x 254**
			305	246	30,5	7503	45,8	11255	SZ8045 **40 x 305**
50,0	25,0	11,8 x 13,4	64	1980	6,4	12672	9,6	19008	SZ8045 **50 x 064**
			76	1811	7,6	13764	11,4	20645	SZ8045 **50 x 076**
			89	1410	8,9	12549	13,4	18824	SZ8045 **50 x 089**
			102	1215	10,2	12393	15,3	18590	SZ8045 **50 x 102**
			115	1076	11,5	12374	17,3	18561	SZ8045 **50 x 115**
			127	968	12,7	12294	19,1	18440	SZ8045 **50 x 127**
			152	806	15,2	12251	22,8	18377	SZ8045 **50 x 152**
			178	698	17,8	12424	26,7	18637	SZ8045 **50 x 178**
			203	612	20,3	12424	30,5	18635	SZ8045 **50 x 203**
			254	472	25,4	11989	38,1	17983	SZ8045 **50 x 254**
			305	388	30,5	11834	45,8	17751	SZ8045 **50 x 305**
63,0	38,0	11,8 x 17,8	89	1560	10,0	15600	17,4	27144	SZ8045 **63 x 089**
			102	1298	12,0	15576	20,9	27128	SZ8045 **63 x 102**
			115	1078	14,1	15200	25,2	27166	SZ8045 **63 x 115**
			127	970	15,7	15229	28,0	27160	SZ8045 **63 x 127**
			152	801	18,9	15139	33,9	27154	SZ8045 **63 x 152**
			178	655	23,4	15327	41,4	27117	SZ8045 **63 x 178**

SZ8045 Systemfeder

für besonders starke Belastung, Kennfarbe bronze

Hülsen Ø D_h^{H15}	Dorn Ø D_d^{h15}	Draht	L_0	Federrate N/mm c ±10 %	lange Lebensdauer $s_1^{10\,\%}$	F_1 N	max. Arbeitsweg $s_2^{15\,\%}$	F_2 N	Artikelnummer
63,0	38,0	11,8 x 17,8	203	552	27,0	14904	49,0	27048	SZ8045 **63 x 203**
			254	423	35,0	14805	64,0	27072	SZ8045 **63 x 254**
			305	349	42,5	14833	77,5	27048	SZ8045 **63 x 305**

SZ8047 Systemfeder

für extra starke Belastung, Kennfarbe schwarz

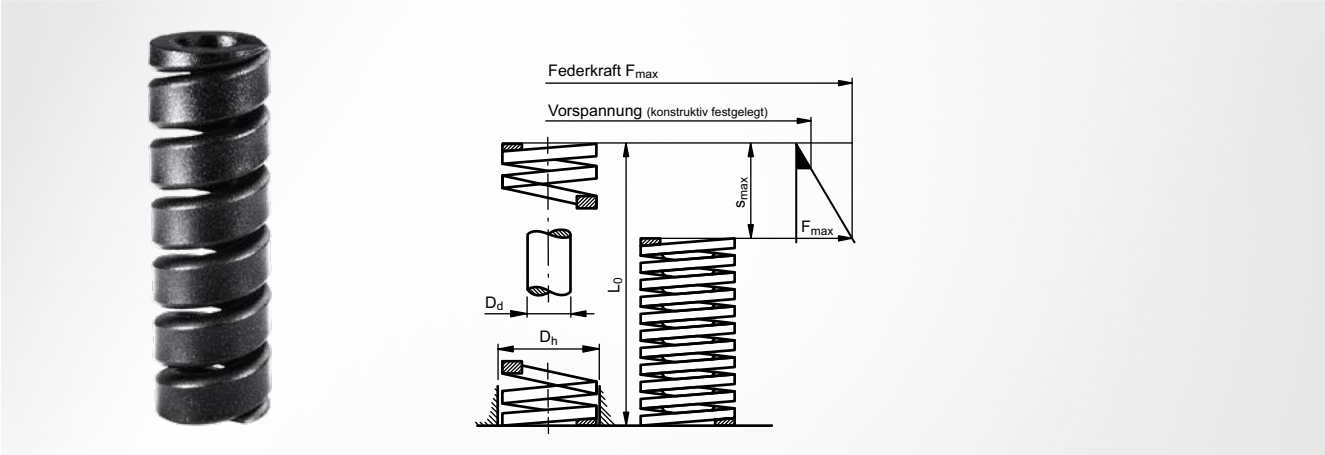

Werkstoff
Profilierter Ventilfederstahldraht (52SiCrNi5)

Drahtquerschnitt
rechteckig

Federtyp
Schraubendruckfeder

Hinweis
Feder ist gesetzt, angelegt und rechtwinklig parallelgeschliffen

Hülsen Ø D_h^{H15}	Dorn Ø D_d^{h15}	L_0 ± 0,5 % min ± 0,2 mm	Federrate N/mm c ±10 %	lange Lebensdauer s_{max}	F_{max} N	Artikelnummer
10,0	5,0	20	580	2,2	1250	SZ8047 **10 x 020**
		30	360	3,5	1250	SZ8047 **10 x 030**
		40	260	4,8	1250	SZ8047 **10 x 040**
		50	200	6,0	1250	SZ8047 **10 x 050**
12,5	6,3	20	850	2,4	2000	SZ8047 **13 x 020**
		30	590	3,3	2000	SZ8047 **13 x 030**
		40	400	5,0	2000	SZ8047 **13 x 040**
		50	320	6,0	2000	SZ8047 **13 x 050**
16,0	8,0	20	1650	2,1	3500	SZ8047 **16 x 020**
		35	920	3,8	3500	SZ8047 **16 x 035**
		50	580	6,0	3500	SZ8047 **16 x 050**
		75	410	8,5	3500	SZ8047 **16 x 075**
		100	280	12,5	3500	SZ8047 **16 x 100**
19,0	10,0	25	2270	2,2	5000	SZ8047 **20 x 025**
		40	1160	4,3	5000	SZ8047 **20 x 040**
		50	830	6,0	5000	SZ8047 **20 x 050**
		75	500	10,0	5000	SZ8047 **20 x 075**
		100	360	14,0	5000	SZ8047 **20 x 100**
25,0	12,5	30	4550	2,2	10000	SZ8047 **25 x 030**
		50	2000	5,0	10000	SZ8047 **25 x 050**
		60	1500	6,5	10000	SZ8047 **25 x 060**
		75	1250	8,0	10000	SZ8047 **25 x 075**
		100	900	11,1	10000	SZ8047 **25 x 100**
		125	710	14,0	10000	SZ8047 **25 x 125**
32,0	16,0	35	5360	2,8	15000	SZ8047 **32 x 035**
		50	3000	5,0	15000	SZ8047 **32 x 050**
		75	1670	9,0	15000	SZ8047 **32 x 075**
		100	1200	12,5	15000	SZ8047 **32 x 100**
		125	940	16,0	15000	SZ8047 **32 x 125**
		150	810	18,5	15000	SZ8047 **32 x 150**
38,0	20,0	40	5710	3,5	20000	SZ8047 **40 x 040**
		50	4000	5,0	20000	SZ8047 **40 x 050**
		75	2220	9,0	20000	SZ8047 **40 x 075**

SZ8047 Systemfeder

für extra starke Belastung, Kennfarbe schwarz

Hülsen Ø D_h^{H15}	Dorn Ø D_d^{h15}	L_0 ± 0,5 % min ± 0,2 mm	Federrate N/mm c ±10 %	lange Lebensdauer s_{max}	F_{max} N	Artikelnummer
38,0	20,0	100	1540	13,0	20000	SZ8047 **40 x 100**
		150	1050	19,0	20000	SZ8047 **40 x 150**
		200	740	27,0	20000	SZ8047 **40 x 200**
50,0	25,0	60	4605	7,6	35000	SZ8047 **50 x 060**
		75	3932	8,9	35000	SZ8047 **50 x 075**
		100	2650	13,2	35000	SZ8047 **50 x 100**
		125	2000	17,5	35000	SZ8047 **50 x 125**
		150	1605	21,8	35000	SZ8047 **50 x 150**
		200	1167	30,0	35000	SZ8047 **50 x 200**

SZ8049 Systemfeder

doppelt, für extra extra starke Belastung, Kennfarbe schwarz-schwarz

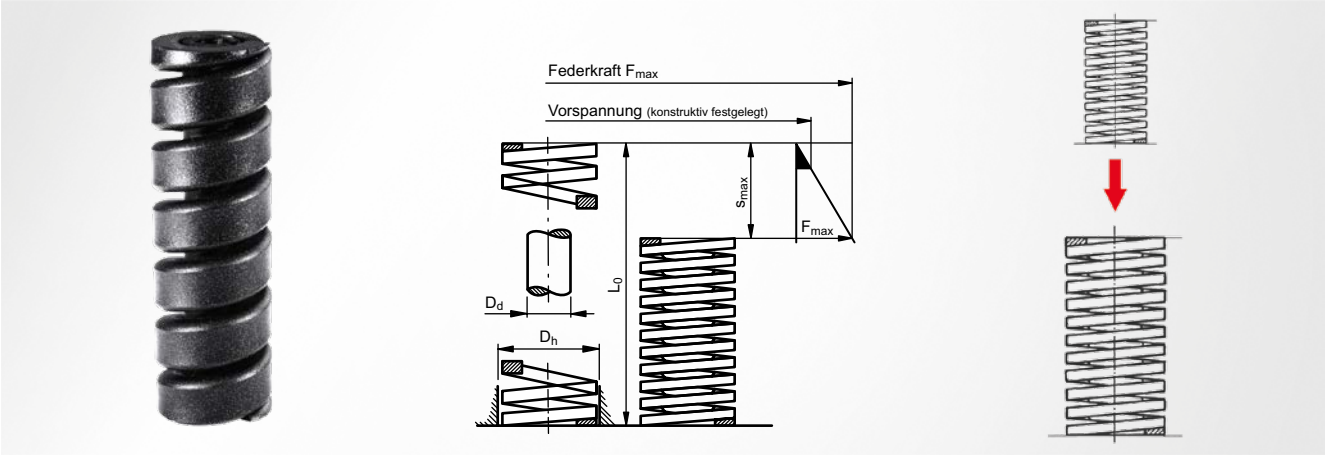

Werkstoff
Profilierter Ventilfederstahldraht (52SiCrNi5)

Drahtquerschnitt
rechteckig

Federtyp
Schraubendruckfeder

Hinweis
Feder ist gesetzt, angelegt und rechtwinklig parallel-geschliffen

Hülsen Ø D_h^{H15}	Dorn Ø D_d^{h15}	L_0 ± 0,5 % min ± 0,2 mm	Federrate N/mm c ±10 %	lange Lebensdauer s_{max}	F_{max} N	Artikelnummer
32,0	8,0	35	6280	3,0	18500	SZ8049 **32 x 035**
		50	3580	5,2	18500	SZ8049 **32 x 050**
		75	2080	9,0	18500	SZ8049 **32 x 075**
		100	1480	12,5	18500	SZ8049 **32 x 100**
38,0	10,0	40	6880	3,6	25000	SZ8049 **40 x 040**
		50	4830	5,2	25000	SZ8049 **40 x 050**
		75	2720	9,2	25000	SZ8049 **40 x 075**
		100	1900	13,2	25000	SZ8049 **40 x 100**
50,0	12,5	60	6105	7,4	45000	SZ8049 **50 x 060**
		75	5182	8,7	45000	SZ8049 **50 x 075**
		100	3550	12,7	45000	SZ8049 **50 x 100**
		125	2710	16,6	45000	SZ8049 **50 x 125**

SZ8111 Systemfeder

für leichte Belastung, Kennfarbe grün, kleine Serie

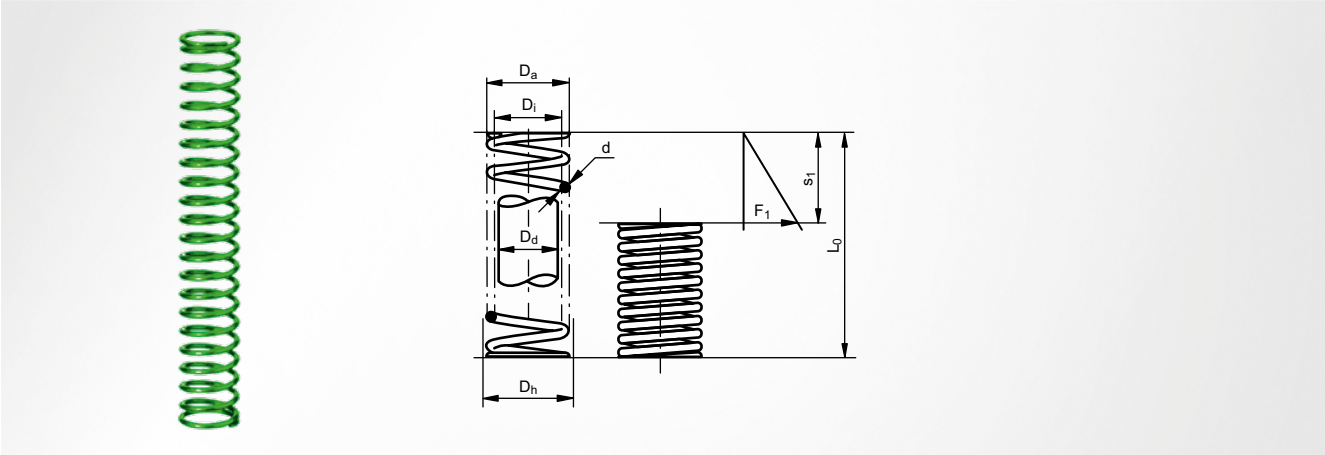

Werkstoff
Federstahldraht nach EN 10270-1 DH (Sorte D)

Federtyp
Schraubendruckfeder

Drahtquerschnitt
rund

Einbauhinweis
Feder vorspannen; Feder gesetzt; an beiden Enden je eine Windung angelegt und geschliffen

Hinweis
Tabellenangaben beziehen sich auf die maximal zulässigen Arbeitshübe bei 1 mm Vorspannung für eine lange Lebensdauer; ist die Vorspannung größer als 1 mm verringert sich der maximale Arbeitshub;
bei der Auslegung ist DIN EN 13906 zu berücksichtigen

D_a	Hülsen Ø D_h^{H15}	Dorn Ø D_d^{h15}	D_i	d Draht	Normpackung Stück	L_0	Federrate N/mm c ±10 %	s_1	F_1 N	Artikelnummer
6	6,3	4,4	4,7	0,6	20	16	1,5	5,2	7,98	SZ8111 **06 x 016**
						25	0,8	8,5	7,17	SZ8111 **06 x 025**
						38	0,5	14,0	7,38	SZ8111 **06 x 038**
						51	0,4	19,0	7,28	SZ8111 **06 x 051**
8	8,3	5,9	6,2	0,8	20	16	2,2	6,0	13,50	SZ8111 **08 x 016**
						25	1,2	11,0	13,75	SZ8111 **08 x 025**
						38	0,8	16,0	12,85	SZ8111 **08 x 038**
						51	0,6	23,0	12,93	SZ8111 **08 x 051**

SZ8112 Systemfeder

für mittlere Belastung, Kennfarbe blau, kleine Serie

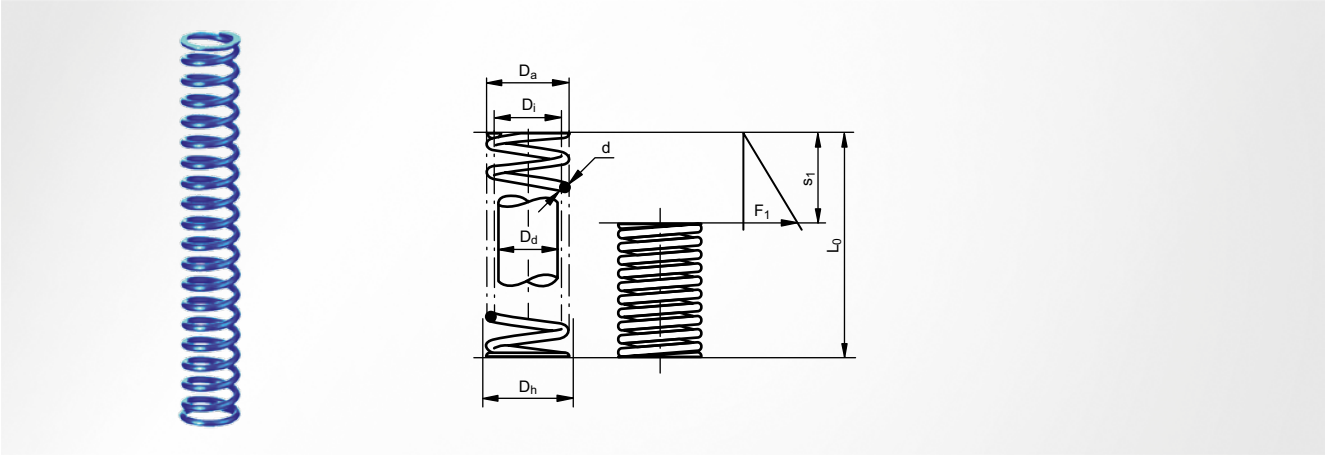

Werkstoff
Federstahldraht nach EN 10270-1 DH (Sorte D)

Federtyp
Schraubendruckfeder

Drahtquerschnitt
rund

Einbauhinweis
Feder vorspannen; Feder gesetzt; an beiden Enden je eine Windung angelegt und geschliffen

Hinweis
Tabellenangaben beziehen sich auf die maximal zulässigen Arbeitshübe bei 1 mm Vorspannung für eine lange Lebensdauer; ist die Vorspannung größer als 1 mm verringert sich der maximale Arbeitshub;
bei der Auslegung ist DIN EN 13906 zu berücksichtigen

D_a	Hülsen Ø D_h^{H15}	Dorn Ø D_d^{h15}	D_i	d Draht	Normpackung Stück	L_0	Federrate N/mm c ±10 %	s_1	F_1 N	Artikelnummer
6	6,3	3,9	4,2	0,8	20	16	5,4	3,2	17,38	SZ8112 **06 x 016**
						25	3,0	6,0	18,00	SZ8112 **06 x 025**
						38	1,9	9,5	17,73	SZ8112 **06 x 038**
						51	1,5	12,5	16,96	SZ8112 **06 x 051**
8	8,3	5,5	5,8	1,0	20	16	7,5	3,3	24,65	SZ8112 **08 x 016**
						25	3,7	6,6	24,62	SZ8112 **08 x 025**
						38	2,3	10,8	24,84	SZ8112 **08 x 038**
						51	1,7	15,0	24,90	SZ8112 **08 x 051**

SZ8113 Systemfeder

für starke Belastung, Kennfarbe rot, kleine Serie

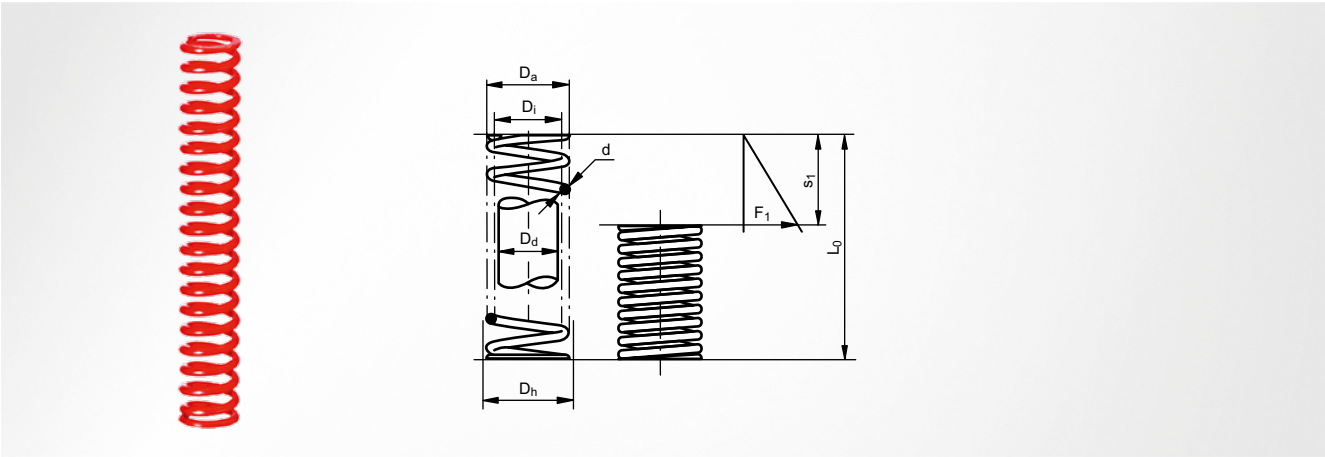

Werkstoff
Federstahldraht nach EN 10270-1 DH (Sorte D)

Federtyp
Schraubendruckfeder

Drahtquerschnitt
rund

Einbauhinweis
Feder vorspannen; Feder gesetzt; an beiden Enden je eine Windung angelegt und geschliffen

Hinweis
Tabellenangaben beziehen sich auf die maximal zulässigen Arbeitshübe bei 1 mm Vorspannung für eine lange Lebensdauer; ist die Vorspannung größer als 1 mm verringert sich der maximale Arbeitshub;
bei der Auslegung ist DIN EN 13906 zu berücksichtigen

D_a	Hülsen Ø D_h^{H15}	Dorn Ø D_d^{h15}	D_i	d Draht	Normpackung Stück	L_0	Federrate N/mm c ±10 %	s_1	F_1 N	Artikelnummer
6	6,3	3,6	3,9	1,0	20	16	16,4	2,1	34,44	SZ8113 **06 x 016**
						25	9,1	3,8	34,62	SZ8113 **06 x 025**
						38	5,9	5,9	34,56	SZ8113 **06 x 038**
						51	4,1	8,4	34,44	SZ8113 **06 x 051**
8	8,3	5,2	5,5	1,2	20	16	16,9	3,1	52,39	SZ8113 **08 x 016**
						25	8,4	5,5	46,48	SZ8113 **08 x 025**
						38	5,2	8,4	43,68	SZ8113 **08 x 038**
						51	3,8	11,6	43,56	SZ8113 **08 x 051**

SZ8114 Systemfeder

für sehr starke Belastung, Kennfarbe gelb, kleine Serie

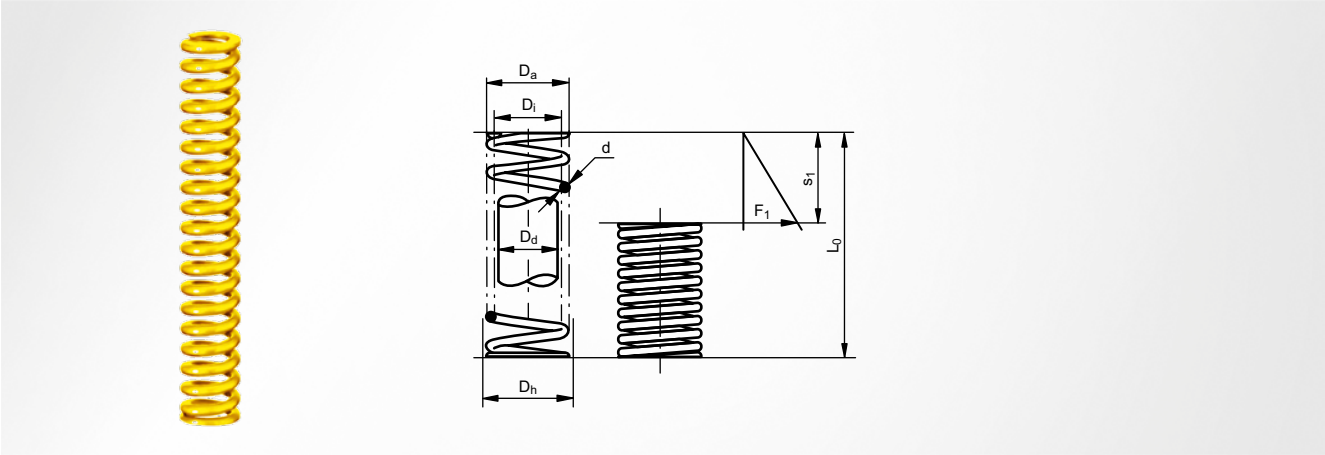

Werkstoff
Federstahldraht nach EN 10270-1 DH (Sorte D)

Federtyp
Schraubendruckfeder

Drahtquerschnitt
rund

Einbauhinweis
Feder vorspannen; Feder gesetzt; an beiden Enden je eine Windung angelegt und geschliffen

Hinweis
Tabellenangaben beziehen sich auf die maximal zulässigen Arbeitshübe bei 1 mm Vorspannung für eine lange Lebensdauer; ist die Vorspannung größer als 1 mm verringert sich der maximale Arbeitshub;
bei der Auslegung ist DIN EN 13906 zu berücksichtigen

D_a	Hülsen Ø D_h^{H15}	Dorn Ø D_d^{h15}	D_i	d Draht	Normpackung Stück	L_0	Federrate N/mm c ±10 %	s_1	F_1 N	Artikelnummer
6	6,3	3,2	3,5	1,2	20	16	38,4	2,0	76,88	SZ8114 **06 x 016**
						25	21,4	3,1	66,19	SZ8114 **06 x 025**
						38	13,7	4,5	61,79	SZ8114 **06 x 038**
						51	9,6	6,0	57,66	SZ8114 **06 x 051**
8	8,3	4,5	4,8	1,5	20	16	47,2	2,2	103,93	SZ8114 **08 x 016**
						25	23,6	3,8	89,76	SZ8114 **08 x 025**
						38	14,5	6,0	87,18	SZ8114 **08 x 038**
						51	10,5	7,6	79,80	SZ8114 **08 x 051**

SZ8565.00 Systemfeder-Einheit

ohne Feder

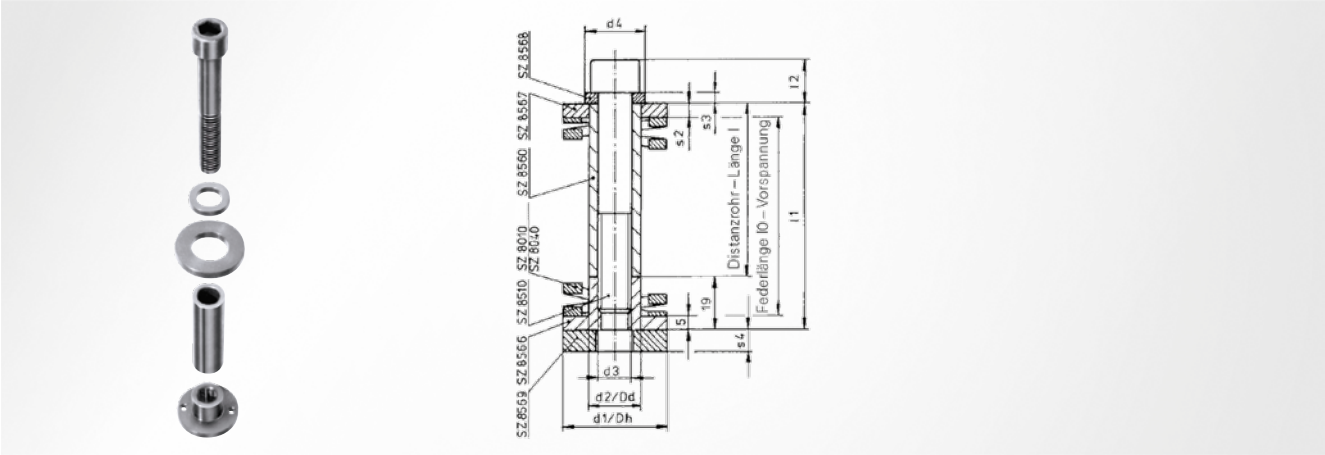

Hinweis

bestehend aus Abstimmscheibe, Distanzrohr, Gewindescheibe, Nachschleifscheibe, Spannscheibe, Zylinderschraube

Lieferumfang

SZ8510; SZ8560; SZ8566; SZ8567; SZ8568; SZ8569

Hülsen Ø d_1/D_h	Dorn Ø d_2/D_d	d_3	d_4	s_2	l_2	s_3	l	l_1	Artikelnummer
20	10,0	M6	13	4	9	3	20	39	SZ8565.00. **20 x 039**
							30	49	SZ8565.00. **20 x 049**
							50	69	SZ8565.00. **20 x 069**
							63	82	SZ8565.00. **20 x 082**
25	12,5	M8	16	4	11	3	20	39	SZ8565.00. **25 x 039**
							30	49	SZ8565.00. **25 x 049**
							50	69	SZ8565.00. **25 x 069**
							63	82	SZ8565.00. **25 x 082**
							100	119	SZ8565.00. **25 x 119**
32	16,0	M10	19	4	13	3	30	49	SZ8565.00. **32 x 049**
							50	69	SZ8565.00. **32 x 069**
							63	82	SZ8565.00. **32 x 082**
							100	119	SZ8565.00. **32 x 119**
40	20,0	M12	23	5	16	4	50	69	SZ8565.00. **40 x 069**
							63	82	SZ8565.00. **40 x 082**
							100	119	SZ8565.00. **40 x 119**
50	25,0	M16	28	5	20	4	50	69	SZ8565.00. **50 x 069**
							63	82	SZ8565.00. **50 x 082**
							100	119	SZ8565.00. **50 x 119**

SZ8565.10 Systemfeder-Einheit

für leichte Belastung, Kennfarbe grün, vorgespannt

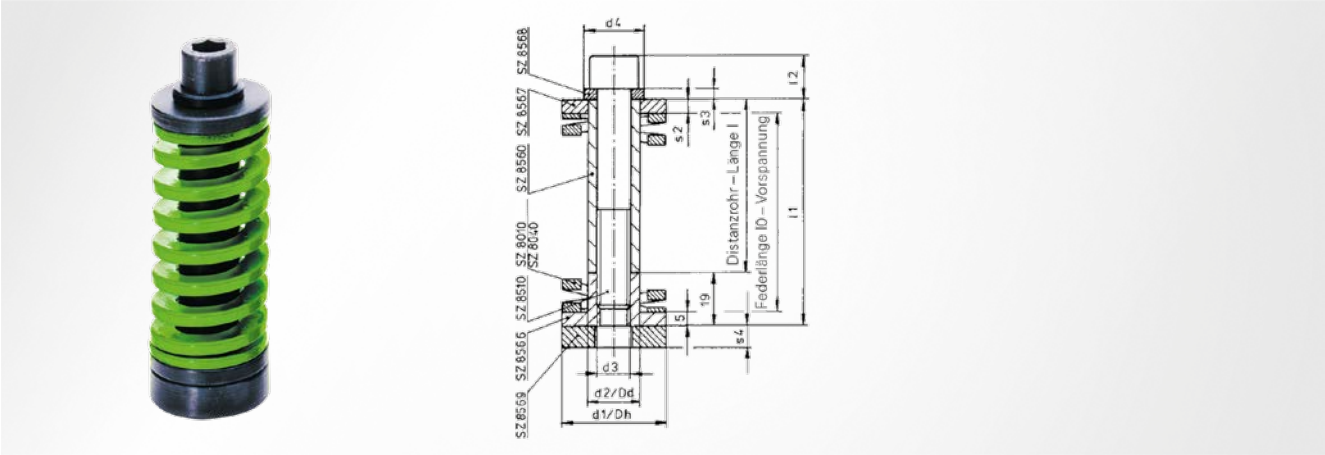

Lieferumfang

SZ8010; SZ8565.00

SZ8010	Vorspannung mm	Vorspannung %	Vorspannkraft N	max. Arbeitsweg	max. Federkraft N	Artikelnummer
20 x 032	2	6	90	10,8	576	SZ8565.10. **20 x 039**
20 x 044	4	9	120	13,6	528	SZ8565.10. **20 x 049**
20 x 064	4	6	80	21,6	512	SZ8565.10. **20 x 069**
20 x 076	3	4	48	27,4	486	SZ8565.10. **20 x 082**
25 x 032	2	6	160	10,8	1027	SZ8565.10. **25 x 039**
25 x 044	4	9	211	13,6	931	SZ8565.10. **25 x 049**
25 x 064	4	6	140	21,6	901	SZ8565.10. **25 x 069**
25 x 076	3	4	84	27,4	851	SZ8565.10. **25 x 082**
25 x 115	5	4	93	41,0	860	SZ8565.10. **25 x 119**
32 x 044	4	9	318	13,6	1399	SZ8565.10. **32 x 049**
32 x 064	4	6	212	21,6	1356	SZ8565.10. **32 x 069**
32 x 076	3	4	132	27,4	1337	SZ8565.10. **32 x 082**
32 x 115	5	4	145	41,0	1334	SZ8565.10. **32 x 119**
40 x 064	5	8	365	20,6	1868	SZ8565.10. **40 x 069**
40 x 076	4	5	252	26,4	1915	SZ8565.10. **40 x 082**
40 x 115	6	5	237	40,0	1821	SZ8565.10. **40 x 119**
50 x 064	5	8	780	20,6	3993	SZ8565.10. **50 x 069**
50 x 076	4	5	500	26,4	3800	SZ8565.10. **50 x 082**
50 x 115	6	5	486	40,0	3726	SZ8565.10. **50 x 119**

SZ8565.20 Systemfeder-Einheit

für mittlere Belastung, Kennfarbe blau, vorgespannt

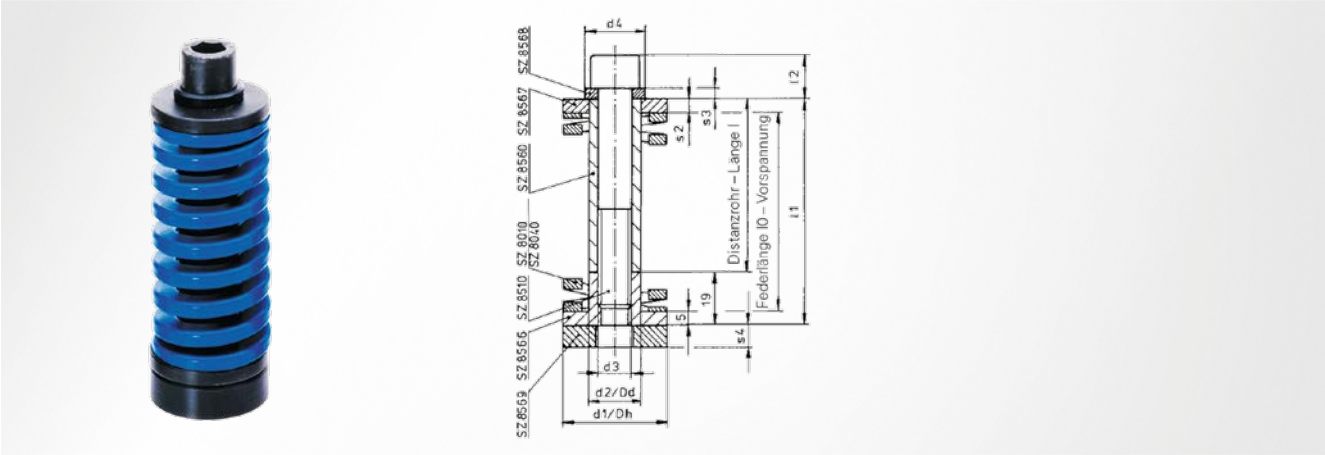

Lieferumfang

SZ8020; SZ8565.00

SZ8020	Vorspannung mm	Vorspannung %	Vorspannkraft N	max. Arbeitsweg	max. Federkraft N	Artikelnummer
20 x 032	2	6	145	9,2	813	SZ8565.20. **20 x 039**
20 x 044	4	9	190	11,4	731	SZ8565.20. **20 x 049**
20 x 064	4	6	129	18,4	723	SZ8565.20. **20 x 069**
20 x 076	3	4	75	23,6	667	SZ8565.20. **20 x 082**
25 x 032	2	6	236	9,2	1321	SZ8565.20. **25 x 039**
25 x 044	4	9	323	11,4	1244	SZ8565.20. **25 x 049**
25 x 064	4	6	212	18,4	1187	SZ8565.20. **25 x 069**
25 x 076	3	4	129	23,6	1149	SZ8565.20. **25 x 082**
25 x 115	5	4	40	35,3	1128	SZ8565.20. **25 x 119**
32 x 044	4	9	632	11,4	2433	SZ8565.20. **32 x 049**
32 x 064	4	6	396	18,4	2217	SZ8565.20. **32 x 069**
32 x 076	3	4	241	23,6	2141	SZ8565.20. **32 x 082**
32 x 115	5	4	257	35,3	2058	SZ8565.20. **32 x 119**
40 x 064	5	8	700	17,4	3136	SZ8565.20. **40 x 069**
40 x 076	4	5	432	22,6	2872	SZ8565.20. **40 x 082**
40 x 115	6	5	430	34,3	2893	SZ8565.20. **40 x 119**
50 x 064	5	8	1045	17,4	4681	SZ8565.20. **50 x 069**
50 x 076	4	5	672	22,6	4468	SZ8565.20. **50 x 082**
50 x 115	6	5	636	34,3	4271	SZ8565.20. **50 x 119**

SZ8565.30 Systemfeder-Einheit

für starke Belastung, Kennfarbe rot, vorgespannt

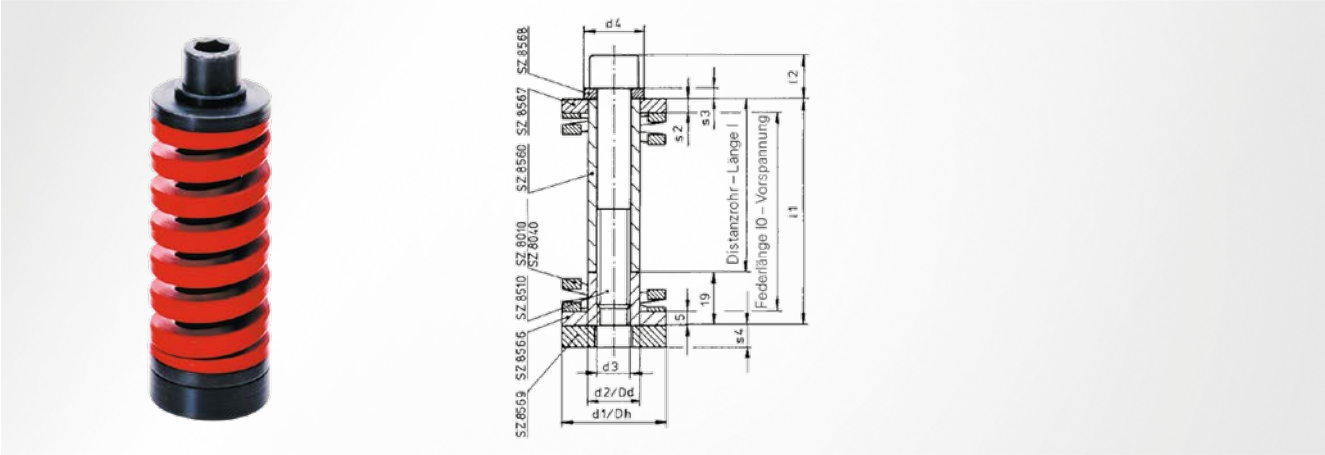

Lieferumfang

SZ8030; SZ8565.00

SZ8030	Vorspannung mm	Vorspannung %	Vorspannkraft N	max. Arbeitsweg	max. Federkraft N	Artikelnummer
20 x 032	2	6	336	7,6	1612	SZ8565.30. **20 x 039**
20 x 044	4	9	448	9,2	1478	SZ8565.30. **20 x 049**
20 x 064	4	6	288	15,2	1384	SZ8565.30. **20 x 069**
20 x 076	3	4	179	19,8	1361	SZ8565.30. **20 x 082**
25 x 032	2	6	594	7,6	2851	SZ8565.30. **25 x 039**
25 x 044	4	9	748	9,2	2468	SZ8565.30. **25 x 049**
25 x 064	4	6	492	15,2	2361	SZ8565.30. **25 x 069**
25 x 076	3	4	297	19,8	2257	SZ8565.30. **25 x 082**
25 x 115	5	4	325	29,5	2242	SZ8565.30. **25 x 119**
32 x 044	4	9	1296	9,2	4276	SZ8565.30. **32 x 049**
32 x 064	4	6	848	15,2	4070	SZ8565.30. **32 x 069**
32 x 076	3	4	516	19,8	3921	SZ8565.30. **32 x 082**
32 x 115	5	4	535	29,5	3691	SZ8565.30. **32 x 119**
40 x 064	5	8	1345	14,2	5164	SZ8565.30. **40 x 069**
40 x 076	4	5	876	18,8	4993	SZ8565.30. **40 x 082**
40 x 115	6	5	852	28,5	4899	SZ8565.30. **40 x 119**
50 x 064	5	8	2065	14,2	7929	SZ8565.30. **50 x 069**
50 x 076	4	5	1356	18,8	7729	SZ8565.30. **50 x 082**
50 x 115	6	5	1290	28,5	7417	SZ8565.30. **50 x 119**

SZ8565.40 Systemfeder-Einheit

für sehr starke Belastung, Kennfarbe gelb, vorgespannt

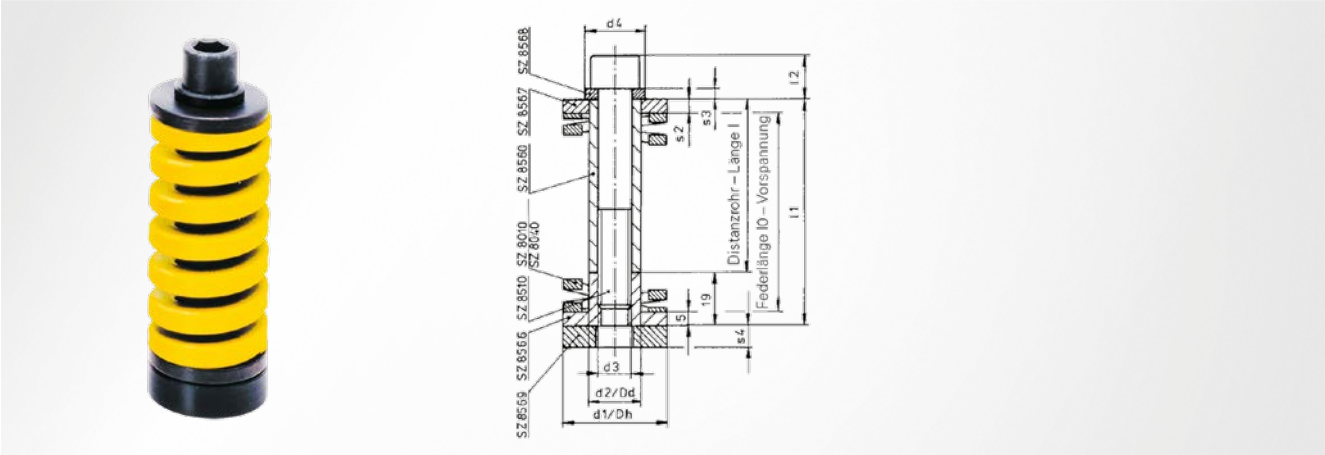

Lieferumfang

SZ8040; SZ8565.00

SZ8040	Vorspannung mm	Vorspannung %	Vorspannkraft N	max. Arbeitsweg	max. Federkraft N	Artikelnummer
20 x 032	2	6	448	6,0	1792	SZ8565.40. **20 x 039**
20 x 044	4	9	596	7,0	1639	SZ8565.40. **20 x 049**
20 x 064	4	6	396	12,0	1584	SZ8565.40. **20 x 069**
20 x 076	3	4	245	16,0	1552	SZ8565.40. **20 x 082**
25 x 032	2	6	748	6,0	2995	SZ8565.40. **25 x 039**
25 x 044	4	9	976	7,0	2684	SZ8565.40. **25 x 049**
25 x 064	4	6	644	12,0	2576	SZ8565.40. **25 x 069**
25 x 076	3	4	392	16,0	2485	SZ8565.40. **25 x 082**
25 x 115	5	4	428	23,8	2468	SZ8565.40. **25 x 119**
32 x 044	4	9	1976	7,0	4668	SZ8565.40. **32 x 049**
32 x 064	4	6	1076	12,0	4307	SZ8565.40. **32 x 069**
32 x 076	3	4	655	16,0	4151	SZ8565.40. **32 x 082**
32 x 115	5	4	700	23,8	4032	SZ8565.40. **32 x 119**
40 x 064	5	8	2435	11,0	7792	SZ8565.40. **40 x 069**
40 x 076	4	5	1516	15,0	7201	SZ8565.40. **40 x 082**
40 x 115	6	5	1470	22,8	7056	SZ8565.40. **40 x 119**
50 x 064	5	8	3545	11,0	11344	SZ8565.40. **50 x 069**
50 x 076	4	5	2288	15,0	10868	SZ8565.40. **50 x 082**
50 x 115	6	5	2112	22,8	10137	SZ8565.40. **50 x 119**

SZ8566 Gewindescheibe

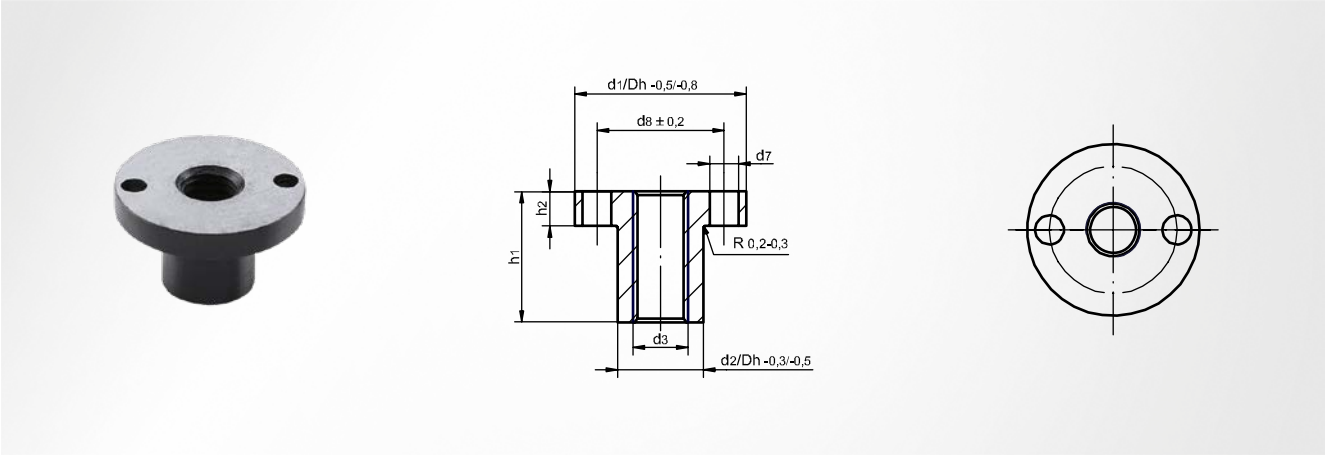

Werkstoff
Stahl 1.0503 (C45)

d_1 / $Dh^{-0,5 - -0,8}$	d_2 / $Dd^{-0,5 - -0,3}$	d_3	d_7	d_8	h_1	h_2	Artikelnummer
20	10,0	M6	3,2	14,0	19	5	SZ8566 **20**
25	12,5	M8	4,2	18,5	19	5	SZ8566 **25**
32	16,0	M10	4,2	25,0	19	5	SZ8566 **32**
40	20,0	M12	4,2	30,0	19	5	SZ8566 **40**
50	25,0	M16	4,2	40,0	19	5	SZ8566 **50**

SZ8567 Abstimmscheibe

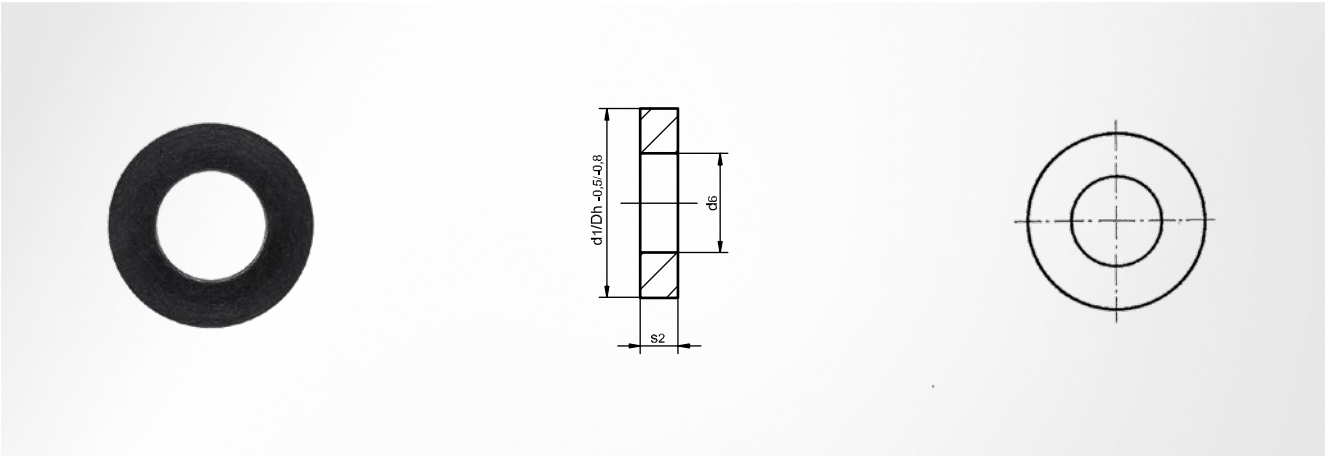

Werkstoff
Stahl 1.0503 (C45)

d_1 / $Dh^{-0,5 - -0,8}$	d_6	s_2	Artikelnummer
20	10,5	4	SZ8567 **20**
25	13,0	4	SZ8567 **25**
32	16,5	4	SZ8567 **32**
40	20,5	5	SZ8567 **40**
50	25,5	5	SZ8567 **50**

SZ8568 Spannscheibe

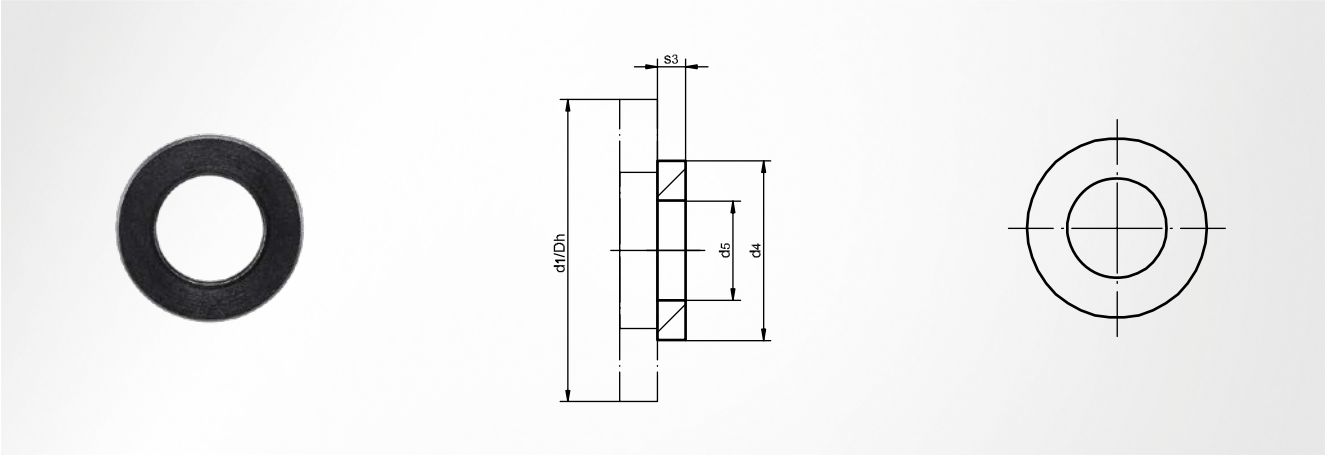

Werkstoff
Stahl 1.0503 (C45)

d_1 / $Dh^{-0,5 \text{ - } -0,8}$	d_4	d_5	s_3	Artikelnummer
20	13	6,5	3	SZ8568 **20**
25	16	8,5	3	SZ8568 **25**
32	19	10,5	3	SZ8568 **32**
40	23	12,5	4	SZ8568 **40**
50	28	16,5	4	SZ8568 **50**

SZ8569 Nachschleifscheibe

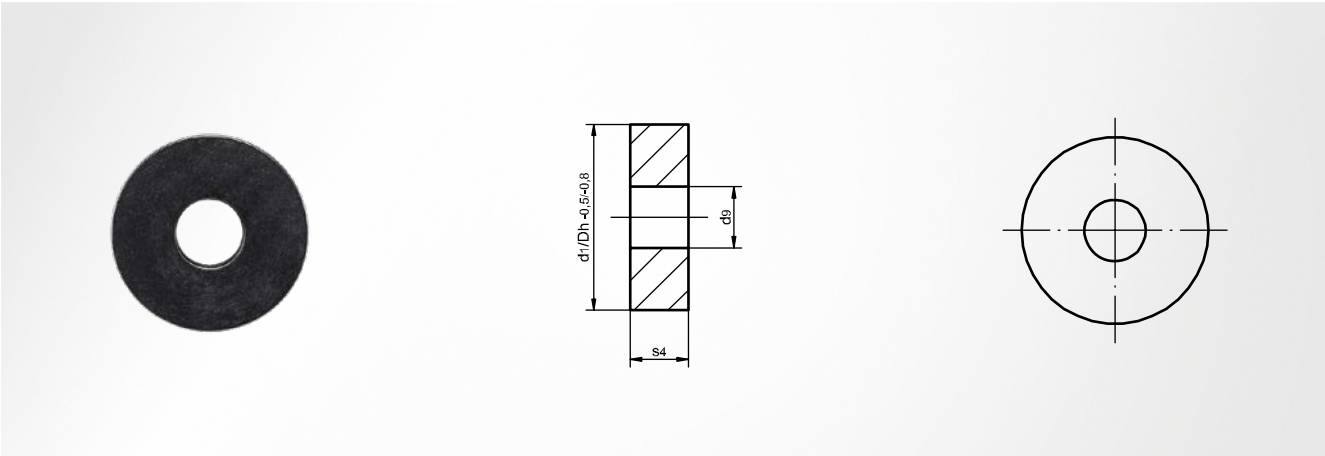

Werkstoff
Stahl 1.0503 (C45)

d_1 / $Dh^{-0,5 \text{ - } -0,8}$	d_9	s_4	Artikelnummer
20	6,5	8	SZ8569 **20**
25	8,5	8	SZ8569 **25**
32	10,5	10	SZ8569 **32**
40	12,5	10	SZ8569 **40**
50	16,5	10	SZ8569 **50**

SZ8560 Distanzrohr

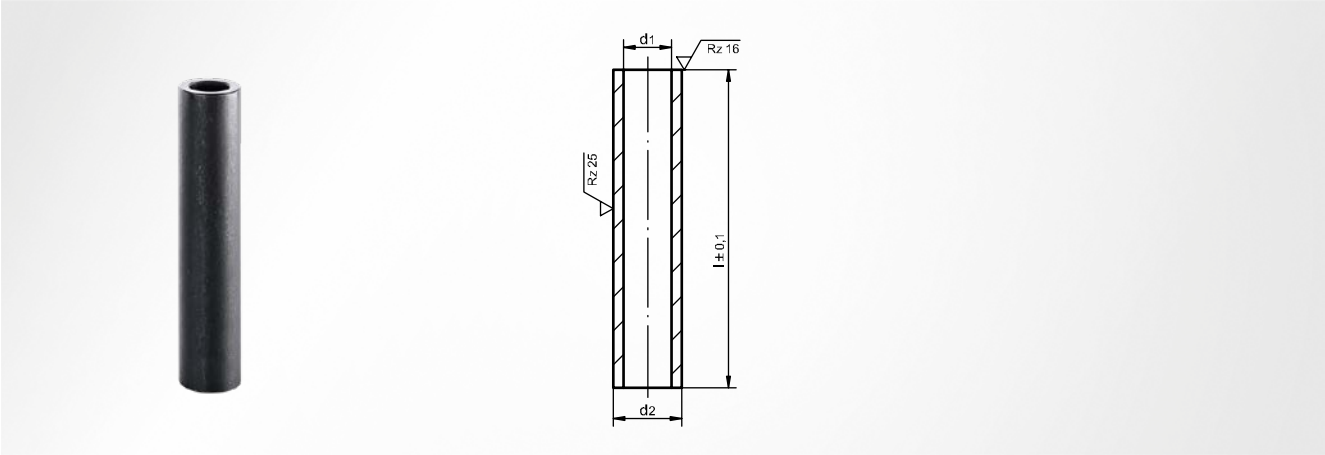

Werkstoff
Stahl 1.0308 (St35); gehärtet

Härte
57 ±1 HRC

d_1	d_2	l ±0,1	Artikelnummer
7	10,0	20	SZ8560 **10 x 020**
		30	SZ8560 **10 x 030**
		40	SZ8560 **10 x 040**
		50	SZ8560 **10 x 050**
		63	SZ8560 **10 x 063**
		80	SZ8560 **10 x 080**
9	12,5	20	SZ8560 **12 x 020**
		30	SZ8560 **12 x 030**
		40	SZ8560 **12 x 040**
		50	SZ8560 **12 x 050**
		63	SZ8560 **12 x 063**
		80	SZ8560 **12 x 080**
		100	SZ8560 **12 x 100**
9	13,0	20	SZ8560 **13 x 020**
		30	SZ8560 **13 x 030**
		40	SZ8560 **13 x 040**
		50	SZ8560 **13 x 050**
		63	SZ8560 **13 x 063**
		80	SZ8560 **13 x 080**
		100	SZ8560 **13 x 100**
11	16,0	30	SZ8560 **16 x 030**
		40	SZ8560 **16 x 040**
		50	SZ8560 **16 x 050**
		60	SZ8560 **16 x 060**
		63	SZ8560 **16 x 063**
		80	SZ8560 **16 x 080**
		100	SZ8560 **16 x 100**
		125	SZ8560 **16 x 125**
		160	SZ8560 **16 x 160**
		200	SZ8560 **16 x 200**
13	19,0	30	SZ8560 **19 x 030**
		40	SZ8560 **19 x 040**
		50	SZ8560 **19 x 050**
		60	SZ8560 **19 x 060**
		63	SZ8560 **19 x 063**

d_1	d_2	l ±0,1	Artikelnummer
13	19,0	80	SZ8560 **19 x 080**
		100	SZ8560 **19 x 100**
		125	SZ8560 **19 x 125**
		200	SZ8560 **19 x 200**
13	20,0	30	SZ8560 **20 x 030**
		40	SZ8560 **20 x 040**
		50	SZ8560 **20 x 050**
		60	SZ8560 **20 x 060**
		63	SZ8560 **20 x 063**
		80	SZ8560 **20 x 080**
		100	SZ8560 **20 x 100**
		125	SZ8560 **20 x 125**
		200	SZ8560 **20 x 200**
17	25,0	50	SZ8560 **25 x 050**
		60	SZ8560 **25 x 060**
		63	SZ8560 **25 x 063**
		70	SZ8560 **25 x 070**
		80	SZ8560 **25 x 080**
		90	SZ8560 **25 x 090**
		100	SZ8560 **25 x 100**
		125	SZ8560 **25 x 125**
		200	SZ8560 **25 x 200**
22	30,0	70	SZ8560 **30 x 070**
		80	SZ8560 **30 x 080**
		90	SZ8560 **30 x 090**
		100	SZ8560 **30 x 100**
		120	SZ8560 **30 x 120**
		125	SZ8560 **30 x 125**
		150	SZ8560 **30 x 150**
		200	SZ8560 **30 x 200**
26	36,0	80	SZ8560 **36 x 080**
		100	SZ8560 **36 x 100**
		125	SZ8560 **36 x 125**
		150	SZ8560 **36 x 150**
		200	SZ8560 **36 x 200**

SZ8561 Scheibe

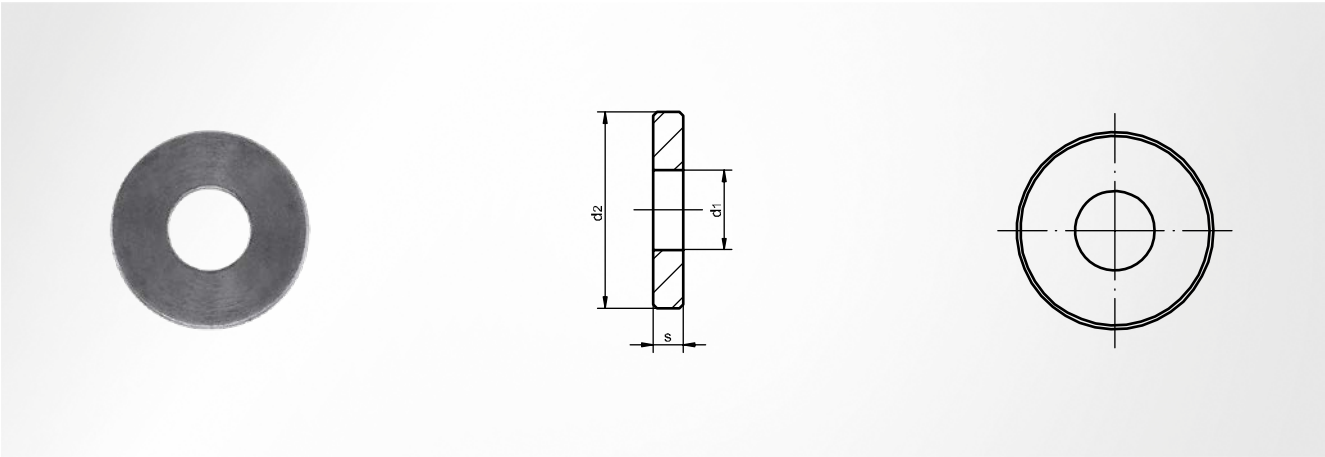

Werkstoff
Stahl 1.0503 (C45)

Härte
48 ±2 HRC

d_1	d_2	s	Artikelnummer
6,4	17	3	SZ8561 **06.4**
8,4	23	4	SZ8561 **08.4**
10,5	26	4	SZ8561 **10.5**
13,0	30	5	SZ8561 **13**

d_1	d_2	s	Artikelnummer
17,0	35	6	SZ8561 **17**
21,0	42	8	SZ8561 **21**
25,0	46	10	SZ8561 **25**

SZ8563 Dämpfungsscheibe

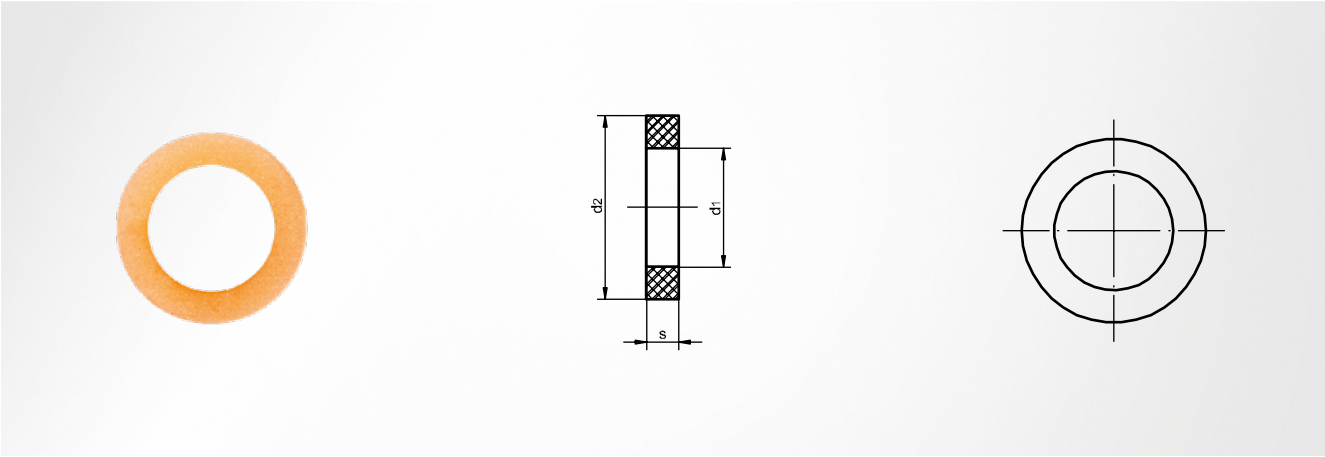

Werkstoff
Polyurethan (PUR)

Härte
90 ±5 Shore A

d_1	d_2	s	Artikelnummer
11	17	3	SZ8563 **11**
14	23	4	SZ8563 **14**
17	26	4	SZ8563 **17**
21	30	5	SZ8563 **21**

d_1	d_2	s	Artikelnummer
26	35	6	SZ8563 **26**
31	42	6	SZ8563 **31**
37	46	6	SZ8563 **37**

SZ8580 Distanz- und Passeinheit

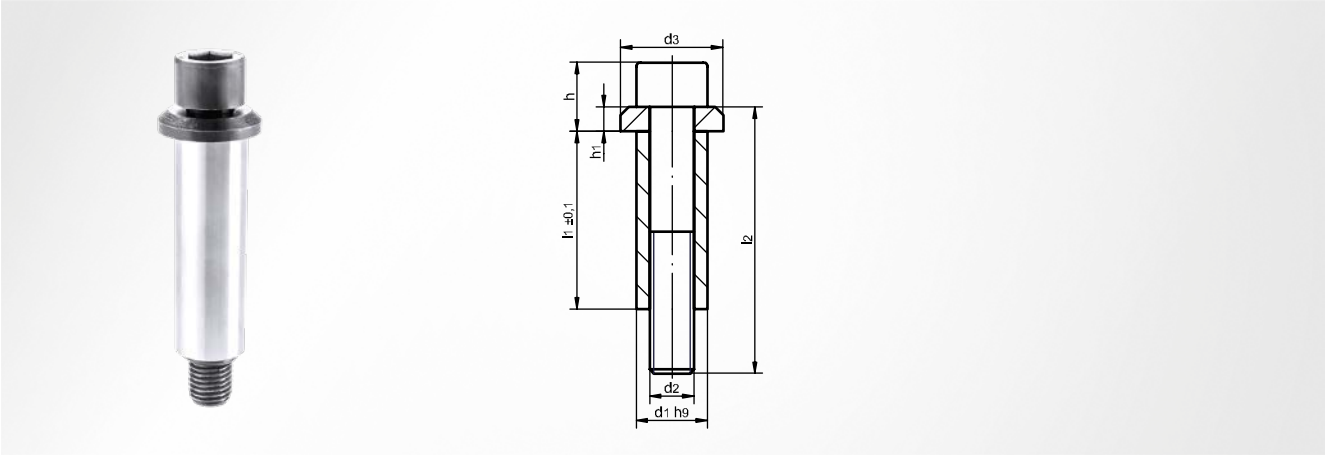

Lieferumfang

Scheibe; Distanzrohr; Zylinderschraube

d_1^{h9}	d_2	d_3	h	h_1	$l_1^{\pm 0,1}$	l_2	Artikelnummer
10	M6	15	10,0	4,0	20	35	SZ8580 **10 x 020**
					30	45	SZ8580 **10 x 030**
					40	60	SZ8580 **10 x 040**
					50	70	SZ8580 **10 x 050**
					63	80	SZ8580 **10 x 063**
					80	100	SZ8580 **10 x 080**
12	M8	19	13,0	5,0	20	35	SZ8580 **12 x 020**
					30	45	SZ8580 **12 x 030**
					40	60	SZ8580 **12 x 040**
					50	70	SZ8580 **12 x 050**
					63	80	SZ8580 **12 x 063**
					80	100	SZ8580 **12 x 080**
					100	120	SZ8580 **12 x 100**
16	M10	23	15,5	5,5	30	50	SZ8580 **16 x 030**
					40	60	SZ8580 **16 x 040**
					50	70	SZ8580 **16 x 050**
					63	80	SZ8580 **16 x 063**
					80	100	SZ8580 **16 x 080**
					100	120	SZ8580 **16 x 100**
					125	150	SZ8580 **16 x 125**
20	M12	27	19,0	7,0	30	50	SZ8580 **20 x 030**
					40	60	SZ8580 **20 x 040**
					50	70	SZ8580 **20 x 050**
					63	90	SZ8580 **20 x 063**
					80	100	SZ8580 **20 x 080**
					100	120	SZ8580 **20 x 100**
					125	150	SZ8580 **20 x 125**
25	M16	34	23,0	7,0	50	80	SZ8580 **25 x 050**
					63	90	SZ8580 **25 x 063**
					80	110	SZ8580 **25 x 080**
					100	130	SZ8580 **25 x 100**
					125	150	SZ8580 **25 x 125**

SZ8300 Tellerfeder

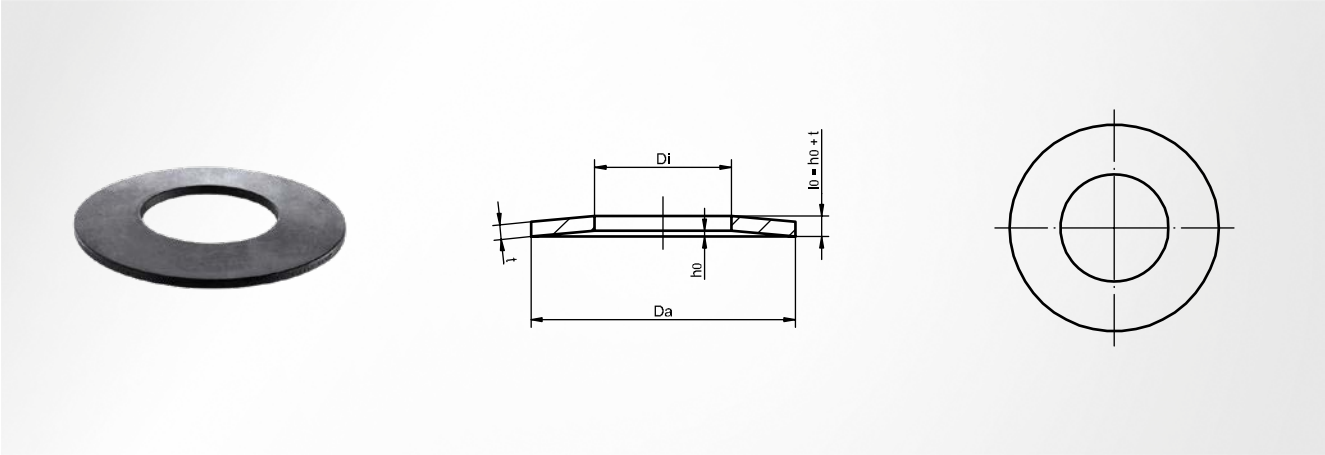

DIN EN 16983/ Reihe A und B

Federtyp
Tellerfeder

Hinweis
s = Federweg eines Einzeltellers

					s = 0,2 h_0		s = 0,4 h_0		s = 0,6 h_0		s = 0,75 h_0			
D_a	D_i	t	h_0	l_0	F N	s	F N	s	F N	s	F N	s	Normpackung Stück	Artikelnummer
8,0	4,2	0,30	0,25	0,55	42,5	0,05	75,6	0,10	102	0,15	119	0,19	100	SZ8300 **08 x 4.2 x 0.3**
8,0	4,2	0,40	0,20	0,60	63,5	0,04	120,0	0,08	173	0,12	210	0,15	100	SZ8300 **08 x 4.2 x 0.4**
10,0	5,2	0,40	0,30	0,70	72,1	0,06	130,0	0,12	178	0,18	213	0,23	100	SZ8300 **10 x 5.2 x 0.4**
10,0	5,2	0,50	0,25	0,75	98,5	0,05	187,0	0,10	268	0,15	329	0,19	100	SZ8300 **10 x 5.2 x 0.5**
12,5	6,2	0,50	0,35	0,85	98,3	0,07	180,0	0,14	248	0,21	291	0,26	100	SZ8300 **12.5 x 6.2 x 0.5**
12,5	6,2	0,70	0,30	1,00	194,0	0,06	372,0	0,12	539	0,18	673	0,23	100	SZ8300 **12.5 x 6.2 x 0.7**
14,0	7,2	0,50	0,40	0,90	98,9	0,08	177,0	0,16	239	0,24	279	0,30	100	SZ8300 **14 x 7.2 x 0.5**
14,0	7,2	0,80	0,30	1,10	229,0	0,06	444,0	0,12	648	0,18	813	0,23	100	SZ8300 **14 x 7.2 x 0.8**
15,0	5,2	0,70	0,40	1,10	174,0	0,08	326,0	0,16	461	0,24	555	0,30	100	SZ8300 **15 x 5.2 x 0.7**
16,0	8,2	0,60	0,45	1,05	141,0	0,09	255,0	0,18	349	0,27	412	0,34	100	SZ8300 **16 x 8.2 x 0.6**
16,0	8,2	0,90	0,35	1,25	293,0	0,07	566,0	0,14	825	0,21	1000	0,26	100	SZ8300 **16 x 8.2 x 0.9**
18,0	9,2	0,70	0,50	1,20	191,0	0,10	348,0	0,20	480	0,30	572	0,38	100	SZ8300 **18 x 9.2 x 0.7**
18,0	9,2	1,00	0,40	1,40	364,0	0,08	703,0	0,16	1020	0,24	1250	0,30	100	SZ8300 **18 x 9.2 x 1**
20,0	10,2	0,80	0,55	1,35	249,0	0,11	456,0	0,22	631	0,33	745	0,41	100	SZ8300 **20 x 10.2 x 0.8**
20,0	10,2	0,90	0,55	1,45	336,0	0,11	624,0	0,22	877	0,33	1040	0,41	100	SZ8300 **20 x 10.2 x 0.9**
20,0	10,2	1,10	0,45	1,55	443,0	0,09	854,0	0,18	1240	0,27	1530	0,34	100	SZ8300 **20 x 10.2 x 1.1**
22,5	11,2	0,80	0,65	1,45	252,0	0,13	450,0	0,26	608	0,39	710	0,49	100	SZ8300 **22.5 x 11.2 x 0.8**
22,5	11,2	1,25	0,50	1,75	560,0	0,10	1080,0	0,20	1570	0,30	1950	0,38	100	SZ8300 **22.5 x 11.2 x 12**
23,0	12,2	1,25	0,60	1,85	700,0	0,12	1330,0	0,24	1920	0,36	2330	0,45	100	SZ8300 **23 x 12.2 x 1.25**
25,0	12,2	0,90	0,70	1,60	302,0	0,14	542,0	0,28	737	0,42	868	0,53	100	SZ8300 **25 x 12.2 x 0.9**
25,0	12,2	1,50	0,55	2,05	838,0	0,11	1630,0	0,22	2380	0,33	2910	0,41	100	SZ8300 **25 x 12.2 x 1.5**
28,0	14,2	1,00	0,80	1,80	392,0	0,16	702,0	0,32	949	0,48	1110	0,60	100	SZ8300 **28 x 14.2 x 1.0**
28,0	14,2	1,50	0,65	2,15	836,0	0,13	1600,0	0,26	2320	0,39	2850	0,49	100	SZ8300 **28 x 14.2 x 1.5**
31,5	16,3	1,25	0,90	2,15	648,0	0,18	1180,0	0,36	1620	0,54	1920	0,68	100	SZ8300 **31.5 x 16.3 x 12**
31,5	16,3	1,75	0,70	2,45	1120,0	0,14	2170,0	0,28	3160	0,42	3900	0,53	100	SZ8300 **31.5 x 16.3 x 17**
35,5	18,3	1,25	1,00	2,25	602,0	0,20	1080,0	0,40	1460	0,60	1700	0,75	50	SZ8300 **35.5 x 18.3 x 12**
35,5	18,3	2,00	0,80	2,80	1500,0	0,16	2910,0	0,32	4230	0,48	5190	0,60	50	SZ8300 **35.5 x 18.3 x 2**
40,0	20,4	1,50	1,15	2,65	911,0	0,23	1640,0	0,46	2240	0,69	2620	0,86	50	SZ8300 **40 x 20.4 x 1.5**
40,0	20,4	2,25	0,90	3,15	1890,0	0,18	3640,0	0,36	5300	0,54	6540	0,68	50	SZ8300 **40 x 20.4 x 2.25**
45,0	22,4	1,75	1,30	3,05	1250,0	0,26	2260,0	0,52	3100	0,78	3660	0,98	50	SZ8300 **45 x 22.4 x 1.75**
45,0	22,4	2,50	1,00	3,50	2240,0	0,20	4320,0	0,40	6290	0,60	7720	0,75	50	SZ8300 **45 x 22.4 x 2.5**
50,0	25,4	2,00	1,40	3,40	1600,0	0,28	2910,0	0,56	4020	0,84	4760	1,05	50	SZ8300 **50 x 25.4 x 2**
50,0	25,4	2,50	1,40	3,90	2820,0	0,28	5300,0	0,56	7520	0,84	9060	1,05	50	SZ8300 **50 x 25.4 x 2.5**

SZ8300 Tellerfeder

					s = 0,2 h_0		s = 0,4 h_0		s = 0,6 h_0		s = 0,75 h_0			
D_a	D_i	t	h_0	l_0	F N	s	F N	s	F N	s	F N	s	Normpackung Stück	Artikelnummer
50,0	25,4	3,00	1,10	4,10	3430,0	0,22	6660,0	0,44	9740	0,66	12000	0,83	50	SZ8300 **50 x 25.4 x 3**
56,0	28,5	2,00	1,60	3,60	1570,0	0,32	2810,0	0,64	3810	0,96	4440	1,20	50	SZ8300 **56 x 28.5 x 2**
56,0	28,5	3,00	1,30	4,30	3350,0	0,26	6430,0	0,52	9320	0,78	11400	0,98	50	SZ8300 **56 x 28.5 x 3**
63,0	31,0	2,50	1,75	4,25	2410,0	0,35	4400,0	0,70	6080	1,05	7180	1,31	50	SZ8300 **63 x 31 x 2.5**
63,0	31,0	3,50	1,40	4,90	4360,0	0,28	8420,0	0,56	12300	0,84	15000	1,05	50	SZ8300 **63 x 31 x 3.5**

SZ8500 Elastomerfeder

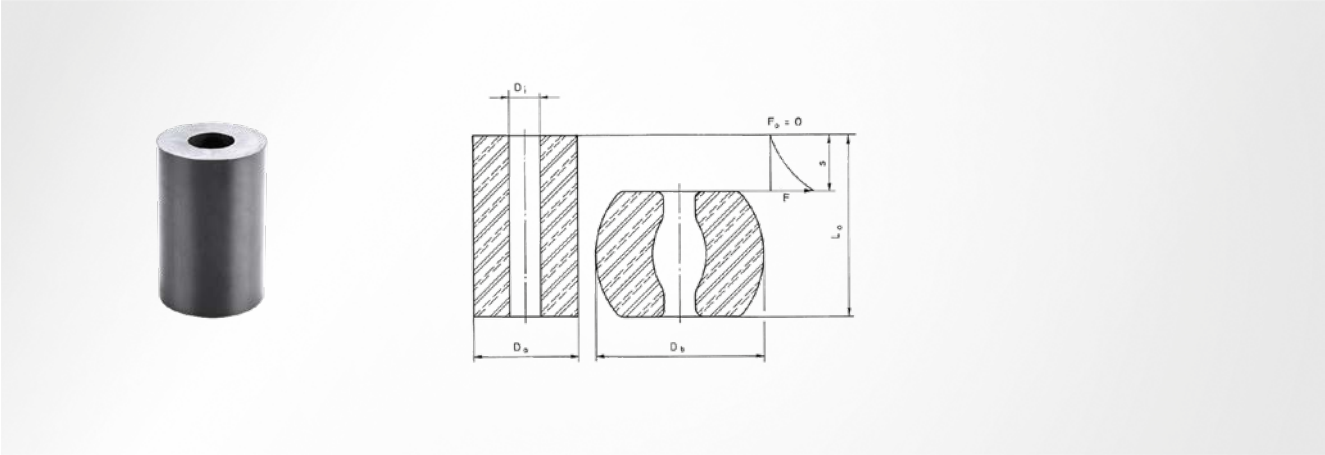

DIN ISO 10069-1

Werkstoff
Chloropren-Elastomer (CR)

Härte
70 ±3 Shore A

Federtyp
Gummifeder

Hinweis
zulässiger Federweg s_{max} = 0,35 L_0; Setzneigung 3-5 % von L_0; Wärmefestigkeit bis +80° kurzzeitig +120°

D_a	D_i	D_b	L_0	Normpackung Stück	Artikelnummer
16	6,5	22	12	10	SZ8500 **016 x 012**
			16	10	SZ8500 **016 x 016**
			20	10	SZ8500 **016 x 020**
			25	10	SZ8500 **016 x 025**
20	8,5	27	16	10	SZ8500 **020 x 016**
			20	10	SZ8500 **020 x 020**
			25	10	SZ8500 **020 x 025**
			32	10	SZ8500 **020 x 032**
25	10,5	34	20	5	SZ8500 **025 x 020**
			25	5	SZ8500 **025 x 025**
			32	5	SZ8500 **025 x 032**
			40	5	SZ8500 **025 x 040**
32	13,5	43	32	5	SZ8500 **032 x 032**
			40	5	SZ8500 **032 x 040**
			50	5	SZ8500 **032 x 050**
			63	5	SZ8500 **032 x 063**
40	13,5	54	32	3	SZ8500 **040 x 032**
			40	3	SZ8500 **040 x 040**
			50	3	SZ8500 **040 x 050**
			63	3	SZ8500 **040 x 063**
			80	3	SZ8500 **040 x 080**
50	17,0	68	32	3	SZ8500 **050 x 032**
			40	3	SZ8500 **050 x 040**
			50	3	SZ8500 **050 x 050**
			63	2	SZ8500 **050 x 063**
			80	2	SZ8500 **050 x 080**
			100	2	SZ8500 **050 x 100**
63	17,0	85	32	2	SZ8500 **063 x 032**

D_a	D_i	D_b	L_0	Normpackung Stück	Artikelnummer
63	17,0	85	40	2	SZ8500 **063 x 040**
			50	2	SZ8500 **063 x 050**
			63	2	SZ8500 **063 x 063**
			80	1	SZ8500 **063 x 080**
			100	1	SZ8500 **063 x 100**
			125	1	SZ8500 **063 x 125**
80	21,0	108	32	1	SZ8500 **080 x 032**
			40	1	SZ8500 **080 x 040**
			50	1	SZ8500 **080 x 050**
			63	1	SZ8500 **080 x 063**
			80	1	SZ8500 **080 x 080**
			100	1	SZ8500 **080 x 100**
			125	1	SZ8500 **080 x 125**
100	21,0	135	32	1	SZ8500 **100 x 032**
			40	1	SZ8500 **100 x 040**
			50	1	SZ8500 **100 x 050**
			63	1	SZ8500 **100 x 063**
			80	1	SZ8500 **100 x 080**
			100	1	SZ8500 **100 x 100**
			125	1	SZ8500 **100 x 125**
125	27,0	169	32	1	SZ8500 **125 x 032**
			40	1	SZ8500 **125 x 040**
			50	1	SZ8500 **125 x 050**
			63	1	SZ8500 **125 x 063**
			80	1	SZ8500 **125 x 080**
			100	1	SZ8500 **125 x 100**
			125	1	SZ8500 **125 x 125**
			160	1	SZ8500 **125 x 160**

SZ8590 Elastomerfeder

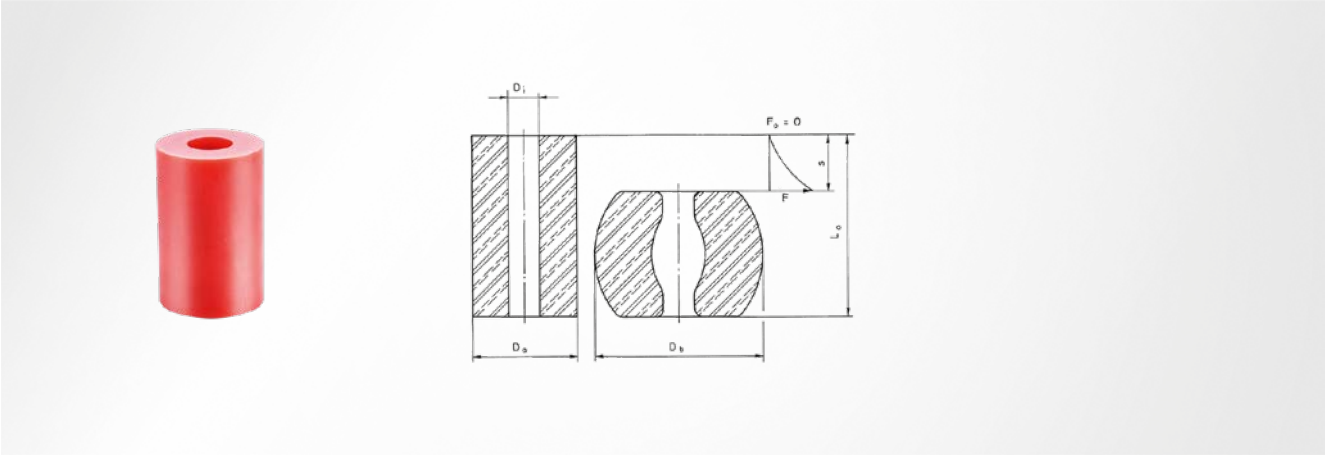

DIN ISO 10069-1

Werkstoff
Polyurethan-Elastomer (PUR)

Härte
93 ±5 Shore A

Federtyp
Kunststofffeder

Hinweis
zulässiger Federweg s_{max} = 0,25 L_0; Setzneigung 8-10 % von L_0; Wärmefestigkeit bis +80° kurzzeitig +120°

D_a	D_i	D_b	L_0	Normpackung Stück	Artikelnummer
16	6,5	20	12	10	SZ8590 **016 x 012**
			16	10	SZ8590 **016 x 016**
			20	10	SZ8590 **016 x 020**
			25	10	SZ8590 **016 x 025**
20	8,5	25	16	10	SZ8590 **020 x 016**
			20	10	SZ8590 **020 x 020**
			25	10	SZ8590 **020 x 025**
			32	10	SZ8590 **020 x 032**
25	10,5	31	20	5	SZ8590 **025 x 020**
			25	5	SZ8590 **025 x 025**
			32	5	SZ8590 **025 x 032**
			40	5	SZ8590 **025 x 040**
32	13,5	40	32	5	SZ8590 **032 x 032**
			40	5	SZ8590 **032 x 040**
			50	5	SZ8590 **032 x 050**
			63	5	SZ8590 **032 x 063**
40	13,5	50	32	3	SZ8590 **040 x 032**
			40	3	SZ8590 **040 x 040**
			50	3	SZ8590 **040 x 050**
			63	3	SZ8590 **040 x 063**
			80	3	SZ8590 **040 x 080**
50	17,0	63	32	3	SZ8590 **050 x 032**
			40	3	SZ8590 **050 x 040**
			50	3	SZ8590 **050 x 050**
			63	2	SZ8590 **050 x 063**
			80	2	SZ8590 **050 x 080**
			100	2	SZ8590 **050 x 100**
63	17,0	79	32	2	SZ8590 **063 x 032**

D_a	D_i	D_b	L_0	Normpackung Stück	Artikelnummer
63	17,0	79	40	2	SZ8590 **063 x 040**
			50	2	SZ8590 **063 x 050**
			63	2	SZ8590 **063 x 063**
			80	1	SZ8590 **063 x 080**
			100	1	SZ8590 **063 x 100**
			125	1	SZ8590 **063 x 125**
80	21,0	100	32	1	SZ8590 **080 x 032**
			40	1	SZ8590 **080 x 040**
			50	1	SZ8590 **080 x 050**
			63	1	SZ8590 **080 x 063**
			80	1	SZ8590 **080 x 080**
			100	1	SZ8590 **080 x 100**
			125	1	SZ8590 **080 x 125**
100	21,0	125	32	1	SZ8590 **100 x 032**
			40	1	SZ8590 **100 x 040**
			50	1	SZ8590 **100 x 050**
			63	1	SZ8590 **100 x 063**
			80	1	SZ8590 **100 x 080**
			100	1	SZ8590 **100 x 100**
			125	1	SZ8590 **100 x 125**
125	27,0	156	32	1	SZ8590 **125 x 032**
			40	1	SZ8590 **125 x 040**
			50	1	SZ8590 **125 x 050**
			63	1	SZ8590 **125 x 063**
			80	1	SZ8590 **125 x 080**
			100	1	SZ8590 **125 x 100**
			125	1	SZ8590 **125 x 125**
			160	1	SZ8590 **125 x 160**

SZ8526 Federeinheit

einfach, mit Gummifeder

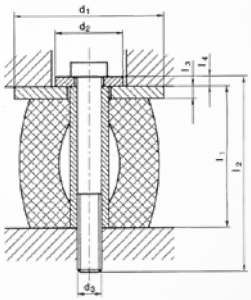

Hinweis

Federweg inklusive Vorspannung beträgt max. 35 % von L_0 der eingesetzten Elastomerfedern

Lieferumfang

SZ8500; SZ8510; SZ8556; SZ8560; SZ8561

d_1	d_2	d_3	l_3	l_4	l_1	l_2	SZ8500	Artikelnummer
30	17	M6	5	3	20	30	025 x 020	SZ8526 **030 x 020**
					30	40	025 x 032	SZ8526 **030 x 032**
					40	50	025 x 040	SZ8526 **030 x 040**
40	23	M8	5	4	30	50	032 x 032	SZ8526 **040 x 032**
					40	60	032 x 040	SZ8526 **040 x 040**
					50	70	032 x 050	SZ8526 **040 x 050**
					63	80	032 x 063	SZ8526 **040 x 063**
50	23	M8	5	4	30	50	040 x 032	SZ8526 **050 x 032**
					40	60	040 x 040	SZ8526 **050 x 040**
					50	70	040 x 050	SZ8526 **050 x 050**
					63	80	040 x 063	SZ8526 **050 x 063**
					80	100	040 x 080	SZ8526 **050 x 080**
60	26	M10	6	4	30	50	050 x 032	SZ8526 **060 x 032**
					40	60	050 x 040	SZ8526 **060 x 040**
					50	70	050 x 050	SZ8526 **060 x 050**
					63	80	050 x 063	SZ8526 **060 x 063**
					80	100	050 x 080	SZ8526 **060 x 080**
					100	120	050 x 100	SZ8526 **060 x 100**
80	26	M10	6	4	30	50	063 x 032	SZ8526 **080 x 032**
					40	60	063 x 040	SZ8526 **080 x 040**
					50	70	063 x 050	SZ8526 **080 x 050**
					63	80	063 x 063	SZ8526 **080 x 063**
					80	100	063 x 080	SZ8526 **080 x 080**
					100	120	063 x 100	SZ8526 **080 x 100**
					125	140	063 x 125	SZ8526 **080 x 125**
100	30	M12	8	5	30	50	080 x 032	SZ8526 **100 x 032**
					40	60	080 x 040	SZ8526 **100 x 040**
					50	70	080 x 050	SZ8526 **100 x 050**
					63	80	080 x 063	SZ8526 **100 x 063**
					80	100	080 x 080	SZ8526 **100 x 080**
					100	120	080 x 100	SZ8526 **100 x 100**
					125	140	080 x 125	SZ8526 **100 x 125**
120	30	M12	8	5	30	50	100 x 032	SZ8526 **120 x 032**
					40	60	100 x 040	SZ8526 **120 x 040**
					50	70	100 x 050	SZ8526 **120 x 050**
					63	80	100 x 063	SZ8526 **120 x 063**
					80	100	100 x 080	SZ8526 **120 x 080**
					100	120	100 x 100	SZ8526 **120 x 100**
					125	140	100 x 125	SZ8526 **120 x 125**

SZ8527 Federeinheit

einfach, mit Kunststofffeder

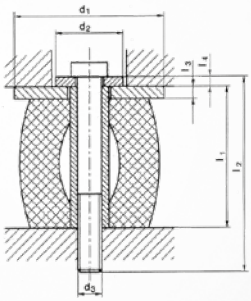

Hinweis

Federweg inklusive Vorspannung beträgt max. 25 % von L_0 der eingesetzten Elastomerfedern

Lieferumfang

SZ8510; SZ8556; SZ8560; SZ8561; SZ8590

d_1	d_2	d_3	l_3	l_4	l_1	l_2	SZ8590	Artikelnummer
30	17	M6	5	3	20	30	025 x 020	SZ8527 **030 x 020**
					30	40	025 x 032	SZ8527 **030 x 032**
					40	50	025 x 040	SZ8527 **030 x 040**
40	23	M8	5	4	30	50	032 x 032	SZ8527 **040 x 032**
					40	60	032 x 040	SZ8527 **040 x 040**
					50	70	032 x 050	SZ8527 **040 x 050**
					63	80	032 x 063	SZ8527 **040 x 063**
50	23	M8	5	4	30	50	040 x 032	SZ8527 **050 x 032**
					40	60	040 x 040	SZ8527 **050 x 040**
					50	70	040 x 050	SZ8527 **050 x 050**
					63	80	040 x 063	SZ8527 **050 x 063**
					80	100	040 x 080	SZ8527 **050 x 080**
60	26	M10	6	4	30	50	050 x 032	SZ8527 **060 x 032**
					40	60	050 x 040	SZ8527 **060 x 040**
					50	70	050 x 050	SZ8527 **060 x 050**
					63	80	050 x 063	SZ8527 **060 x 063**
					80	100	050 x 080	SZ8527 **060 x 080**
					100	120	050 x 100	SZ8527 **060 x 100**
80	26	M10	6	4	30	50	063 x 032	SZ8527 **080 x 032**
					40	60	063 x 040	SZ8527 **080 x 040**
					50	70	063 x 050	SZ8527 **080 x 050**
					63	80	063 x 063	SZ8527 **080 x 063**
					80	100	063 x 080	SZ8527 **080 x 080**
					100	120	063 x 100	SZ8527 **080 x 100**
					125	140	063 x 125	SZ8527 **080 x 125**
100	30	M12	8	5	30	50	080 x 032	SZ8527 **100 x 032**
					40	60	080 x 040	SZ8527 **100 x 040**
					50	70	080 x 050	SZ8527 **100 x 050**
					63	80	080 x 063	SZ8527 **100 x 063**
					80	100	080 x 080	SZ8527 **100 x 080**
					100	120	080 x 100	SZ8527 **100 x 100**
					125	140	080 x 125	SZ8527 **100 x 125**
120	30	M12	8	5	30	50	100 x 032	SZ8527 **120 x 032**
					40	60	100 x 040	SZ8527 **120 x 040**
					50	70	100 x 050	SZ8527 **120 x 050**
					63	80	100 x 063	SZ8527 **120 x 063**
					80	100	100 x 080	SZ8527 **120 x 080**
					100	120	100 x 100	SZ8527 **120 x 100**
					125	140	100 x 125	SZ8527 **120 x 125**

SZ8520 Federeinheit

doppelt, mit Kunststofffeder

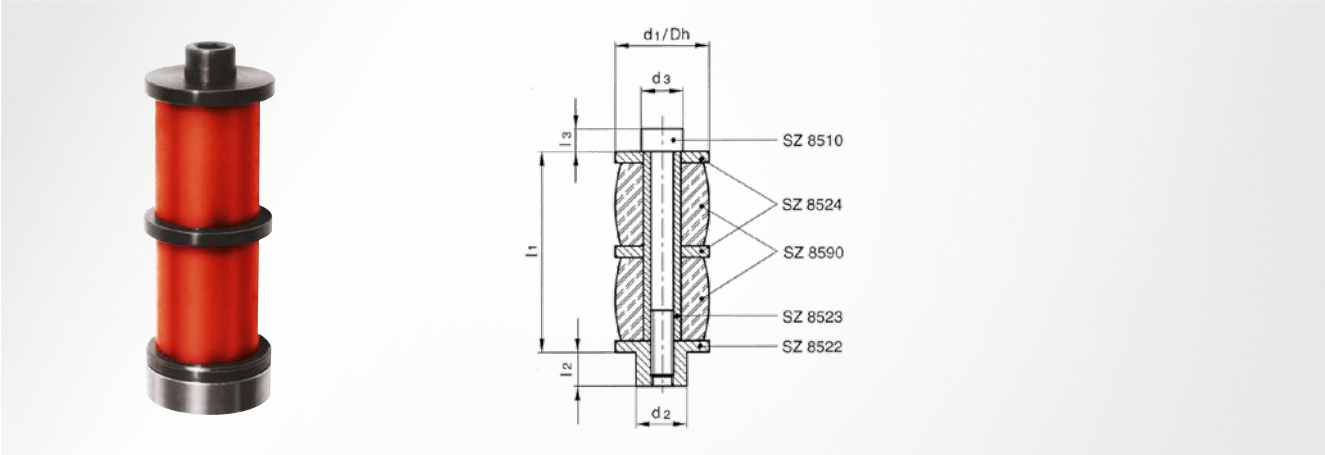

Hinweis

Federweg inklusive Vorspannung beträgt max. 25 % von L_0 der eingesetzten Elastomerfedern (SZ8590)

Lieferumfang

SZ8510; SZ8590; SZ8522; SZ8523; SZ8524

Hülsen Ø d_1/D_h	d_2	d_3	l_2	l_3	l_1	SZ8510	SZ8522	SZ8523	SZ8524	SZ8590	Artikelnummer
25	13	10	9	6	53	06 x 060	25	08 x 050	25	020 x 025	SZ8520 **25 x 053**
					67	06 x 080	25	08 x 064	25	020 x 032	SZ8520 **25 x 067**
32	16	13	11	8	53	08 x 060	32	10 x 050	32	025 x 025	SZ8520 **32 x 053**
					67	08 x 080	32	10 x 064	32	025 x 032	SZ8520 **32 x 067**
					83	08 x 090	32	10 x 080	32	025 x 040	SZ8520 **32 x 083**
40	20	16	14	10	67	10 x 080	40	13 x 064	40	032 x 032	SZ8520 **40 x 067**
					83	10 x 090	40	13 x 080	40	032 x 040	SZ8520 **40 x 083**
					103	10 x 110	40	13 x 100	40	032 x 050	SZ8520 **40 x 103**
50	25	16	14	10	86	10 x 090	50	13 x 082	50	040 x 040	SZ8520 **50 x 086**
					106	10 x 110	50	13 x 102	50	040 x 050	SZ8520 **50 x 106**
					132	10 x 140	50	13 x 128	50	040 x 063	SZ8520 **50 x 132**

SZ8556 Federteller

für Elastomerfeder

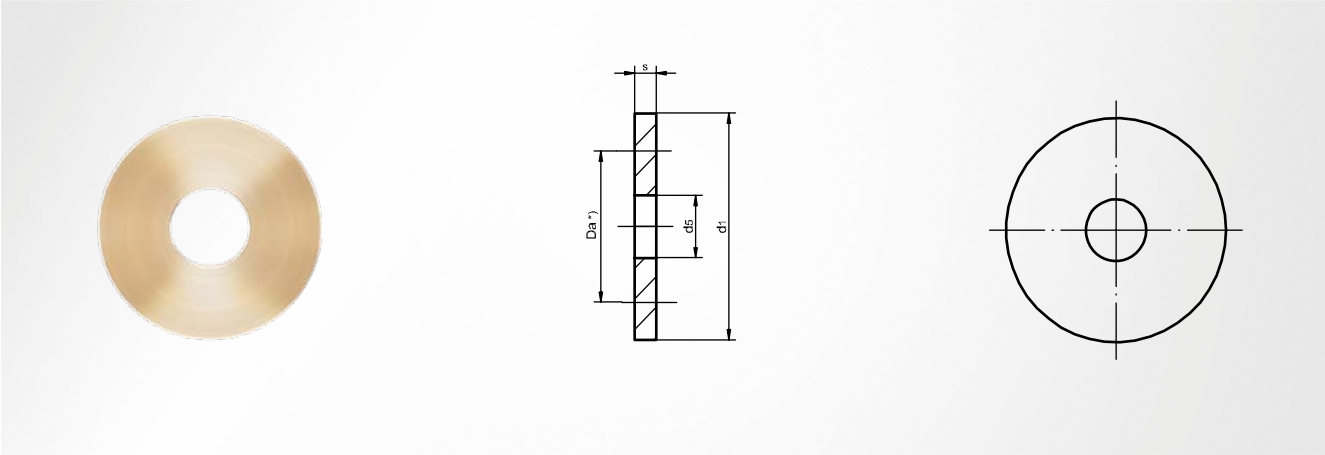

DIN ISO 10069-1

Werkstoff

Messing

Hinweis

D_a = Federdurchmesser

D_a	d_1	d_5	s	Artikelnummer
16	20	6,5	4	SZ8556 **016**
20	25	8,5	4	SZ8556 **020**
25	30	10,5	5	SZ8556 **025**
32	40	13,5	5	SZ8556 **032**
40	50	13,5	5	SZ8556 **040**
50	60	16,5	6	SZ8556 **050**
63	80	16,5	6	SZ8556 **063**
80	100	20,5	8	SZ8556 **080**
100	120	20,5	8	SZ8556 **100**
125	150	26,0	8	SZ8556 **125**

SZ8555 Führungsbolzen

für Elastomerfeder

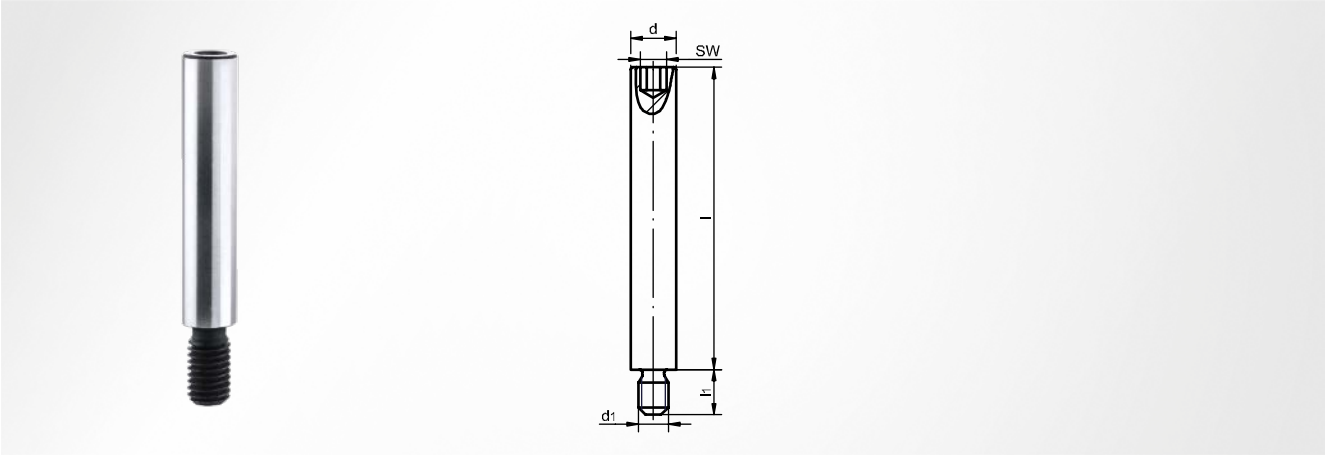

DIN ISO 10069-1

Werkstoff
Stahl 1.7225

d_1	d^{h11}	l_1	SW	l	Normpackung Stück	Artikelnummer
M4	6	6	3	20	10	SZ8555 **06 x 020**
				25	10	SZ8555 **06 x 025**
				32	10	SZ8555 **06 x 032**
M6	8	9	4	20	10	SZ8555 **08 x 020**
				25	10	SZ8555 **08 x 025**
				32	10	SZ8555 **08 x 032**
				40	10	SZ8555 **08 x 040**
				50	10	SZ8555 **08 x 050**
M8	10	15	5	20	10	SZ8555 **10 x 020**
				25	10	SZ8555 **10 x 025**
				32	5	SZ8555 **10 x 032**
				40	5	SZ8555 **10 x 040**
				50	5	SZ8555 **10 x 050**
				63	5	SZ8555 **10 x 063**
M10	13	15	6	32	5	SZ8555 **13 x 032**
				40	5	SZ8555 **13 x 040**
				50	5	SZ8555 **13 x 050**
				63	5	SZ8555 **13 x 063**
				80	5	SZ8555 **13 x 080**
				95	5	SZ8555 **13 x 095**
M12	16	18	8	32	5	SZ8555 **16 x 032**

d_1	d^{h11}	l_1	SW	l	Normpackung Stück	Artikelnummer
M12	16	18	8	40	5	SZ8555 **16 x 040**
				50	5	SZ8555 **16 x 050**
				63	5	SZ8555 **16 x 063**
				80	2	SZ8555 **16 x 080**
				95	2	SZ8555 **16 x 095**
				118	2	SZ8555 **16 x 118**
				140	2	SZ8555 **16 x 140**
M16	20	25	10	50	2	SZ8555 **20 x 050**
				63	2	SZ8555 **20 x 063**
				80	2	SZ8555 **20 x 080**
				95	2	SZ8555 **20 x 095**
				118	2	SZ8555 **20 x 118**
				140	2	SZ8555 **20 x 140**
M20	25	30	14	50	2	SZ8555 **25 x 050**
				63	2	SZ8555 **25 x 063**
				80	2	SZ8555 **25 x 080**
				95	2	SZ8555 **25 x 095**
				118	2	SZ8555 **25 x 118**
				140	2	SZ8555 **25 x 140**
				180	2	SZ8555 **25 x 180**

SZ8558 Passschraube

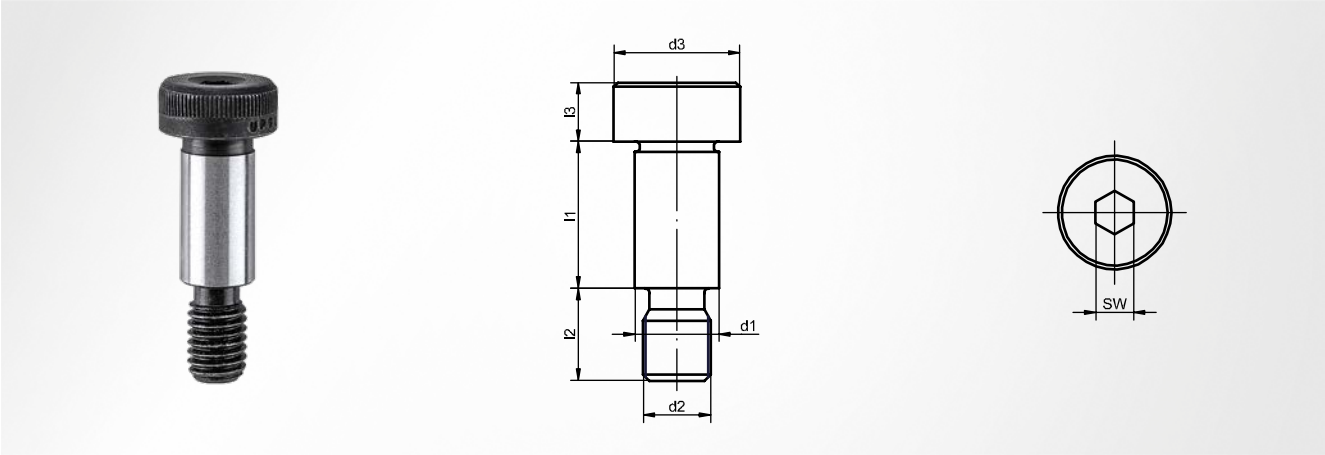

ISO 7379

Hinweis

Festigkeitsklasse 12.9

d_1^{f9}	d_2	d_3	l_2	l_3	SW	$l_1^{+0,25}$	Artikelnummer
4	M3	7	7,0	3,0	2,0	10	SZ8558 **04 x 010**
						12	SZ8558 **04 x 012**
						16	SZ8558 **04 x 016**
						20	SZ8558 **04 x 020**
						25	SZ8558 **04 x 025**
						30	SZ8558 **04 x 030**
5	M4	9	8,0	4,0	2,5	10	SZ8558 **05 x 010**
						12	SZ8558 **05 x 012**
						16	SZ8558 **05 x 016**
						20	SZ8558 **05 x 020**
						25	SZ8558 **05 x 025**
						30	SZ8558 **05 x 030**
						40	SZ8558 **05 x 040**
6	M5	10	9,5	4,5	3,0	10	SZ8558 **06 x 010**
						12	SZ8558 **06 x 012**
						16	SZ8558 **06 x 016**
						20	SZ8558 **06 x 020**
						25	SZ8558 **06 x 025**
						30	SZ8558 **06 x 030**
						35	SZ8558 **06 x 035**
						40	SZ8558 **06 x 040**
						45	SZ8558 **06 x 045**
						50	SZ8558 **06 x 050**
						55	SZ8558 **06 x 055**
						60	SZ8558 **06 x 060**
						65	SZ8558 **06 x 065**
						70	SZ8558 **06 x 070**
8	M6	13	11,0	5,5	4,0	16	SZ8558 **08 x 016**
						20	SZ8558 **08 x 020**
						25	SZ8558 **08 x 025**
						30	SZ8558 **08 x 030**
						35	SZ8558 **08 x 035**
						40	SZ8558 **08 x 040**
						45	SZ8558 **08 x 045**
						50	SZ8558 **08 x 050**
						55	SZ8558 **08 x 055**
						60	SZ8558 **08 x 060**
						65	SZ8558 **08 x 065**
						70	SZ8558 **08 x 070**
						80	SZ8558 **08 x 080**

d_1^{f9}	d_2	d_3	l_2	l_3	SW	$l_1^{+0,25}$	Artikelnummer
8	M6	13	11,0	5,5	4,0	90	SZ8558 **08 x 090**
						100	SZ8558 **08 x 100**
10	M8	16	13,0	7,0	5,0	16	SZ8558 **10 x 016**
						20	SZ8558 **10 x 020**
						25	SZ8558 **10 x 025**
						30	SZ8558 **10 x 030**
						35	SZ8558 **10 x 035**
						40	SZ8558 **10 x 040**
						45	SZ8558 **10 x 045**
						50	SZ8558 **10 x 050**
						55	SZ8558 **10 x 055**
						60	SZ8558 **10 x 060**
						65	SZ8558 **10 x 065**
						70	SZ8558 **10 x 070**
						80	SZ8558 **10 x 080**
						90	SZ8558 **10 x 090**
						100	SZ8558 **10 x 100**
12	M10	18	16,0	8,0	6,0	16	SZ8558 **12 x 016**
						20	SZ8558 **12 x 020**
						25	SZ8558 **12 x 025**
						30	SZ8558 **12 x 030**
						35	SZ8558 **12 x 035**
						40	SZ8558 **12 x 040**
						45	SZ8558 **12 x 045**
						50	SZ8558 **12 x 050**
						55	SZ8558 **12 x 055**
						60	SZ8558 **12 x 060**
						65	SZ8558 **12 x 065**
						70	SZ8558 **12 x 070**
						80	SZ8558 **12 x 080**
						90	SZ8558 **12 x 090**
						100	SZ8558 **12 x 100**
16	M12	24	18,0	11,0	8,0	25	SZ8558 **16 x 025**
						30	SZ8558 **16 x 030**
						35	SZ8558 **16 x 035**
						40	SZ8558 **16 x 040**
						45	SZ8558 **16 x 045**
						50	SZ8558 **16 x 050**
						55	SZ8558 **16 x 055**
						60	SZ8558 **16 x 060**

SZ8558 Passschraube

d_1^{f9}	d_2	d_3	l_2	l_3	SW	$l_1^{+0,25}$	Artikelnummer
16	M12	24	18,0	11,0	8,0	65	SZ8558 **16 x 065**
						70	SZ8558 **16 x 070**
						80	SZ8558 **16 x 080**
						90	SZ8558 **16 x 090**
						100	SZ8558 **16 x 100**
20	M16	30	27,0	16,0	10,0	30	SZ8558 **20 x 030**
						35	SZ8558 **20 x 035**
						40	SZ8558 **20 x 040**
						45	SZ8558 **20 x 045**
						50	SZ8558 **20 x 050**
						55	SZ8558 **20 x 055**
						60	SZ8558 **20 x 060**

d_1^{f9}	d_2	d_3	l_2	l_3	SW	$l_1^{+0,25}$	Artikelnummer
20	M16	30	27,0	16,0	10,0	65	SZ8558 **20 x 065**
						70	SZ8558 **20 x 070**
						80	SZ8558 **20 x 080**
						90	SZ8558 **20 x 090**
						100	SZ8558 **20 x 100**
24	M20	36	27,0	16,0	12,0	50	SZ8558 **24 x 050**
						60	SZ8558 **24 x 060**
						65	SZ8558 **24 x 065**
						70	SZ8558 **24 x 070**
						80	SZ8558 **24 x 080**
						90	SZ8558 **24 x 090**
						100	SZ8558 **24 x 100**

SZ8522 Aufnahmebuchse

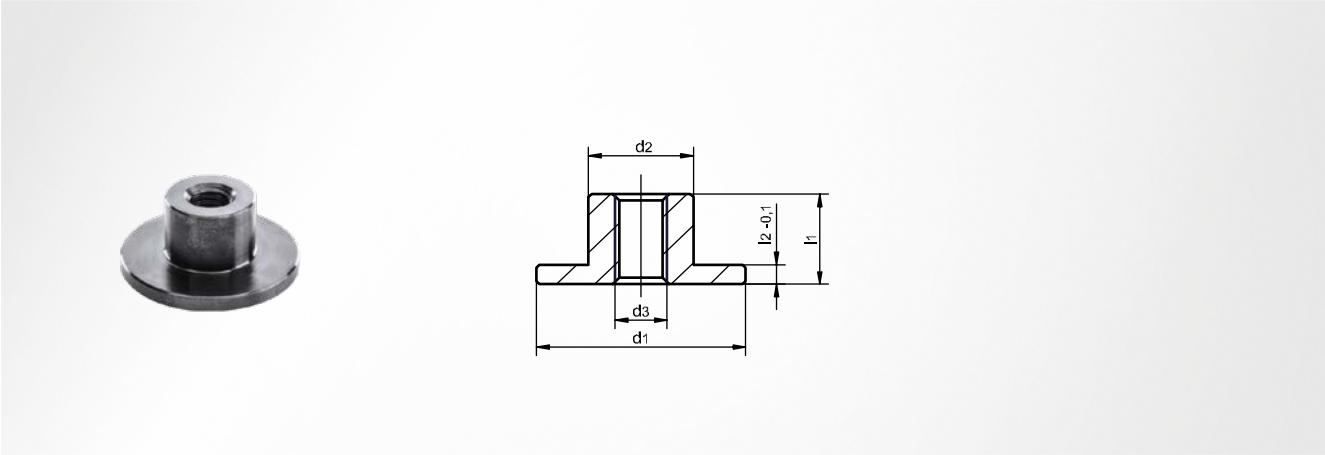

Werkstoff
Stahl 1.0503 (C45)

d_1	d_2	d_3	l_1	$l_2^{-0,1}$	Artikelnummer
25	13	M6	12	3	SZ8522 **25**
32	16	M8	14	3	SZ8522 **32**
40	20	M10	17	3	SZ8522 **40**
50	25	M10	18	4	SZ8522 **50**

SZ8523 Distanzrohr

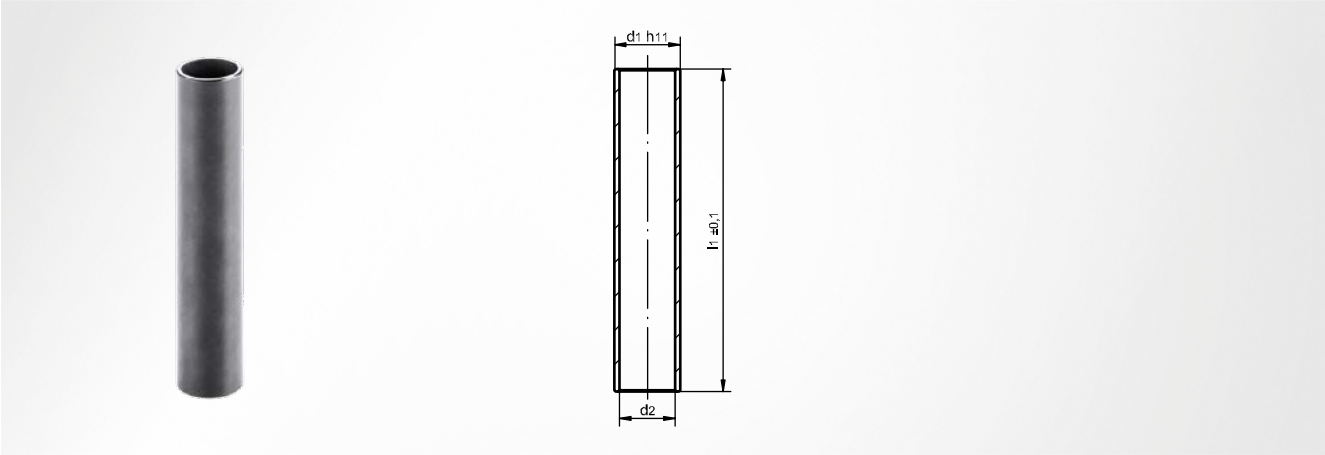

Werkstoff

Stahl 1.0715 (9SMn28K)

d_1^{h11}	d_2	$l_1^{\pm 0,1}$	Artikelnummer
8	6,5	50	SZ8523 **08 x 050**
		64	SZ8523 **08 x 064**
10	8,5	50	SZ8523 **10 x 050**
		64	SZ8523 **10 x 064**
		80	SZ8523 **10 x 080**
13	11,0	64	SZ8523 **13 x 064**
		80	SZ8523 **13 x 080**
		82	SZ8523 **13 x 082**
		100	SZ8523 **13 x 100**
		102	SZ8523 **13 x 102**
		128	SZ8523 **13 x 128**

SZ8524 Scheibe

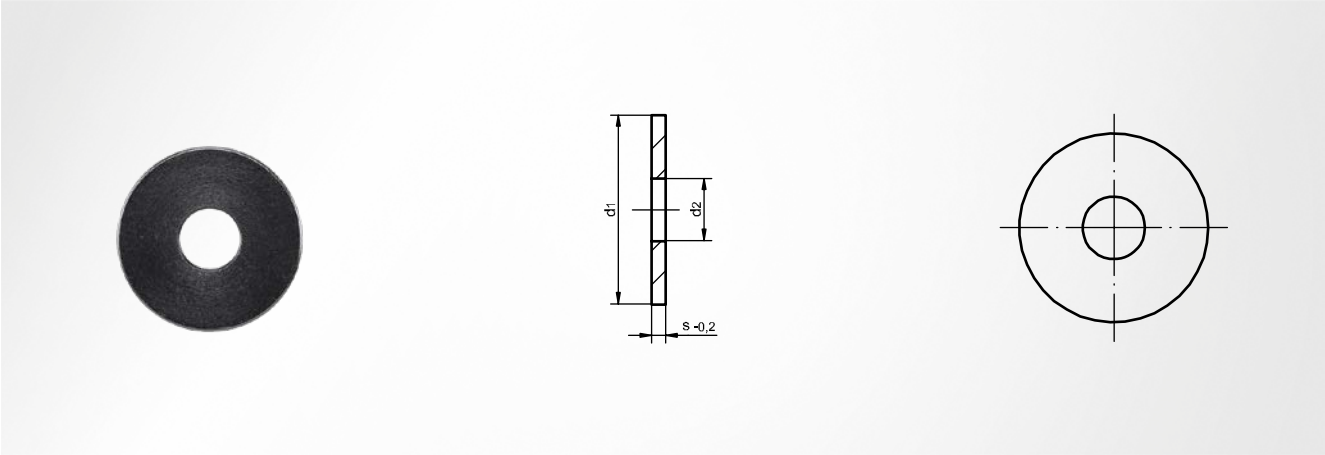

Werkstoff
Stahl 1.0503 (C45)

d_1	d_2	$s^{-0,2}$	Artikelnummer
25	8	3	SZ8524 **25**
32	10	3	SZ8524 **32**
40	13	3	SZ8524 **40**
50	13	4	SZ8524 **50**

SZ5190 Kunststoffplatte

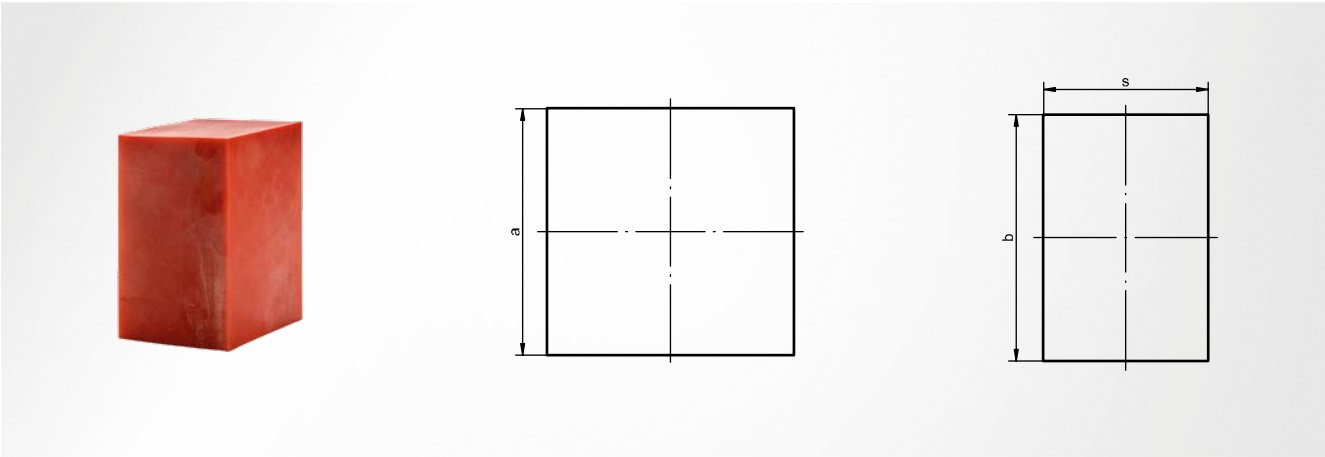

Werkstoff
Polyurethan-Elastomer (PUR); die Farbe ist chargen-abhängig (rot oder natur)

Härte
93 ±5 Shore A

Federtyp
Kunststofffeder

a x b	s	Artikelnummer
75 x 75	25,0	SZ5190 **075 x 075 x 25**
	50,0	SZ5190 **075 x 075 x 50**
100 x 75	12,0	SZ5190 **100 x 075 x 12**
	25,0	SZ5190 **100 x 075 x 25**
	50,0	SZ5190 **100 x 075 x 50**
100 x 100	12,0	SZ5190 **100 x 100 x 12**
	25,0	SZ5190 **100 x 100 x 25**
	50,0	SZ5190 **100 x 100 x 50**
125 x 100	12,0	SZ5190 **125 x 125 x 12**
	25,0	SZ5190 **125 x 100 x 25**
	50,0	SZ5190 **125 x 100 x 50**
125 x 125	12,0	SZ5190 **125 x 100 x 12**
	25,0	SZ5190 **125 x 125 x 25**
	50,0	SZ5190 **125 x 125 x 50**
150 x 75	12,0	SZ5190 **150 x 075 x 12**
	25,0	SZ5190 **150 x 075 x 25**
	50,0	SZ5190 **150 x 075 x 50**
150 x 100	12,0	SZ5190 **150 x 100 x 12**
	25,0	SZ5190 **150 x 100 x 25**
	50,0	SZ5190 **150 x 100 x 50**
150 x 125	12,0	SZ5190 **150 x 125 x 12**
	25,0	SZ5190 **150 x 125 x 25**
	50,0	SZ5190 **150 x 125 x 50**
150 x 150	12,0	SZ5190 **150 x 150 x 12**
	25,0	SZ5190 **150 x 150 x 25**
	50,0	SZ5190 **150 x 150 x 50**
200 x 100	12,0	SZ5190 **200 x 100 x 12**
	25,0	SZ5190 **200 x 100 x 25**
	50,0	SZ5190 **200 x 100 x 50**
200 x 125	12,0	SZ5190 **200 x 125 x 12**
	25,0	SZ5190 **200 x 125 x 25**
	50,0	SZ5190 **200 x 125 x 50**
200 x 150	12,0	SZ5190 **200 x 150 x 12**
	25,0	SZ5190 **200 x 150 x 25**
	50,0	SZ5190 **200 x 150 x 50**
200 x 200	12,0	SZ5190 **200 x 200 x 12**

a x b	s	Artikelnummer
200 x 200	25,0	SZ5190 **200 x 200 x 25**
	50,0	SZ5190 **200 x 200 x 50**
250 x 125	12,0	SZ5190 **250 x 125 x 12**
	25,0	SZ5190 **250 x 125 x 25**
	50,0	SZ5190 **250 x 125 x 50**
250 x 150	12,0	SZ5190 **250 x 150 x 12**
	25,0	SZ5190 **250 x 150 x 25**
	50,0	SZ5190 **250 x 150 x 50**
250 x 200	12,0	SZ5190 **250 x 200 x 12**
	25,0	SZ5190 **250 x 200 x 25**
	50,0	SZ5190 **250 x 200 x 50**
250 x 250	12,0	SZ5190 **250 x 250 x 12**
	25,0	SZ5190 **250 x 250 x 25**
	50,0	SZ5190 **250 x 250 x 50**
300 x 150	12,0	SZ5190 **300 x 150 x 12**
	25,0	SZ5190 **300 x 150 x 25**
	50,0	SZ5190 **300 x 150 x 50**
300 x 200	12,0	SZ5190 **300 x 200 x 12**
	25,0	SZ5190 **300 x 200 x 25**
	50,0	SZ5190 **300 x 200 x 50**
300 x 250	12,0	SZ5190 **300 x 250 x 12**
	25,0	SZ5190 **300 x 250 x 25**
	50,0	SZ5190 **300 x 250 x 50**
300 x 300	12,0	SZ5190 **300 x 300 x 12**
	25,0	SZ5190 **300 x 300 x 25**
	50,0	SZ5190 **300 x 300 x 50**
400 x 200	12,0	SZ5190 **400 x 200 x 12**
	25,0	SZ5190 **400 x 200 x 25**
	50,0	SZ5190 **400 x 200 x 50**
400 x 250	12,0	SZ5190 **400 x 250 x 12**
	25,0	SZ5190 **400 x 250 x 25**
	50,0	SZ5190 **400 x 250 x 50**
400 x 300	12,0	SZ5190 **400 x 300 x 12**
	25,0	SZ5190 **400 x 300 x 25**
	50,0	SZ5190 **400 x 300 x 50**
500 x 250	12,0	SZ5190 **500 x 250 x 12**

SZ5190 Kunststoffplatte

a x b	s	Artikelnummer
500 x 250	25,0	SZ5190 **500 x 250 x 25**
	50,0	SZ5190 **500 x 250 x 50**
500 x 300	12,0	SZ5190 **500 x 300 x 12**
	25,0	SZ5190 **500 x 300 x 25**

a x b	s	Artikelnummer
500 x 300	50,0	SZ5190 **500 x 300 x 50**
600 x 300	12,0	SZ5190 **600 x 300 x 12**
	25,0	SZ5190 **600 x 300 x 25**
	50,0	SZ5190 **600 x 300 x 50**

SZ5290 Kunststoffstab

rechteckig

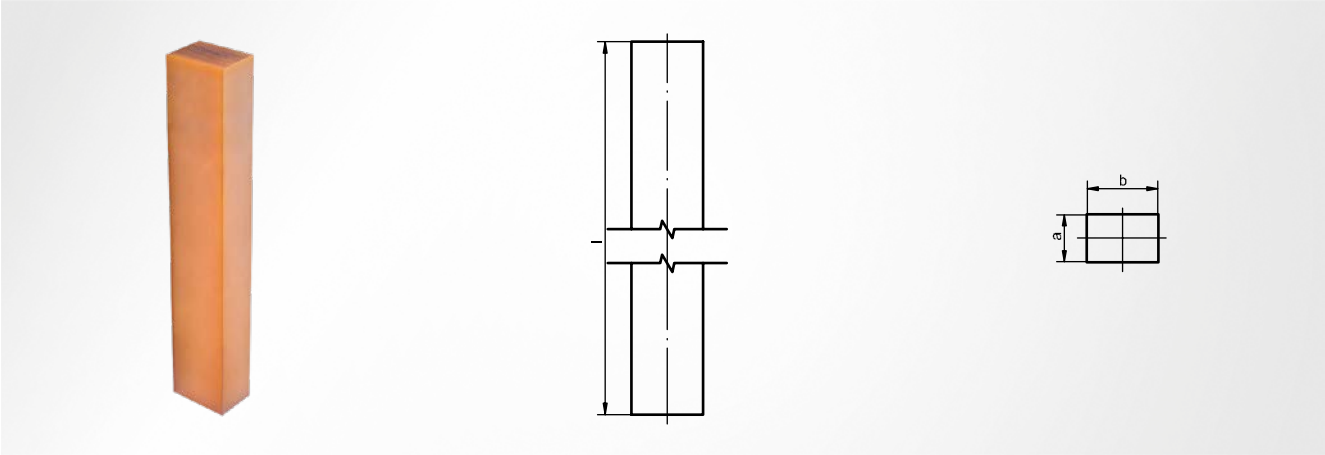

Werkstoff
Polyurethan-Elastomer (PUR)

Federtyp
Kunststofffeder

Härte
93 ±5 Shore A

a	b	l	Artikelnummer
25,0	25,0	300	SZ5290 **25 x 25 x 300**
		600	SZ5290 **25 x 25 x 600**
		1200	SZ5290 **25 x 25 x 1200**
25,0	37,5	200	SZ5290 **25 x 37.5 x 200**
		300	SZ5290 **25 x 37.5 x 300**
		600	SZ5290 **25 x 37.5 x 600**
		1200	SZ5290 **25 x 37.5 x 1200**
50,0	50,0	100	SZ5290 **50 x 50 x 100**
		200	SZ5290 **50 x 50 x 200**
		300	SZ5290 **50 x 50 x 300**
		600	SZ5290 **50 x 50 x 600**
		1200	SZ5290 **50 x 50 x 1200**
50,0	75,0	100	SZ5290 **50 x 75 x 100**
		200	SZ5290 **50 x 75 x 200**
		300	SZ5290 **50 x 75 x 300**
		600	SZ5290 **50 x 75 x 600**
		1200	SZ5290 **50 x 75 x 1200**
75,0	75,0	100	SZ5290 **75 x 75 x 100**
		200	SZ5290 **75 x 75 x 200**
		300	SZ5290 **75 x 75 x 300**
		600	SZ5290 **75 x 75 x 600**
75,0	100,0	100	SZ5290 **75 x 100 x 100**
		200	SZ5290 **75 x 100 x 200**
		300	SZ5290 **75 x 100 x 300**
		600	SZ5290 **75 x 100 x 600**

SZ5390 Kunststoffstab

rund

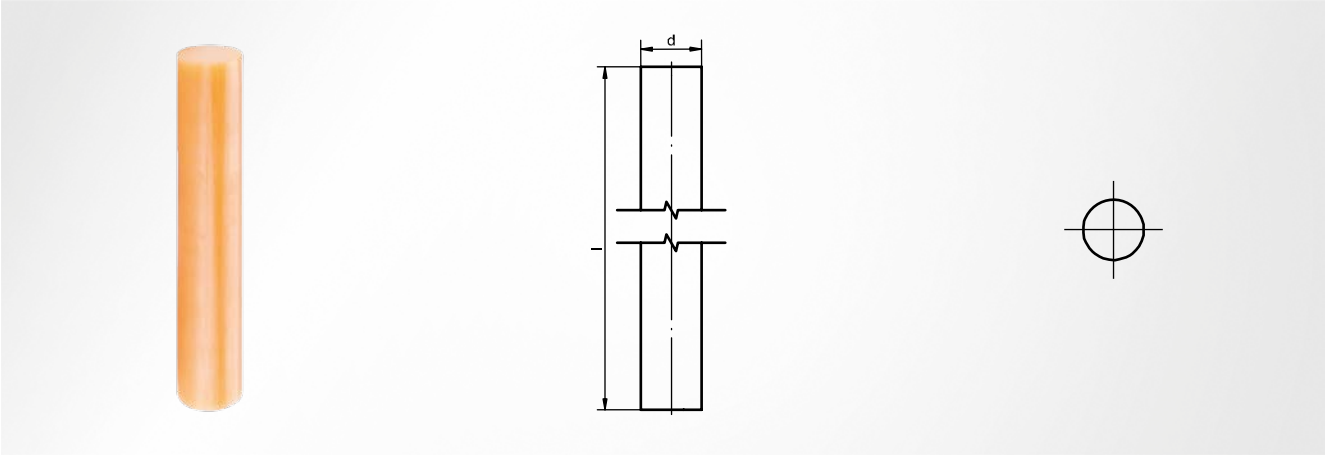

Werkstoff
Polyurethan-Elastomer (PUR)

Federtyp
Kunststofffeder

Härte
93 ±5 Shore A

d	l	Artikelnummer
25	200	SZ5390 **25 x 200**
	300	SZ5390 **25 x 300**
32	100	SZ5390 **32 x 100**
	200	SZ5390 **32 x 200**
	300	SZ5390 **32 x 300**
50	63	SZ5390 **50 x 063**
	80	SZ5390 **50 x 080**
	100	SZ5390 **50 x 100**

d	l	Artikelnummer
50	160	SZ5390 **50 x 160**
	200	SZ5390 **50 x 200**
	300	SZ5390 **50 x 300**
75	80	SZ5390 **75 x 080**
	100	SZ5390 **75 x 100**
	160	SZ5390 **75 x 160**
	200	SZ5390 **75 x 200**
	300	SZ5390 **75 x 300**

SZ5391 Kunststoffstab

Hohlrundstab

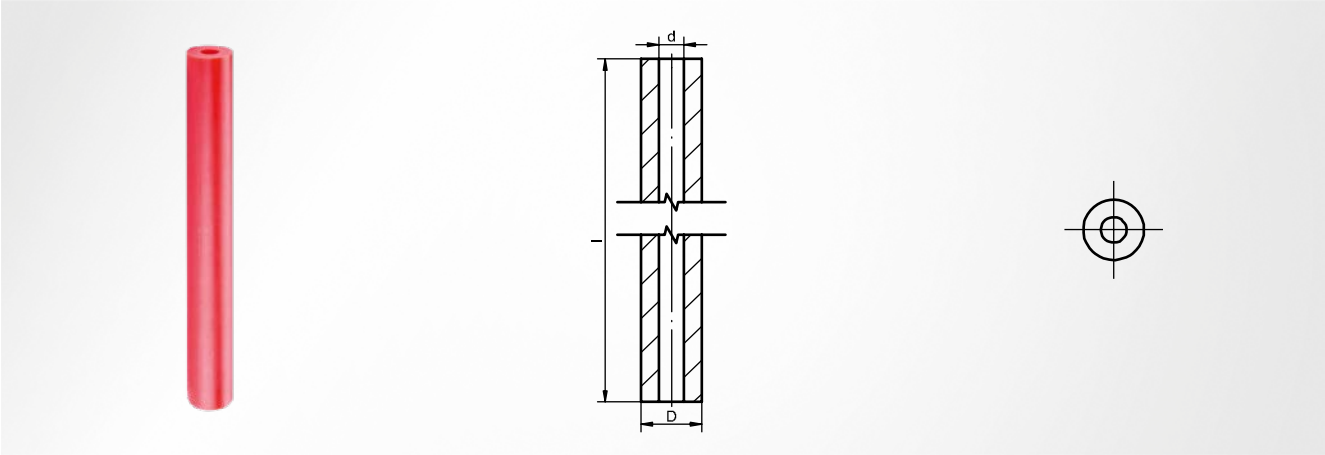

Werkstoff
Polyurethan-Elastomer (PUR)

Härte
93 ±5 Shore A

Federtyp
Kunststofffeder

Hinweis
zulässiger Federweg s_{max} = 30 %; Setzneigung 6-8 %; Wärmefestigkeit -20° bis +80° kurzzeitig -40° bis +120°; beständig gegen: Öl (Schmieröl), Fett, Alkohol, Waschbenzin, Ozon

D	d	l	Artikelnummer
16	6,5	300	SZ5391 **016 x 300**
20	8,5	300	SZ5391 **020 x 300**
25	10,5	300	SZ5391 **025 x 300**
32	13,5	300	SZ5391 **032 x 300**
40	13,5	300	SZ5391 **040 x 300**

D	d	l	Artikelnummer
50	17,0	400	SZ5391 **050 x 400**
63	17,0	400	SZ5391 **063 x 400**
80	21,0	400	SZ5391 **080 x 400**
100	21,0	300	SZ5391 **100 x 300**
125	27,0	300	SZ5391 **125 x 300**

SZ8460 Druckstück

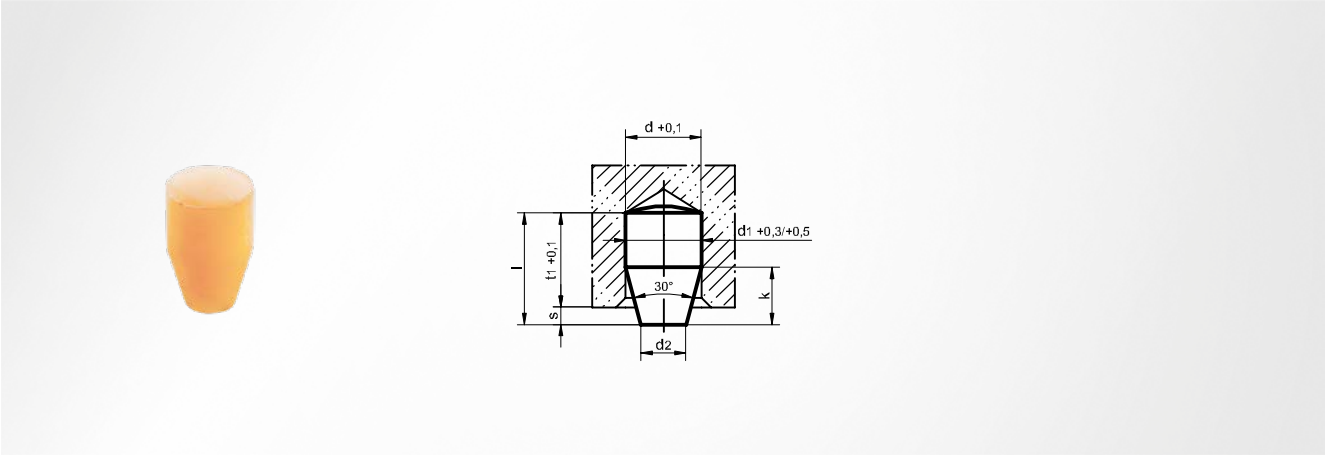

Werkstoff
Polyurethan-Elastomer (PUR)

Einbau in Aufnahmebohrung
d +0,1

Härte
93 ±5 Shore A

Druckkraft N	$d_1^{+0,3 - +0,5}$	d_2	l	k	$t_1^{+0,1}$	s	Normpackung Stück	Artikelnummer
150	6	3,6	9,5	4,5	8	1,5	20	SZ8460 **06**
350	10	6,0	15,5	7,5	13	2,5	20	SZ8460 **10**
1500	16	9,5	25,0	12,0	21	4,0	10	SZ8460 **16**

SZ8135 Druckstück

mit Bolzen

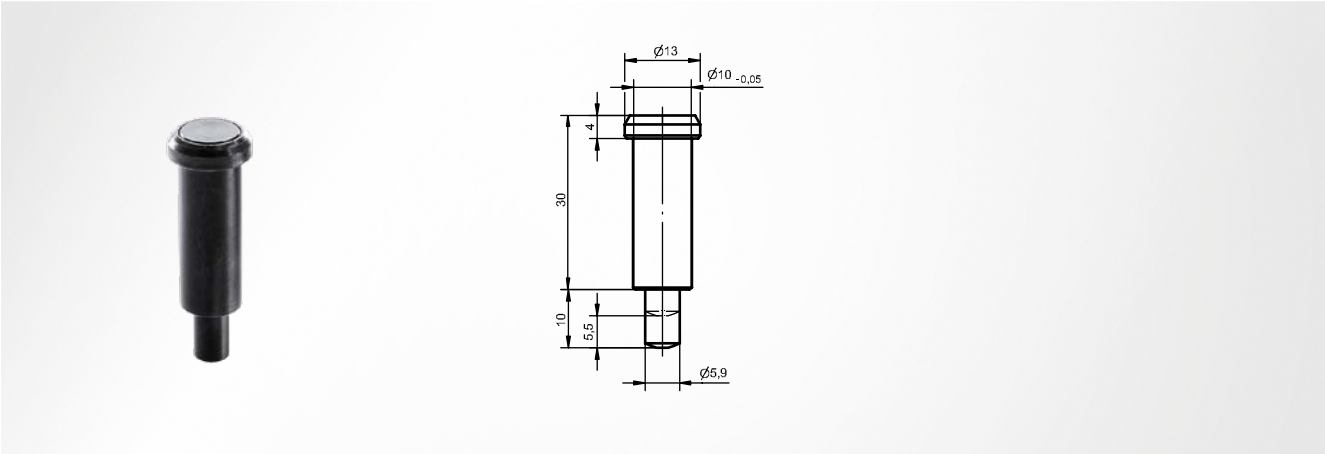

Werkstoff
Automatenstahl

Einbau in Aufnahmebohrung
10 H7

Hinweis
Druck: Anfang ~45 N - Ende ~100 N; Druckbolzen gehärtet

Artikelnummer
SZ813510

SZ8140 Druckstück

leichte Serie

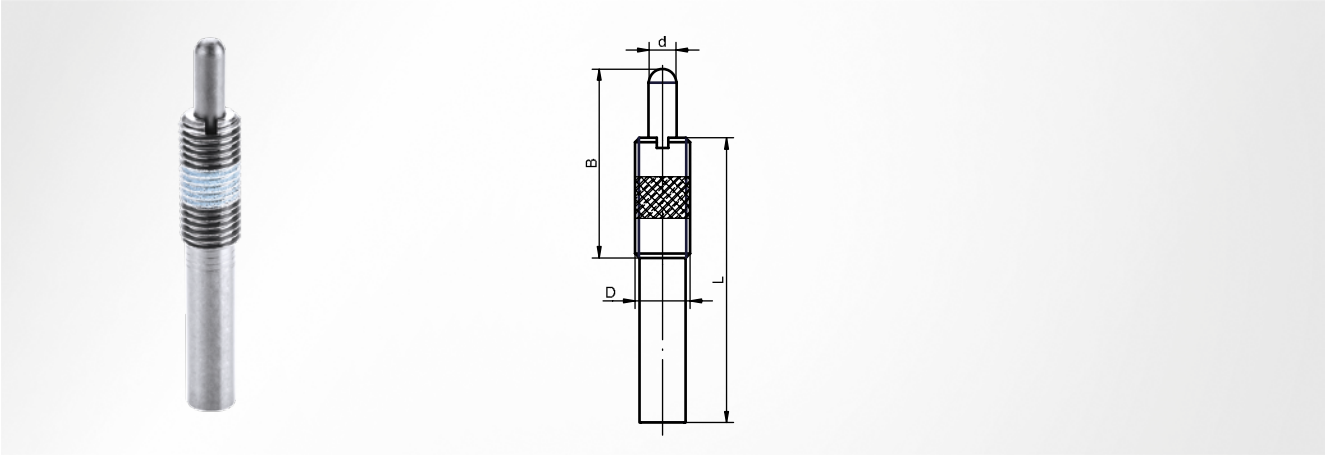

Werkstoff
Automatenstahl

optionales Zubehör
SZ8146

Einbauhinweis
Ein- und Ausbau nur mit passendem Montageschlüssel; farbliche Gewindemarkierung dient gleichzeitig als Gewindesicherung

Federkraft daN	D	B	d	Anfangskraft daN	Hub	L	Artikelnummer
2	M12	35	5,5	0,4	10	43	SZ8140 **12 x 010**
4	M16	35	7,5	1,3	10	60	SZ8140 **16 x 010**
				1,0	15	60	SZ8140 **16 x 015**
				1,3	20	80	SZ8140 **16 x 020**

Federkraft daN	D	B	d	Anfangskraft daN	Hub	L	Artikelnummer
4	M16	35	7,5	1,8	30	125	SZ8140 **16 x 030**
				1,3	40	150	SZ8140 **16 x 040**
				1,3	50	150	SZ8140 **16 x 050**
10	M24	45	10,0	2,0	15	60	SZ8140 **24 x 015**

SZ8145 Druckstück

schwere Serie

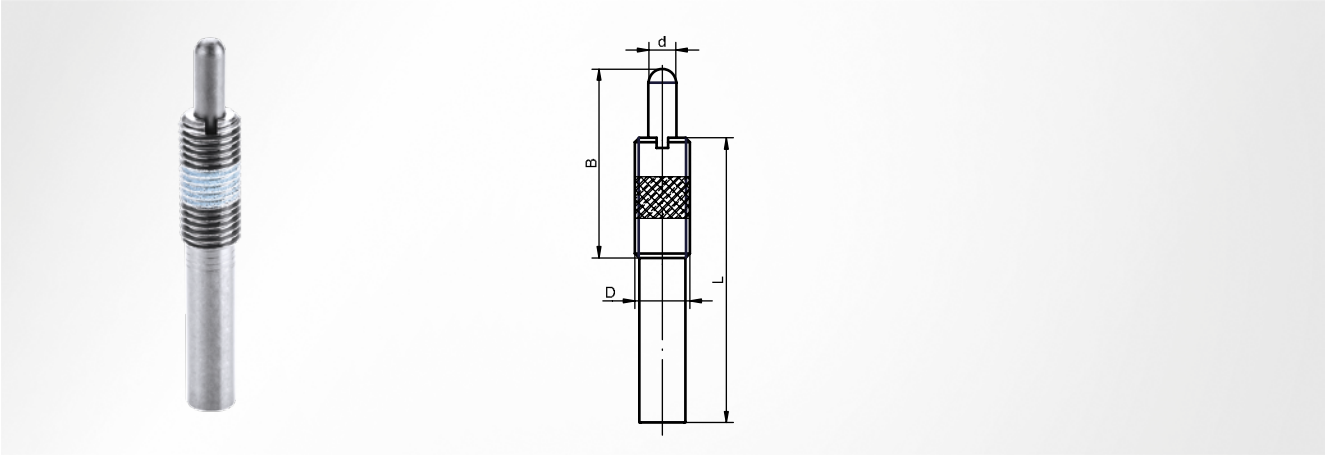

Werkstoff
Automatenstahl

optionales Zubehör
SZ8146

Einbauhinweis
Ein- und Ausbau nur mit passendem Montageschlüssel; farbliche Gewindemarkierung dient gleichzeitig als Gewindesicherung

Federkraft daN	D	B	d	Anfangskraft daN	Hub	L	Artikelnummer
4	M12	35	5,5	0,7	10	43	SZ8145 **12 x 010**
8	M16	35	7,5	2,7	10	60	SZ8145 **16 x 010**
				1,5	15	60	SZ8145 **16 x 015**
				1,7	20	80	SZ8145 **16 x 020**

Federkraft daN	D	B	d	Anfangskraft daN	Hub	L	Artikelnummer
8	M16	35	7,5	2,0	30	125	SZ8145 **16 x 030**
				2,6	40	150	SZ8145 **16 x 040**
				2,6	50	150	SZ8145 **16 x 050**
20	M24	45	10,0	4,0	15	60	SZ8145 **24 x 015**

SZ8146 Montageschlüssel

für mechanische Druckstücke

Einbauhinweis

für Ein- und Ausbau der Druckstücke SZ8140 und SZ8145

D	Artikelnummer
M12	SZ8146 **.12**
M16	SZ8146 **.16**
M24	SZ8146 **.24**

SZ8130 Druckstück

mit Kugel, Schlitz

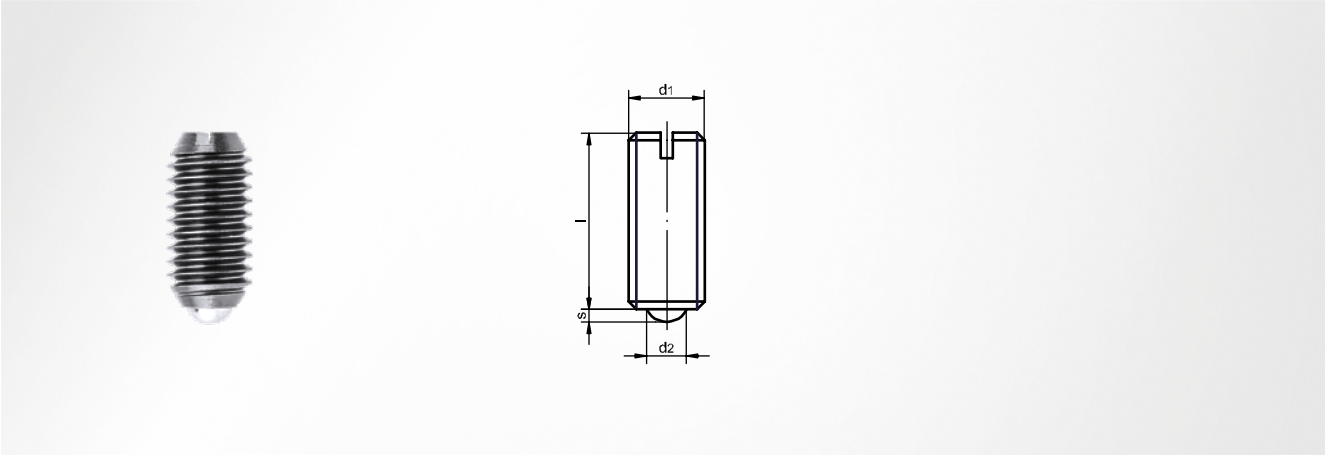

Werkstoff
Automatenstahl

Hinweis
Kugel gehärtet

d_1	d_2	l	s	Anfangsdruck N	Enddruck N	Normpackung Stück	Artikelnummer
M3	1,5	7	0,5	2,2	3	50	SZ8130 **03**
M4	2,5	9	0,8	6,0	12	50	SZ8130 **04**
M5	3,0	12	0,9	7,0	13	50	SZ8130 **05**
M6	3,5	14	1,0	9,0	15	50	SZ8130 **06**
M8	5,0	16	1,5	20,0	35	50	SZ8130 **08**
M10	6,0	19	2,0	25,0	45	50	SZ8130 **10**
M12	8,0	22	2,5	35,0	60	25	SZ8130 **12**
M16	10,0	24	3,5	65,0	110	25	SZ8130 **16**

SZ8131 Druckstück

mit Bolzen, Innensechskant

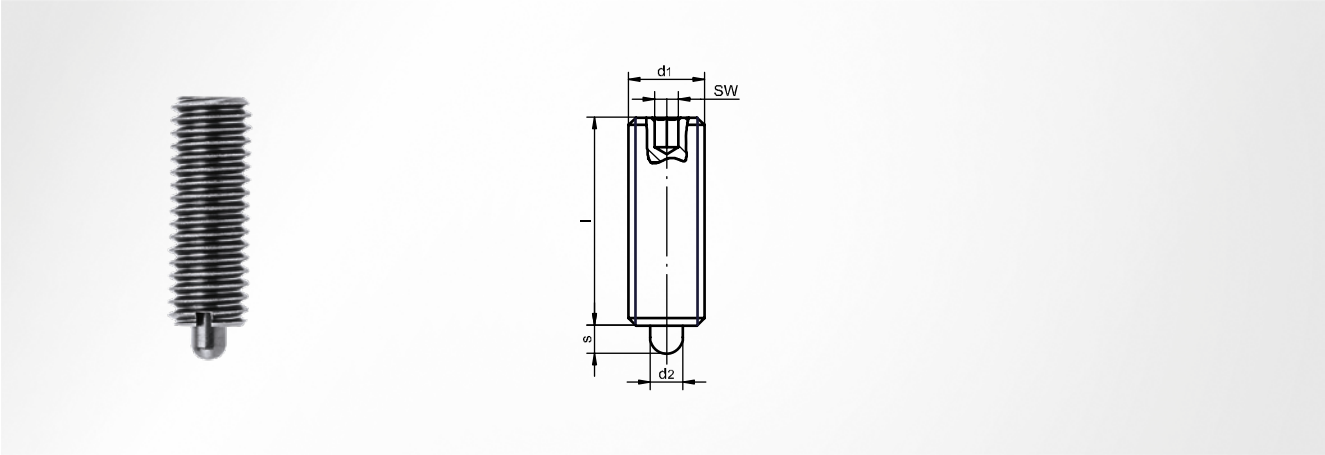

Werkstoff
Automatenstahl

Hinweis
Bolzen gehärtet

d_1	d_2	l	s	Anfangsdruck N	Enddruck N	Normpackung Stück	SW	Artikelnummer
M3	1,0	12	1,0	1,7	3,5	25	0,7	SZ8131 **03**
M4	1,5	15	1,5	5,0	15,0	25	1,3	SZ8131 **04**
M5	2,4	18	2,3	7,0	20,0	25	1,5	SZ8131 **05**
M6	2,7	20	2,5	7,0	20,0	25	2,0	SZ8131 **06**
M8	3,5	22	3,0	9,0	35,0	10	2,5	SZ8131 **08**
M10	4,0	22	3,0	9,0	35,0	10	3,0	SZ8131 **10**
M12	6,0	28	4,0	15,0	55,0	10	4,0	SZ8131 **12**
M16	7,5	32	5,0	45,0	100,0	10	5,0	SZ8131 **16**

Stickstoffsysteme

- autarke Gasdruckfedern
- Schlauchverbundsysteme
- Plattenverbundsysteme
- Tankplattensysteme

Inhaltsverzeichnis

SZ8060.2. 5.13

SZ8060.2.B 5.15

SZ8060.2.V 5.17

SZ8060.2.VB 5.18

SZ8060.2.VZ 5.19

SZ8060.2.PD 5.20

SZ8063.1. 5.22

SZ8063.1.B 5.25

SZ8063.1.V 5.27

SZ8063.1.VB 5.29

SZ8063.1.VZ 5.31

SZ8063.1.PD 5.33

SZ8065.2. 5.35

SZ8065.2.B 5.37

SZ8065.2.V 5.39

SZ8065.2.VB 5.41

SZ8065.2.VZ 5.43

SZ8066.2. 5.45

SZ8066.2.B 5.48

SZ8066.2.V 5.50

SZ8066.2.VB 5.52

SZ7066.2. 5.54

SZ7066.2.B 5.57

SZ7066.2.V 5.59

SZ7066.2.VB 5.61

SZ8080.2. 5.63

SZ8080.2.B 5.66

SZ8080.2.V 5.68

SZ8080.2.VB 5.70

SZ7080.2. 5.72

SZ7080.2.B 5.75

SZ7080.2.V 5.77

SZ7080.2.VB 5.79

ST8841-1 5.81

ST8841-2 5.83

ST8841-3 5.85

SZ8085 5.86

SZ80855-1 5.86

SZ7046 5.87

SZ7046 5.87

SZ7045 5.88

SZ8085.4 5.89

SZ8085.6 5.89

K100-000-0300 5.90

SZ7045.9 5.90

SZ7045.10 5.90

SZ8079 5.91

SZ8078 5.91

ST8845-01-01 5.92

ST8845-02-01 5.93

ST8845-32-01 5.94

ST8845-80-01 5.95

ST8845-8 5.96

ST8845-9 5.97

Inhaltsverzeichnis

ST8845-444 5.98

ST8845-DW 5.99

SZ701008 5.100

SZ701108 5.101

SZ701208 5.101

SZ702006 5.102

SZ701306 5.102

SZ701406 5.103

SZ701606 5.103

SZ701506 5.104

SZ701706 5.104

SZ703406 5.105

SZ703606 5.105

SZ703506 5.106

SZ703306 5.106

SZ702106 5.107

SZ702206 5.107

SZ702306 5.108

SZ701906 5.108

SZ704530 5.109

SZ704405 5.109

SZ702406 5.110

SZ704531 5.110

SZ704302 5.111

SZ704406 5.111

SZ704204 5.112

SZ704303 5.112

SZ704404 5.113

SZ704301 5.113

SZ8099 5.114

SZ8000 WKZ 5.115

SZ8000 WKZ8065 5.116

SZ8000 WKZ8066 5.117

SZ8000 5.118

SZ8000 5.119

SZ8000 5.120

SZ8000 5.121

SZ7087 5.122

ST8841-DS 5.123

ST8841-ZB 5.123

ST8842 5.124

ST8842 5.125

ST8842-WKZ-5 5.126

ST8841-WKZ-3 5.126

ST8841-WKZ-41 5.127

Stickstoffsysteme

Übersicht

Stickstoffsysteme sind die hochbelastbare und flexible Alternative zu mechanischen Federelementen. Für komplexe Vorhaben mit unterschiedlichsten Druckkräften bei gleicher Federkraft bieten sie ideale Lösungen. Sie sind kompakt und benötigen weniger Einbauraum als mechanische Federelemente. So können mit Stickstoffsystemen die Einbauhöhe der Werkzeuge reduziert und die Kraftverläufe optimiert werden. Ob es um die Auswahl und Auslegung der Gasdruckfedern, der Verbundlösungen oder um individuelle Tankplatten geht – mit STEINEL Stickstoffsystemen realisieren Sie stets technisch und wirtschaftlich optimale Werkzeuge.

Systeme	Kraftkurven	Anwendung
autarke Gasdruckfedern	steiler Kraftanstieg 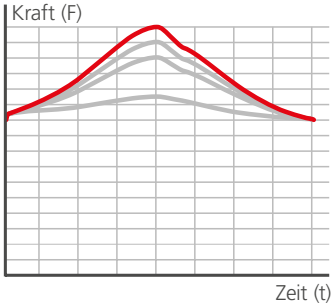	Sie werden als standardisierte Federelemente eingesetzt, wenn große Kräfte auf engstem Raum benötigt werden.
Schlauchverbundsysteme	abgeflachter Kraftanstieg 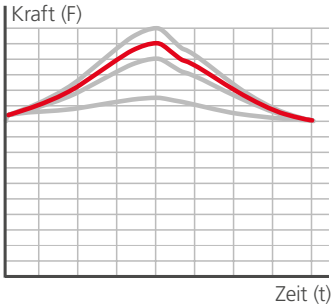	Sie werden eingesetzt, um sicherzustellen, dass bei allen im System angeschlossenen Gasdruckfedern der gleiche Druck herrscht. Dieser ist durch die Kontrollarmatur einstellbar. Durch die Schlauchverbindungen erhöht sich das Stickstoffvolumen, was zu einem abgeflachten Kraftanstieg führt. Schlauchverbundsysteme sind flexibel und können auch nachgerüstet werden.
Plattenverbundsysteme	flacher Kraftanstieg 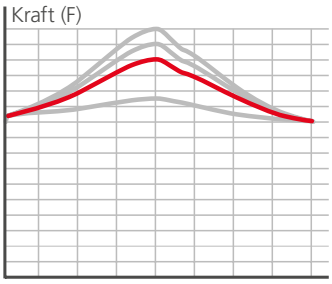	Sie kommen bei kundenspezifischen Lösungen zum Einsatz und bewirken ebenfalls einen gleichmäßigen Druck an den Gasdruckfedern, der über die Kontrollarmatur einstellbar ist. Neben der Reduzierung der Dichtstellen gegenüber Schlauchverbundsystemen wird eine weitere Erhöhung des Stickstoffvolumens durch die Verbindungsbohrungen in der Platte erreicht. Dadurch kommt es zu einem flachen Kraftanstieg.
Tankplattensysteme 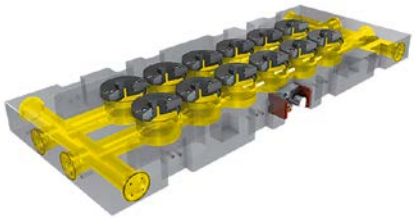	sehr flacher Kraftanstieg 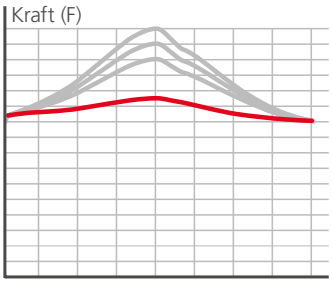	Sie werden stets kundenspezifisch entwickelt und stellen ebenfalls an allen Zylindern einen gleichmäßigen, über die Kontrollarmatur einstellbaren Druck sicher. Durch die integrierten Stickstoffspeicher (Volumenbohrungen) erreichen Tankplattensysteme eine optimale Raumnutzung sowie einen sehr flachen Kraftanstieg.

Der FEM-berechnete und TÜV-geprüfte Aufbau sorgt für höchste Sicherheitsstandards nach PED-Richtlinien (Pressure Equipment Directive/Druckgeräterichtlinie DGRL). Ab einem Stickstoffvolumen von 1 Liter unterliegen Druckgeräte den PED-Richtlinien und sind prüf- sowie CE-pflichtig. Weitere Regelwerke, Einbauhinweise u. Ä. zu unseren Produkten finden Sie unter **www.steinel.com » Service » Betriebsanleitungen.**

Stickstoffsysteme

autarke Gasdruckfedern

Autarke Gasdruckfedern lassen sich einfach und schnell in das Werkzeug integrieren und erhöhen die Verfügbarkeit gegenüber mechanischen Federelementen. Das Vorspannen entfällt, was eine bessere Handhabung ermöglicht.

Vorteile

- herausragende Standzeiten durch innovative Dichtungswerkstoffe, Lebensdauerschmierung und Zweipunktlagerung des Kolbens
- große Produktpalette für jede Einbausituation und jeden Anwendungsfall
- schnelle Verfügbarkeit aller Produkte dank Inhouse-Fertigung und umfangreicher Lagerhaltung

Sicherheitsmerkmale

- maximale Sicherheit durch FEM-berechnete Bauteile
- Anwendung der PED-Richtlinien (Pressure Equipment Directive/Druckgeräterichtlinie DGRL)
- jederzeitige Rückverfolgbarkeit aller Materialien und Fertigungsstufen
- alle Gasdruckfedern ab einem Durchmesser von 32 mm auf Wunsch mit Berstsicherung erhältlich
- alle Gasdruckfedern mit vollständiger Dokumentation

Betriebsparameter	
Druckmedium	gasförmiger Stickstoff N_2 min. 2.8
zulässige Temperatur (TS)	
min.	5 °C
max.	80 °C
min. Fülldruck	50 bar

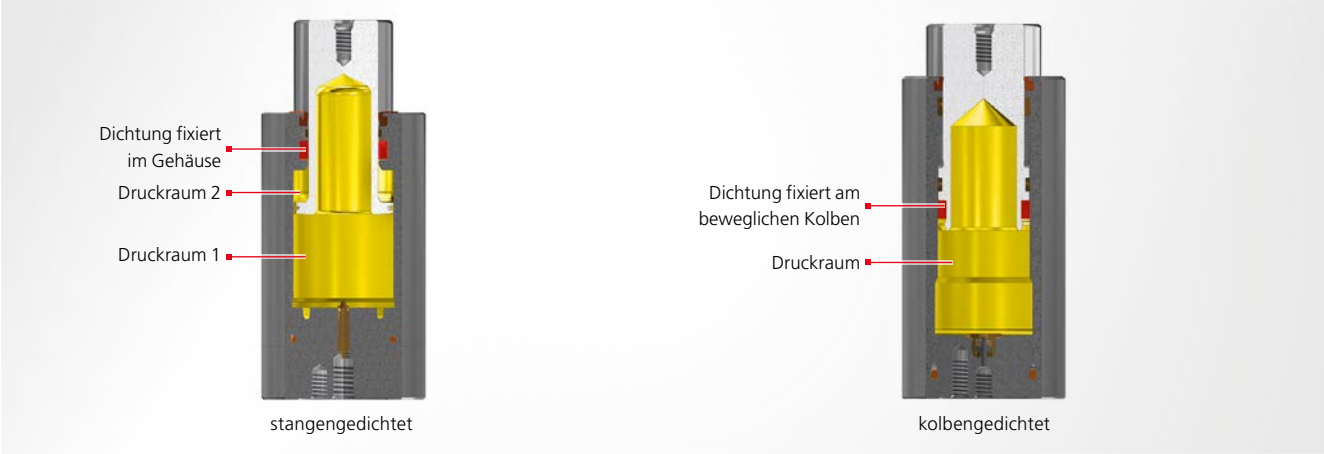

Stangengedichtete Federn

Bei stangengedichteten Federn ist die Dichtung fest im Gehäuse verbaut und dichtet an der Kolbenfläche. Bei der Hubbewegung strömt Stickstoff am Kolbenbund, in den so entstehenden zweiten Druckraum, vorbei. Der Druckraum wird somit nicht durch den Kolben getrennt. Beim Einfahren des Kolbens wird das Stickstoffvolumen verringert und dadurch der Druck erhöht. Beim Zurückfedern wirkt der Stickstoff im oberen Gasdruckfederraum als Anschlagdämpfung. Die beanspruchte Dichtfläche ist gegenüber kolbengedichteten Federn kleiner. Die stangengedichteten Federn sind für höhere Geschwindigkeiten und längere Hublängen geeignet.

Stangengedichtete Federn sind aufgrund ihrer Eigenschaften in den meisten Varianten und Ausführungen erhältlich. Sie sind die am häufigsten in Stanzwerkzeugen eingesetzten Gasdruckfedern.

Kolbengedichtete Federn

Bei kolbengedichteten Federn ist die Dichtung am Kolbenbund verbaut. Beim Einfahren des Kolbens wird das gesamte Stickstoffvolumen komprimiert und dadurch der Druck erhöht. Sie verfügen über nur einen Druckraum. Das Zurückfedern wird nicht gedämpft und wirkt unmittelbar. Kolbengedichtete Federn bauen bei gleichem Hub und gleicher Kraftkurve größer als stangengedichtete Federn. Dadurch, dass die Kolbendichtung im Inneren der Gasdruckfeder sitzt, ist sie durch externe Einflüsse in ihrer Dichtfunktion nicht betroffen. Die größere Dichtfläche limitiert die Kolbengeschwindigkeit.

Kolbengedichtete Federn werden aufgrund ihrer Eigenschaften bei langsam laufenden Stanzwerkzeugen oder in schmutzigem Umfeld eingesetzt.

Die Gasdruckfedern der Baureihe SZ8060.2. sind kolbengedichtet.

Berstsicherung

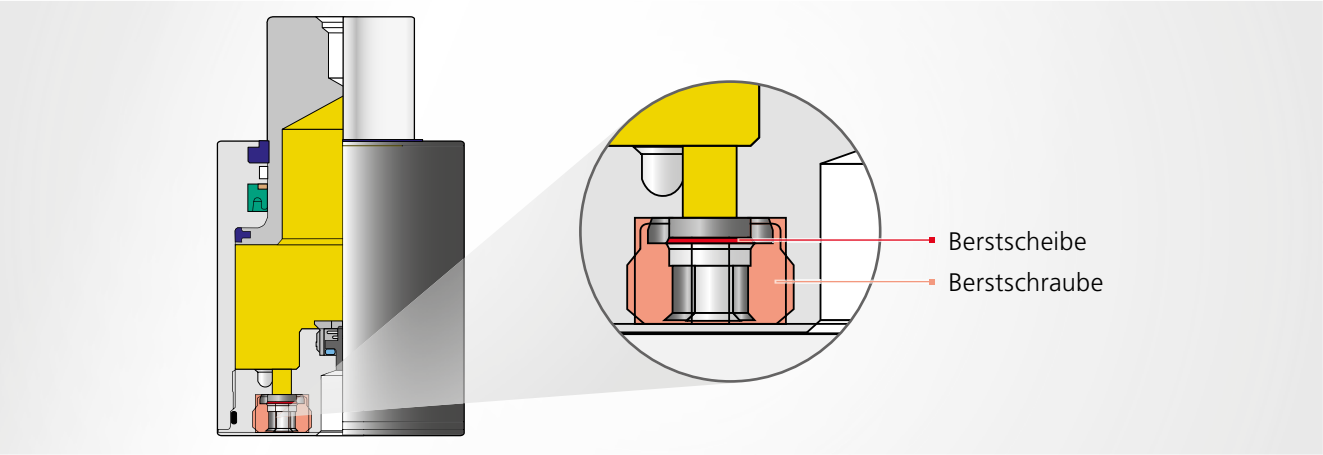

Alle STEINEL Gasdruckfedern ab Außendurchmesser von 32 mm sind auf Wunsch mit Berstsicherung in Form einer Berstschraube mit eingebauter Berstscheibe erhältlich. Alle STEINEL Kontrollarmaturen sind serienmäßig mit Berstsicherungen ausgestattet.

Die Berstscheibe platzt bei Überschreiten eines vorgegebenen Drucks und der Stickstoff kann ohne Verzögerung entweichen. Durch den Einsatz der Berstsicherung ist die Gasdruckfeder gegen Überdruckschäden gesichert.

Vorteile

- verhindert Folgeschäden an Stickstoffsystemen und am Werkzeug
- Stickstoffsysteme nach technischer Prüfung und Wechsel der Berstsicherung wieder befüllbar und betriebsbereit
- Berstsicherung im Boden der Gasdruckfeder und im Gehäuse der Kontrollarmatur integriert
- Berstsicherung bei Standard-Gasdruckfedern durch Auswechseln des Bodens nachrüstbar

Elektronischer Druckwächter

Der elektronische Druckwächter dient der Drucküberwachung in Stickstoffsystemen. Bei Erreichen der frei konfigurierbaren Grenzwerte werden entsprechende Signale an die Maschinensteuerung abgegeben und können dort z. B. für Warnmeldungen oder zur Abschaltung der Maschine genutzt werden.

Produkteigenschaften

- Druckbereich von 0 bis 600 bar
- Schaltpunkte, Rückschaltpunkt und Schaltfunktion (NO/NC) konfigurierbar
- skalierbarer Analogausgang
- LED-Anzeige und Bedientasten am Gerät
- passwortgeschütztes Konfigurationsmenü
- Anzeige und Anschluss drehbar
- Gehäuse und mediumberührende Teile aus Edelstahl

Stickstoffsysteme

Schlauchverbundsysteme

Bei Schlauchverbundsystemen werden mehrere Gasdruckfedern sowie eine Kontrollarmatur durch Schlauchleitungen miteinander verbunden, um einen einheitlichen Systemdruck zu schaffen. Das Gesamtvolumen des Stickstoffs im System wird gegenüber autarken Gasdruckfedern durch die Schlauchleitungen leicht erhöht, was zu einer Abflachung des Druckanstiegs und somit auch der Kraftkurve führt. Alle Gasdruckfedern eines Druckkreislaufs verfügen über einen einheitlichen Druck und somit über ein gleichbleibendes Kräfteverhältnis zueinander. Dies verringert das Risiko des Verkantens, reduziert die Seitenkräfte in den Führungselementen und stellt somit einen wirksamen Werkzeugschutz dar.

Vorteile

- Über eine integrierte Kontrollarmatur kann der Systemdruck jederzeit zuverlässig überwacht und für den Fertigungsprozess optimiert werden.
- Ein geringer Druckabfall kann durch Nachfüllen von Stickstoff temporär ausgeglichen werden, ohne den Fertigungsprozess unterbrechen zu müssen.
- Innerhalb eines Werkzeugs können ein oder mehrere Druckkreisläufe installiert sein.
- Eine in der Kontrollarmatur integrierte Berstsicherung sorgt für maximale Sicherheit. Zusätzlich können auch die einzelnen Gasdruckfedern mit Berstsicherung ausgestattet werden.
- Optional ist die Verwendung eines Druckwächters möglich.
- Besteht die Anforderung, den Kraftanstieg weiter zu reduzieren, kann das Stickstoffvolumen durch Anschluss eines externen Speichertanks erhöht werden.

Gerne unterstützt STEINEL Sie von der Auslegung über die Inbetriebnahme bis hin zur Wartung Ihrer Schlauchverbundsysteme.

Betriebsparameter	
Druckmedium	gasförmiger Stickstoff N_2 min. 2.8
zulässige Temperatur (TS)	
min.	5 °C
max.	80 °C
min. Fülldruck	50 bar

Plattenverbundsysteme

Plattenverbundsysteme bestehen aus mehreren Gasdruckfedern, einer Kontrollarmatur und der Verbundplatte. Über Bohrungen in der Verbundplatte sind alle Komponenten miteinander verbunden. Wie beim Schlauchverbundsystem sorgt dies für einen einheitlichen Systemdruck, ein vergrößertes Stickstoffvolumen und führt dadurch zu einer flacheren Kraftkurve.

Der einheitliche Druck und somit das gleichbleibende Kräfteverhältnis zueinander verringert das Risiko des Verkantens, reduziert die Seitenkräfte in den Führungselementen und stellt somit einen wirksamen Werkzeugschutz dar. Die direkte Stickstoffversorgung über die Grundplatte reduziert im Vergleich zu den Schlauchverbundsystemen die Dichtstellen und erhöht somit die Systemverfügbarkeit. Plattenverbundsysteme gelten als besonders kompakt und betriebssicher.

Vorteile

- Es wird kein zusätzlicher Raum für externe Schlauchleitungen im Werkzeug benötigt, da alle Verbindungsbohrungen im Inneren der Verbundplatte verlaufen.
- Ein geringer Druckabfall kann durch Nachfüllen von Stickstoff temporär ausgeglichen werden, ohne den Fertigungsprozess unterbrechen zu müssen.
- Die Anzahl der Dichtstellen wird auf ein Minimum reduziert, was das Ausfallrisiko des Werkzeugs durch Lecks im System reduziert.
- Über eine integrierte Kontrollarmatur kann der Systemdruck jederzeit zuverlässig überwacht und für den Fertigungsprozess optimiert werden.
- Ein Plattenverbundsystem kann mehrere Druckkreisläufe beinhalten.
- Eine in der Kontrollarmatur integrierte Berstsicherung sorgt für maximale Sicherheit. Zusätzlich können auch die einzelnen Gasdruckfedern mit Berstsicherung ausgestattet werden.
- Optional ist die Verwendung eines Druckwächters möglich.
- Besteht die Anforderung, den Kraftanstieg weiter zu reduzieren, kann das Stickstoffvolumen durch Anschluss eines externen Speichertanks erhöht werden.

Betriebsparameter	
Druckmedium	gasförmiger Stickstoff N_2 min. 2.8
zulässige Temperatur (TS)	
min.	5 °C
max.	75 °C
min. Fülldruck	50 bar

Einbauhinweise

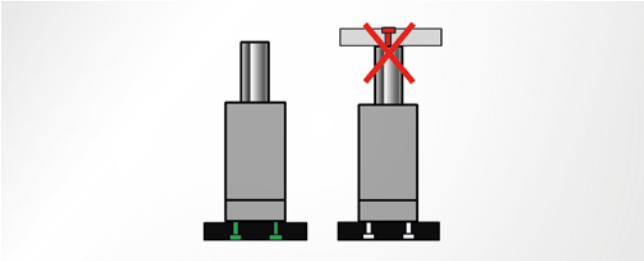

Gasdruckfedern müssen über die Befestigungsgewinde am Gehäuseboden, niemals am Kolben, angeschraubt sein.

Das Gewinde in der Kolbenstirnfläche dient nur zur Gasdruckfedermontage, es dürfen keine Teile daran angeschraubt werden.

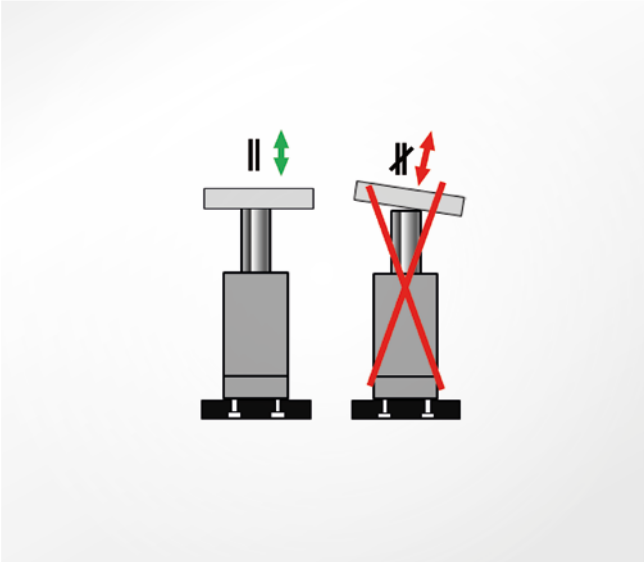

Gasdruckfedern müssen koaxial zur wirkenden Kraft eingebaut sein.

Die Kolbenstangenstirnfläche muss komplett beaufschlagt werden. Die Kontaktfläche sollte zweckmäßigerweise gehärtet sein.

Die Anschraubfläche muss eben und parallel zur Druckfläche sein.

Gasdruckfedern dürfen im Werkzeug nicht vorgespannt werden. Falls vorgespannte Gasdruckfedern in einem Werkzeug eingebaut sind, dürfen die Gasdruckfedern maximal 0,2 mm vorgespannt sein. In diesem Fall muss ein entsprechender Warnhinweis am Einbauort angebracht werden.

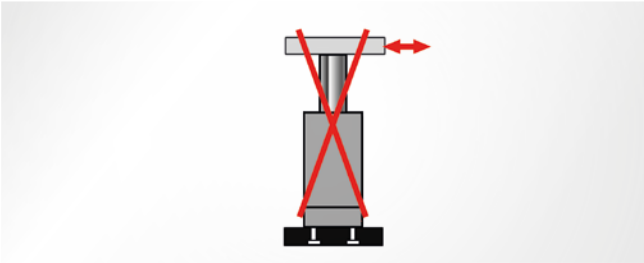

Seitenkräfte sind zu vermeiden.

Querkräfte an der Kolbenstange können die Gasdruckfedern beschädigen.

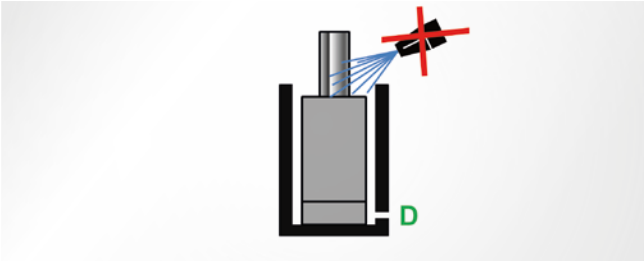

In Senkungen eingebaut, müssen Gasdruckfedern einen umlaufenden Spalt von min. 1,5 mm zur Wandung der Senkung erhalten. Ein Flüssigkeitsablauf muss mittels Drainagebohrung (D) vorhanden sein. Die Kolbenstange ist vor dem Kontakt mit Flüssigkeiten und mechanischen Beschädigungen zu schützen.

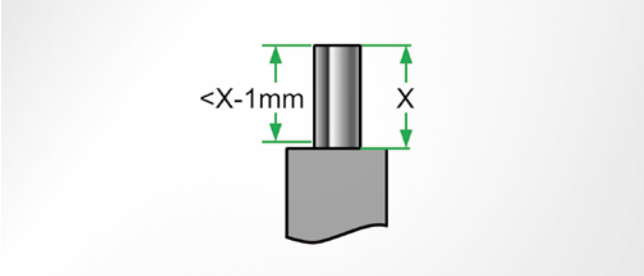

Eine Hubreserve von mindestens 1 mm ist vorzusehen.

X = maximaler Hub

Tankplattensysteme

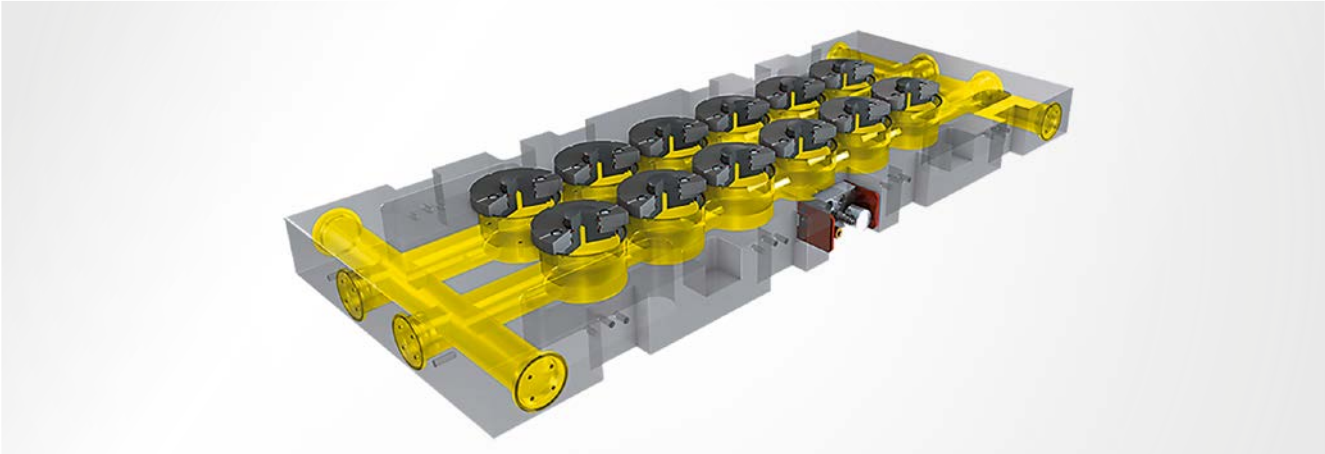

Tankplatten werden kundenspezifisch konstruiert und gefertigt. Sie bestehen aus einer Metallplatte mit Volumenbohrungen als integrierte Stickstoffspeicher, platzsparenden Tankplattenzylindern und Kontrollarmaturen. Das durch den Stickstoffspeicher erreichte große Volumen bewirkt einen sehr flachen Kraftanstieg.

Ziehkissen

Als besondere Form der Tankplatte bietet STEINEL auch maschinengebundene Ziehkissen an. Die Federkräfte werden dabei über Führungsbolzen an die richtige Stelle im Werkzeug übertragen. Mit enormen Laufzeiten, hohen Taktzahlen und einer sehr geringen zu bewegenden Masse sind STEINEL Stickstoffziehkissen den üblichen Druckluftziehkissen an Dynamik, Langlebigkeit und Wärmeentwicklung deutlich überlegen.

Vorteile

- Tankplatten zeichnen sich durch eine sehr flache Kraftkurve gegenüber anderen Stickstoffsystemen aus.
- Der einheitliche Systemdruck gewährleistet eine gleichmäßige Kraft an allen Tankplattenzylindern.
- Tankplatten zeichnen sich durch einen geringen Temperaturanstieg aus.
- Der maximale Fülldruck von 150 bar und der zulässige Druckanstieg von max. 20 % sorgen für einen elastischen und werkzeugschonenden Fertigungsprozess.
- Kontrollarmaturen, Berstsicherung und Druckwächter sind, wie bei Verbundsystemen, möglich.
- Eine in der Kontrollarmatur integrierte Berstsicherung sorgt für maximale Sicherheit. Zusätzlich können auch die einzelnen Gasdruckfedern mit Berstsicherungen ausgestattet werden.
- Optional ist die Verwendung eines Druckwächters möglich.
- Besteht die Anforderung, den Kraftanstieg weiter zu reduzieren, kann das Stickstoffvolumen durch Anschluss eines externen Speichertanks erhöht werden.

Gerade bei individuell konzipierten Tankplattensystemen und Ziehkissen stehen die spezifischen Kundenanforderungen im Mittelpunkt. Wird die Prüfung vor Inbetriebnahme oder die Wiederholungsprüfungen durch eine zertifizierte Stelle gefordert, unterstützt STEINEL Sie gerne bei der Organisation. Wird eine Prüfung durch eine gemäß Betriebssicherheitsverordnung (BetrSichV). befähigte Person gefordert, so kann diese auf Wunsch von STEINEL Mitarbeitern durchgeführt werden.

Bitte beachten Sie das jeweilige nationale Regelwerk zum Betreiben von Druckgeräten.

Betriebsparameter		
Druckmedium		gasförmiger Stickstoff N_2 min. 2.8
zulässige Temperatur (TS)		
	min.	5 °C
	max.	75 °C
Fülldruck		
	min.	50 bar
	max.	150 bar
max. zulässiger Druck (PS)		180 bar

Tankplattenzylinder

STEINEL Tankplattenzylinder gibt es in drei Varianten (hochbauend, normalbauend, niedrigbauend) und jeweils in sechs unterschiedlichen Zylindertypen.

Tankplattenzylinder ST8841 – fülldruckabhängige Arbeitskräfte

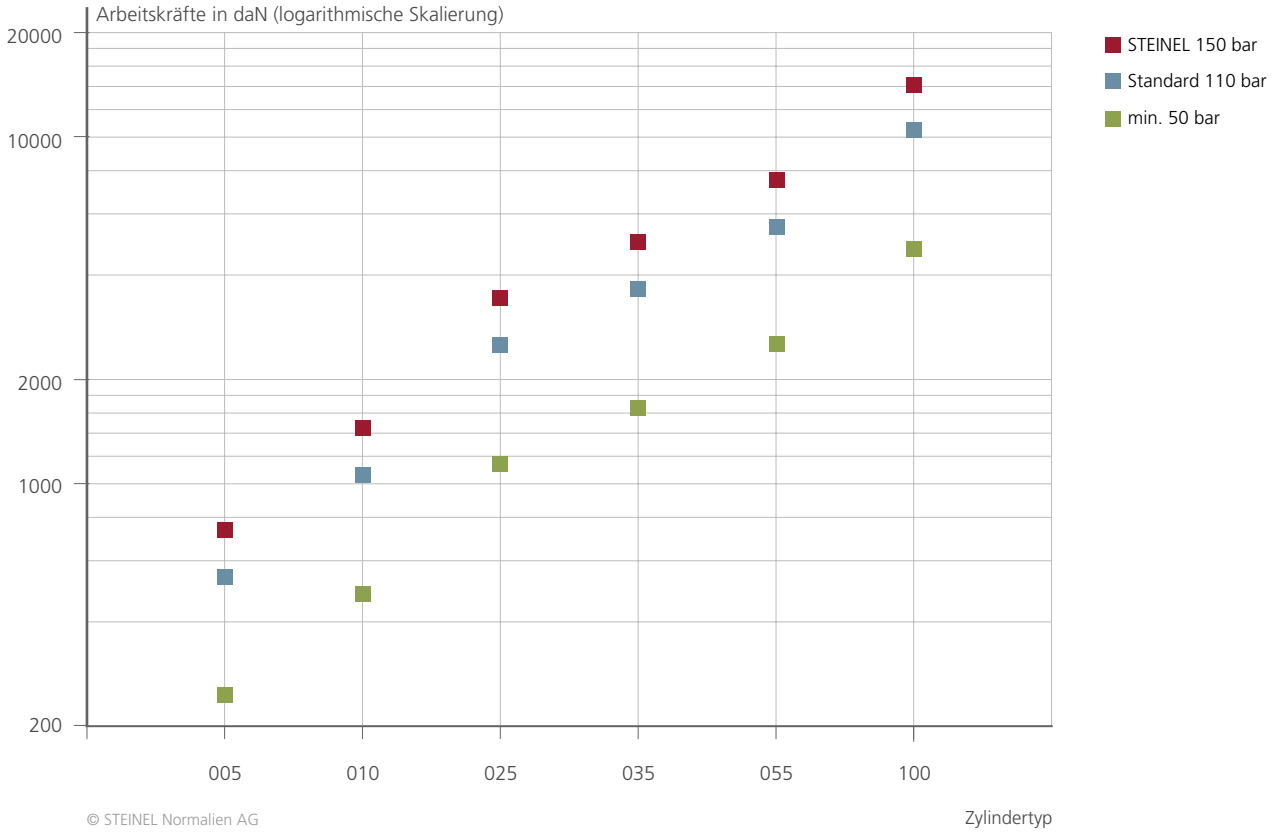

Betriebsparameter		
Druckmedium		gasförmiger Stickstoff N_2 min. 2.8
zulässige Temperatur (TS)		
	min.	5 °C
	max.	75 °C
Fülldruck		
	min.	50 bar
	max.	150 bar
max. zulässiger Druck (PS)		180 bar

Die Komponenten sind nach den PED-Richtlinien einzusetzen (Pressure Equipment Directive / Druckgeräterichtlinie DGRL). Ab einem Inhalt von 1 Liter sind Druckgeräte, in die Tankplattenkomponenten eingebaut werden, prüf- sowie CE-pflichtig.

Kontrollarmaturen

Standard-Ausführung | Mini-Ausführung | Maxi-Ausführung

Typ	Ausführung	Berstdruck bar	Anschlussmöglichkeiten				
			G 1/8" Schlauchsystem	G 1/4" universell	Anschlüsse für Verbundplatte	Anschlüsse für Tankplatte	Bemerkungen
ST8845-01-01	standard	180	3	2	–	–	▪ mit Schlauchverbindung zur Tankplatte ▪ beide rückseitigen Bohrungen mit Verschlussstopfen
ST8845-32-01	standard	180	3	2	–	1	▪ Direktmontage an Tankplatten ab 32 mm Dicke möglich ▪ rückseitige obere Bohrung mit Verschlussstopfen ▪ Anschlussmöglichkeit über rückseitige untere Bohrung
ST8845-80-01	standard	180	3	2	–	1	▪ Direktmontage an Tankplatten ab 80 mm Dicke möglich ▪ rückseitige untere Bohrung mit Verschlussstopfen ▪ Anschlussmöglichkeit über rückseitige obere Bohrung
ST8845-8	mini	180	3	2	–	1	▪ nur für Direktmontage an Tankplatten
ST8845-02-01	standard	450	3	2	2	–	▪ für alle Verbundsysteme
ST8845-9	mini	450	3	1	1	–	▪ für alle Verbundsysteme
ST8845-444	maxi	450	12	1	–	–	▪ nur für Schlauchverbundsysteme

SZ8060.2. Gasdruckfeder

autark

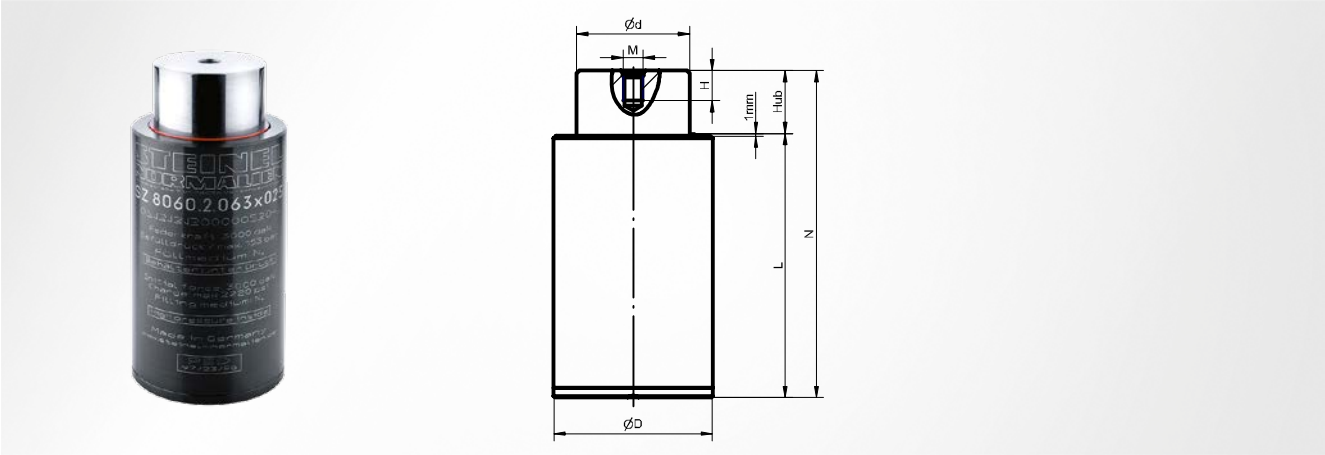

Boden
Standardboden

Befüllung
mit handelsüblichem Stickstoff

Berstsicherung
nicht vorhanden

Lieferung
erfolgt befüllt

D	d	Füllgewinde	Position Füllgewinde	Fülldruck max. bar	daN	daN	M	H	N	Hub	L	Artikelnummer
25	14	M8	mittig	157	400	730	M6	6	75	10	65	SZ8060.2 **.025 x 010**
									90	15	75	SZ8060.2 **.025 x 015**
									120	25	95	SZ8060.2 **.025 x 025**
									195	50	145	SZ8060.2 **.025 x 050**
32	18	M8	mittig	155	700	1230	M6	6	75	10	65	SZ8060.2 **.032 x 010**
									90	15	75	SZ8060.2 **.032 x 015**
									120	25	95	SZ8060.2 **.032 x 025**
									195	50	145	SZ8060.2 **.032 x 050**
38	22	M8	mittig	162	1000	1710	M6	6	75	10	65	SZ8060.2 **.038 x 010**
									90	15	75	SZ8060.2 **.038 x 015**
									120	25	95	SZ8060.2 **.038 x 025**
									195	50	145	SZ8060.2 **.038 x 050**
50	35	M10	mittig	159	2000	3400	M8	8	80	10	70	SZ8060.2 **.050 x 010**
									95	15	80	SZ8060.2 **.050 x 015**
									125	25	100	SZ8060.2 **.050 x 025**
									200	50	150	SZ8060.2 **.050 x 050**
63	45	M10	mittig	153	3000	4800	M8	8	85	10	75	SZ8060.2 **.063 x 010**
									100	15	85	SZ8060.2 **.063 x 015**
									130	25	105	SZ8060.2 **.063 x 025**
									205	50	155	SZ8060.2 **.063 x 050**
75	55	M12	mittig	142	4000	6400	M8	8	85	10	75	SZ8060.2 **.075 x 010**
									100	15	85	SZ8060.2 **.075 x 015**
									130	25	105	SZ8060.2 **.075 x 025**
									205	50	155	SZ8060.2 **.075 x 050**
95	65	M12	mittig	158	7000	11200	M8	8	90	10	80	SZ8060.2 **.095 x 010**
									105	15	90	SZ8060.2 **.095 x 015**
									135	25	110	SZ8060.2 **.095 x 025**
									210	50	160	SZ8060.2 **.095 x 050**
120	85	M12	mittig	141	10000	16000	M8	8	100	10	90	SZ8060.2 **.120 x 010**
									115	15	100	SZ8060.2 **.120 x 015**
									145	25	120	SZ8060.2 **.120 x 025**
									220	50	170	SZ8060.2 **.120 x 050**

SZ8060.2. Gasdruckfeder

autark

D	Zylinderbefestigung
25	
32	
38	

D	Zylinderbefestigung
50	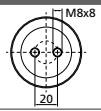
63	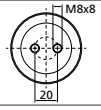
75	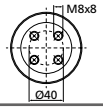

D	Zylinderbefestigung
95	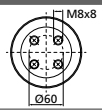
120	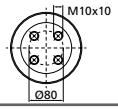

ab D 38 dient das mittlere Gewinde ausschließlich zur Befüllung

SZ8060.2.B Gasdruckfeder

autark, mit Berstsicherung

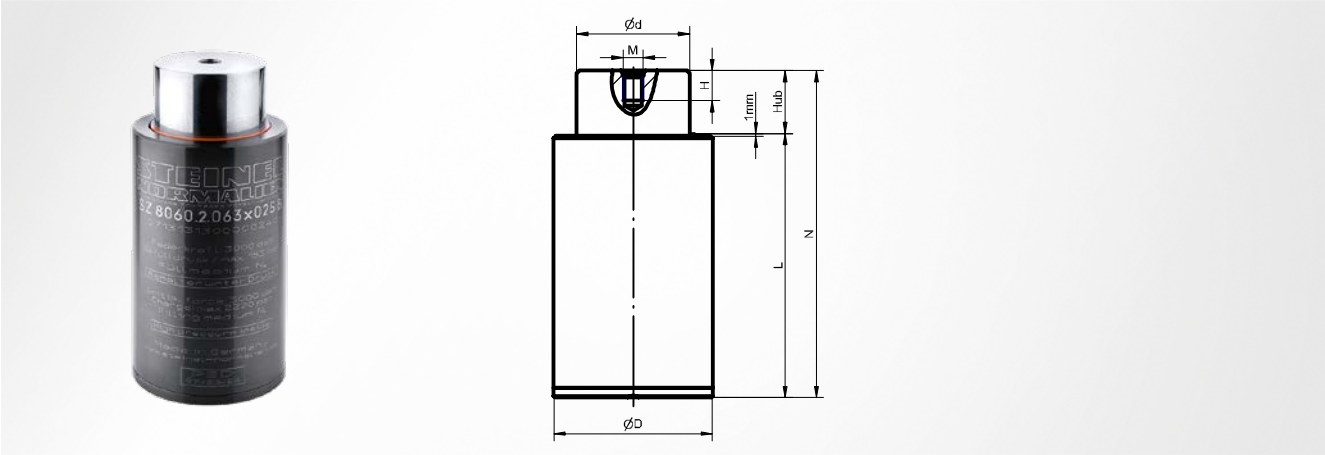

Boden
Standardboden; mit Berstsicherung

Befüllung
mit handelsüblichem Stickstoff

Berstsicherung
integriert

Lieferung
erfolgt befüllt

D	d	Füllgewinde	Position Füllgewinde	Fülldruck max. bar	daN	daN	M	H	N	Hub	L	Artikelnummer
32	18	M8	mittig	155	700	1230	M6	6	75	10	65	SZ8060.2 **.032 x 010B**
									90	15	75	SZ8060.2 **.032 x 015B**
									120	25	95	SZ8060.2 **.032 x 025B**
									195	50	145	SZ8060.2 **.032 x 050B**
38	22	M8	mittig	162	1000	1710	M6	6	75	10	65	SZ8060.2 **.038 x 010B**
									90	15	75	SZ8060.2 **.038 x 015B**
									120	25	95	SZ8060.2 **.038 x 025B**
									195	50	145	SZ8060.2 **.038 x 050B**
50	35	M10	mittig	159	2000	3400	M8	8	80	10	70	SZ8060.2 **.050 x 010B**
									95	15	80	SZ8060.2 **.050 x 015B**
									125	25	100	SZ8060.2 **.050 x 025B**
									200	50	150	SZ8060.2 **.050 x 050B**
63	45	M10	mittig	153	3000	4800	M8	8	85	10	75	SZ8060.2 **.063 x 010B**
									100	15	85	SZ8060.2 **.063 x 015B**
									130	25	105	SZ8060.2 **.063 x 025B**
									205	50	155	SZ8060.2 **.063 x 050B**
75	55	M12	mittig	142	4000	6400	M8	8	85	10	75	SZ8060.2 **.075 x 010B**
									100	15	85	SZ8060.2 **.075 x 015B**
									130	25	105	SZ8060.2 **.075 x 025B**
									205	50	155	SZ8060.2 **.075 x 050B**
95	65	M12	mittig	158	7000	11200	M8	8	90	10	80	SZ8060.2 **.095 x 010B**
									105	15	90	SZ8060.2 **.095 x 015B**
									135	25	110	SZ8060.2 **.095 x 025B**
									210	50	160	SZ8060.2 **.095 x 050B**
120	85	M12	mittig	141	10000	16000	M8	8	100	10	90	SZ8060.2 **.120 x 010B**
									115	15	100	SZ8060.2 **.120 x 015B**
									145	25	120	SZ8060.2 **.120 x 025B**
									220	50	170	SZ8060.2 **.120 x 050B**

SZ8060.2.B Gasdruckfeder

autark, mit Berstsicherung

D	Zylinderbefestigung
32	
38	
50	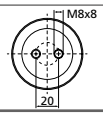

D	Zylinderbefestigung
63	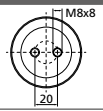
75	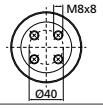
95	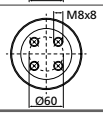

D	Zylinderbefestigung
120	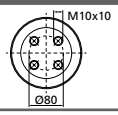

ab D 38 dient das mittlere Gewinde ausschließlich zur Befüllung

SZ8060.2.V Verbundfeder

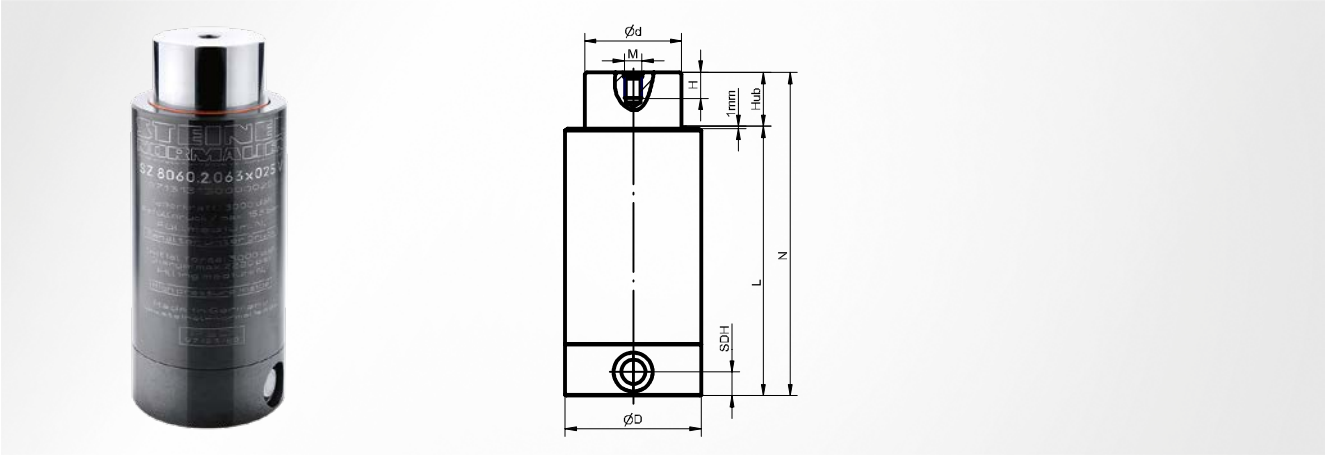

Boden
Verbundboden

Berstsicherung
nicht vorhanden

Befüllung
erfolgt über Verbundsystem

Lieferung
erfolgt unbefüllt

Einbauhinweis
Feder ist vorbereitet für einen seitlichen Anschluss an G1/8 Einschraubverschraubungen; Befüllung erfolgt über die angeschlossene Kontrollarmatur; SDH = Höhe des seitlichen Anschlusses entspricht 11 mm

D	d	Anschluss-gewinde	Position Anschlussgewinde	Fülldruck max. bar	daN	daN	M	H	N	Hub	L	Artikelnummer
38	22	G1/8	seitlich	162	1000	1710	M6	6	95	10	85	SZ8060.2 **.038 x 010V**
									110	15	95	SZ8060.2 **.038 x 015V**
									140	25	115	SZ8060.2 **.038 x 025V**
									215	50	165	SZ8060.2 **.038 x 050V**
50	35	G1/8	seitlich	159	2000	3400	M8	8	100	10	90	SZ8060.2 **.050 x 010V**
									115	15	100	SZ8060.2 **.050 x 015V**
									145	25	120	SZ8060.2 **.050 x 025V**
									220	50	170	SZ8060.2 **.050 x 050V**
63	45	G1/8	seitlich	153	3000	4800	M8	8	105	10	95	SZ8060.2 **.063 x 010V**
									120	15	105	SZ8060.2 **.063 x 015V**
									150	25	125	SZ8060.2 **.063 x 025V**
									225	50	175	SZ8060.2 **.063 x 050V**
75	55	G1/8	seitlich	142	4000	6400	M8	8	105	10	95	SZ8060.2 **.075 x 010V**
									120	15	105	SZ8060.2 **.075 x 015V**
									150	25	125	SZ8060.2 **.075 x 025V**
									225	50	175	SZ8060.2 **.075 x 050V**
95	65	G1/8	seitlich	158	7000	11200	M8	8	110	10	100	SZ8060.2 **.095 x 010V**
									125	15	110	SZ8060.2 **.095 x 015V**
									155	25	130	SZ8060.2 **.095 x 025V**
									230	50	180	SZ8060.2 **.095 x 050V**
120	85	G1/8	seitlich	141	10000	16000	M8	8	120	10	110	SZ8060.2 **.120 x 010V**
									135	15	120	SZ8060.2 **.120 x 015V**
									165	25	140	SZ8060.2 **.120 x 025V**
									240	50	190	SZ8060.2 **.120 x 050V**

D	Zylinderbefestigung
38	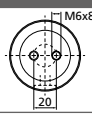
50	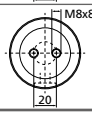

D	Zylinderbefestigung
63	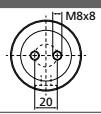
75	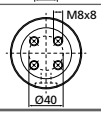

D	Zylinderbefestigung
95	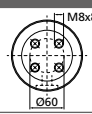
120	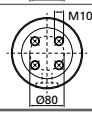

SZ8060.2.VB Verbundfeder

mit Berstsicherung

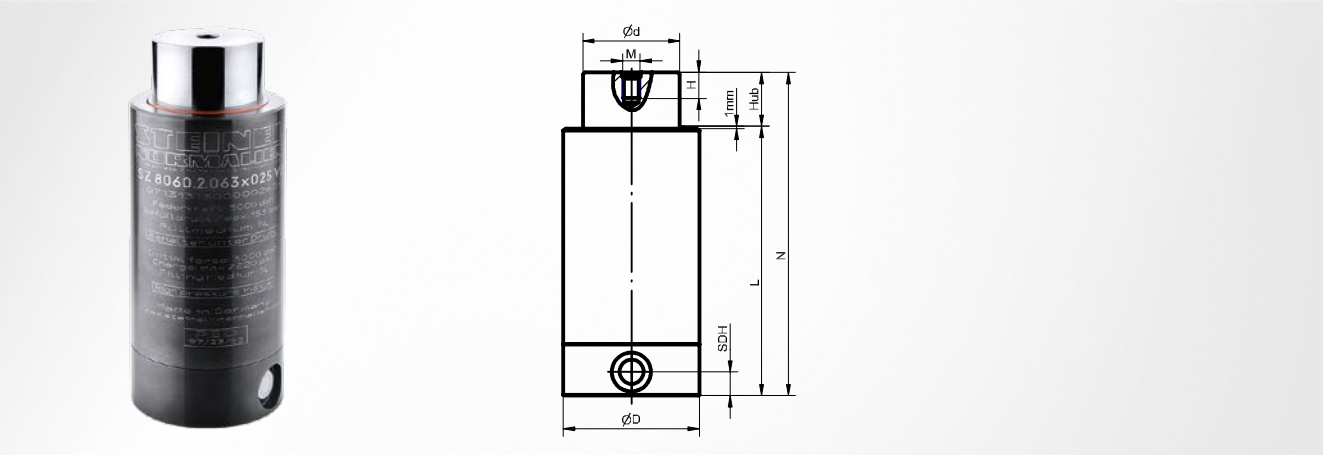

Boden
Verbundboden; mit Berstsicherung

Berstsicherung
integriert

Befüllung
erfolgt über Verbundsystem

Lieferung
erfolgt unbefüllt

Einbauhinweis
Feder ist vorbereitet für einen seitlichen Anschluss an G1/8 Einschraubverschraubungen; Befüllung erfolgt über die angeschlossene Kontrollarmatur; SDH = Höhe des seitlichen Anschlusses entspricht 11 mm

D	d	Anschluss-gewinde	Position Anschlussgewinde	Fülldruck max. bar	daN	daN	M	H	N	Hub	L	Artikelnummer
38	22	G1/8	seitlich	162	1000	1710	M6	6	95	10	85	SZ8060.2 **.038 x 010VB**
									110	15	95	SZ8060.2 **.038 x 015VB**
									140	25	115	SZ8060.2 **.038 x 025VB**
									215	50	165	SZ8060.2 **.038 x 050VB**
50	35	G1/8	seitlich	159	2000	3400	M8	8	100	10	90	SZ8060.2 **.050 x 010VB**
									115	15	100	SZ8060.2 **.050 x 015VB**
									145	25	120	SZ8060.2 **.050 x 025VB**
									220	50	170	SZ8060.2 **.050 x 050VB**
63	45	G1/8	seitlich	153	3000	4800	M8	8	105	10	95	SZ8060.2 **.063 x 010VB**
									120	15	105	SZ8060.2 **.063 x 015VB**
									150	25	125	SZ8060.2 **.063 x 025VB**
									225	50	175	SZ8060.2 **.063 x 050VB**
75	55	G1/8	seitlich	142	4000	6400	M8	8	105	10	95	SZ8060.2 **.075 x 010VB**
									120	15	105	SZ8060.2 **.075 x 015VB**
									150	25	125	SZ8060.2 **.075 x 025VB**
									225	50	175	SZ8060.2 **.075 x 050VB**
95	65	G1/8	seitlich	158	7000	11200	M8	8	110	10	100	SZ8060.2 **.095 x 010VB**
									125	15	110	SZ8060.2 **.095 x 015VB**
									155	25	130	SZ8060.2 **.095 x 025VB**
									230	50	180	SZ8060.2 **.095 x 050VB**
120	85	G1/8	seitlich	141	10000	16000	M8	8	120	10	110	SZ8060.2 **.120 x 010VB**
									135	15	120	SZ8060.2 **.120 x 015VB**
									165	25	140	SZ8060.2 **.120 x 025VB**
									240	50	190	SZ8060.2 **.120 x 050VB**

D	Zylinderbefestigung
38	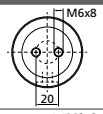
50	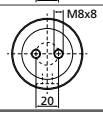

D	Zylinderbefestigung
63	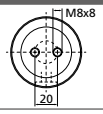
75	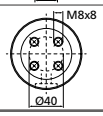

D	Zylinderbefestigung
95	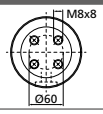
120	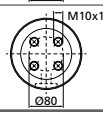

SZ8060.2.VZ Verbundfeder

2 Anschlüsse, mit Berstsicherung

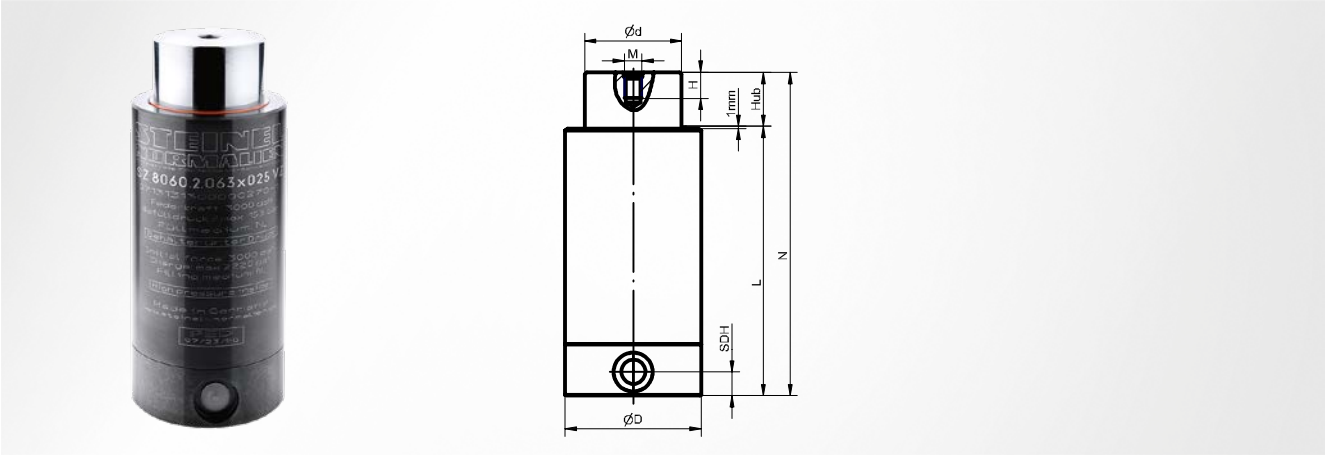

Boden
Verbundboden; mit Berstsicherung; 2 Anschlüsse

Berstsicherung
integriert

Befüllung
erfolgt über Verbundsystem

Lieferung
erfolgt unbefüllt

Einbauhinweis
Feder ist vorbereitet für einen seitlichen Anschluss an G1/8 Einschraubverschraubungen; Befüllung erfolgt über die angeschlossene Kontrollarmatur; SDH = Höhe des seitlichen Anschlusses entspricht 11 mm

D	d	Anschluss-gewinde	Position Anschlussgewinde	Fülldruck max. bar	daN	daN	M	H	N	Hub	L	Artikelnummer
38	22	G1/8	seitlich	162	1000	1710	M6	6	95	10	85	SZ8060.2 **.038 x 010VZ**
									110	15	95	SZ8060.2 **.038 x 015VZ**
									140	25	115	SZ8060.2 **.038 x 025VZ**
									215	50	165	SZ8060.2 **.038 x 050VZ**
50	35	G1/8	seitlich	159	2000	3400	M8	8	100	10	90	SZ8060.2 **.050 x 010VZ**
									115	15	100	SZ8060.2 **.050 x 015VZ**
									145	25	120	SZ8060.2 **.050 x 025VZ**
									220	50	170	SZ8060.2 **.050 x 050VZ**
63	45	G1/8	seitlich	153	3000	4800	M8	8	105	10	95	SZ8060.2 **.063 x 010VZ**
									120	15	105	SZ8060.2 **.063 x 015VZ**
									150	25	125	SZ8060.2 **.063 x 025VZ**
									225	50	175	SZ8060.2 **.063 x 050VZ**
75	55	G1/8	seitlich	142	4000	6400	M8	8	105	10	95	SZ8060.2 **.075 x 010VZ**
									120	15	105	SZ8060.2 **.075 x 015VZ**
									150	25	125	SZ8060.2 **.075 x 025VZ**
									225	50	175	SZ8060.2 **.075 x 050VZ**
95	65	G1/8	seitlich	158	7000	11200	M8	8	110	10	100	SZ8060.2 **.095 x 010VZ**
									125	15	110	SZ8060.2 **.095 x 015VZ**
									155	25	130	SZ8060.2 **.095 x 025VZ**
									230	50	180	SZ8060.2 **.095 x 050VZ**
120	85	G1/8	seitlich	141	10000	16000	M8	8	120	10	110	SZ8060.2 **.120 x 010VZ**
									135	15	120	SZ8060.2 **.120 x 015VZ**
									165	25	140	SZ8060.2 **.120 x 025VZ**
									240	50	190	SZ8060.2 **.120 x 050VZ**

D	Zylinderbefestigung
38	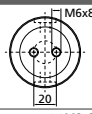
50	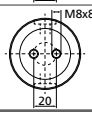

D	Zylinderbefestigung
63	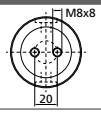
75	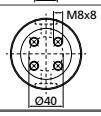

D	Zylinderbefestigung
95	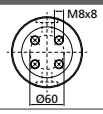
120	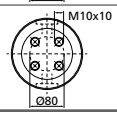

SZ8060.2.PD Plattenverbundfeder

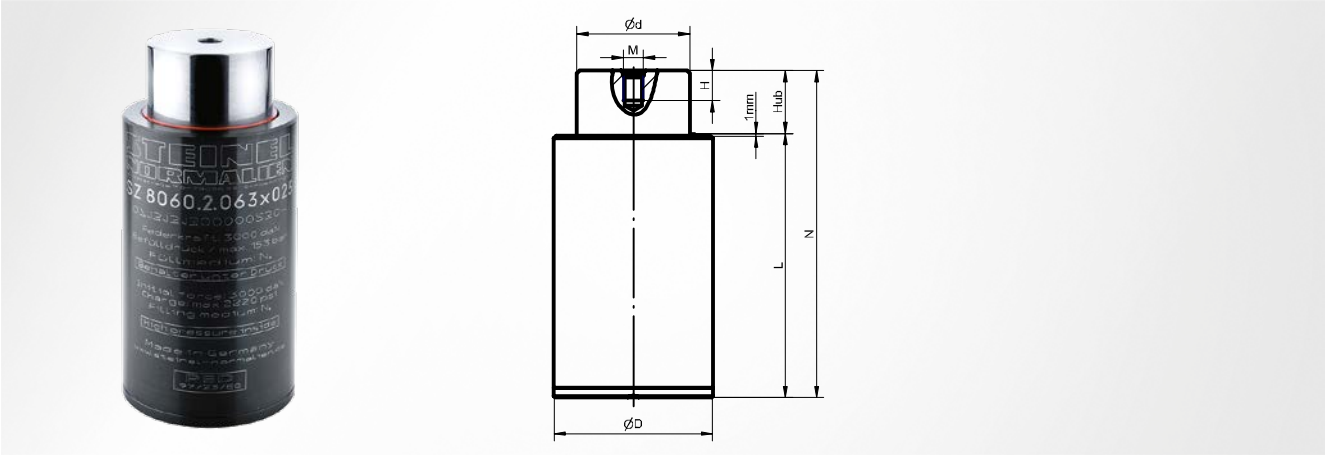

Boden
Plattenverbundboden

Berstsicherung
nicht vorhanden

Befüllung
erfolgt über Verbundsystem

Lieferung
erfolgt unbefüllt

Einbauhinweis
Federn werden über Bodenmontagegewinde der Verbundplatte angeschraubt; die Platte muss eben und im Bereich des Federndurchmessers eine Oberflächenrauheit von min. Rz 6,3 aufweisen; Plattenverbundfedern müssen mit 1 % des Federvolumens mit Öl gefüllt werden; Befüllung erfolgt über die angeschlossene Kontrollarmatur

D	d	Fülldruck max. bar	daN	daN	M	H	N	Hub	L	Artikelnummer
32	18	155	700	1230	M6	6	75	10	65	SZ8060.2 **.032 x 010PD**
							90	15	75	SZ8060.2 **.032 x 015PD**
							120	25	95	SZ8060.2 **.032 x 025PD**
							195	50	145	SZ8060.2 **.032 x 050PD**
38	22	162	1000	1710	M6	6	75	10	65	SZ8060.2 **.038 x 010PD**
							90	15	75	SZ8060.2 **.038 x 015PD**
							120	25	95	SZ8060.2 **.038 x 025PD**
							195	50	145	SZ8060.2 **.038 x 050PD**
50	35	159	2000	3400	M8	8	80	10	70	SZ8060.2 **.050 x 010PD**
							95	15	80	SZ8060.2 **.050 x 015PD**
							125	25	100	SZ8060.2 **.050 x 025PD**
							200	50	150	SZ8060.2 **.050 x 050PD**
63	45	153	3000	4800	M8	8	85	10	75	SZ8060.2 **.063 x 010PD**
							100	15	85	SZ8060.2 **.063 x 015PD**
							130	25	105	SZ8060.2 **.063 x 025PD**
							205	50	155	SZ8060.2 **.063 x 050PD**
75	55	142	4000	6400	M8	8	85	10	75	SZ8060.2 **.075 x 010PD**
							100	15	85	SZ8060.2 **.075 x 015PD**
							130	25	105	SZ8060.2 **.075 x 025PD**
							205	50	155	SZ8060.2 **.075 x 050PD**
95	65	158	7000	11200	M8	8	90	10	80	SZ8060.2 **.095 x 010PD**
							105	15	90	SZ8060.2 **.095 x 015PD**
							135	25	110	SZ8060.2 **.095 x 025PD**
							210	50	160	SZ8060.2 **.095 x 050PD**
120	85	141	10000	16000	M8	8	100	10	90	SZ8060.2 **.120 x 010PD**
							115	15	100	SZ8060.2 **.120 x 015PD**
							145	25	120	SZ8060.2 **.120 x 025PD**
							220	50	170	SZ8060.2 **.120 x 050PD**

D	Zylinderbefestigung
32	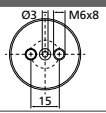
38	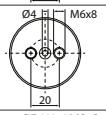
50	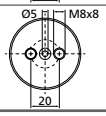

D	Zylinderbefestigung
63	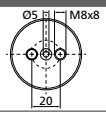
75	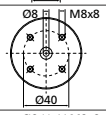
95	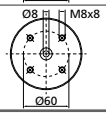

D	Zylinderbefestigung
120	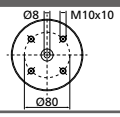

SZ8063.1. Gasdruckfeder

autark

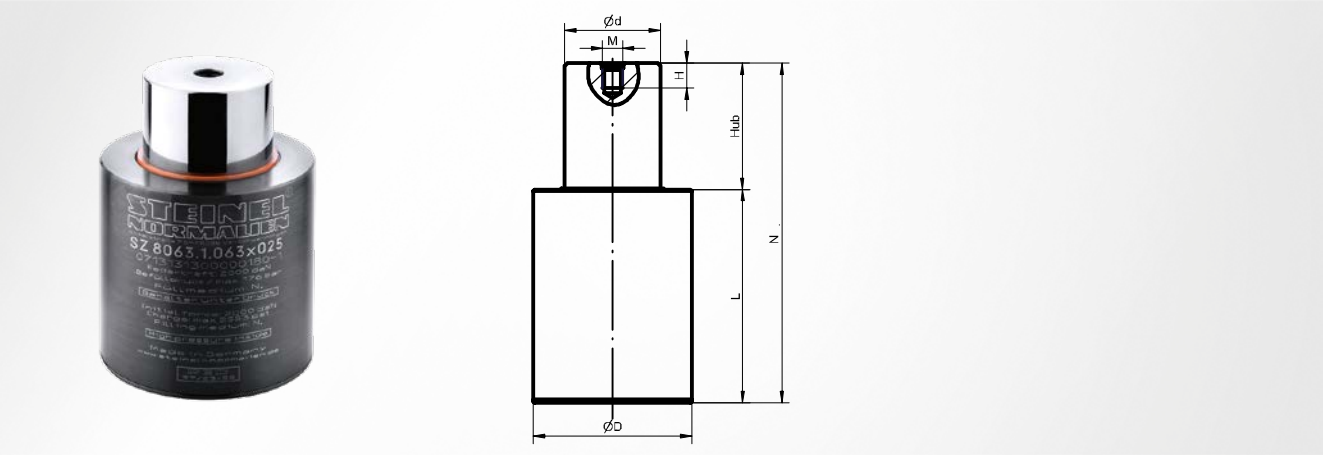

Boden
Standardboden

Befüllung
mit handelsüblichem Stickstoff

Berstsicherung
nicht vorhanden

Lieferung
erfolgt befüllt

D	d	Füllgewinde	Position Füllgewinde	Fülldruck max. bar	daN	daN	M	H	N	Hub	L	Artikelnummer
19	11	M8	mittig	179	170	272			40	5	35	SZ8063.1 **.019 x 005**
					170	272			50	10	40	SZ8063.1 **.019 x 010**
					170	272			60	15	45	SZ8063.1 **.019 x 015**
					170	272			68	19	49	SZ8063.1 **.019 x 019**
					170	272			80	25	55	SZ8063.1 **.019 x 025**
					170	272			94	32	62	SZ8063.1 **.019 x 032**
					170	272			106	38	68	SZ8063.1 **.019 x 038**
					170	272			130	50	80	SZ8063.1 **.019 x 050**
					170	272			156	63	93	SZ8063.1 **.019 x 063**
					170	272			195	80	115	SZ8063.1 **.019 x 080**
					170	272			235	100	135	SZ8063.1 **.019 x 100**
					170	272			285	125	160	SZ8063.1 **.019 x 125**
25	14	M8	mittig	195	300	480			40	5	35	SZ8063.1 **.025 x 005**
					300	480			50	10	40	SZ8063.1 **.025 x 010**
					300	480			60	15	45	SZ8063.1 **.025 x 015**
					300	480			68	19	49	SZ8063.1 **.025 x 019**
					300	480	M6	6	80	25	55	SZ8063.1 **.025 x 025**
					300	480	M6	6	94	32	62	SZ8063.1 **.025 x 032**
					300	480	M6	6	106	38	68	SZ8063.1 **.025 x 038**
					300	480	M6	6	130	50	80	SZ8063.1 **.025 x 050**
					300	480	M6	6	156	63	93	SZ8063.1 **.025 x 063**
					300	480	M6	6	190	80	110	SZ8063.1 **.025 x 080**
					300	480	M6	6	230	100	130	SZ8063.1 **.025 x 100**
					300	1200	M6	6	280	125	155	SZ8063.1 **.025 x 125**
32	18	M6	mittig	196	500	700			40	5	35	SZ8063.1 **.032 x 005**
					500	760	M6	6	50	10	40	SZ8063.1 **.032 x 010**
					500	800	M6	6	56	13	43	SZ8063.1 **.032 x 013**
					500	800	M6	6	60	15	45	SZ8063.1 **.032 x 015**
					500	800	M6	6	68	19	49	SZ8063.1 **.032 x 019**
					500	800	M6	6	80	25	55	SZ8063.1 **.032 x 025**
					500	800	M6	6	94	32	62	SZ8063.1 **.032 x 032**
					500	800	M6	6	106	38	68	SZ8063.1 **.032 x 038**
					500	800	M6	6	130	50	80	SZ8063.1 **.032 x 050**
					500	800	M6	6	156	63	93	SZ8063.1 **.032 x 063**
					500	800	M6	6	190	80	110	SZ8063.1 **.032 x 080**
					500	800	M6	6	230	100	130	SZ8063.1 **.032 x 100**
					500	800	M6	6	280	125	155	SZ8063.1 **.032 x 125**

SZ8063.1. Gasdruckfeder

autark

D	d	Füllgewinde	Position Füllgewinde	Fülldruck max. bar	daN	daN	M	H	N	Hub	L	Artikelnummer
38	22	M8	mittig	197	750	1050			40	5	35	SZ8063.1 **.038 x 005**
					750	1155	M6	6	50	10	40	SZ8063.1 **.038 x 010**
					750	1200	M6	6	60	15	45	SZ8063.1 **.038 x 015**
					750	1200	M6	6	68	19	49	SZ8063.1 **.038 x 019**
					750	1200	M6	6	80	25	55	SZ8063.1 **.038 x 025**
					750	1200	M6	6	94	32	62	SZ8063.1 **.038 x 032**
					750	1200	M6	6	106	38	68	SZ8063.1 **.038 x 038**
					750	1200	M6	6	130	50	80	SZ8063.1 **.038 x 050**
					750	1200	M6	6	156	63	93	SZ8063.1 **.038 x 063**
					750	1200	M6	6	190	80	110	SZ8063.1 **.038 x 080**
					750	1200	M6	6	230	100	130	SZ8063.1 **.038 x 100**
					750	1200	M6	6	280	125	155	SZ8063.1 **.038 x 125**
50	30	M10	mittig	212	1500	2130			45	5	40	SZ8063.1 **.050 x 005**
					1500	2310	M8	8	55	10	45	SZ8063.1 **.050 x 010**
					1500	2400	M8	8	65	15	50	SZ8063.1 **.050 x 015**
					1500	2400	M8	8	73	19	54	SZ8063.1 **.050 x 019**
					1500	2400	M8	8	85	25	60	SZ8063.1 **.050 x 025**
					1500	2400	M8	8	99	32	67	SZ8063.1 **.050 x 032**
					1500	2400	M8	8	111	38	73	SZ8063.1 **.050 x 038**
					1500	2400	M8	8	135	50	85	SZ8063.1 **.050 x 050**
					1500	2400	M8	8	161	63	98	SZ8063.1 **.050 x 063**
					1500	2400	M8	8	200	80	120	SZ8063.1 **.050 x 080**
					1500	2400	M8	8	235	100	135	SZ8063.1 **.050 x 100**
					1500	2400	M8	8	285	125	160	SZ8063.1 **.050 x 125**
63	38	M10	mittig	176	2000	2720			45	5	40	SZ8063.1 **.063 x 005**
					2000	3080	M8	8	55	10	45	SZ8063.1 **.063 x 010**
					2000	3200	M8	8	65	15	50	SZ8063.1 **.063 x 015**
					2000	3200	M8	8	73	19	54	SZ8063.1 **.063 x 019**
					2000	3200	M8	8	85	25	60	SZ8063.1 **.063 x 025**
					2000	3200	M8	8	99	32	67	SZ8063.1 **.063 x 032**
					2000	3200	M8	8	111	38	73	SZ8063.1 **.063 x 038**
					2000	3200	M8	8	135	50	85	SZ8063.1 **.063 x 050**
					2000	3200	M8	8	161	63	98	SZ8063.1 **.063 x 063**
					2000	3200	M8	8	200	80	120	SZ8063.1 **.063 x 080**
					2000	3200	M8	8	235	100	135	SZ8063.1 **.063 x 100**
					2000	3200	M8	8	285	125	160	SZ8063.1 **.063 x 125**
75	45	M12	mittig	189	3000	4050			50	5	45	SZ8063.1 **.075 x 005**
					3000	4590	M8	8	60	10	50	SZ8063.1 **.075 x 010**
					3000	4800	M8	8	70	15	55	SZ8063.1 **.075 x 015**
					3000	4800	M8	8	78	19	59	SZ8063.1 **.075 x 019**
					3000	4800	M8	8	90	25	65	SZ8063.1 **.075 x 025**
					3000	4800	M8	8	104	32	72	SZ8063.1 **.075 x 032**
					3000	1800	M8	8	116	38	78	SZ8063.1 **.075 x 038**
					3000	4800	M8	8	140	50	90	SZ8063.1 **.075 x 050**
					3000	4800	M8	8	166	63	103	SZ8063.1 **.075 x 063**
					3000	4800	M8	8	205	80	125	SZ8063.1 **.075 x 080**
					3000	4800	M8	8	245	100	145	SZ8063.1 **.075 x 100**
					3000	4800	M8	8	295	125	170	SZ8063.1 **.075 x 125**
95	55	M12	mittig	210	5000	7000			60	5	55	SZ8063.1 **.095 x 005**
					5000	7800	M8	8	70	10	60	SZ8063.1 **.095 x 010**
					5000	8000	M8	8	80	15	65	SZ8063.1 **.095 x 015**
					5000	8000	M8	8	88	19	69	SZ8063.1 **.095 x 019**
					5000	8000	M8	8	100	25	75	SZ8063.1 **.095 x 025**
					5000	8000	M8	8	114	32	82	SZ8063.1 **.095 x 032**
					5000	8000	M8	8	125	38	87	SZ8063.1 **.095 x 038**
					5000	8000	M8	8	150	50	100	SZ8063.1 **.095 x 050**
					5000	8000	M8	8	176	63	113	SZ8063.1 **.095 x 063**
					5000	8000	M8	8	210	80	130	SZ8063.1 **.095 x 080**
					5000	8000	M8	8	250	100	150	SZ8063.1 **.095 x 100**
					5000	8000	M8	8	300	125	175	SZ8063.1 **.095 x 125**

SZ8063.1. Gasdruckfeder

autark

D	Zylinderbefestigung
19	
25	
32	

D	Zylinderbefestigung
38	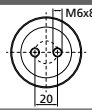
50	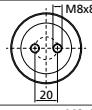
63	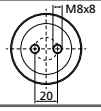

D	Zylinderbefestigung
75	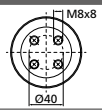
95	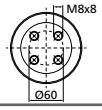

ab D 50 dient das mittlere Gewinde ausschließlich zur Befüllung

SZ8063.1.B Gasdruckfeder

autark, mit Berstsicherung

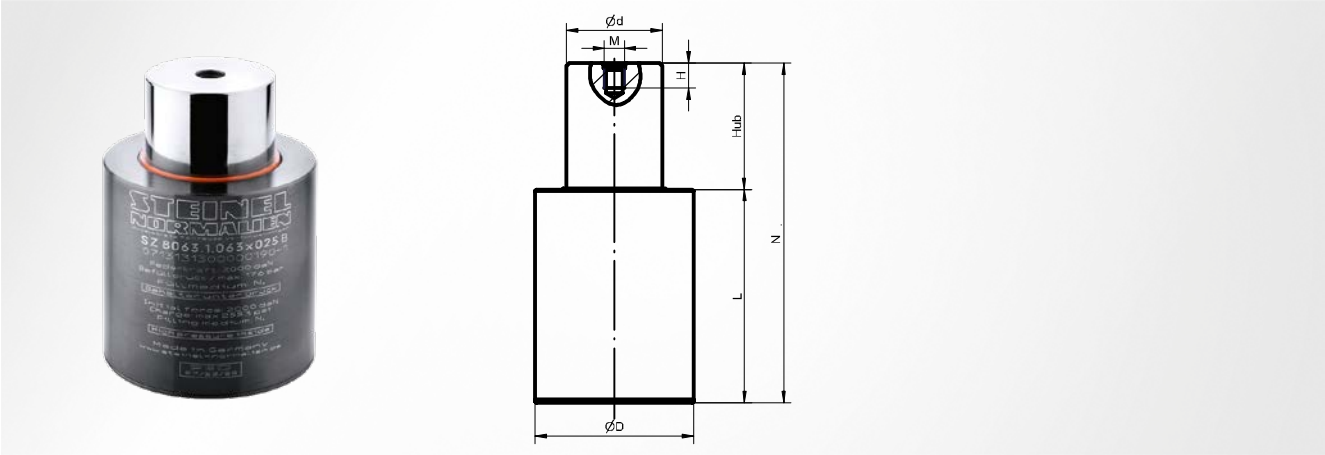

Boden
Standardboden; mit Berstsicherung

Befüllung
mit handelsüblichem Stickstoff

Berstsicherung
integriert

Lieferung
erfolgt befüllt

D	d	Füllgewinde	Position Füllgewinde	Fülldruck max. bar	M	H	daN	daN	N	Hub	L	Artikelnummer
32	18	M6	mittig	196			500	700	40	5	35	SZ8063.1 **.032 x 005B**
32	18	M6	mittig	196	M6	6	500	760	50	10	40	SZ8063.1 **.032 x 010B**
							500	800	60	15	45	SZ8063.1 **.032 x 015B**
							500	800	68	19	49	SZ8063.1 **.032 x 019B**
							500	800	80	25	55	SZ8063.1 **.032 x 025B**
							500	800	94	32	62	SZ8063.1 **.032 x 032B**
							500	800	106	38	68	SZ8063.1 **.032 x 038B**
							500	800	130	50	80	SZ8063.1 **.032 x 050B**
							500	800	156	63	93	SZ8063.1 **.032 x 063B**
							500	800	190	80	110	SZ8063.1 **.032 x 080B**
							500	800	230	100	130	SZ8063.1 **.032 x 100B**
							500	800	280	125	155	SZ8063.1 **.032 x 125B**
38	22	M8	mittig	197			750	1050	40	5	35	SZ8063.1 **.038 x 005B**
38	22	M8	mittig	197	M6	6	750	1155	50	10	40	SZ8063.1 **.038 x 010B**
							750	1200	60	15	45	SZ8063.1 **.038 x 015B**
							750	1200	68	19	49	SZ8063.1 **.038 x 019B**
							750	1200	80	25	55	SZ8063.1 **.038 x 025B**
							750	1200	94	32	62	SZ8063.1 **.038 x 032B**
							750	1200	106	38	68	SZ8063.1 **.038 x 038B**
							750	1200	130	50	80	SZ8063.1 **.038 x 050B**
							750	1200	156	63	93	SZ8063.1 **.038 x 063B**
							750	1200	190	80	110	SZ8063.1 **.038 x 080B**
							750	1200	230	100	130	SZ8063.1 **.038 x 100B**
							750	1200	280	125	155	SZ8063.1 **.038 x 125B**
50	30	M10	mittig	212			1500	2130	45	5	40	SZ8063.1 **.050 x 005B**
50	30	M10	mittig	212	M8	8	1500	2310	55	10	45	SZ8063.1 **.050 x 010B**
							1500	2400	65	15	50	SZ8063.1 **.050 x 015B**
							1500	2400	73	19	54	SZ8063.1 **.050 x 019B**
							1500	2400	85	25	60	SZ8063.1 **.050 x 025B**
							1500	2400	99	32	67	SZ8063.1 **.050 x 032B**
							1500	2400	111	38	73	SZ8063.1 **.050 x 038B**
							1500	2400	135	50	85	SZ8063.1 **.050 x 050B**
							1500	2400	161	63	98	SZ8063.1 **.050 x 063B**
							1500	2400	200	80	120	SZ8063.1 **.050 x 080B**
							1500	2400	235	100	135	SZ8063.1 **.050 x 100B**
							1500	2400	285	125	160	SZ8063.1 **.050 x 125B**
63	38	M10	mittig	176			2000	2720	45	5	40	SZ8063.1 **.063 x 005B**

SZ8063.1.B Gasdruckfeder

autark, mit Berstsicherung

D	d	Füllgewinde	Position Füllgewinde	Fülldruck max. bar	M	H	daN	daN	N	Hub	L	Artikelnummer
63	38	M10	mittig	176	M8	8	2000	3080	55	10	45	SZ8063.1 **.063 x 010B**
							2000	3200	65	15	50	SZ8063.1 **.063 x 015B**
							2000	3200	73	19	54	SZ8063.1 **.063 x 019B**
							2000	3200	85	25	60	SZ8063.1 **.063 x 025B**
							2000	3200	99	32	67	SZ8063.1 **.063 x 032B**
							2000	3200	111	38	73	SZ8063.1 **.063 x 038B**
							2000	3200	135	50	85	SZ8063.1 **.063 x 050B**
							2000	3200	161	63	98	SZ8063.1 **.063 x 063B**
							2000	3200	200	80	120	SZ8063.1 **.063 x 080B**
							2000	3200	235	100	135	SZ8063.1 **.063 x 100B**
							2000	3200	285	125	160	SZ8063.1 **.063 x 125B**
75	45	M12	mittig	189			3000	4050	50	5	45	SZ8063.1 **.075 x 005B**
75	45	M12	mittig	189	M8	8	3000	4590	60	10	50	SZ8063.1 **.075 x 010B**
							3000	4800	70	15	55	SZ8063.1 **.075 x 015B**
							3000	4800	78	19	59	SZ8063.1 **.075 x 019B**
							3000	4800	90	25	65	SZ8063.1 **.075 x 025B**
							3000	4800	104	32	72	SZ8063.1 **.075 x 032B**
							3000	4800	116	38	78	SZ8063.1 **.075 x 038B**
							3000	4800	140	50	90	SZ8063.1 **.075 x 050B**
							3000	4800	166	63	103	SZ8063.1 **.075 x 063B**
							3000	4800	205	80	125	SZ8063.1 **.075 x 080B**
							3000	4800	245	100	145	SZ8063.1 **.075 x 100B**
							3000	4800	295	125	170	SZ8063.1 **.075 x 125B**
95	55	M12	mittig	210			5000	7000	60	5	55	SZ8063.1 **.095 x 005B**
95	55	M12	mittig	210	M8	8	5000	7800	70	10	60	SZ8063.1 **.095 x 010B**
							5000	8000	80	15	65	SZ8063.1 **.095 x 015B**
							5000	8000	88	19	69	SZ8063.1 **.095 x 019B**
							5000	8000	100	25	75	SZ8063.1 **.095 x 025B**
							5000	8000	114	32	82	SZ8063.1 **.095 x 032B**
							5000	8000	125	38	87	SZ8063.1 **.095 x 038B**
							5000	8000	150	50	100	SZ8063.1 **.095 x 050B**
							5000	8000	176	63	113	SZ8063.1 **.095 x 063B**
							5000	8000	210	80	130	SZ8063.1 **.095 x 080B**
							5000	8000	250	100	150	SZ8063.1 **.095 x 100B**
							5000	8000	300	125	175	SZ8063.1 **.095 x 125B**

D	Zylinderbefestigung
32	
38	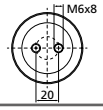

D	Zylinderbefestigung
50	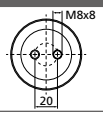
63	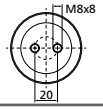

D	Zylinderbefestigung
75	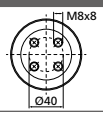
95	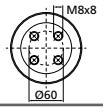

ab D 50 dient das mittlere Gewinde ausschließlich zur Befüllung

SZ8063.1.V Verbundfeder

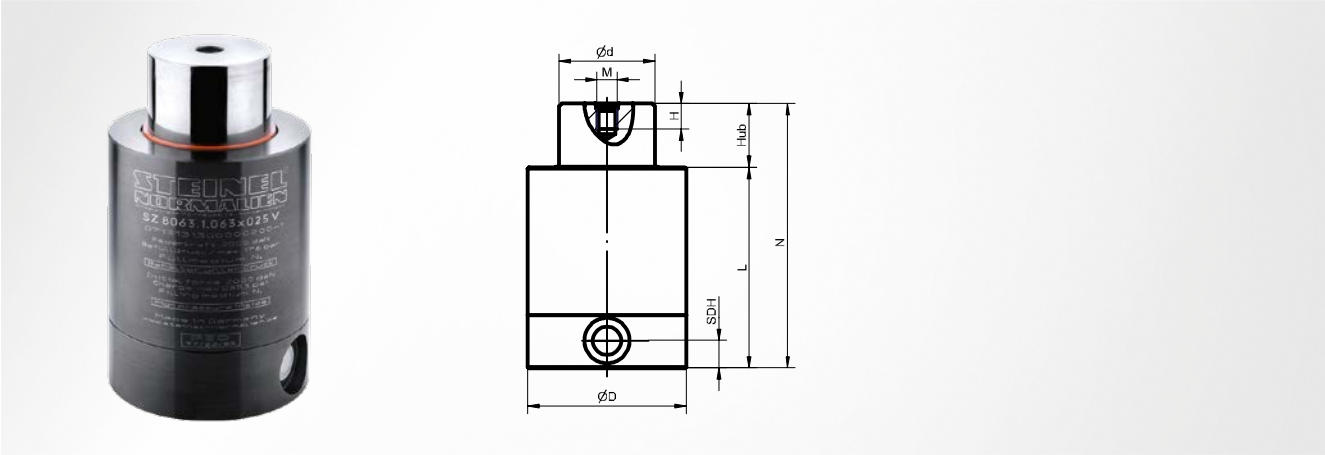

Boden
Verbundboden

Berstsicherung
nicht vorhanden

Befüllung
erfolgt über Verbundsystem

Lieferung
erfolgt unbefüllt

Einbauhinweis
Feder ist vorbereitet für einen seitlichen Anschluss an G1/8 Einschraubverschraubungen; Befüllung erfolgt über die angeschlossene Kontrollarmatur; SDH = Höhe des seitlichen Anschlusses entspricht 11 mm

D	d	Anschluss-gewinde	Position Anschlussgewinde	Fülldruck max. bar	M	H	daN	daN	N	Hub	L	Artikelnummer
38	22	G1/8	seitlich	197			750	1050	60	5	55	SZ8063.1 **.038 x 005V**
38	22	G1/8	seitlich	197	M6	6	750	1155	70	10	60	SZ8063.1 **.038 x 010V**
							750	1200	80	15	65	SZ8063.1 **.038 x 015V**
							750	1200	88	19	69	SZ8063.1 **.038 x 019V**
							750	1200	100	25	75	SZ8063.1 **.038 x 025V**
							750	1200	114	32	82	SZ8063.1 **.038 x 032V**
							750	1200	126	38	88	SZ8063.1 **.038 x 038V**
							750	1200	150	50	100	SZ8063.1 **.038 x 050V**
							750	1200	176	63	113	SZ8063.1 **.038 x 063V**
							750	1200	210	80	130	SZ8063.1 **.038 x 080V**
							750	1200	250	100	150	SZ8063.1 **.038 x 100V**
							750	1200	300	125	175	SZ8063.1 **.038 x 125V**
50	30	G1/8	seitlich	212			1500	2130	65	5	60	SZ8063.1 **.050 x 005V**
50	30	G1/8	seitlich	212	M8	8	1500	2310	75	10	65	SZ8063.1 **.050 x 010V**
							1500	2400	85	15	70	SZ8063.1 **.050 x 015V**
							1500	2400	93	19	74	SZ8063.1 **.050 x 019V**
							1500	2400	105	25	80	SZ8063.1 **.050 x 025V**
							1500	2400	119	32	87	SZ8063.1 **.050 x 032V**
							1500	2400	131	38	93	SZ8063.1 **.050 x 038V**
							1500	2400	155	50	105	SZ8063.1 **.050 x 050V**
							1500	2400	181	63	118	SZ8063.1 **.050 x 063V**
							1500	2400	220	80	140	SZ8063.1 **.050 x 080V**
							1500	2400	255	100	155	SZ8063.1 **.050 x 100V**
							1500	2400	305	125	180	SZ8063.1 **.050 x 125V**
63	38	G1/8	seitlich	176			2000	2720	65	5	60	SZ8063.1 **.063 x 005V**
63	38	G1/8	seitlich	176	M8	8	2000	3080	75	10	65	SZ8063.1 **.063 x 010V**
							2000	3200	85	15	70	SZ8063.1 **.063 x 015V**
							2000	3200	93	19	74	SZ8063.1 **.063 x 019V**
							2000	3200	105	25	80	SZ8063.1 **.063 x 025V**
							2000	3200	119	32	87	SZ8063.1 **.063 x 032V**
							2000	3200	131	38	93	SZ8063.1 **.063 x 038V**
							2000	3200	155	50	105	SZ8063.1 **.063 x 050V**
							2000	3200	181	63	118	SZ8063.1 **.063 x 063V**

SZ8063.1.V Verbundfeder

D	d	Anschluss-gewinde	Position Anschlussgewinde	Fülldruck max. bar	M	H	daN	daN	N	Hub	L	Artikelnummer
63	38	G1/8	seitlich	176	M8	8	2000	3200	220	80	140	SZ8063.1 **.063 x 080V**
							2000	3200	255	100	155	SZ8063.1 **.063 x 100V**
							2000	3200	305	125	180	SZ8063.1 **.063 x 125V**
75	45	G1/8	seitlich	189			3000	4050	70	5	65	SZ8063.1 **.075 x 005V**
75	45	G1/8	seitlich	189	M8	8	3000	4590	80	10	70	SZ8063.1 **.075 x 010V**
							3000	4800	90	15	75	SZ8063.1 **.075 x 015V**
							3000	4800	98	19	79	SZ8063.1 **.075 x 019V**
							3000	4800	110	25	85	SZ8063.1 **.075 x 025V**
							3000	4800	124	32	92	SZ8063.1 **.075 x 032V**
							3000	4800	136	38	98	SZ8063.1 **.075 x 038V**
							3000	4800	160	50	110	SZ8063.1 **.075 x 050V**
							3000	4800	186	63	123	SZ8063.1 **.075 x 063V**
							3000	4800	225	80	145	SZ8063.1 **.075 x 080V**
							3000	4800	265	100	165	SZ8063.1 **.075 x 100V**
							3000	4800	315	125	190	SZ8063.1 **.075 x 125V**
95	55	G1/8	seitlich	210			5000	7000	80	5	75	SZ8063.1 **.095 x 005V**
95	55	G1/8	seitlich	210	M8	8	5000	7800	90	10	80	SZ8063.1 **.095 x 010V**
							5000	8000	100	15	85	SZ8063.1 **.095 x 015V**
							5000	8000	108	19	89	SZ8063.1 **.095 x 019V**
							5000	8000	120	25	95	SZ8063.1 **.095 x 025V**
							5000	8000	134	32	102	SZ8063.1 **.095 x 032V**
							5000	8000	145	38	107	SZ8063.1 **.095 x 038V**
							5000	8000	170	50	120	SZ8063.1 **.095 x 050V**
							5000	8000	196	63	133	SZ8063.1 **.095 x 063V**
							5000	8000	230	80	150	SZ8063.1 **.095 x 080V**
							5000	8000	270	100	170	SZ8063.1 **.095 x 100V**
							5000	8000	320	125	195	SZ8063.1 **.095 x 125V**

D	Zylinderbefestigung
38	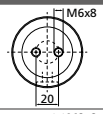
50	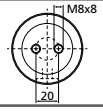

D	Zylinderbefestigung
63	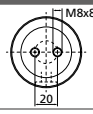
75	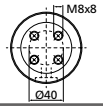

D	Zylinderbefestigung
95	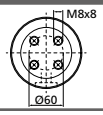

SZ8063.1.VB Verbundfeder

mit Berstsicherung

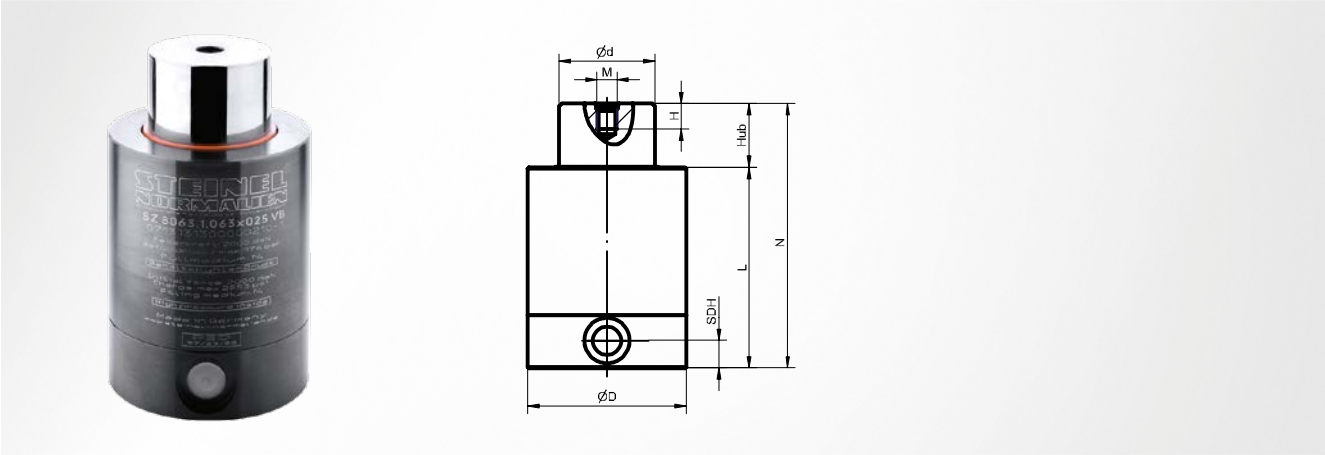

Boden
Verbundboden; mit Berstsicherung

Berstsicherung
integriert

Befüllung
erfolgt über Verbundsystem

Lieferung
erfolgt unbefüllt

Einbauhinweis
Feder ist vorbereitet für einen seitlichen Anschluss an G1/8 Einschraubverschraubungen; Befüllung erfolgt über die angeschlossene Kontrollarmatur; SDH = Höhe des seitlichen Anschlusses entspricht 11 mm

D	d	Anschluss-gewinde	Position Anschlussgewinde	Fülldruck max. bar	M	H	daN	daN	N	Hub	L	Artikelnummer
38	22	G1/8	seitlich	197			750	1050	60	5	55	SZ8063.1 **.038 x 005VB**
38	22	G1/8	seitlich	197	M6	6	750	1155	70	10	60	SZ8063.1 **.038 x 010VB**
							750	1200	80	15	65	SZ8063.1 **.038 x 015VB**
							750	1200	88	19	69	SZ8063.1 **.038 x 019VB**
							750	1200	100	25	75	SZ8063.1 **.038 x 025VB**
							750	1200	114	32	82	SZ8063.1 **.038 x 032VB**
							750	1200	126	38	88	SZ8063.1 **.038 x 038VB**
							750	1200	150	50	100	SZ8063.1 **.038 x 050VB**
							750	1200	176	63	113	SZ8063.1 **.038 x 063VB**
							750	1200	210	80	130	SZ8063.1 **.038 x 080VB**
							750	1200	250	100	150	SZ8063.1 **.038 x 100VB**
							750	1200	300	125	175	SZ8063.1 **.038 x 125VB**
50	30	G1/8	seitlich	212			1500	2130	65	5	60	SZ8063.1 **.050 x 005VB**
50	30	G1/8	seitlich	212	M8	8	1500	2310	75	10	65	SZ8063.1 **.050 x 010VB**
							1500	2400	85	15	70	SZ8063.1 **.050 x 015VB**
							1500	2400	93	19	74	SZ8063.1 **.050 x 019VB**
							1500	2400	105	25	80	SZ8063.1 **.050 x 025VB**
							1500	2400	119	32	87	SZ8063.1 **.050 x 032VB**
							1500	2400	131	38	93	SZ8063.1 **.050 x 038VB**
							1500	2400	155	50	105	SZ8063.1 **.050 x 050VB**
							1500	2400	181	63	118	SZ8063.1 **.050 x 063VB**
							1500	2400	220	80	140	SZ8063.1 **.050 x 080VB**
							1500	2400	255	100	155	SZ8063.1 **.050 x 100VB**
							1500	2400	305	125	180	SZ8063.1 **.050 x 125VB**
63	38	G1/8	seitlich	176			2000	2720	65	5	60	SZ8063.1 **.063 x 005VB**
63	38	G1/8	seitlich	176	M8	8	2000	3080	75	10	65	SZ8063.1 **.063 x 010VB**
							2000	3200	85	15	70	SZ8063.1 **.063 x 015VB**
							2000	3200	93	19	74	SZ8063.1 **.063 x 019VB**
							2000	3200	105	25	80	SZ8063.1 **.063 x 025VB**
							2000	3200	119	32	87	SZ8063.1 **.063 x 032VB**
							2000	3200	131	38	93	SZ8063.1 **.063 x 038VB**
							2000	3200	155	50	105	SZ8063.1 **.063 x 050VB**
							2000	3200	181	63	118	SZ8063.1 **.063 x 063VB**

SZ8063.1.VB Verbundfeder

mit Berstsicherung

D	d	Anschluss-gewinde	Position Anschlussgewinde	Fülldruck max. bar	M	H	daN	daN	N	Hub	L	Artikelnummer
63	38	G1/8	seitlich	176	M8	8	2000	3200	220	80	140	SZ8063.1 **.063 x 080VB**
							2000	3200	255	100	155	SZ8063.1 **.063 x 100VB**
							2000	3200	305	125	180	SZ8063.1 **.063 x 125VB**
75	45	G1/8	seitlich	189			3000	4050	70	5	65	SZ8063.1 **.075 x 005VB**
75	45	G1/8	seitlich	189	M8	8	3000	4590	80	10	70	SZ8063.1 **.075 x 010VB**
							3000	4800	90	15	75	SZ8063.1 **.075 x 015VB**
							3000	4800	98	19	79	SZ8063.1 **.075 x 019VB**
							3000	4800	110	25	85	SZ8063.1 **.075 x 025VB**
							3000	4800	124	32	92	SZ8063.1 **.075 x 032VB**
							3000	4800	136	38	98	SZ8063.1 **.075 x 038VB**
							3000	4800	160	50	110	SZ8063.1 **.075 x 050VB**
							3000	4800	186	63	123	SZ8063.1 **.075 x 063VB**
							3000	4800	225	80	145	SZ8063.1 **.075 x 080VB**
							3000	4800	265	100	165	SZ8063.1 **.075 x 100VB**
							3000	4800	315	125	190	SZ8063.1 **.075 x 125VB**
95	55	G1/8	seitlich	210			5000	7000	80	5	75	SZ8063.1 **.095 x 005VB**
95	55	G1/8	seitlich	210	M8	8	5000	7800	90	10	80	SZ8063.1 **.095 x 010VB**
							5000	8000	100	15	85	SZ8063.1 **.095 x 015VB**
							5000	8000	108	19	89	SZ8063.1 **.095 x 019VB**
							5000	8000	120	25	95	SZ8063.1 **.095 x 025VB**
							5000	8000	134	32	102	SZ8063.1 **.095 x 032VB**
							5000	8000	145	38	107	SZ8063.1 **.095 x 038VB**
							5000	8000	170	50	120	SZ8063.1 **.095 x 050VB**
							5000	8000	196	63	133	SZ8063.1 **.095 x 063VB**
							5000	8000	230	80	150	SZ8063.1 **.095 x 080VB**
							5000	8000	270	100	170	SZ8063.1 **.095 x 100VB**
							5000	8000	320	125	195	SZ8063.1 **.095 x 125VB**

D	Zylinderbefestigung
38	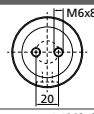
50	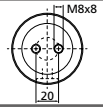

D	Zylinderbefestigung
63	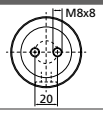
75	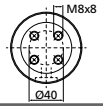

D	Zylinderbefestigung
95	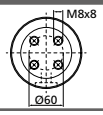

SZ8063.1.VZ Verbundfeder

2 Anschlüsse, mit Berstsicherung

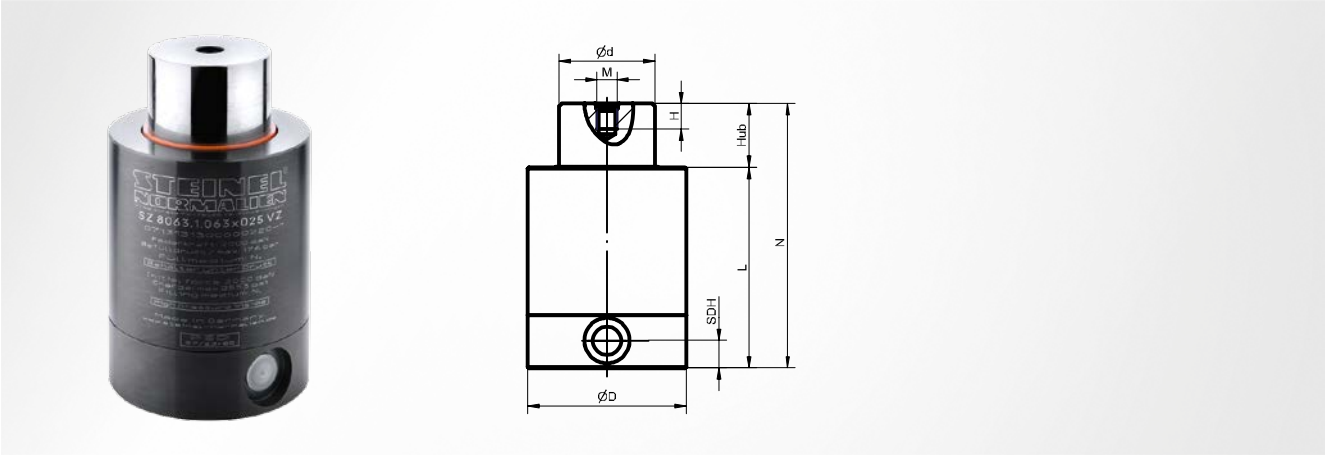

Boden
Verbundboden; mit Berstsicherung; 2 Anschlüsse

Berstsicherung
integriert

Befüllung
erfolgt über Verbundsystem

Lieferung
erfolgt unbefüllt

Einbauhinweis
Feder ist vorbereitet für einen seitlichen Anschluss an G1/8 Einschraubverschraubungen; Befüllung erfolgt über die angeschlossene Kontrollarmatur; SDH = Höhe des seitlichen Anschlusses entspricht 11 mm

D	d	Anschluss-gewinde	Position Anschlussgewinde	Fülldruck max. bar	M	H	daN	daN	N	Hub	L	Artikelnummer
38	22	G1/8	seitlich	197			750	1050	60	5	55	SZ8063.1 **.038 x 005VZ**
38	22	G1/8	seitlich	197	M6	6	750	1155	70	10	60	SZ8063.1 **.038 x 010VZ**
							750	1200	80	15	65	SZ8063.1 **.038 x 015VZ**
							750	1200	88	19	69	SZ8063.1 **.038 x 019VZ**
							750	1200	100	25	75	SZ8063.1 **.038 x 025VZ**
							750	1200	114	32	82	SZ8063.1 **.038 x 032VZ**
							750	1200	126	38	88	SZ8063.1 **.038 x 038VZ**
							750	1200	150	50	100	SZ8063.1 **.038 x 050VZ**
							750	1200	176	63	113	SZ8063.1 **.038 x 063VZ**
							750	1200	210	80	130	SZ8063.1 **.038 x 080VZ**
							750	1200	250	100	150	SZ8063.1 **.038 x 100VZ**
							750	1200	300	125	175	SZ8063.1 **.038 x 125VZ**
50	30	G1/8	seitlich	212			1500	2130	65	5	60	SZ8063.1 **.050 x 005VZ**
50	30	G1/8	seitlich	212	M8	8	1500	2310	75	10	65	SZ8063.1 **.050 x 010VZ**
							1500	2400	85	15	70	SZ8063.1 **.050 x 015VZ**
							1500	2400	93	19	74	SZ8063.1 **.050 x 019VZ**
							1500	2400	105	25	80	SZ8063.1 **.050 x 025VZ**
							1500	2400	119	32	87	SZ8063.1 **.050 x 032VZ**
							1500	2400	131	38	93	SZ8063.1 **.050 x 038VZ**
							1500	2400	155	50	105	SZ8063.1 **.050 x 050VZ**
							1500	2400	181	63	118	SZ8063.1 **.050 x 063VZ**
							1500	2400	220	80	140	SZ8063.1 **.050 x 080VZ**
							1500	2400	255	100	155	SZ8063.1 **.050 x 100VZ**
							1500	2400	305	125	180	SZ8063.1 **.050 x 125VZ**
63	38	G1/8	seitlich	176			2000	2720	65	5	60	SZ8063.1 **.063 x 005VZ**
63	38	G1/8	seitlich	176	M8	8	2000	3080	75	10	65	SZ8063.1 **.063 x 010VZ**
							2000	3200	85	15	70	SZ8063.1 **.063 x 015VZ**
							2000	3200	93	19	74	SZ8063.1 **.063 x 019VZ**
							2000	3200	105	25	80	SZ8063.1 **.063 x 025VZ**
							2000	3200	119	32	87	SZ8063.1 **.063 x 032VZ**
							2000	3200	131	38	93	SZ8063.1 **.063 x 038VZ**
							2000	3200	155	50	105	SZ8063.1 **.063 x 050VZ**
							2000	3200	181	63	118	SZ8063.1 **.063 x 063VZ**

SZ8063.1.VZ Verbundfeder

2 Anschlüsse, mit Berstsicherung

D	d	Anschluss-gewinde	Position Anschlussgewinde	Fülldruck max. bar	M	H	daN	daN	N	Hub	L	Artikelnummer
63	38	G1/8	seitlich	176	M8	8	2000	3200	220	80	140	SZ8063.1 **.063 x 080VZ**
							2000	3200	255	100	155	SZ8063.1 **.063 x 100VZ**
							2000	3200	305	125	180	SZ8063.1 **.063 x 125VZ**
75	45	G1/8	seitlich	189			3000	4050	70	5	65	SZ8063.1 **.075 x 005VZ**
75	45	G1/8	seitlich	189	M8	8	3000	4590	80	10	70	SZ8063.1 **.075 x 010VZ**
							3000	4800	90	15	75	SZ8063.1 **.075 x 015VZ**
							3000	4800	98	19	79	SZ8063.1 **.075 x 019VZ**
							3000	4800	110	25	85	SZ8063.1 **.075 x 025VZ**
							3000	4800	124	32	92	SZ8063.1 **.075 x 032VZ**
							3000	4800	136	38	98	SZ8063.1 **.075 x 038VZ**
							3000	4800	160	50	110	SZ8063.1 **.075 x 050VZ**
							3000	4800	186	63	123	SZ8063.1 **.075 x 063VZ**
							3000	4800	215	80	140	SZ8063.1 **.075 x 080VZ**
							3000	4800	265	100	165	SZ8063.1 **.075 x 100VZ**
							3000	4800	315	125	190	SZ8063.1 **.075 x 125VZ**
95	55	G1/8	seitlich	210			5000	7000	80	5	75	SZ8063.1 **.095 x 005VZ**
95	55	G1/8	seitlich	210	M8	8	5000	7800	90	10	80	SZ8063.1 **.095 x 010VZ**
							5000	8000	100	15	85	SZ8063.1 **.095 x 015VZ**
							5000	8000	108	19	89	SZ8063.1 **.095 x 019VZ**
							5000	8000	120	25	95	SZ8063.1 **.095 x 025VZ**
							5000	8000	134	32	102	SZ8063.1 **.095 x 032VZ**
							5000	8000	145	38	107	SZ8063.1 **.095 x 038VZ**
							5000	8000	170	50	120	SZ8063.1 **.095 x 050VZ**
							5000	8000	196	63	133	SZ8063.1 **.095 x 063VZ**
							5000	8000	230	80	150	SZ8063.1 **.095 x 080VZ**
							5000	8000	270	100	170	SZ8063.1 **.095 x 100VZ**
							5000	8000	320	125	195	SZ8063.1 **.095 x 125VZ**

D	Zylinderbefestigung
38	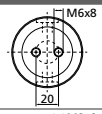
50	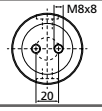

D	Zylinderbefestigung
63	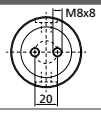
75	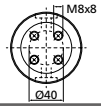

D	Zylinderbefestigung
95	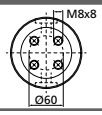

SZ8063.1.PD Plattenverbundfeder

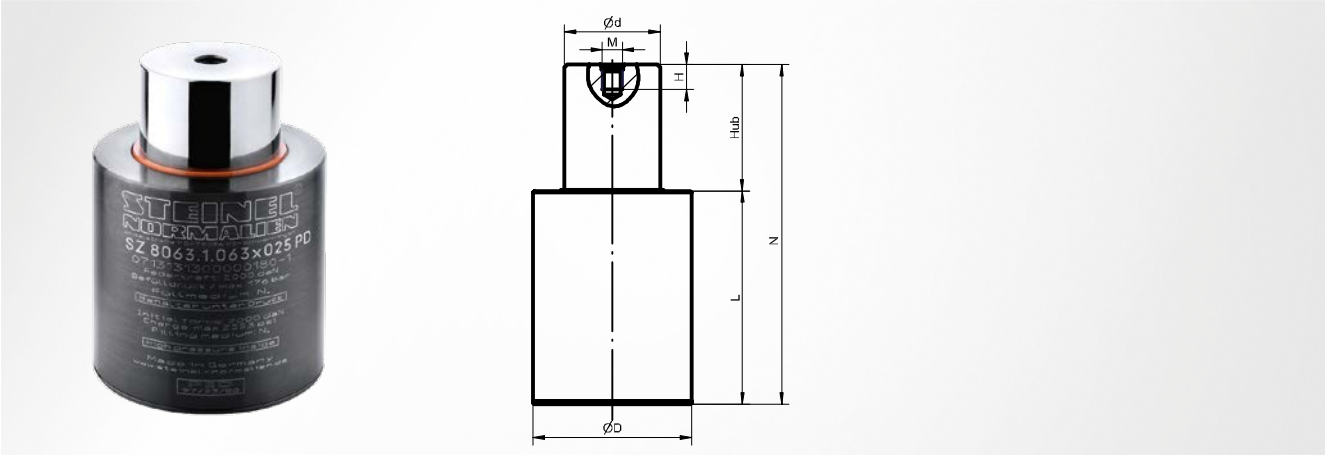

Boden
Plattenverbundboden

Berstsicherung
nicht vorhanden

Befüllung
erfolgt über Verbundsystem

Lieferung
erfolgt unbefüllt

Einbauhinweis
Federn werden über Bodenmontagegewinde der Verbundplatte angeschraubt; die Platte muss eben und im Bereich des Federndurchmessers eine Oberflächenrauheit von min. Rz 6,3 aufweisen; Plattenverbundfedern müssen mit 1 % des Federvolumens mit Öl gefüllt werden; Befüllung erfolgt über die angeschlossene Kontrollarmatur

D	d	Fülldruck max. bar	M	H	daN	daN	N	Hub	L	Artikelnummer
32	18	196			500	700	40	5	35	SZ8063.1 **.032 x 005PD**
32	18	196	M6	6	500	760	50	10	40	SZ8063.1 **.032 x 010PD**
					500	800	56	13	43	SZ8063.1 **.032 x 013PD**
					500	800	60	15	45	SZ8063.1 **.032 x 015PD**
					500	800	68	19	49	SZ8063.1 **.032 x 019PD**
					500	800	80	25	55	SZ8063.1 **.032 x 025PD**
					500	800	94	32	62	SZ8063.1 **.032 x 032PD**
					500	800	106	38	68	SZ8063.1 **.032 x 038PD**
					500	800	130	50	80	SZ8063.1 **.032 x 050PD**
					500	800	156	63	93	SZ8063.1 **.032 x 063PD**
					500	800	190	80	110	SZ8063.1 **.032 x 080PD**
					500	800	230	100	130	SZ8063.1 **.032 x 100PD**
					500	800	280	125	155	SZ8063.1 **.032 x 125PD**
38	22	197			750	1050	40	5	35	SZ8063.1 **.038 x 005PD**
38	22	197	M6	6	750	1155	50	10	40	SZ8063.1 **.038 x 010PD**
					750	1200	56	13	43	SZ8063.1 **.038 x 013PD**
					750	1200	60	15	45	SZ8063.1 **.038 x 015PD**
					750	1200	68	19	49	SZ8063.1 **.038 x 019PD**
					750	1200	80	25	55	SZ8063.1 **.038 x 025PD**
					750	1200	94	32	62	SZ8063.1 **.038 x 032PD**
					750	1200	106	38	68	SZ8063.1 **.038 x 038PD**
					750	1200	130	50	80	SZ8063.1 **.038 x 050PD**
					750	1200	156	63	93	SZ8063.1 **.038 x 063PD**
					750	1200	190	80	110	SZ8063.1 **.038 x 080PD**
					750	1200	230	100	130	SZ8063.1 **.038 x 100PD**
					750	1200	280	125	155	SZ8063.1 **.038 x 125PD**
50	30	212			1500	2130	45	5	40	SZ8063.1 **.050 x 005PD**
50	30	212	M8	8	1500	2310	55	10	45	SZ8063.1 **.050 x 010PD**
					1500	2400	65	15	50	SZ8063.1 **.050 x 015PD**
					1500	2400	73	19	54	SZ8063.1 **.050 x 019PD**
					1500	2400	85	25	60	SZ8063.1 **.050 x 025PD**

SZ8063.1.PD Plattenverbundfeder

D	d	Fülldruck max. bar	M	H	daN	daN	N	Hub	L	Artikelnummer
50	30	212	M8	8	1500	2400	99	32	67	SZ8063.1 **.050 x 032PD**
					1500	2400	111	38	73	SZ8063.1 **.050 x 038PD**
					1500	2400	135	50	85	SZ8063.1 **.050 x 050PD**
					1500	2400	161	63	98	SZ8063.1 **.050 x 063PD**
					1500	2400	200	80	120	SZ8063.1 **.050 x 080PD**
					1500	2400	235	100	135	SZ8063.1 **.050 x 100PD**
					1500	2400	285	125	160	SZ8063.1 **.050 x 125PD**
63	38	176			2000	2720	45	5	40	SZ8063.1 **.063 x 005PD**
63	38	176	M8	8	2000	3080	55	10	45	SZ8063.1 **.063 x 010PD**
					2000	3200	65	15	50	SZ8063.1 **.063 x 015PD**
					2000	3200	73	19	54	SZ8063.1 **.063 x 019PD**
					2000	3200	85	25	60	SZ8063.1 **.063 x 025PD**
					2000	3200	99	32	67	SZ8063.1 **.063 x 032PD**
					2000	3200	111	38	73	SZ8063.1 **.063 x 038PD**
					2000	3200	135	50	85	SZ8063.1 **.063 x 050PD**
					2000	3200	161	63	98	SZ8063.1 **.063 x 063PD**
					2000	3200	200	80	120	SZ8063.1 **.063 x 080PD**
					2000	3200	235	100	135	SZ8063.1 **.063 x 100PD**
					2000	3200	285	125	160	SZ8063.1 **.063 x 125PD**
75	45	189			3000	4050	50	5	45	SZ8063.1 **.075 x 005PD**
75	45	189	M8	8	3000	4590	60	10	50	SZ8063.1 **.075 x 010PD**
					3000	4800	70	15	55	SZ8063.1 **.075 x 015PD**
					3000	4800	78	19	59	SZ8063.1 **.075 x 019PD**
					3000	4800	90	25	65	SZ8063.1 **.075 x 025PD**
					3000	4800	104	32	72	SZ8063.1 **.075 x 032PD**
					3000	4800	116	38	78	SZ8063.1 **.075 x 038PD**
					3000	4800	140	50	90	SZ8063.1 **.075 x 050PD**
					3000	4800	166	63	103	SZ8063.1 **.075 x 063PD**
					3000	4800	205	80	125	SZ8063.1 **.075 x 080PD**
					3000	4800	245	100	145	SZ8063.1 **.075 x 100PD**
					3000	4800	295	125	170	SZ8063.1 **.075 x 125PD**
95	55	210			5000	7000	60	5	55	SZ8063.1 **.095 x 005PD**
95	55	210	M8	8	5000	7800	70	10	60	SZ8063.1 **.095 x 010PD**
					5000	8000	80	15	65	SZ8063.1 **.095 x 015PD**
					5000	8000	88	19	69	SZ8063.1 **.095 x 019PD**
					5000	8000	100	25	75	SZ8063.1 **.095 x 025PD**
					5000	8000	114	32	82	SZ8063.1 **.095 x 032PD**
					5000	8000	125	38	87	SZ8063.1 **.095 x 038PD**
					5000	8000	150	50	100	SZ8063.1 **.095 x 050PD**
					5000	8000	176	63	113	SZ8063.1 **.095 x 063PD**
					5000	8000	210	80	130	SZ8063.1 **.095 x 080PD**
					5000	8000	250	100	150	SZ8063.1 **.095 x 100PD**
					5000	8000	300	125	175	SZ8063.1 **.095 x 125PD**

D	Zylinderbefestigung
32	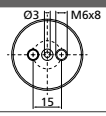
38	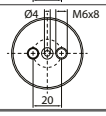

D	Zylinderbefestigung
50	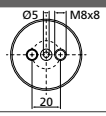
63	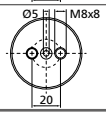

D	Zylinderbefestigung
75	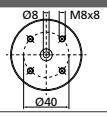
95	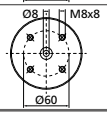

SZ8065.2. Gasdruckfeder

autark

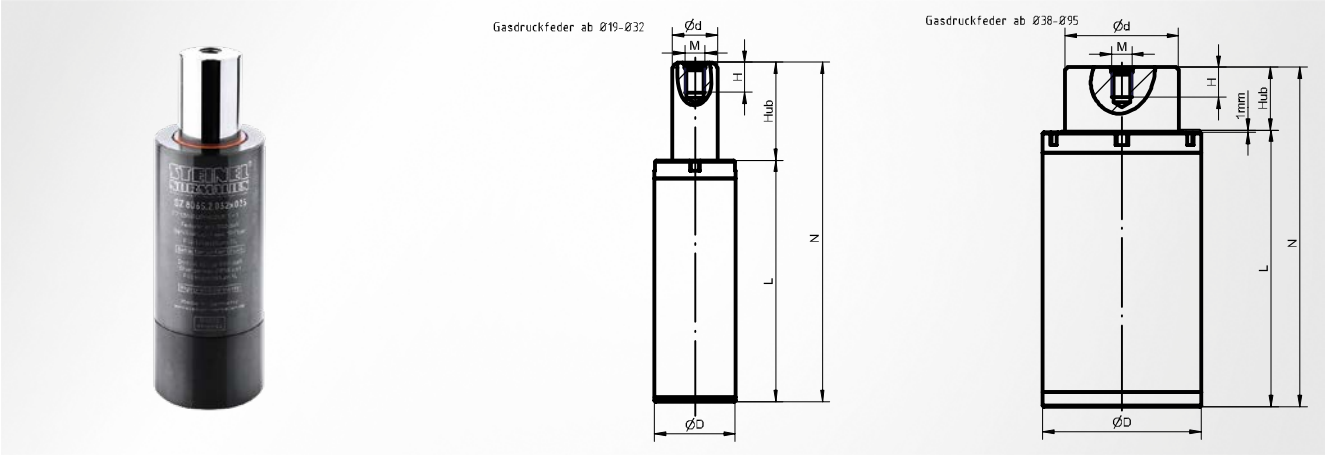

Boden
Standardboden

Befüllung
mit handelsüblichem Stickstoff

Berstsicherung
nicht vorhanden

Lieferung
erfolgt befüllt

D	d	Füllgewinde	Position Füllgewinde	Fülldruck max. bar	daN	daN	M	H	N	Hub	L	Artikelnummer
19	11	M8	mittig	158	150	240			75	10	65	SZ8065.2 **.019 x 010**
									85	15	70	SZ8065.2 **.019 x 015**
									105	25	80	SZ8065.2 **.019 x 025**
									135	38	97	SZ8065.2 **.019 x 038**
									160	50	110	SZ8065.2 **.019 x 050**
									190	63	127	SZ8065.2 **.019 x 063**
									220	80	140	SZ8065.2 **.019 x 080**
25	14	M8	mittig	196	300	480			75	10	65	SZ8065.2 **.025 x 010**
									85	15	70	SZ8065.2 **.025 x 015**
							M6	6	105	25	80	SZ8065.2 **.025 x 025**
							M6	6	135	38	97	SZ8065.2 **.025 x 038**
							M6	6	160	50	110	SZ8065.2 **.025 x 050**
							M6	6	190	63	127	SZ8065.2 **.025 x 063**
							M6	6	225	80	145	SZ8065.2 **.025 x 080**
32	18	M6	mittig	196	500	800	M6	6	75	10	65	SZ8065.2 **.032 x 010**
							M6	6	85	15	70	SZ8065.2 **.032 x 015**
							M6	6	105	25	80	SZ8065.2 **.032 x 025**
							M6	6	135	38	97	SZ8065.2 **.032 x 038**
							M6	6	160	50	110	SZ8065.2 **.032 x 050**
							M6	6	195	63	132	SZ8065.2 **.032 x 063**
							M6	6	230	80	150	SZ8065.2 **.032 x 080**
38	25	M8	mittig	205	1000	1600	M6	6	75	10	65	SZ8065.2 **.038 x 010**
							M6	6	85	15	70	SZ8065.2 **.038 x 015**
							M6	6	105	25	80	SZ8065.2 **.038 x 025**
							M6	6	135	38	97	SZ8065.2 **.038 x 038**
							M6	6	160	50	110	SZ8065.2 **.038 x 050**
							M6	6	205	63	142	SZ8065.2 **.038 x 063**
							M6	6	240	80	160	SZ8065.2 **.038 x 080**
50	35	M10	mittig	209	2000	3200	M8	8	105	10	95	SZ8065.2 **.050 x 010**
							M8	8	115	15	100	SZ8065.2 **.050 x 015**
							M8	8	135	25	110	SZ8065.2 **.050 x 025**
							M8	8	165	38	127	SZ8065.2 **.050 x 038**
							M8	8	190	50	140	SZ8065.2 **.050 x 050**
							M8	8	220	63	157	SZ8065.2 **.050 x 063**
							M8	8	255	80	175	SZ8065.2 **.050 x 080**
63	45	M10	mittig	189	3000	4800	M8	8	105	10	95	SZ8065.2 **.063 x 010**
							M8	8	115	15	100	SZ8065.2 **.063 x 015**

SZ8065.2. Gasdruckfeder

autark

D	d	Füllgewinde	Position Füllgewinde	Fülldruck max. bar	daN	daN	M	H	N	Hub	L	Artikelnummer
63	45	M10	mittig	189	3000	4800	M8	8	135	25	110	SZ8065.2 **.063 x 025**
							M8	8	165	38	127	SZ8065.2 **.063 x 038**
							M8	8	190	50	140	SZ8065.2 **.063 x 050**
							M8	8	220	63	157	SZ8065.2 **.063 x 063**
							M8	8	255	80	175	SZ8065.2 **.063 x 080**
75	56	M12	mittig	203	5000	8000	M8	8	115	10	105	SZ8065.2 **.075 x 010**
							M8	8	125	15	110	SZ8065.2 **.075 x 015**
							M8	8	145	25	120	SZ8065.2 **.075 x 025**
							M8	8	175	38	137	SZ8065.2 **.075 x 038**
							M8	8	200	50	150	SZ8065.2 **.075 x 050**
							M8	8	240	63	177	SZ8065.2 **.075 x 063**
							M8	8	275	80	195	SZ8065.2 **.075 x 080**
95	75	M12	mittig	182	8000	12800	M8	8	125	10	115	SZ8065.2 **.095 x 010**
							M8	8	135	15	120	SZ8065.2 **.095 x 015**
							M8	8	155	25	130	SZ8065.2 **.095 x 025**
							M8	8	185	38	147	SZ8065.2 **.095 x 038**
							M8	8	215	50	165	SZ8065.2 **.095 x 050**
							M8	8	255	63	192	SZ8065.2 **.095 x 063**
							M8	8	290	80	210	SZ8065.2 **.095 x 080**

D	Zylinderbefestigung
19	
25	
32	

D	Zylinderbefestigung
38	
50	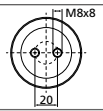
63	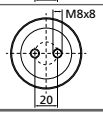

D	Zylinderbefestigung
75	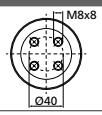
95	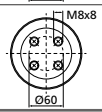

ab D 38 dient das mittlere Gewinde ausschließlich zur Befüllung

SZ8065.2.B Gasdruckfeder

autark, mit Berstsicherung

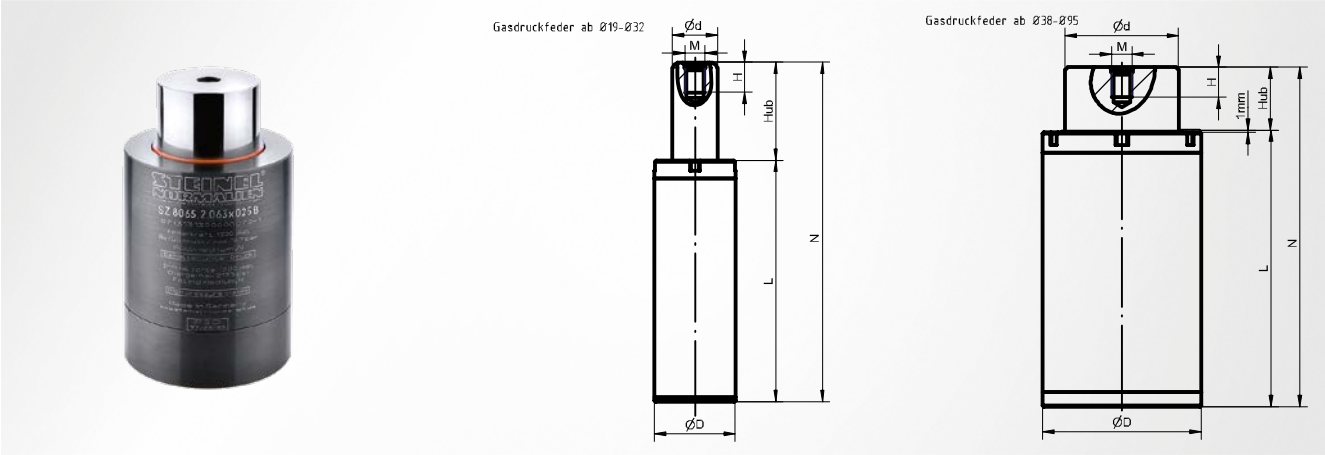

Boden
Standardboden; mit Berstsicherung

Befüllung
mit handelsüblichem Stickstoff

Berstsicherung
integriert

Lieferung
erfolgt befüllt

D	d	Füllgewinde	Position Füllgewinde	Fülldruck max. bar	daN	daN	M	H	N	Hub	L	Artikelnummer
32	18	M6	mittig	196	500	800	M6	6	75	10	65	SZ8065.2 **.032 x 010B**
									85	15	70	SZ8065.2 **.032 x 015B**
									105	25	80	SZ8065.2 **.032 x 025B**
									135	38	97	SZ8065.2 **.032 x 038B**
									160	50	110	SZ8065.2 **.032 x 050B**
									195	63	132	SZ8065.2 **.032 x 063B**
									230	80	150	SZ8065.2 **.032 x 080B**
38	25	M6	mittig	205	1000	1600	M8	6	75	10	65	SZ8065.2 **.038 x 010B**
									85	15	70	SZ8065.2 **.038 x 015B**
									105	25	80	SZ8065.2 **.038 x 025B**
									135	38	97	SZ8065.2 **.038 x 038B**
									160	50	110	SZ8065.2 **.038 x 050B**
									205	63	142	SZ8065.2 **.038 x 063B**
									240	80	160	SZ8065.2 **.038 x 080B**
50	35	M8	mittig	209	2000	3200	M8	8	105	10	95	SZ8065.2 **.050 x 010B**
									115	15	100	SZ8065.2 **.050 x 015B**
									135	25	110	SZ8065.2 **.050 x 025B**
									165	38	127	SZ8065.2 **.050 x 038B**
									190	50	140	SZ8065.2 **.050 x 050B**
									220	63	157	SZ8065.2 **.050 x 063B**
									255	80	175	SZ8065.2 **.050 x 080B**
63	45	M8	mittig	189	3000	4800	M8	8	105	10	95	SZ8065.2 **.063 x 010B**
									115	15	100	SZ8065.2 **.063 x 015B**
									135	25	110	SZ8065.2 **.063 x 025B**
									165	38	127	SZ8065.2 **.063 x 038B**
									190	50	140	SZ8065.2 **.063 x 050B**
									220	63	157	SZ8065.2 **.063 x 063B**
									255	80	175	SZ8065.2 **.063 x 080B**
75	56	M8	mittig	203	5000	8000	M8	8	115	10	105	SZ8065.2 **.075 x 010B**
									125	15	110	SZ8065.2 **.075 x 015B**
									145	25	120	SZ8065.2 **.075 x 025B**
									175	38	137	SZ8065.2 **.075 x 038B**
									200	50	150	SZ8065.2 **.075 x 050B**
									240	63	177	SZ8065.2 **.075 x 063B**
									275	80	195	SZ8065.2 **.075 x 080B**
95	75	M8	mittig	182	8000	12800	M8	8	125	10	115	SZ8065.2 **.095 x 010B**
									135	15	120	SZ8065.2 **.095 x 015B**

SZ8065.2.B Gasdruckfeder

autark, mit Berstsicherung

D	d	Füllgewinde	Position Füllgewinde	Fülldruck max. bar	daN	daN	M	H	N	Hub	L	Artikelnummer
95	75	M8	mittig	182	8000	12800	M8	8	155	25	130	SZ8065.2 **.095 x 025B**
									185	38	147	SZ8065.2 **.095 x 038B**
									215	50	165	SZ8065.2 **.095 x 050B**
									255	63	192	SZ8065.2 **.095 x 063B**
									290	80	210	SZ8065.2 **.095 x 080B**

D	Zylinderbefestigung
32	
38	

D	Zylinderbefestigung
50	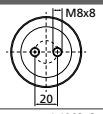
63	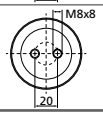

D	Zylinderbefestigung
75	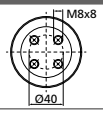
95	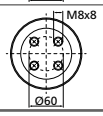

ab D 38 dient das mittlere Gewinde ausschließlich zur Befüllung

SZ8065.2.V Verbundfeder

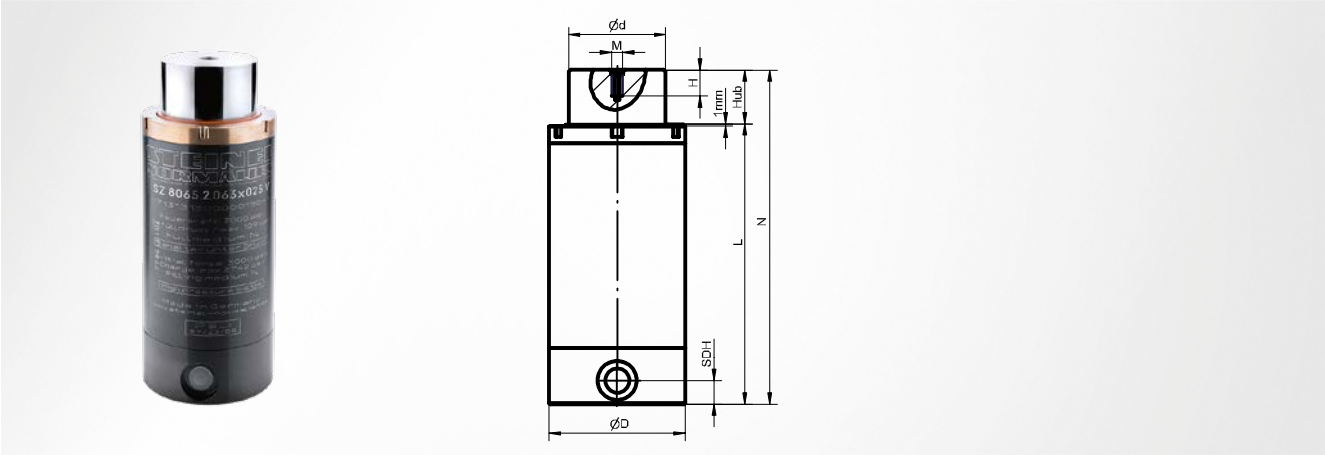

Boden
Verbundboden

Berstsicherung
nicht vorhanden

Befüllung
erfolgt über Verbundsystem

Lieferung
erfolgt unbefüllt

Einbauhinweis
Feder ist vorbereitet für einen seitlichen Anschluss an G1/8 Einschraubverschraubungen; Befüllung erfolgt über die angeschlossene Kontrollarmatur; SDH = Höhe des seitlichen Anschlusses entspricht 11 mm

D	d	Anschluss-gewinde	Position Anschlussgewinde	Fülldruck max. bar	daN	daN	M	H	N	Hub	L	Artikelnummer
38	25	G1/8	seitlich	205	1000	1600	M6	6	95	10	85	SZ8065.2 **.038 x 010V**
									105	15	90	SZ8065.2 **.038 x 015V**
									125	25	100	SZ8065.2 **.038 x 025V**
									155	38	117	SZ8065.2 **.038 x 038V**
									180	50	130	SZ8065.2 **.038 x 050V**
									225	63	162	SZ8065.2 **.038 x 063V**
									260	80	180	SZ8065.2 **.038 x 080V**
50	35	G1/8	seitlich	209	2000	3200	M8	8	125	10	115	SZ8065.2 **.050 x 010V**
									135	15	120	SZ8065.2 **.050 x 015V**
									155	25	130	SZ8065.2 **.050 x 025V**
									185	38	147	SZ8065.2 **.050 x 038V**
									210	50	160	SZ8065.2 **.050 x 050V**
									240	63	177	SZ8065.2 **.050 x 063V**
									275	80	195	SZ8065.2 **.050 x 080V**
63	45	G1/8	seitlich	189	3000	4800	M8	8	125	10	115	SZ8065.2 **.063 x 010V**
									135	15	120	SZ8065.2 **.063 x 015V**
									155	25	130	SZ8065.2 **.063 x 025V**
									185	38	147	SZ8065.2 **.063 x 038V**
									210	50	160	SZ8065.2 **.063 x 050V**
									240	63	177	SZ8065.2 **.063 x 063V**
									275	80	195	SZ8065.2 **.063 x 080V**
75	56	G1/8	seitlich	203	5000	8000	M8	8	135	10	125	SZ8065.2 **.075 x 010V**
									145	15	130	SZ8065.2 **.075 x 015V**
									165	25	140	SZ8065.2 **.075 x 025V**
									195	38	157	SZ8065.2 **.075 x 038V**
									220	50	170	SZ8065.2 **.075 x 050V**
									260	63	197	SZ8065.2 **.075 x 063V**
									295	80	215	SZ8065.2 **.075 x 080V**
95	75	G1/8	seitlich	182	8000	12800	M8	8	145	10	135	SZ8065.2 **.095 x 010V**
									155	15	140	SZ8065.2 **.095 x 015V**
									175	25	150	SZ8065.2 **.095 x 025V**
									205	38	167	SZ8065.2 **.095 x 038V**
									235	50	185	SZ8065.2 **.095 x 050V**

SZ8065.2.V Verbundfeder

D	d	Anschluss-gewinde	Position Anschlussgewinde	Fülldruck max. bar	daN	daN	M	H	N	Hub	L	Artikelnummer
95	75	G1/8	seitlich	182	8000	12800	M8	8	275	63	212	SZ8065.2 **.095 x 063V**
									310	80	230	SZ8065.2 **.095 x 080V**

D	Zylinderbefestigung
38	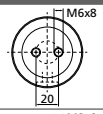
50	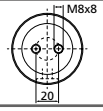

D	Zylinderbefestigung
63	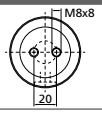
75	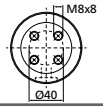

D	Zylinderbefestigung
95	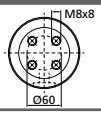

SZ8065.2.VB Verbundfeder

mit Berstsicherung

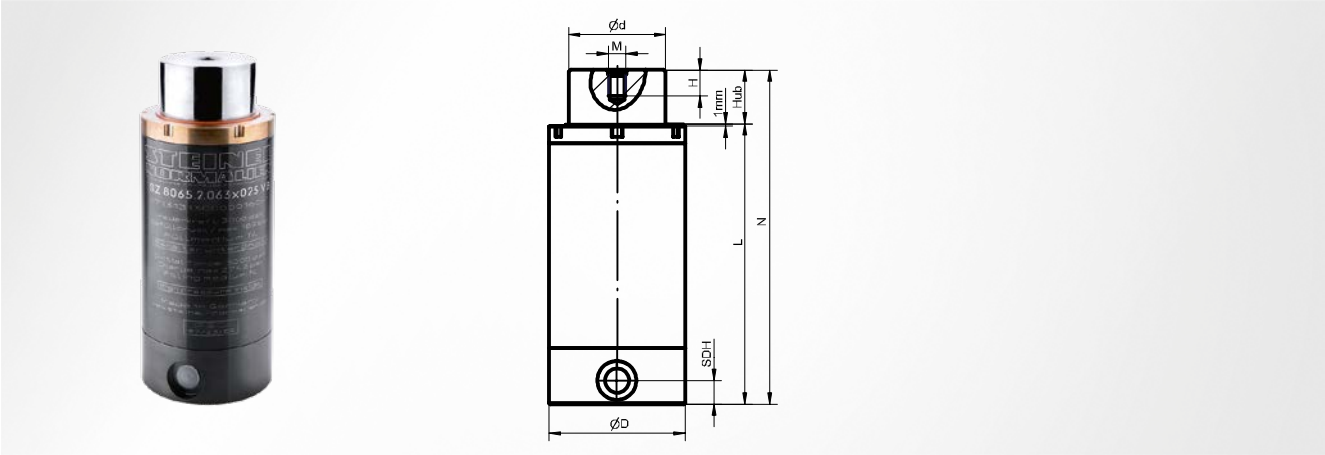

Boden
Verbundboden; mit Berstsicherung

Berstsicherung
integriert

Befüllung
erfolgt über Verbundsystem

Lieferung
erfolgt unbefüllt

Einbauhinweis
Feder ist vorbereitet für einen seitlichen Anschluss an G1/8 Einschraubverschraubungen; Befüllung erfolgt über die angeschlossene Kontrollarmatur; SDH = Höhe des seitlichen Anschlusses entspricht 11 mm

D	d	Anschluss-gewinde	Position Anschlussgewinde	Fülldruck max. bar	daN	daN	M	H	N	Hub	L	Artikelnummer
38	25	G1/8	seitlich	205	1000	1600	M6	6	95	10	85	SZ8065.2 **.038 x 010VB**
									105	15	90	SZ8065.2 **.038 x 015VB**
									125	25	100	SZ8065.2 **.038 x 025VB**
									155	38	117	SZ8065.2 **.038 x 038VB**
									180	50	130	SZ8065.2 **.038 x 050VB**
									225	63	162	SZ8065.2 **.038 x 063VB**
									260	80	180	SZ8065.2 **.038 x 080VB**
50	35	G1/8	seitlich	209	2000	3200	M8	8	125	10	115	SZ8065.2 **.050 x 010VB**
									135	15	120	SZ8065.2 **.050 x 015VB**
									155	25	130	SZ8065.2 **.050 x 025VB**
									185	38	147	SZ8065.2 **.050 x 038VB**
									210	50	160	SZ8065.2 **.050 x 050VB**
									240	63	177	SZ8065.2 **.050 x 063VB**
									275	80	195	SZ8065.2 **.050 x 080VB**
63	45	G1/8	seitlich	189	3000	4800	M8	8	125	10	115	SZ8065.2 **.063 x 010VB**
									135	15	120	SZ8065.2 **.063 x 015VB**
									155	25	130	SZ8065.2 **.063 x 025VB**
									185	38	147	SZ8065.2 **.063 x 038VB**
									210	50	160	SZ8065.2 **.063 x 050VB**
									240	63	177	SZ8065.2 **.063 x 063VB**
									275	80	195	SZ8065.2 **.063 x 080VB**
75	56	G1/8	seitlich	203	5000	8000	M8	8	135	10	125	SZ8065.2 **.075 x 010VB**
									145	15	130	SZ8065.2 **.075 x 015VB**
									165	25	140	SZ8065.2 **.075 x 025VB**
									195	38	157	SZ8065.2 **.075 x 038VB**
									220	50	170	SZ8065.2 **.075 x 050VB**
									260	63	197	SZ8065.2 **.075 x 063VB**
									295	80	215	SZ8065.2 **.075 x 080VB**
95	75	G1/8	seitlich	182	8000	12800	M8	8	145	10	135	SZ8065.2 **.095 x 010VB**
									155	15	140	SZ8065.2 **.095 x 015VB**
									175	25	150	SZ8065.2 **.095 x 025VB**
									205	38	167	SZ8065.2 **.095 x 038VB**
									235	50	185	SZ8065.2 **.095 x 050VB**

SZ8065.2.VB Verbundfeder

mit Berstsicherung

D	d	Anschluss-gewinde	Position Anschlussgewinde	Fülldruck max. bar	daN	daN	M	H	N	Hub	L	Artikelnummer
95	75	G1/8	seitlich	182	8000	12800	M8	8	275	63	212	SZ8065.2 **.095 x 063VB**
									310	80	230	SZ8065.2 **.095 x 080VB**

D	Zylinderbefestigung
38	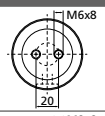
50	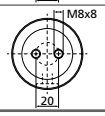

D	Zylinderbefestigung
63	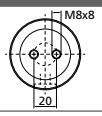
75	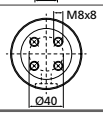

D	Zylinderbefestigung
95	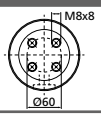

SZ8065.2.VZ Verbundfeder

2 Anschlüsse, mit Berstsicherung

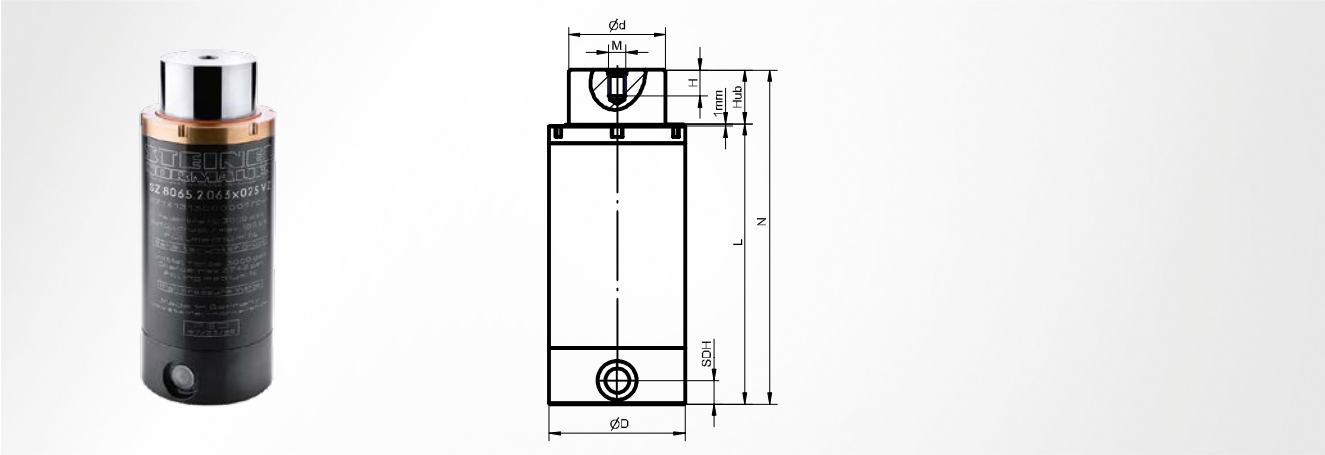

Boden
Verbundboden; mit Berstsicherung; 2 Anschlüsse

Berstsicherung
integriert

Befüllung
erfolgt über Verbundsystem

Lieferung
erfolgt unbefüllt

Einbauhinweis
Feder ist vorbereitet für einen seitlichen Anschluss an G1/8 Einschraubverschraubungen; Befüllung erfolgt über die angeschlossene Kontrollarmatur; SDH = Höhe des seitlichen Anschlusses entspricht 11 mm

D	d	Anschluss-gewinde	Position Anschlussgewinde	Fülldruck max. bar	daN	daN	M	H	N	Hub	L	Artikelnummer
38	25	G1/8	seitlich	205	1000	1600	M6	6	95	10	85	SZ8065.2 **.038 x 010VZ**
									105	15	90	SZ8065.2 **.038 x 015VZ**
									125	25	100	SZ8065.2 **.038 x 025VZ**
									155	38	117	SZ8065.2 **.038 x 038VZ**
									180	50	130	SZ8065.2 **.038 x 050VZ**
									225	63	162	SZ8065.2 **.038 x 063VZ**
									260	80	180	SZ8065.2 **.038 x 080VZ**
50	35	G1/8	seitlich	209	2000	3200	M8	8	125	10	115	SZ8065.2 **.050 x 010VZ**
									135	15	120	SZ8065.2 **.050 x 015VZ**
									155	25	130	SZ8065.2 **.050 x 025VZ**
									185	38	147	SZ8065.2 **.050 x 038VZ**
									210	50	160	SZ8065.2 **.050 x 050VZ**
									240	63	177	SZ8065.2 **.050 x 063VZ**
									275	80	195	SZ8065.2 **.050 x 080VZ**
63	45	G1/8	seitlich	189	3000	4800	M8	8	125	10	115	SZ8065.2 **.063 x 010VZ**
									135	15	120	SZ8065.2 **.063 x 015VZ**
									155	25	130	SZ8065.2 **.063 x 025VZ**
									185	38	147	SZ8065.2 **.063 x 038VZ**
									210	50	160	SZ8065.2 **.063 x 050VZ**
									240	63	177	SZ8065.2 **.063 x 063VZ**
									275	80	195	SZ8065.2 **.063 x 080VZ**
75	56	G1/8	seitlich	203	5000	8000	M8	8	135	10	125	SZ8065.2 **.075 x 010VZ**
									145	15	130	SZ8065.2 **.075 x 015VZ**
									165	25	140	SZ8065.2 **.075 x 025VZ**
									195	38	157	SZ8065.2 **.075 x 038VZ**
									220	50	170	SZ8065.2 **.075 x 050VZ**
									260	63	197	SZ8065.2 **.075 x 063VZ**
									295	80	215	SZ8065.2 **.075 x 080VZ**
95	75	G1/8	seitlich	182	8000	12800	M8	8	145	10	135	SZ8065.2 **.095 x 010VZ**
									155	15	140	SZ8065.2 **.095 x 015VZ**
									175	25	150	SZ8065.2 **.095 x 025VZ**
									205	38	167	SZ8065.2 **.095 x 038VZ**
									235	50	185	SZ8065.2 **.095 x 050VZ**

SZ8065.2.VZ Verbundfeder

2 Anschlüsse, mit Berstsicherung

D	d	Anschluss-gewinde	Position Anschlussgewinde	Fülldruck max. bar	daN	daN	M	H	N	Hub	L	Artikelnummer
95	75	G1/8	seitlich	182	8000	12800	M8	8	275	63	212	SZ8065.2 **.095 x 063VZ**
									310	80	230	SZ8065.2 **.095 x 080VZ**

D	Zylinderbefestigung
38	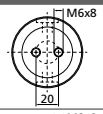
50	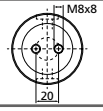

D	Zylinderbefestigung
63	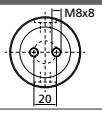
75	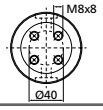

D	Zylinderbefestigung
95	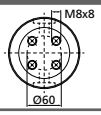

SZ8066.2. Gasdruckfeder

autark

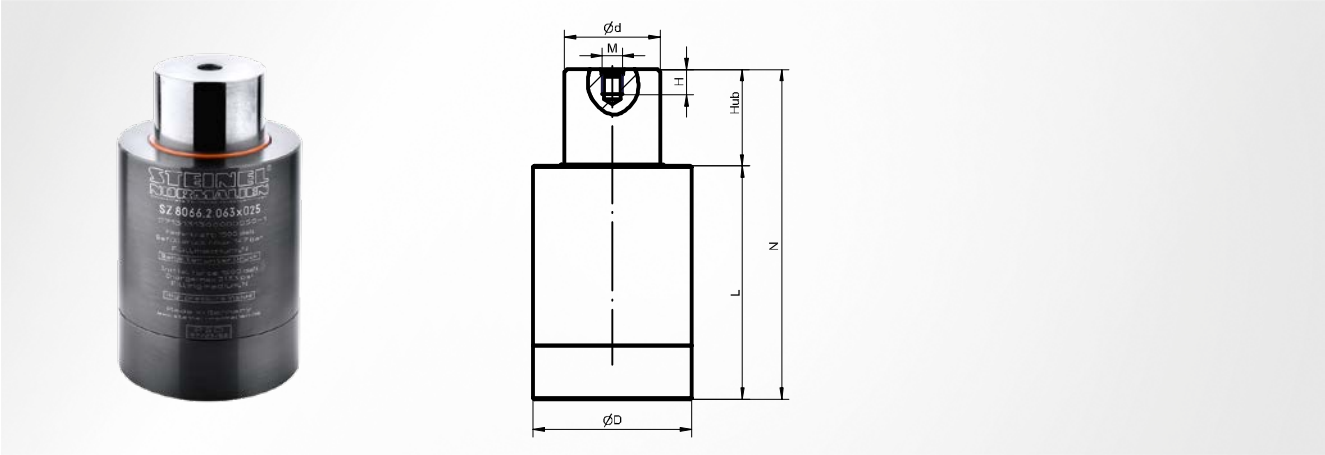

Boden
Standardboden

Befüllung
mit handelsüblichem Stickstoff

Berstsicherung
nicht vorhanden

Lieferung
erfolgt befüllt

D	d	Füllgewinde	Position Füllgewinde	Fülldruck max. bar	daN	daN	M	H	N	Hub	L	Artikelnummer
19	11	M8	mittig	105	100	160			50	5	45	SZ8066.2 **.019 x 005**
					100	160			60	10	50	SZ8066.2 **.019 x 010**
					100	160			70	15	55	SZ8066.2 **.019 x 015**
					100	160			78	19	59	SZ8066.2 **.019 x 019**
					100	160			90	25	65	SZ8066.2 **.019 x 025**
					100	160			104	32	72	SZ8066.2 **.019 x 032**
					100	160			116	38	78	SZ8066.2 **.019 x 038**
					100	160			140	50	90	SZ8066.2 **.019 x 050**
					100	160			166	63	103	SZ8066.2 **.019 x 063**
					100	160			200	80	120	SZ8066.2 **.019 x 080**
					100	160			240	100	140	SZ8066.2 **.019 x 100**
					100	160			290	125	165	SZ8066.2 **.019 x 125**
25	14	M8	mittig	129	200	320			50	5	45	SZ8066.2 **.025 x 005**
					200	320			60	10	50	SZ8066.2 **.025 x 010**
					200	320			70	15	55	SZ8066.2 **.025 x 015**
					200	320			78	19	59	SZ8066.2 **.025 x 019**
					200	320	M6	6	90	25	65	SZ8066.2 **.025 x 025**
					200	320	M6	6	104	32	72	SZ8066.2 **.025 x 032**
					200	320	M6	6	116	38	78	SZ8066.2 **.025 x 038**
					200	320	M6	6	140	50	90	SZ8066.2 **.025 x 050**
					200	320	M6	6	166	63	103	SZ8066.2 **.025 x 063**
					200	320	M6	6	200	80	120	SZ8066.2 **.025 x 080**
					200	320	M6	6	240	100	140	SZ8066.2 **.025 x 100**
					200	320	M6	6	290	125	165	SZ8066.2 **.025 x 125**
32	18	M8	mittig	137	350	490			55	5	50	SZ8066.2 **.032 x 005**
					350	532	M6	6	65	10	55	SZ8066.2 **.032 x 010**
					350	560	M6	6	75	15	60	SZ8066.2 **.032 x 015**
					350	560	M6	6	83	19	64	SZ8066.2 **.032 x 019**
					350	560	M6	6	95	25	70	SZ8066.2 **.032 x 025**
					350	560	M6	6	109	32	77	SZ8066.2 **.032 x 032**
					350	560	M6	6	121	38	83	SZ8066.2 **.032 x 038**
					350	560	M6	6	145	50	95	SZ8066.2 **.032 x 050**
					350	560	M6	6	171	63	108	SZ8066.2 **.032 x 063**
					350	560	M6	6	205	80	125	SZ8066.2 **.032 x 080**
					350	560	M6	6	245	100	145	SZ8066.2 **.032 x 100**
					350	560	M6	6	295	125	170	SZ8066.2 **.032 x 125**
38	22	M8	mittig	131	500	700			55	5	50	SZ8066.2 **.038 x 005**

SZ8066.2. Gasdruckfeder

STEINEL®

autark

D	d	Füllgewinde	Position Füllgewinde	Fülldruck max. bar	daN	daN	M	H	N	Hub	L	Artikelnummer
38	22	M8	mittig	131	500	770	M6	6	65	10	55	SZ8066.2 **.038 x 010**
					500	800	M6	6	75	15	60	SZ8066.2 **.038 x 015**
					500	800	M6	6	83	19	64	SZ8066.2 **.038 x 019**
					500	800	M6	6	95	25	70	SZ8066.2 **.038 x 025**
					500	800	M6	6	109	32	77	SZ8066.2 **.038 x 032**
					500	800	M6	6	121	38	83	SZ8066.2 **.038 x 038**
					500	800	M6	6	145	50	95	SZ8066.2 **.038 x 050**
					500	800	M6	6	171	63	108	SZ8066.2 **.038 x 063**
					500	800	M6	6	205	80	125	SZ8066.2 **.038 x 080**
					500	800	M6	6	245	100	145	SZ8066.2 **.038 x 100**
					500	800	M6	6	295	125	170	SZ8066.2 **.038 x 125**
50	30	M10	mittig	141	1000	1420			60	5	55	SZ8066.2 **.050 x 005**
					1000	1540	M8	8	70	10	60	SZ8066.2 **.050 x 010**
					1000	1600	M8	8	80	15	65	SZ8066.2 **.050 x 015**
					1000	1600	M8	8	88	19	69	SZ8066.2 **.050 x 019**
					1000	1600	M8	8	100	25	75	SZ8066.2 **.050 x 025**
					1000	1600	M8	8	114	32	82	SZ8066.2 **.050 x 032**
					1000	1600	M8	8	126	38	88	SZ8066.2 **.050 x 038**
					1000	1600	M8	8	150	50	100	SZ8066.2 **.050 x 050**
					1000	1600	M8	8	176	63	113	SZ8066.2 **.050 x 063**
					1000	1600	M8	8	210	80	130	SZ8066.2 **.050 x 080**
					1000	1600	M8	8	250	100	150	SZ8066.2 **.050 x 100**
					1000	1600	M8	8	315	125	190	SZ8066.2 **.050 x 125**
63	38	M10	mittig	132	1500	2040			65	5	60	SZ8066.2 **.063 x 005**
					1500	2310	M8	8	75	10	65	SZ8066.2 **.063 x 010**
					1500	2400	M8	8	85	15	70	SZ8066.2 **.063 x 015**
					1500	2400	M8	8	93	19	74	SZ8066.2 **.063 x 019**
					1500	2400	M8	8	105	25	80	SZ8066.2 **.063 x 025**
					1500	2400	M8	8	119	32	87	SZ8066.2 **.063 x 032**
					1500	2400	M8	8	131	38	93	SZ8066.2 **.063 x 038**
					1500	2400	M8	8	155	50	105	SZ8066.2 **.063 x 050**
					1500	2400	M8	8	181	63	118	SZ8066.2 **.063 x 063**
					1500	2400	M8	8	215	80	135	SZ8066.2 **.063 x 080**
					1500	2400	M8	8	260	100	160	SZ8066.2 **.063 x 100**
					1500	2400	M8	8	315	125	190	SZ8066.2 **.063 x 125**
75	45	M12	mittig	157	2500	3375			65	5	60	SZ8066.2 **.075 x 005**
					2500	3825	M8	8	75	10	65	SZ8066.2 **.075 x 010**
					2500	4000	M8	8	85	15	70	SZ8066.2 **.075 x 015**
					2500	4000	M8	8	93	19	74	SZ8066.2 **.075 x 019**
					2500	4000	M8	8	105	25	80	SZ8066.2 **.075 x 025**
					2500	4000	M8	8	119	32	87	SZ8066.2 **.075 x 032**
					2500	4000	M8	8	131	38	93	SZ8066.2 **.075 x 038**
					2500	4000	M8	8	155	50	105	SZ8066.2 **.075 x 050**
					2500	4000	M8	8	181	63	118	SZ8066.2 **.075 x 063**
					2500	4000	M8	8	215	80	135	SZ8066.2 **.075 x 080**
					2500	4000	M8	8	255	100	155	SZ8066.2 **.075 x 100**
					2500	4000	M8	8	325	125	200	SZ8066.2 **.075 x 125**
95	55	M12	mittig	168	4000	5600			75	5	70	SZ8066.2 **.095 x 005**
					4000	6240	M8	8	85	10	75	SZ8066.2 **.095 x 010**
					4000	6400	M8	8	95	15	80	SZ8066.2 **.095 x 015**
					4000	6400	M8	8	103	19	84	SZ8066.2 **.095 x 019**
					4000	6400	M8	8	115	25	90	SZ8066.2 **.095 x 025**
					4000	6400	M8	8	129	32	97	SZ8066.2 **.095 x 032**
					4000	6400	M8	8	141	38	103	SZ8066.2 **.095 x 038**
					4000	6400	M8	8	165	50	115	SZ8066.2 **.095 x 050**
					4000	6400	M8	8	191	63	128	SZ8066.2 **.095 x 063**
					4000	6400	M8	8	235	80	155	SZ8066.2 **.095 x 080**
					4000	6400	M8	8	285	100	185	SZ8066.2 **.095 x 100**
					4000	6400	M8	8	345	125	220	SZ8066.2 **.095 x 125**

SZ8066.2. Gasdruckfeder

autark

D	Zylinderbefestigung
19	
25	
32	

D	Zylinderbefestigung
38	
50	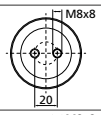
63	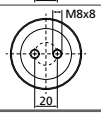

D	Zylinderbefestigung
75	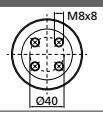
95	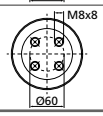

ab D 38 dient das mittlere Gewinde ausschließlich zur Befüllung

SZ8066.2.B Gasdruckfeder

autark, mit Berstsicherung

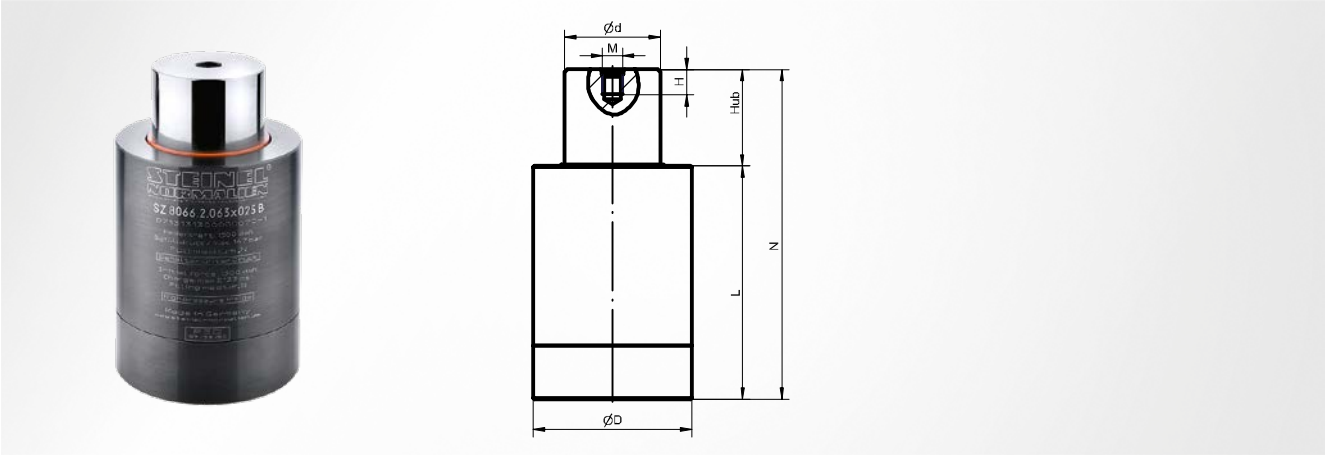

Boden
Standardboden; mit Berstsicherung

Befüllung
mit handelsüblichem Stickstoff

Berstsicherung
integriert

Lieferung
erfolgt befüllt

D	d	Füllgewinde	Position Füllgewinde	Fülldruck max. bar	M	H	daN	daN	N	Hub	L	Artikelnummer
32	18	M8	mittig	137			350	490	55	5	50	SZ8066.2 **.032 x 005B**
32	18	M8	mittig	137	M6	6	350	532	65	10	55	SZ8066.2 **.032 x 010B**
							350	560	75	15	60	SZ8066.2 **.032 x 015B**
							350	560	83	19	64	SZ8066.2 **.032 x 019B**
							350	560	95	25	70	SZ8066.2 **.032 x 025B**
							350	560	109	32	77	SZ8066.2 **.032 x 032B**
							350	560	121	38	83	SZ8066.2 **.032 x 038B**
							350	560	145	50	95	SZ8066.2 **.032 x 050B**
							350	560	171	63	108	SZ8066.2 **.032 x 063B**
							350	560	205	80	125	SZ8066.2 **.032 x 080B**
							350	560	245	100	145	SZ8066.2 **.032 x 100B**
							350	560	295	125	170	SZ8066.2 **.032 x 125B**
38	22	M8	mittig	131			500	700	55	5	50	SZ8066.2 **.038 x 005B**
38	22	M8	mittig	131	M6	6	500	770	65	10	55	SZ8066.2 **.038 x 010B**
							500	800	75	15	60	SZ8066.2 **.038 x 015B**
							500	800	83	19	64	SZ8066.2 **.038 x 019B**
							500	800	95	25	70	SZ8066.2 **.038 x 025B**
							500	800	109	32	77	SZ8066.2 **.038 x 032B**
							500	800	121	38	83	SZ8066.2 **.038 x 038B**
							500	800	145	50	95	SZ8066.2 **.038 x 050B**
							500	800	171	63	108	SZ8066.2 **.038 x 063B**
							500	800	205	80	125	SZ8066.2 **.038 x 080B**
							500	800	245	100	145	SZ8066.2 **.038 x 100B**
							500	800	295	125	170	SZ8066.2 **.038 x 125B**
50	30	M10	mittig	141			1000	1420	60	5	55	SZ8066.2 **.050 x 005B**
50	30	M10	mittig	141	M8	8	1000	1540	70	10	60	SZ8066.2 **.050 x 010B**
							1000	1600	80	15	65	SZ8066.2 **.050 x 015B**
							1000	1600	88	19	69	SZ8066.2 **.050 x 019B**
							1000	1600	100	25	75	SZ8066.2 **.050 x 025B**
							1000	1600	114	32	82	SZ8066.2 **.050 x 032B**
							1000	1600	126	38	88	SZ8066.2 **.050 x 038B**
							1000	1600	150	50	100	SZ8066.2 **.050 x 050B**
							1000	1600	176	63	113	SZ8066.2 **.050 x 063B**
							1000	1600	210	80	130	SZ8066.2 **.050 x 080B**
							1000	1600	250	100	150	SZ8066.2 **.050 x 100B**
							1000	1600	315	125	190	SZ8066.2 **.050 x 125B**
63	38	M10	mittig	132			1500	2040	65	5	60	SZ8066.2 **.063 x 005B**

SZ8066.2.B Gasdruckfeder

autark, mit Berstsicherung

D	d	Füllgewinde	Position Füllgewinde	Fülldruck max. bar	M	H	daN	daN	N	Hub	L	Artikelnummer
63	38	M10	mittig	132	M8	8	1500	2310	75	10	65	SZ8066.2 **.063 x 010B**
							1500	2400	85	15	70	SZ8066.2 **.063 x 015B**
							1500	2400	93	19	74	SZ8066.2 **.063 x 019B**
							1500	2400	105	25	80	SZ8066.2 **.063 x 025B**
							1500	2400	119	32	87	SZ8066.2 **.063 x 032B**
							1500	2400	131	38	93	SZ8066.2 **.063 x 038B**
							1500	2400	155	50	105	SZ8066.2 **.063 x 050B**
							1500	2400	181	63	118	SZ8066.2 **.063 x 063B**
							1500	2400	215	80	135	SZ8066.2 **.063 x 080B**
							1500	2400	260	100	160	SZ8066.2 **.063 x 100B**
							1500	2400	315	125	190	SZ8066.2 **.063 x 125B**
75	45	M12	mittig	157			2500	3375	65	5	60	SZ8066.2 **.075 x 005B**
75	45	M12	mittig	157	M8	8	2500	3825	75	10	65	SZ8066.2 **.075 x 010B**
							2500	4000	85	15	70	SZ8066.2 **.075 x 015B**
							2500	4000	93	19	74	SZ8066.2 **.075 x 019B**
							2500	4000	105	25	80	SZ8066.2 **.075 x 025B**
							2500	4000	119	32	87	SZ8066.2 **.075 x 032B**
							2500	4000	131	38	93	SZ8066.2 **.075 x 038B**
							2500	4000	155	50	105	SZ8066.2 **.075 x 050B**
							2500	4000	181	63	118	SZ8066.2 **.075 x 063B**
							2500	4000	215	80	135	SZ8066.2 **.075 x 080B**
							2500	4000	255	100	155	SZ8066.2 **.075 x 100B**
							2500	4000	325	125	200	SZ8066.2 **.075 x 125B**
95	55	M12	mittig	168			4000	5600	75	5	70	SZ8066.2 **.095 x 005B**
95	55	M12	mittig	168	M8	8	4000	6240	85	10	75	SZ8066.2 **.095 x 010B**
							4000	6400	95	15	80	SZ8066.2 **.095 x 015B**
							4000	6400	103	19	84	SZ8066.2 **.095 x 019B**
							4000	6400	115	25	90	SZ8066.2 **.095 x 025B**
							4000	6400	129	32	97	SZ8066.2 **.095 x 032B**
							4000	6400	141	38	103	SZ8066.2 **.095 x 038B**
							4000	6400	165	50	115	SZ8066.2 **.095 x 050B**
							4000	6400	191	63	128	SZ8066.2 **.095 x 063B**
							4000	6400	235	80	155	SZ8066.2 **.095 x 080B**
							4000	6400	285	100	185	SZ8066.2 **.095 x 100B**
							4000	6400	345	125	220	SZ8066.2 **.095 x 125B**
120	75	M12	mittig	147	M8	8	6500	10400	125	25	100	SZ8066.2 **.120 x 025B**
							6500	10400	151	38	113	SZ8066.2 **.120 x 038B**
							6500	10400	175	50	125	SZ8066.2 **.120 x 050B**
							6500	10400	201	63	138	SZ8066.2 **.120 x 063B**
							6500	10400	240	80	160	SZ8066.2 **.120 x 080B**
							6500	10400	290	100	190	SZ8066.2 **.120 x 100B**
							6500	10400	350	125	225	SZ8066.2 **.120 x 125B**
							6500	10400	430	160	270	SZ8066.2 **.120 x 160B**
							6500	10400	520	200	320	SZ8066.2 **.120 x 200B**
							6500	10400	550	210	340	SZ8066.2 **.120 x 210B**

D	Zylinderbefestigung
32	
38	
50	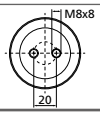

D	Zylinderbefestigung
63	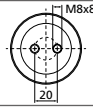
75	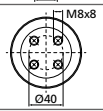
95	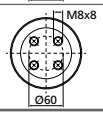

D	Zylinderbefestigung
120	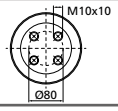

ab D 38 dient das mittlere Gewinde ausschließlich zur Befüllung

SZ8066.2.V Verbundfeder

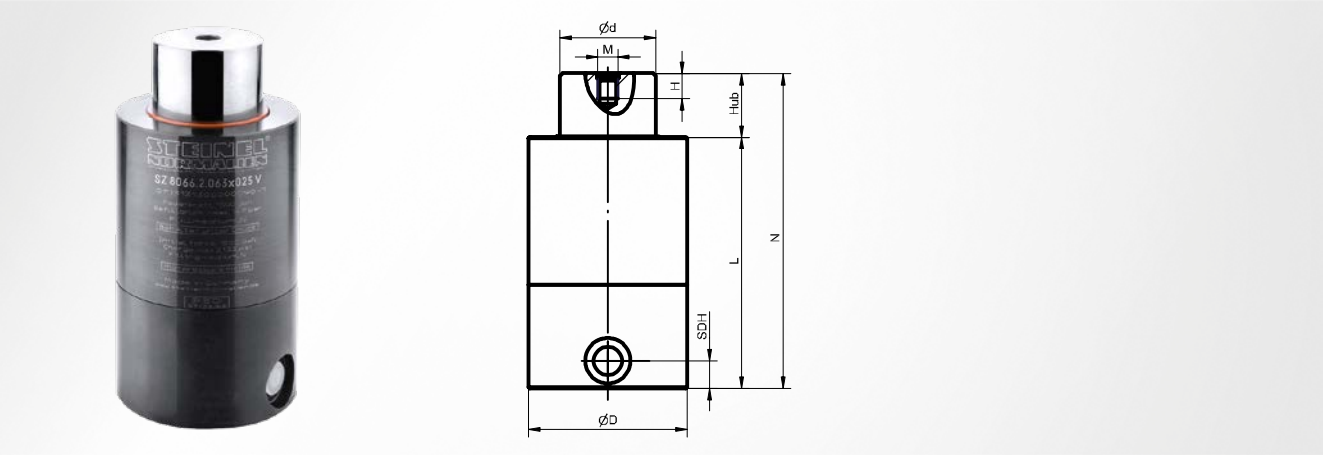

Boden
Verbundboden

Berstsicherung
nicht vorhanden

Befüllung
erfolgt über Verbundsystem

Lieferung
erfolgt unbefüllt

Einbauhinweis
Feder ist vorbereitet für einen seitlichen Anschluss an G1/8 Einschraubverschraubungen; Befüllung erfolgt über die angeschlossene Kontrollarmatur; SDH = Höhe des seitlichen Anschlusses entspricht 11 mm

D	d	Anschluss-gewinde	Position Anschlussgewinde	Fülldruck max. bar	M	H	daN	daN	N	Hub	L	Artikelnummer
38	22	G1/8	seitlich	131			500	700	75	5	70	SZ8066.2 **.038 x 005V**
38	22	G1/8	seitlich	131	M6	6	500	770	85	10	75	SZ8066.2 **.038 x 010V**
							500	800	95	15	80	SZ8066.2 **.038 x 015V**
							500	800	103	19	84	SZ8066.2 **.038 x 019V**
							500	800	115	25	90	SZ8066.2 **.038 x 025V**
							500	800	129	32	97	SZ8066.2 **.038 x 032V**
							500	800	141	38	103	SZ8066.2 **.038 x 038V**
							500	800	165	50	115	SZ8066.2 **.038 x 050V**
							500	800	191	63	128	SZ8066.2 **.038 x 063V**
							500	800	225	80	145	SZ8066.2 **.038 x 080V**
							500	800	265	100	165	SZ8066.2 **.038 x 100V**
							500	800	315	125	190	SZ8066.2 **.038 x 125V**
50	30	G1/8	seitlich	141			1000	1420	80	5	75	SZ8066.2 **.050 x 005V**
50	30	G1/8	seitlich	141	M8	8	1000	1540	90	10	80	SZ8066.2 **.050 x 010V**
							1000	1600	100	15	85	SZ8066.2 **.050 x 015V**
							1000	1600	108	19	89	SZ8066.2 **.050 x 019V**
							1000	1600	120	25	95	SZ8066.2 **.050 x 025V**
							1000	1600	134	32	102	SZ8066.2 **.050 x 032V**
							1000	1600	146	38	108	SZ8066.2 **.050 x 038V**
							1000	1600	170	50	120	SZ8066.2 **.050 x 050V**
							1000	1600	196	63	133	SZ8066.2 **.050 x 063V**
							1000	1600	230	80	150	SZ8066.2 **.050 x 080V**
							1000	1600	270	100	170	SZ8066.2 **.050 x 100V**
							1000	1600	335	125	210	SZ8066.2 **.050 x 125V**
63	38	G1/8	seitlich	132			1500	2040	85	5	80	SZ8066.2 **.063 x 005V**
63	38	G1/8	seitlich	132	M8	8	1500	2310	95	10	85	SZ8066.2 **.063 x 010V**
							1500	2400	105	15	90	SZ8066.2 **.063 x 015V**
							1500	2400	113	19	94	SZ8066.2 **.063 x 019V**
							1500	2400	125	25	100	SZ8066.2 **.063 x 025V**
							1500	2400	139	32	107	SZ8066.2 **.063 x 032V**
							1500	2400	151	38	113	SZ8066.2 **.063 x 038V**
							1500	2400	175	50	125	SZ8066.2 **.063 x 050V**
							1500	2400	201	63	138	SZ8066.2 **.063 x 063V**

SZ8066.2.V Verbundfeder

STEINEL®

D	d	Anschluss-gewinde	Position Anschlussgewinde	Fülldruck max. bar	M	H	daN	daN	N	Hub	L	Artikelnummer
63	38	G1/8	seitlich	132	M8	8	1500	2400	235	80	155	SZ8066.2 **.063 x 080V**
							1500	2400	280	100	180	SZ8066.2 **.063 x 100V**
							1500	2400	335	125	210	SZ8066.2 **.063 x 125V**
75	45	G1/8	seitlich	157			2500	3375	85	5	80	SZ8066.2 **.075 x 005V**
75	45	G1/8	seitlich	157	M8	8	2500	3825	95	10	85	SZ8066.2 **.075 x 010V**
							2500	4000	105	15	90	SZ8066.2 **.075 x 015V**
							2500	4000	113	19	94	SZ8066.2 **.075 x 019V**
							2500	4000	125	25	100	SZ8066.2 **.075 x 025V**
							2500	4000	139	32	107	SZ8066.2 **.075 x 032V**
							2500	4000	151	38	113	SZ8066.2 **.075 x 038V**
							2500	4000	175	50	125	SZ8066.2 **.075 x 050V**
							2500	4000	201	63	138	SZ8066.2 **.075 x 063V**
							2500	4000	235	80	155	SZ8066.2 **.075 x 080V**
							2500	4000	275	100	175	SZ8066.2 **.075 x 100V**
							2500	4000	345	125	220	SZ8066.2 **.075 x 125V**
95	55	G1/8	seitlich	168			4000	5600	95	5	90	SZ8066.2 **.095 x 005V**
95	55	G1/8	seitlich	168	M8	8	4000	6240	105	10	95	SZ8066.2 **.095 x 010V**
							4000	6400	115	15	100	SZ8066.2 **.095 x 015V**
							4000	6400	123	19	104	SZ8066.2 **.095 x 019V**
							4000	6400	135	25	110	SZ8066.2 **.095 x 025V**
							4000	6400	149	32	117	SZ8066.2 **.095 x 032V**
							4000	6400	161	38	123	SZ8066.2 **.095 x 038V**
							4000	6400	185	50	135	SZ8066.2 **.095 x 050V**
							4000	6400	211	63	148	SZ8066.2 **.095 x 063V**
							4000	6400	255	80	175	SZ8066.2 **.095 x 080V**
							4000	6400	305	100	205	SZ8066.2 **.095 x 100V**
							4000	6400	365	125	240	SZ8066.2 **.095 x 125V**

D	Zylinderbefestigung
38	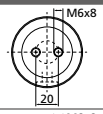
50	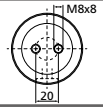

D	Zylinderbefestigung
63	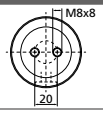
75	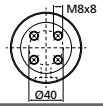

D	Zylinderbefestigung
95	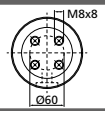

SZ8066.2.VB Verbundfeder

mit Berstsicherung

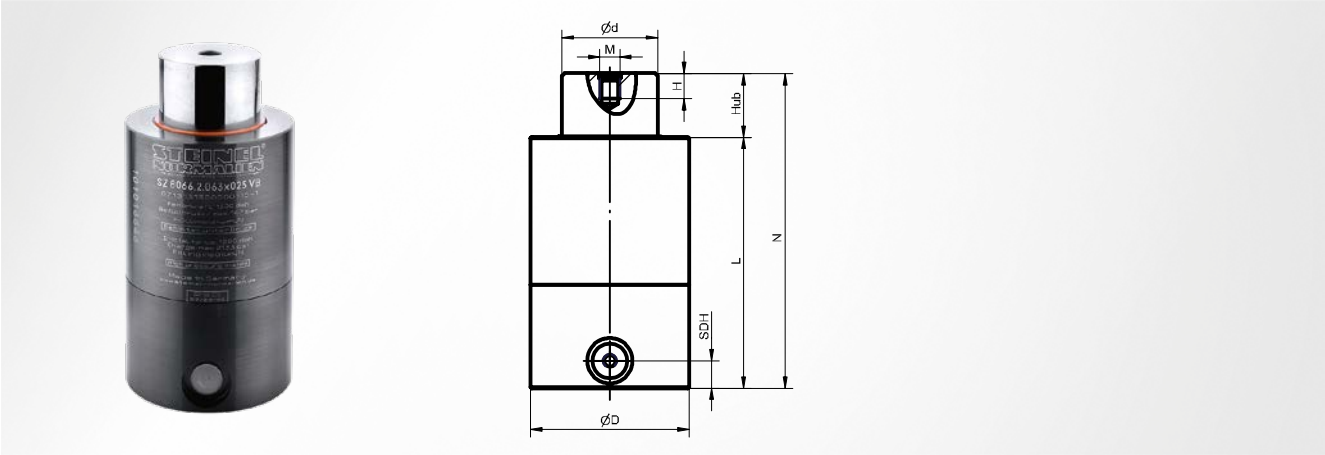

Boden
Verbundboden; mit Berstsicherung

Berstsicherung
integriert

Befüllung
erfolgt über Verbundsystem

Lieferung
erfolgt unbefüllt

Einbauhinweis
Feder ist vorbereitet für einen seitlichen Anschluss an G1/8 Einschraubverschraubungen; Befüllung erfolgt über die angeschlossene Kontrollarmatur; SDH = Höhe des seitlichen Anschlusses entspricht 11 mm

D	d	Füllgewinde	Position Füllgewinde	Fülldruck max. bar	M	H	daN	daN	N	Hub	L	Artikelnummer
38	22	G1/8	seitlich	131			500	700	75	5	70	SZ8066.2 **.038 x 005VB**
38	22	G1/8	seitlich	131	M6	6	500	770	85	10	75	SZ8066.2 **.038 x 010VB**
							500	800	95	15	80	SZ8066.2 **.038 x 015VB**
							500	800	103	19	84	SZ8066.2 **.038 x 019VB**
							500	800	115	25	90	SZ8066.2 **.038 x 025VB**
							500	800	129	32	97	SZ8066.2 **.038 x 032VB**
							500	800	141	38	103	SZ8066.2 **.038 x 038VB**
							500	800	165	50	115	SZ8066.2 **.038 x 050VB**
							500	800	191	63	128	SZ8066.2 **.038 x 063VB**
							500	800	225	80	145	SZ8066.2 **.038 x 080VB**
							500	800	265	100	165	SZ8066.2 **.038 x 100VB**
							500	800	315	125	190	SZ8066.2 **.038 x 125VB**
50	30	G1/8	seitlich	141			1000	1420	80	5	75	SZ8066.2 **.050 x 005VB**
50	30	G1/8	seitlich	141	M8	8	1000	1540	90	10	80	SZ8066.2 **.050 x 010VB**
							1000	1600	100	15	85	SZ8066.2 **.050 x 015VB**
							1000	1600	108	19	89	SZ8066.2 **.050 x 019VB**
							1000	1600	120	25	95	SZ8066.2 **.050 x 025VB**
							1000	1600	134	32	102	SZ8066.2 **.050 x 032VB**
							1000	1600	146	38	108	SZ8066.2 **.050 x 038VB**
							1000	1600	170	50	120	SZ8066.2 **.050 x 050VB**
							1000	1600	196	63	133	SZ8066.2 **.050 x 063VB**
							1000	1600	230	80	150	SZ8066.2 **.050 x 080VB**
							1000	1600	270	100	170	SZ8066.2 **.050 x 100VB**
							1000	1600	335	125	210	SZ8066.2 **.050 x 125VB**
63	38	G1/8	seitlich	132			1500	2040	85	5	80	SZ8066.2 **.063 x 005VB**
63	38	G1/8	seitlich	132	M8	8	1500	2310	95	10	85	SZ8066.2 **.063 x 010VB**
							1500	2400	105	15	90	SZ8066.2 **.063 x 015VB**
							1500	2400	113	19	94	SZ8066.2 **.063 x 019VB**
							1500	2400	125	25	100	SZ8066.2 **.063 x 025VB**
							1500	2400	139	32	107	SZ8066.2 **.063 x 032VB**
							1500	2400	151	38	113	SZ8066.2 **.063 x 038VB**
							1500	2400	175	50	125	SZ8066.2 **.063 x 050VB**
							1500	2400	201	63	138	SZ8066.2 **.063 x 063VB**

SZ8066.2.VB Verbundfeder

mit Berstsicherung

D	d	Füllgewinde	Position Füllgewinde	Fülldruck max. bar	M	H	daN	daN	N	Hub	L	Artikelnummer
63	38	G1/8	seitlich	132	M8	8	1500	2400	235	80	155	SZ8066.2 **.063 x 080VB**
							1500	2400	280	100	180	SZ8066.2 **.063 x 100VB**
							1500	2400	335	125	210	SZ8066.2 **.063 x 125VB**
75	45	G1/8	seitlich	157			2500	3375	85	5	80	SZ8066.2 **.075 x 005VB**
75	45	G1/8	seitlich	157	M8	8	2500	3825	95	10	85	SZ8066.2 **.075 x 010VB**
							2500	4000	105	15	90	SZ8066.2 **.075 x 015VB**
							2500	4000	113	19	94	SZ8066.2 **.075 x 019VB**
							2500	4000	125	25	100	SZ8066.2 **.075 x 025VB**
							2500	4000	139	32	107	SZ8066.2 **.075 x 032VB**
							2500	4000	151	38	113	SZ8066.2 **.075 x 038VB**
							2500	4000	175	50	125	SZ8066.2 **.075 x 050VB**
							2500	4000	201	63	138	SZ8066.2 **.075 x 063VB**
							2500	4000	235	80	155	SZ8066.2 **.075 x 080VB**
							2500	4000	275	100	175	SZ8066.2 **.075 x 100VB**
							2500	4000	345	125	220	SZ8066.2 **.075 x 125VB**
95	55	G1/8	seitlich	168			4000	5600	95	5	90	SZ8066.2 **.095 x 005VB**
95	55	G1/8	seitlich	168	M8	8	4000	6240	105	10	95	SZ8066.2 **.095 x 010VB**
							4000	6400	115	15	100	SZ8066.2 **.095 x 015VB**
							4000	6400	123	19	104	SZ8066.2 **.095 x 019VB**
							4000	6400	135	25	110	SZ8066.2 **.095 x 025VB**
							4000	6400	149	32	117	SZ8066.2 **.095 x 032VB**
							4000	6400	161	38	123	SZ8066.2 **.095 x 038VB**
							4000	6400	185	50	135	SZ8066.2 **.095 x 050VB**
							4000	6400	211	63	148	SZ8066.2 **.095 x 063VB**
							4000	6400	255	80	175	SZ8066.2 **.095 x 080VB**
							4000	6400	305	100	205	SZ8066.2 **.095 x 100VB**
							4000	6400	365	125	240	SZ8066.2 **.095 x 125VB**
120	75	G1/8	seitlich	147	M8	8	6500	10400	145	25	120	SZ8066.2 **.120 x 025VB**
							6500	10400	171	38	133	SZ8066.2 **.120 x 038VB**
							6500	10400	195	50	145	SZ8066.2 **.120 x 050VB**
							6500	10400	221	63	158	SZ8066.2 **.120 x 063VB**
							6500	10400	260	80	180	SZ8066.2 **.120 x 080VB**
							6500	10400	310	100	210	SZ8066.2 **.120 x 100VB**
							6500	10400	370	125	245	SZ8066.2 **.120 x 125VB**
							6500	10400	450	160	290	SZ8066.2 **.120 x 160VB**
							6500	10400	540	200	340	SZ8066.2 **.120 x 200VB**
							6500	10400	570	210	360	SZ8066.2 **.120 x 210VB**

D	Zylinderbefestigung
38	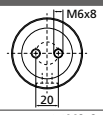
50	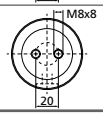

D	Zylinderbefestigung
63	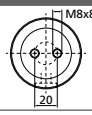
75	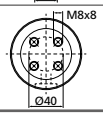

D	Zylinderbefestigung
95	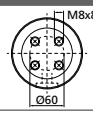
120	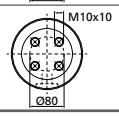

SZ7066.2. Gasdruckfeder

autark, extra starke Ausführung

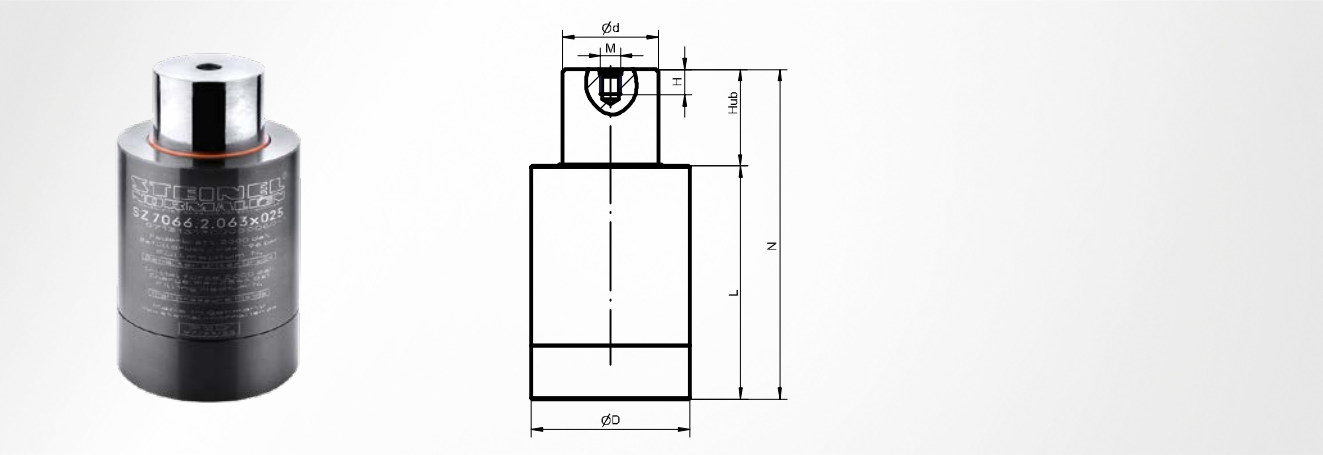

Boden
Standardboden

Befüllung
mit handelsüblichem Stickstoff

Berstsicherung
nicht vorhanden

Lieferung
erfolgt befüllt

D	d	Füllgewinde	Position Füllgewinde	Fülldruck max. bar	daN	daN	M	H	N	Hub	L	Artikelnummer
19	11	M8	mittig	158	150	240			50	5	45	SZ7066.2 **.019 x 005**
					150	240			60	10	50	SZ7066.2 **.019 x 010**
					150	240			70	15	55	SZ7066.2 **.019 x 015**
					150	240			78	19	59	SZ7066.2 **.019 x 019**
					150	240			90	25	65	SZ7066.2 **.019 x 025**
					150	240			104	32	72	SZ7066.2 **.019 x 032**
					150	240			116	38	78	SZ7066.2 **.019 x 038**
					150	240			140	50	90	SZ7066.2 **.019 x 050**
					150	240			166	63	103	SZ7066.2 **.019 x 063**
					150	240			200	80	120	SZ7066.2 **.019 x 080**
					150	240			240	100	140	SZ7066.2 **.019 x 100**
					150	240			290	125	165	SZ7066.2 **.019 x 125**
25	14	M8	mittig	195	300	480			50	5	45	SZ7066.2 **.025 x 005**
					300	480			60	10	50	SZ7066.2 **.025 x 010**
					300	480			70	15	55	SZ7066.2 **.025 x 015**
					300	480			78	19	59	SZ7066.2 **.025 x 019**
					300	480	M6	6	90	25	65	SZ7066.2 **.025 x 025**
					300	480	M6	6	104	32	72	SZ7066.2 **.025 x 032**
					300	480	M6	6	116	38	78	SZ7066.2 **.025 x 038**
					300	480	M6	6	140	50	90	SZ7066.2 **.025 x 050**
					300	480	M6	6	166	63	103	SZ7066.2 **.025 x 063**
					300	480	M6	6	200	80	120	SZ7066.2 **.025 x 080**
					300	480	M6	6	240	100	140	SZ7066.2 **.025 x 100**
					300	480	M6	6	290	125	165	SZ7066.2 **.025 x 125**
32	18	M8	mittig	196	500	700			55	5	50	SZ7066.2 **.032 x 005**
					500	760	M6	6	65	10	55	SZ7066.2 **.032 x 010**
					500	800	M6	6	75	15	60	SZ7066.2 **.032 x 015**
					500	800	M6	6	83	19	64	SZ7066.2 **.032 x 019**
					500	800	M6	6	95	25	70	SZ7066.2 **.032 x 025**
					500	800	M6	6	109	32	77	SZ7066.2 **.032 x 032**
					500	800	M6	6	121	38	83	SZ7066.2 **.032 x 038**
					500	800	M6	6	145	50	95	SZ7066.2 **.032 x 050**
					500	800	M6	6	171	63	108	SZ7066.2 **.032 x 063**
					500	800	M6	6	205	80	125	SZ7066.2 **.032 x 080**
					500	800	M6	6	245	100	145	SZ7066.2 **.032 x 100**
					500	800	M6	6	295	125	170	SZ7066.2 **.032 x 125**
38	22	M8	mittig	197	750	1050			55	5	50	SZ7066.2 **.038 x 005**

SZ7066.2. Gasdruckfeder

autark, extra starke Ausführung

D	d	Füllgewinde	Position Füllgewinde	Fülldruck max. bar	daN	daN	M	H	N	Hub	L	Artikelnummer
38	22	M8	mittig	197	750	1155	M6	6	65	10	55	SZ7066.2 **.038 x 010**
					750	1200	M6	6	75	15	60	SZ7066.2 **.038 x 015**
					750	1200	M6	6	83	19	64	SZ7066.2 **.038 x 019**
					750	1200	M6	6	95	25	70	SZ7066.2 **.038 x 025**
					750	1200	M6	6	109	32	77	SZ7066.2 **.038 x 032**
					750	1200	M6	6	121	38	83	SZ7066.2 **.038 x 038**
					750	1200	M6	6	145	50	95	SZ7066.2 **.038 x 050**
					750	1200	M6	6	171	63	108	SZ7066.2 **.038 x 063**
					750	1200	M6	6	205	80	125	SZ7066.2 **.038 x 080**
					750	1200	M6	6	245	100	145	SZ7066.2 **.038 x 100**
					750	1200	M6	6	295	125	170	SZ7066.2 **.038 x 125**
50	30	M10	mittig	212	1500	2130			60	5	55	SZ7066.2 **.050 x 005**
					1500	2310	M8	8	70	10	60	SZ7066.2 **.050 x 010**
					1500	2400	M8	8	80	15	65	SZ7066.2 **.050 x 015**
					1500	2400	M8	8	88	19	69	SZ7066.2 **.050 x 019**
					1500	2400	M8	8	100	25	75	SZ7066.2 **.050 x 025**
					1500	2400	M8	8	114	32	82	SZ7066.2 **.050 x 032**
					1500	2400	M8	8	126	38	88	SZ7066.2 **.050 x 038**
					1500	2400	M8	8	150	50	100	SZ7066.2 **.050 x 050**
					1500	2400	M8	8	176	63	113	SZ7066.2 **.050 x 063**
					1500	2400	M8	8	210	80	130	SZ7066.2 **.050 x 080**
					1500	2400	M8	8	250	100	150	SZ7066.2 **.050 x 100**
					1500	2400	M8	8	315	125	190	SZ7066.2 **.050 x 125**
63	38	M10	mittig	176	2000	2720			65	5	60	SZ7066.2 **.063 x 005**
					2000	3080	M8	8	75	10	65	SZ7066.2 **.063 x 010**
					2000	3200	M8	8	85	15	70	SZ7066.2 **.063 x 015**
					2000	3200	M8	8	93	19	74	SZ7066.2 **.063 x 019**
					2000	3200	M8	8	105	25	80	SZ7066.2 **.063 x 025**
					2000	3200	M8	8	119	32	87	SZ7066.2 **.063 x 032**
					2000	3200	M8	8	131	38	93	SZ7066.2 **.063 x 038**
					2000	3200	M8	8	155	50	105	SZ7066.2 **.063 x 050**
					2000	3200	M8	8	181	63	118	SZ7066.2 **.063 x 063**
					2000	3200	M8	8	215	80	135	SZ7066.2 **.063 x 080**
					2000	3200	M8	8	260	100	160	SZ7066.2 **.063 x 100**
					2000	3200	M8	8	315	125	190	SZ7066.2 **.063 x 125**
75	45	M12	mittig	189	3000	4050			65	5	60	SZ7066.2 **.075 x 005**
					3000	4590	M8	8	75	10	65	SZ7066.2 **.075 x 010**
					3000	4800	M8	8	85	15	70	SZ7066.2 **.075 x 015**
					3000	4800	M8	8	93	19	74	SZ7066.2 **.075 x 019**
					3000	4800	M8	8	105	25	80	SZ7066.2 **.075 x 025**
					3000	4800	M8	8	119	32	87	SZ7066.2 **.075 x 032**
					3000	4800	M8	8	131	38	93	SZ7066.2 **.075 x 038**
					3000	4800	M8	8	155	50	105	SZ7066.2 **.075 x 050**
					3000	4800	M8	8	181	63	118	SZ7066.2 **.075 x 063**
					3000	4800	M8	8	215	80	135	SZ7066.2 **.075 x 080**
					3000	4800	M8	8	255	100	155	SZ7066.2 **.075 x 100**
					3000	4800	M8	8	325	125	200	SZ7066.2 **.075 x 125**
95	55	M12	mittig	210	5000	7000			75	5	70	SZ7066.2 **.095 x 005**
					5000	7800	M8	8	85	10	75	SZ7066.2 **.095 x 010**
					5000	8000	M8	8	95	15	80	SZ7066.2 **.095 x 015**
					5000	8000	M8	8	103	19	84	SZ7066.2 **.095 x 019**
					5000	8000	M8	8	115	25	90	SZ7066.2 **.095 x 025**
					5000	8000	M8	8	129	32	97	SZ7066.2 **.095 x 032**
					5000	8000	M8	8	141	38	103	SZ7066.2 **.095 x 038**
					5000	8000	M8	8	165	50	115	SZ7066.2 **.095 x 050**
					5000	8000	M8	8	191	63	128	SZ7066.2 **.095 x 063**
					5000	8000	M8	8	235	80	155	SZ7066.2 **.095 x 080**
					5000	8000	M8	8	285	100	185	SZ7066.2 **.095 x 100**
					5000	8000	M8	8	345	125	220	SZ7066.2 **.095 x 125**

SZ7066.2. Gasdruckfeder

autark, extra starke Ausführung

D	Zylinderbefestigung
19	
25	
32	

D	Zylinderbefestigung
38	
50	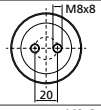
63	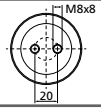

D	Zylinderbefestigung
75	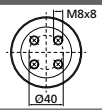
95	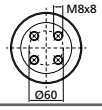

ab D 38 dient das mittlere Gewinde ausschließlich zur Befüllung

SZ7066.2.B Gasdruckfeder

autark, extra starke Ausführung, mit Berstsicherung

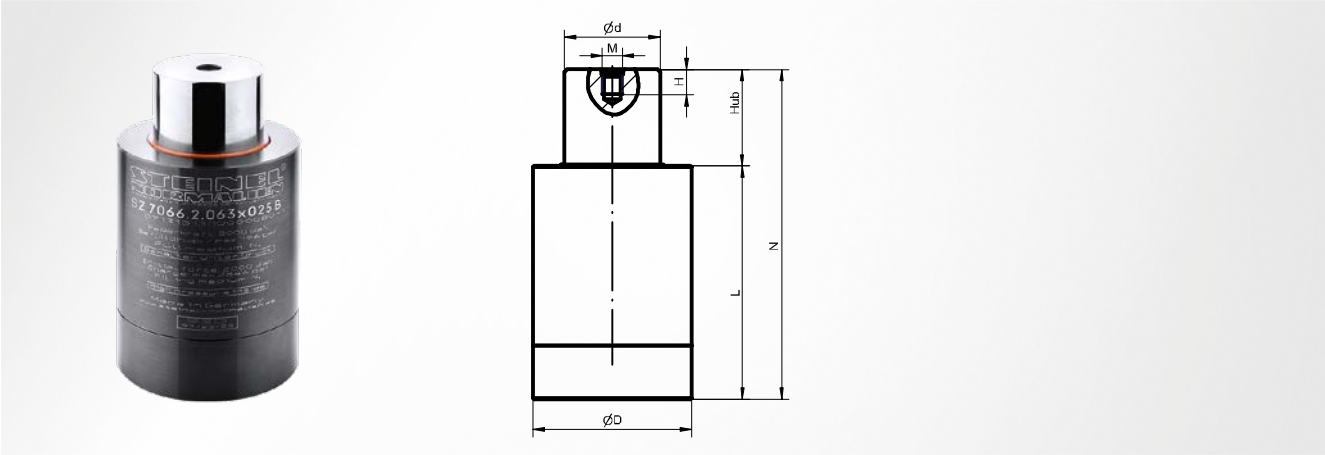

Boden
Standardboden; mit Berstsicherung

Befüllung
mit handelsüblichem Stickstoff

Berstsicherung
integriert

Lieferung
erfolgt befüllt

D	d	Füllgewinde	Position Füllgewinde	Fülldruck max. bar	M	H	daN	daN	N	Hub	L	Artikelnummer
32	18	M8	mittig	196	M6	6	500	700	55	5	50	SZ7066.2 **.032 x 005B**
							500	760	65	10	55	SZ7066.2 **.032 x 010B**
							500	800	75	15	60	SZ7066.2 **.032 x 015B**
							500	800	83	19	64	SZ7066.2 **.032 x 019B**
							500	800	95	25	70	SZ7066.2 **.032 x 025B**
							500	800	109	32	77	SZ7066.2 **.032 x 032B**
							500	800	121	38	83	SZ7066.2 **.032 x 038B**
							500	800	145	50	95	SZ7066.2 **.032 x 050B**
							500	800	171	63	108	SZ7066.2 **.032 x 063B**
							500	800	205	80	125	SZ7066.2 **.032 x 080B**
							500	800	245	100	145	SZ7066.2 **.032 x 100B**
							500	800	295	125	170	SZ7066.2 **.032 x 125B**
38	22	M8	mittig	197	M6	6	750	1050	55	5	50	SZ7066.2 **.038 x 005B**
							750	1155	65	10	55	SZ7066.2 **.038 x 010B**
							750	1200	75	15	60	SZ7066.2 **.038 x 015B**
							750	1200	83	19	64	SZ7066.2 **.038 x 019B**
							750	1200	95	25	70	SZ7066.2 **.038 x 025B**
							750	1200	109	32	77	SZ7066.2 **.038 x 032B**
							750	1200	121	38	83	SZ7066.2 **.038 x 038B**
							750	1200	145	50	95	SZ7066.2 **.038 x 050B**
							750	1200	171	63	108	SZ7066.2 **.038 x 063B**
							750	1200	205	80	125	SZ7066.2 **.038 x 080B**
							750	1200	245	100	145	SZ7066.2 **.038 x 100B**
							750	1200	295	125	170	SZ7066.2 **.038 x 125B**
50	30	M10	mittig	212	M8	8	1500	2130	60	5	55	SZ7066.2 **.050 x 005B**
							1500	2310	70	10	60	SZ7066.2 **.050 x 010B**
							1500	2400	80	15	65	SZ7066.2 **.050 x 015B**
							1500	2400	88	19	69	SZ7066.2 **.050 x 019B**
							1500	2400	100	25	75	SZ7066.2 **.050 x 025B**
							1500	2400	114	32	82	SZ7066.2 **.050 x 032B**
							1500	2400	126	38	88	SZ7066.2 **.050 x 038B**
							1500	2400	150	50	100	SZ7066.2 **.050 x 050B**
							1500	2400	176	63	113	SZ7066.2 **.050 x 063B**
							1500	2400	210	80	130	SZ7066.2 **.050 x 080B**
							1500	2400	250	100	150	SZ7066.2 **.050 x 100B**
							1500	2400	315	125	190	SZ7066.2 **.050 x 125B**
63	38	M10	mittig	176	M8	8	2000	2720	65	5	60	SZ7066.2 **.063 x 005B**

SZ7066.2.B Gasdruckfeder

autark, extra starke Ausführung, mit Berstsicherung

D	d	Füllgewinde	Position Füllgewinde	Fülldruck max. bar	M	H	daN	daN	N	Hub	L	Artikelnummer
63	38	M10	mittig	176	M8	8	2000	3080	75	10	65	SZ7066.2 **.063 x 010B**
							2000	3200	85	15	70	SZ7066.2 **.063 x 015B**
							2000	3200	93	19	74	SZ7066.2 **.063 x 019B**
							2000	3200	105	25	80	SZ7066.2 **.063 x 025B**
							2000	3200	119	32	87	SZ7066.2 **.063 x 032B**
							2000	3200	131	38	93	SZ7066.2 **.063 x 038B**
							2000	3200	155	50	105	SZ7066.2 **.063 x 050B**
							2000	3200	181	63	118	SZ7066.2 **.063 x 063B**
							2000	3200	215	80	135	SZ7066.2 **.063 x 080B**
							2000	3200	260	100	160	SZ7066.2 **.063 x 100B**
							2000	3200	315	125	190	SZ7066.2 **.063 x 125B**
75	45	M12	mittig	189	M8	8	3000	4050	65	5	60	SZ7066.2 **.075 x 005B**
							3000	4590	75	10	65	SZ7066.2 **.075 x 010B**
							3000	4800	85	15	70	SZ7066.2 **.075 x 015B**
							3000	4800	93	19	74	SZ7066.2 **.075 x 019B**
							3000	4800	105	25	80	SZ7066.2 **.075 x 025B**
							3000	4800	119	32	87	SZ7066.2 **.075 x 032B**
							3000	4800	131	38	93	SZ7066.2 **.075 x 038B**
							3000	4800	155	50	105	SZ7066.2 **.075 x 050B**
							3000	4800	181	63	118	SZ7066.2 **.075 x 063B**
							3000	4800	215	80	135	SZ7066.2 **.075 x 080B**
							3000	4800	255	100	155	SZ7066.2 **.075 x 100B**
							3000	4800	325	125	200	SZ7066.2 **.075 x 125B**
95	55	M12	mittig	210	M8	8	5000	7000	75	5	70	SZ7066.2 **.095 x 005B**
							5000	7800	85	10	75	SZ7066.2 **.095 x 010B**
							5000	8000	95	15	80	SZ7066.2 **.095 x 015B**
							5000	8000	103	19	84	SZ7066.2 **.095 x 019B**
							5000	8000	115	25	90	SZ7066.2 **.095 x 025B**
							5000	8000	129	32	97	SZ7066.2 **.095 x 032B**
							5000	8000	141	38	103	SZ7066.2 **.095 x 038B**
							5000	8000	165	50	115	SZ7066.2 **.095 x 050B**
							5000	8000	191	63	128	SZ7066.2 **.095 x 063B**
							5000	8000	235	80	155	SZ7066.2 **.095 x 080B**
							5000	8000	285	100	185	SZ7066.2 **.095 x 100B**
							5000	8000	345	125	220	SZ7066.2 **.095 x 125B**

D	Zylinderbefestigung
32	
38	

D	Zylinderbefestigung
50	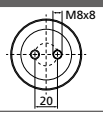
63	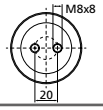

D	Zylinderbefestigung
75	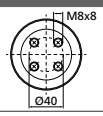
95	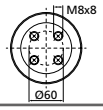

ab D 38 dient das mittlere Gewinde ausschließlich zur Befüllung

SZ7066.2.V Verbundfeder

extra starke Ausführung

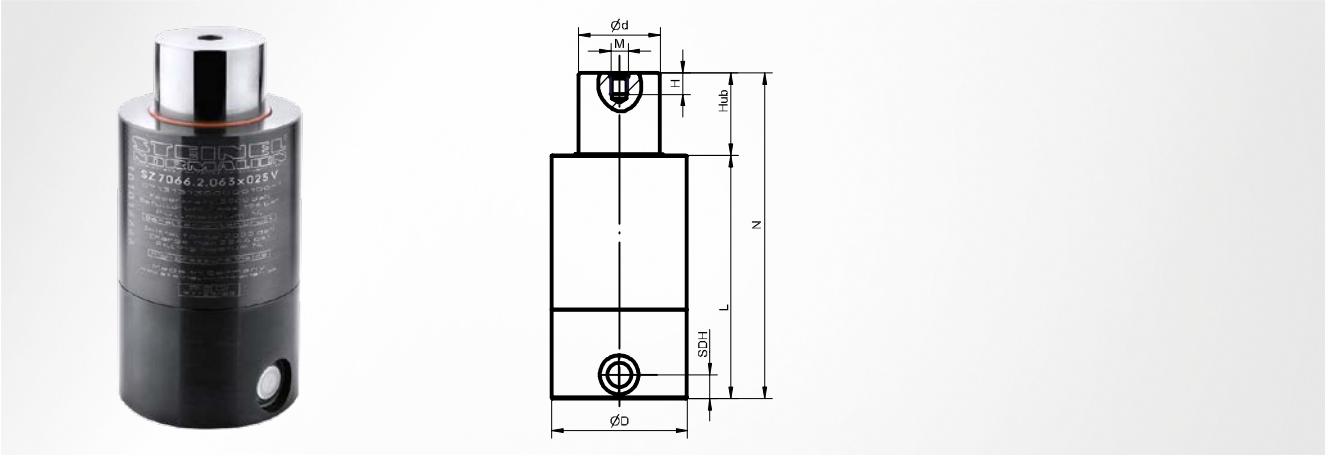

Boden
Verbundboden

Berstsicherung
nicht vorhanden

Befüllung
erfolgt über Verbundsystem

Lieferung
erfolgt befüllt

Einbauhinweis
Feder ist vorbereitet für einen seitlichen Anschluss an G1/8 Einschraubverschraubungen; Befüllung erfolgt über die angeschlossene Kontrollarmatur; SDH = Höhe des seitlichen Anschlusses entspricht 11 mm

D	d	Füllgewinde	Position Füllgewinde	Fülldruck max. bar	M	H	daN	daN	N	Hub	L	Artikelnummer
38	22	G1/8	seitlich	197	M6	6	750	1050	75	5	70	SZ7066.2 **.038 x 005V**
							750	1155	85	10	75	SZ7066.2 **.038 x 010V**
							750	1200	95	15	80	SZ7066.2 **.038 x 015V**
							750	1200	103	19	84	SZ7066.2 **.038 x 019V**
							750	1200	115	25	90	SZ7066.2 **.038 x 025V**
							750	1200	129	32	97	SZ7066.2 **.038 x 032V**
							750	1200	141	38	103	SZ7066.2 **.038 x 038V**
							750	1200	165	50	115	SZ7066.2 **.038 x 050V**
							750	1200	191	63	128	SZ7066.2 **.038 x 063V**
							750	1200	225	80	145	SZ7066.2 **.038 x 080V**
							750	1200	265	100	165	SZ7066.2 **.038 x 100V**
							750	1200	315	125	190	SZ7066.2 **.038 x 125V**
50	30	G1/8	seitlich	212	M8	8	1500	2130	80	5	75	SZ7066.2 **.050 x 005V**
							1500	2310	90	10	80	SZ7066.2 **.050 x 010V**
							1500	2400	100	15	85	SZ7066.2 **.050 x 015V**
							1500	2400	108	19	89	SZ7066.2 **.050 x 019V**
							1500	2400	120	25	95	SZ7066.2 **.050 x 025V**
							1500	2400	134	32	102	SZ7066.2 **.050 x 032V**
							1500	2400	146	38	108	SZ7066.2 **.050 x 038V**
							1500	2400	170	50	120	SZ7066.2 **.050 x 050V**
							1500	2400	196	63	133	SZ7066.2 **.050 x 063V**
							1500	2400	230	80	150	SZ7066.2 **.050 x 080V**
							1500	2400	270	100	170	SZ7066.2 **.050 x 100V**
							1500	2400	335	125	210	SZ7066.2 **.050 x 125V**
63	38	G1/8	seitlich	176	M8	8	2000	2720	85	5	80	SZ7066.2 **.063 x 005V**
							2000	3080	95	10	85	SZ7066.2 **.063 x 010V**
							2000	3200	105	15	90	SZ7066.2 **.063 x 015V**
							2000	3200	113	19	94	SZ7066.2 **.063 x 019V**
							2000	3200	125	25	100	SZ7066.2 **.063 x 025V**
							2000	3200	139	32	107	SZ7066.2 **.063 x 032V**
							2000	3200	151	38	113	SZ7066.2 **.063 x 038V**
							2000	3200	175	50	125	SZ7066.2 **.063 x 050V**
							2000	3200	201	63	138	SZ7066.2 **.063 x 063V**

SZ7066.2.V Verbundfeder

extra starke Ausführung

D	d	Füllgewinde	Position Füllgewinde	Fülldruck max. bar	M	H	daN	daN	N	Hub	L	Artikelnummer
63	38	G1/8	seitlich	176	M8	8	2000	3200	235	80	155	SZ7066.2 **.063 x 080V**
							2000	3200	280	100	180	SZ7066.2 **.063 x 100V**
							2000	3200	335	125	210	SZ7066.2 **.063 x 125V**
75	45	G1/8	seitlich	189	M8	8	3000	4050	85	5	80	SZ7066.2 **.075 x 005V**
							3000	4590	95	10	85	SZ7066.2 **.075 x 010V**
							3000	4800	105	15	90	SZ7066.2 **.075 x 015V**
							3000	4800	113	19	94	SZ7066.2 **.075 x 019V**
							3000	4800	125	25	100	SZ7066.2 **.075 x 025V**
							3000	4800	139	32	107	SZ7066.2 **.075 x 032V**
							3000	4800	151	38	113	SZ7066.2 **.075 x 038V**
							3000	4800	175	50	125	SZ7066.2 **.075 x 050V**
							3000	4800	201	63	138	SZ7066.2 **.075 x 063V**
							3000	4800	235	80	155	SZ7066.2 **.075 x 080V**
							3000	4800	275	100	175	SZ7066.2 **.075 x 100V**
							3000	4800	345	125	220	SZ7066.2 **.075 x 125V**
95	55	G1/8	seitlich	210	M8	8	5000	7000	95	5	90	SZ7066.2 **.095 x 005V**
							5000	7800	105	10	95	SZ7066.2 **.095 x 010V**
							5000	8000	115	15	100	SZ7066.2 **.095 x 015V**
							5000	8000	123	19	104	SZ7066.2 **.095 x 019V**
							5000	8000	135	25	110	SZ7066.2 **.095 x 025V**
							5000	8000	149	32	117	SZ7066.2 **.095 x 032V**
							5000	8000	161	38	123	SZ7066.2 **.095 x 038V**
							5000	8000	185	50	135	SZ7066.2 **.095 x 050V**
							5000	8000	211	63	148	SZ7066.2 **.095 x 063V**
							5000	8000	255	80	175	SZ7066.2 **.095 x 080V**
							5000	8000	305	100	205	SZ7066.2 **.095 x 100V**
							5000	8000	365	125	240	SZ7066.2 **.095 x 125V**

D	Zylinderbefestigung
38	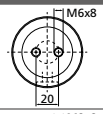
50	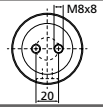

D	Zylinderbefestigung
63	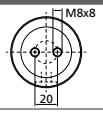
75	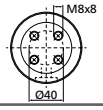

D	Zylinderbefestigung
95	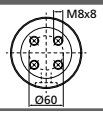

SZ7066.2.VB Verbundfeder

extra starke Ausführung, mit Berstsicherung

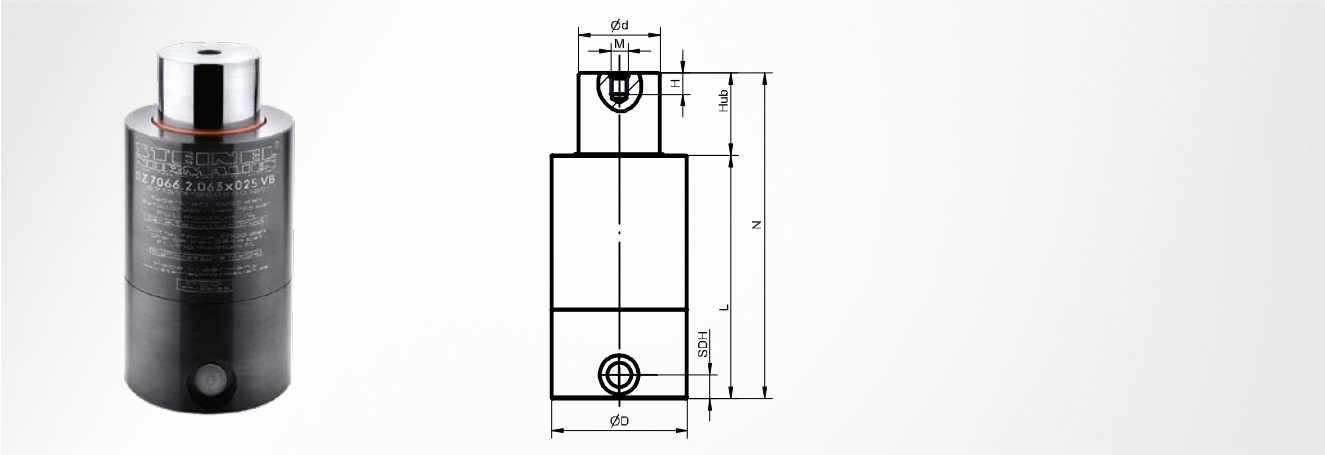

Boden
Verbundboden; mit Berstsicherung

Berstsicherung
integriert

Befüllung
erfolgt über Verbundsystem

Lieferung
erfolgt unbefüllt

Einbauhinweis
Feder ist vorbereitet für einen seitlichen Anschluss an G1/8 Einschraubverschraubungen; Befüllung erfolgt über die angeschlossene Kontrollarmatur; SDH = Höhe des seitlichen Anschlusses entspricht 11 mm

D	d	Füllgewinde	Position Füllgewinde	Fülldruck max. bar	M	H	daN	daN	N	Hub	L	Artikelnummer
38	22	G1/8	seitlich	197	M6	6	750	1050	75	5	70	SZ7066.2 **.038 x 005VB**
							750	1155	85	10	75	SZ7066.2 **.038 x 010VB**
							750	1200	95	15	80	SZ7066.2 **.038 x 015VB**
							750	1200	103	19	84	SZ7066.2 **.038 x 019VB**
							750	1200	115	25	90	SZ7066.2 **.038 x 025VB**
							750	1200	129	32	97	SZ7066.2 **.038 x 032VB**
							750	1200	141	38	103	SZ7066.2 **.038 x 038VB**
							750	1200	165	50	115	SZ7066.2 **.038 x 050VB**
							750	1200	191	63	128	SZ7066.2 **.038 x 063VB**
							750	1200	225	80	145	SZ7066.2 **.038 x 080VB**
							750	1200	265	100	165	SZ7066.2 **.038 x 100VB**
							750	1200	315	125	190	SZ7066.2 **.038 x 125VB**
50	30	G1/8	seitlich	212	M8	8	1500	2130	80	5	75	SZ7066.2 **.050 x 005VB**
							1500	2310	90	10	80	SZ7066.2 **.050 x 010VB**
							1500	2400	100	15	85	SZ7066.2 **.050 x 015VB**
							1500	2400	108	19	89	SZ7066.2 **.050 x 019VB**
							1500	2400	120	25	95	SZ7066.2 **.050 x 025VB**
							1500	2400	134	32	102	SZ7066.2 **.050 x 032VB**
							1500	2400	146	38	108	SZ7066.2 **.050 x 038VB**
							1500	2400	170	50	120	SZ7066.2 **.050 x 050VB**
							1500	2400	196	63	133	SZ7066.2 **.050 x 063VB**
							1500	2400	230	80	150	SZ7066.2 **.050 x 080VB**
							1500	2400	270	100	170	SZ7066.2 **.050 x 100VB**
							1500	2400	335	125	210	SZ7066.2 **.050 x 125VB**
63	38	G1/8	seitlich	176	M8	8	2000	2720	85	5	80	SZ7066.2 **.063 x 005VB**
							2000	3080	95	10	85	SZ7066.2 **.063 x 010VB**
							2000	3200	105	15	90	SZ7066.2 **.063 x 015VB**
							2000	3200	113	19	94	SZ7066.2 **.063 x 019VB**
							2000	3200	125	25	100	SZ7066.2 **.063 x 025VB**
							2000	3200	139	32	107	SZ7066.2 **.063 x 032VB**
							2000	3200	151	38	113	SZ7066.2 **.063 x 038VB**
							2000	3200	175	50	125	SZ7066.2 **.063 x 050VB**
							2000	3200	201	63	138	SZ7066.2 **.063 x 063VB**

SZ7066.2.VB Verbundfeder

extra starke Ausführung, mit Berstsicherung

D	d	Füllgewinde	Position Füllgewinde	Fülldruck max. bar	M	H	daN	daN	N	Hub	L	Artikelnummer
63	38	G1/8	seitlich	176	M8	8	2000	3200	235	80	155	SZ7066.2 **.063 x 080VB**
							2000	3200	280	100	180	SZ7066.2 **.063 x 100VB**
							2000	3200	335	125	210	SZ7066.2 **.063 x 125VB**
75	45	G1/8	seitlich	189	M8	8	3000	4050	85	5	80	SZ7066.2 **.075 x 005VB**
							3000	4590	95	10	85	SZ7066.2 **.075 x 010VB**
							3000	4800	105	15	90	SZ7066.2 **.075 x 015VB**
							3000	4800	113	19	94	SZ7066.2 **.075 x 019VB**
							3000	4800	125	25	100	SZ7066.2 **.075 x 025VB**
							3000	4800	139	32	107	SZ7066.2 **.075 x 032VB**
							3000	4800	151	38	113	SZ7066.2 **.075 x 038VB**
							3000	4800	175	50	125	SZ7066.2 **.075 x 050VB**
							3000	4800	201	63	138	SZ7066.2 **.075 x 063VB**
							3000	4800	235	80	155	SZ7066.2 **.075 x 080VB**
							3000	4800	275	100	175	SZ7066.2 **.075 x 100VB**
							3000	4800	345	125	220	SZ7066.2 **.075 x 125VB**
95	55	G1/8	seitlich	210	M8	8	5000	7000	95	5	90	SZ7066.2 **.095 x 005VB**
							5000	7800	105	10	95	SZ7066.2 **.095 x 010VB**
							5000	8000	115	15	100	SZ7066.2 **.095 x 015VB**
							5000	8000	123	19	104	SZ7066.2 **.095 x 019VB**
							5000	8000	135	25	110	SZ7066.2 **.095 x 025VB**
							5000	8000	149	32	117	SZ7066.2 **.095 x 032VB**
							5000	8000	161	38	123	SZ7066.2 **.095 x 038VB**
							5000	8000	185	50	135	SZ7066.2 **.095 x 050VB**
							5000	8000	211	63	148	SZ7066.2 **.095 x 063VB**
							5000	8000	255	80	175	SZ7066.2 **.095 x 080VB**
							5000	8000	305	100	205	SZ7066.2 **.095 x 100VB**
							5000	8000	365	125	240	SZ7066.2 **.095 x 125VB**

D	Zylinderbefestigung
38	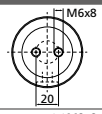
50	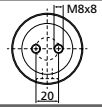

D	Zylinderbefestigung
63	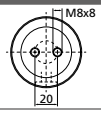
75	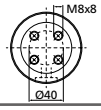

D	Zylinderbefestigung
95	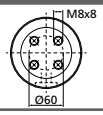

SZ8080.2. Gasdruckfeder

autark, Standardausführung

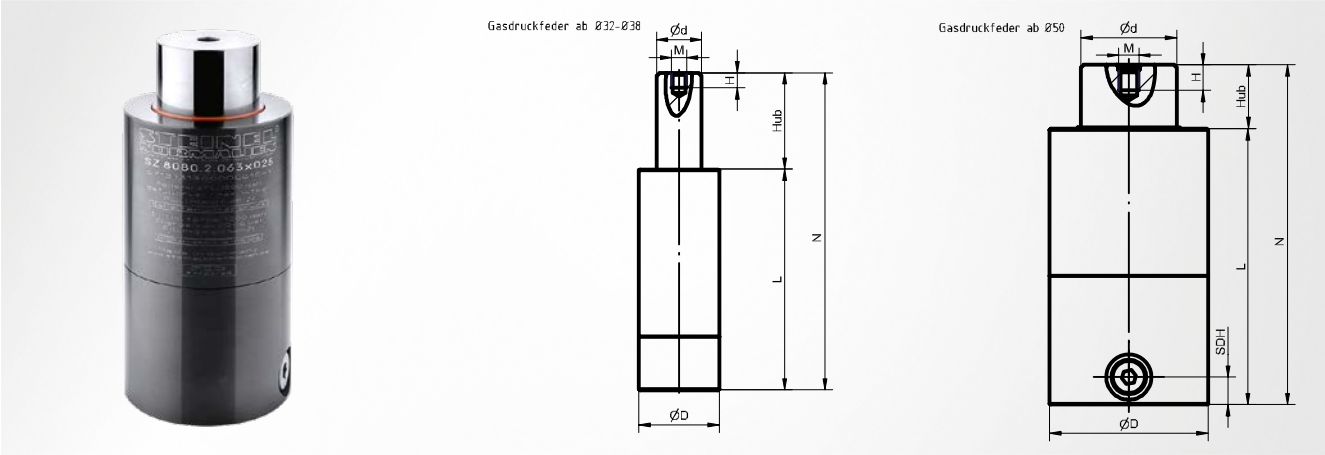

Boden
Standardboden

Lieferung
erfolgt befüllt

Berstsicherung
nicht vorhanden

Einbauhinweis
SDH = Höhe des seitlichen Anschlusses entspricht 11 mm

Befüllung
mit handelsüblichem Stickstoff

D	d	Füllgewinde	Position Füllgewinde	Fülldruck max. bar	daN	daN	M	H	N	Hub	L	Artikelnummer
19	11	M8	mittig	105	100	160			70	5	65	SZ8080.2 **.019 x 005**
					100	160			80	10	70	SZ8080.2 **.019 x 010**
					100	160			90	15	75	SZ8080.2 **.019 x 015**
					100	160			98	19	79	SZ8080.2 **.019 x 019**
					100	160			110	25	85	SZ8080.2 **.019 x 025**
					100	160			124	32	92	SZ8080.2 **.019 x 032**
					100	160			136	38	98	SZ8080.2 **.019 x 038**
					100	160			160	50	110	SZ8080.2 **.019 x 050**
					100	160			186	63	123	SZ8080.2 **.019 x 063**
					100	160			220	80	140	SZ8080.2 **.019 x 080**
					100	160			260	100	160	SZ8080.2 **.019 x 100**
					100	160			310	125	185	SZ8080.2 **.019 x 125**
25	14	M8	mittig	129	200	320			70	5	65	SZ8080.2 **.025 x 005**
					200	320			80	10	70	SZ8080.2 **.025 x 010**
					200	320			90	15	75	SZ8080.2 **.025 x 015**
					200	320			98	19	79	SZ8080.2 **.025 x 019**
					200	320	M6	6	110	25	85	SZ8080.2 **.025 x 025**
					200	320	M6	6	124	32	92	SZ8080.2 **.025 x 032**
					200	320	M6	6	136	38	98	SZ8080.2 **.025 x 038**
					200	320	M6	6	160	50	110	SZ8080.2 **.025 x 050**
					200	320	M6	6	186	63	123	SZ8080.2 **.025 x 063**
					200	320	M6	6	220	80	140	SZ8080.2 **.025 x 080**
					200	320	M6	6	260	100	160	SZ8080.2 **.025 x 100**
					200	320	M6	6	310	125	185	SZ8080.2 **.025 x 125**
32	18	M8	mittig	137	350	490			60	5	55	SZ8080.2 **.032 x 005**
					350	532	M6	6	70	10	60	SZ8080.2 **.032 x 010**
					350	560	M6	6	80	15	65	SZ8080.2 **.032 x 015**
					350	560	M6	6	88	19	69	SZ8080.2 **.032 x 019**
					350	560	M6	6	100	25	75	SZ8080.2 **.032 x 025**
					350	560	M6	6	114	32	82	SZ8080.2 **.032 x 032**
					350	560	M6	6	126	38	88	SZ8080.2 **.032 x 038**
					350	560	M6	6	150	50	100	SZ8080.2 **.032 x 050**
					350	560	M6	6	176	63	113	SZ8080.2 **.032 x 063**
					350	560	M6	6	210	80	130	SZ8080.2 **.032 x 080**

SZ8080.2. Gasdruckfeder

autark, Standardausführung

D	d	Füllgewinde	Position Füllgewinde	Fülldruck max. bar	daN	daN	M	H	N	Hub	L	Artikelnummer
32	18	M8	mittig	137	350	560	M6	6	250	100	150	SZ8080.2 **.032 x 100**
					350	560	M6	6	300	125	175	SZ8080.2 **.032 x 125**
38	22	M8	mittig	131	500	700			65	5	60	SZ8080.2 **.038 x 005**
					500	770	M6	6	75	10	65	SZ8080.2 **.038 x 010**
					500	800	M6	6	85	15	70	SZ8080.2 **.038 x 015**
					500	800	M6	6	93	19	74	SZ8080.2 **.038 x 019**
					500	800	M6	6	105	25	80	SZ8080.2 **.038 x 025**
					500	800	M6	6	119	32	87	SZ8080.2 **.038 x 032**
					500	800	M6	6	131	38	93	SZ8080.2 **.038 x 038**
					500	800	M6	6	155	50	105	SZ8080.2 **.038 x 050**
					500	800	M6	6	181	63	118	SZ8080.2 **.038 x 063**
					500	800	M6	6	220	80	140	SZ8080.2 **.038 x 080**
					500	800	M6	6	255	100	155	SZ8080.2 **.038 x 100**
					500	800	M6	6	305	125	180	SZ8080.2 **.038 x 125**
50	30	G1/8	seitlich	141	1000	1420			95	5	90	SZ8080.2 **.050 x 005**
					1000	1540	M8	8	105	10	95	SZ8080.2 **.050 x 010**
					1000	1600	M8	8	115	15	100	SZ8080.2 **.050 x 015**
					1000	1600	M8	8	123	19	104	SZ8080.2 **.050 x 019**
					1000	1600	M8	8	135	25	110	SZ8080.2 **.050 x 025**
					1000	1600	M8	8	149	32	117	SZ8080.2 **.050 x 032**
					1000	1600	M8	8	161	38	123	SZ8080.2 **.050 x 038**
					1000	1600	M8	8	185	50	135	SZ8080.2 **.050 x 050**
					1000	1600	M8	8	211	63	148	SZ8080.2 **.050 x 063**
					1000	1600	M8	8	245	80	165	SZ8080.2 **.050 x 080**
					1000	1600	M8	8	295	100	195	SZ8080.2 **.050 x 100**
					1000	1600	M8	8	345	125	220	SZ8080.2 **.050 x 125**
63	38	G1/8	seitlich	132	1500	2040			95	5	90	SZ8080.2 **.063 x 005**
					1500	2310	M8	8	105	10	95	SZ8080.2 **.063 x 010**
					1500	2400	M8	8	115	15	100	SZ8080.2 **.063 x 015**
					1500	2400	M8	8	123	19	104	SZ8080.2 **.063 x 019**
					1500	2400	M8	8	135	25	110	SZ8080.2 **.063 x 025**
					1500	2400	M8	8	149	32	117	SZ8080.2 **.063 x 032**
					1500	2400	M8	8	161	38	123	SZ8080.2 **.063 x 038**
					1500	2400	M8	8	185	50	135	SZ8080.2 **.063 x 050**
					1500	2400	M8	8	211	63	148	SZ8080.2 **.063 x 063**
					1500	2400	M8	8	245	80	165	SZ8080.2 **.063 x 080**
					1500	2400	M8	8	285	100	185	SZ8080.2 **.063 x 100**
					1500	2400	M8	8	345	125	220	SZ8080.2 **.063 x 125**
75	45	G1/8	seitlich	157	2500	3375			105	5	100	SZ8080.2 **.075 x 005**
					2500	3825	M8	8	115	10	105	SZ8080.2 **.075 x 010**
					2500	4000	M8	8	125	15	110	SZ8080.2 **.075 x 015**
					2500	4000	M8	8	133	19	114	SZ8080.2 **.075 x 019**
					2500	4000	M8	8	145	25	120	SZ8080.2 **.075 x 025**
					2500	4000	M8	8	159	32	127	SZ8080.2 **.075 x 032**
					2500	4000	M8	8	171	38	133	SZ8080.2 **.075 x 038**
					2500	4000	M8	8	195	50	145	SZ8080.2 **.075 x 050**
					2500	4000	M8	8	221	63	158	SZ8080.2 **.075 x 063**
					2500	4000	M8	8	255	80	175	SZ8080.2 **.075 x 080**
					2500	4000	M8	8	300	100	200	SZ8080.2 **.075 x 100**
					2500	4000	M8	8	350	125	225	SZ8080.2 **.075 x 125**
95	55	G1/8	seitlich	168	4000	5600			115	5	110	SZ8080.2 **.095 x 005**
					4000	6240	M8	8	125	10	115	SZ8080.2 **.095 x 010**
					4000	6400	M8	8	135	15	120	SZ8080.2 **.095 x 015**
					4000	6400	M8	8	143	19	124	SZ8080.2 **.095 x 019**
					4000	6400	M8	8	155	25	130	SZ8080.2 **.095 x 025**
					4000	6400	M8	8	169	32	137	SZ8080.2 **.095 x 032**
					4000	6400	M8	8	180	38	142	SZ8080.2 **.095 x 038**
					4000	6400	M8	8	205	50	155	SZ8080.2 **.095 x 050**
					4000	6400	M8	8	231	63	168	SZ8080.2 **.095 x 063**
					4000	6400	M8	8	270	80	190	SZ8080.2 **.095 x 080**

SZ8080.2. Gasdruckfeder

autark, Standardausführung

D	d	Füllgewinde	Position Füllgewinde	Fülldruck max. bar	daN	daN	M	H	N	Hub	L	Artikelnummer
95	55	G1/8	seitlich	168	4000	6400	M8	8	310	100	210	SZ8080.2 **.095 x 100**
					4000	6400	M8	8	370	125	245	SZ8080.2 **.095 x 125**

D	Zylinderbefestigung
19	
25	
32	

D	Zylinderbefestigung
38	
50	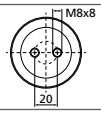
63	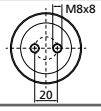

D	Zylinderbefestigung
75	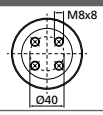
95	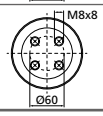

bei D 38 dient das mittlere Gewinde ausschließlich zur Befüllung

SZ8080.2.B Gasdruckfeder

autark, mit Berstsicherung

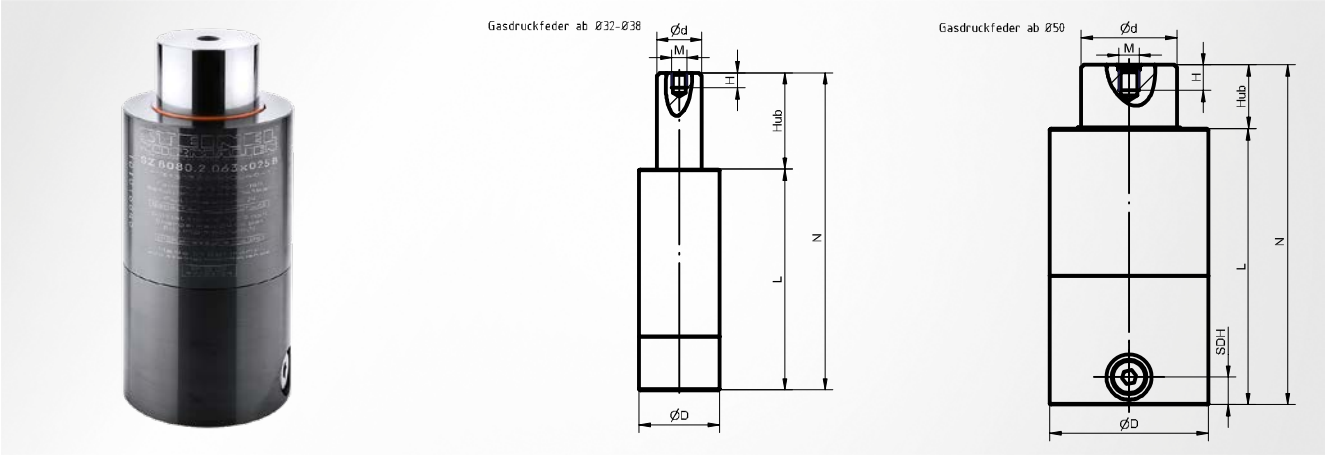

Boden
Standardboden; mit Berstsicherung

Berstsicherung
integriert

Befüllung
mit handelsüblichem Stickstoff

Lieferung
erfolgt befüllt

Einbauhinweis
SDH = Höhe des seitlichen Anschlusses entspricht 11 mm

D	d	Füllgewinde	Position Füllgewinde	Fülldruck max. bar	M	H	daN	daN	N	Hub	L	Artikelnummer
32	18	M8	mittig	137			350	490	60	5	55	SZ8080.2 **.032 x 005B**
32	18	M8	mittig	137	M6	6	350	532	70	10	60	SZ8080.2 **.032 x 010B**
							350	560	80	15	65	SZ8080.2 **.032 x 015B**
							350	560	88	19	69	SZ8080.2 **.032 x 019B**
							350	560	100	25	75	SZ8080.2 **.032 x 025B**
							350	560	114	32	82	SZ8080.2 **.032 x 032B**
							350	560	126	38	88	SZ8080.2 **.032 x 038B**
							350	560	150	50	100	SZ8080.2 **.032 x 050B**
							350	560	176	63	113	SZ8080.2 **.032 x 063B**
							350	560	210	80	130	SZ8080.2 **.032 x 080B**
							350	560	250	100	150	SZ8080.2 **.032 x 100B**
							350	560	300	125	175	SZ8080.2 **.032 x 125B**
38	22	M8	mittig	131			500	700	65	5	60	SZ8080.2 **.038 x 005B**
38	22	M8	mittig	131	M6	6	500	770	75	10	65	SZ8080.2 **.038 x 010B**
							500	800	85	15	70	SZ8080.2 **.038 x 015B**
							500	800	93	19	74	SZ8080.2 **.038 x 019B**
							500	800	105	25	80	SZ8080.2 **.038 x 025B**
							500	800	119	32	87	SZ8080.2 **.038 x 032B**
							500	800	131	38	93	SZ8080.2 **.038 x 038B**
							500	800	155	50	105	SZ8080.2 **.038 x 050B**
							500	800	181	63	118	SZ8080.2 **.038 x 063B**
							500	800	220	80	140	SZ8080.2 **.038 x 080B**
							500	800	255	100	155	SZ8080.2 **.038 x 100B**
							500	800	305	125	180	SZ8080.2 **.038 x 125B**
50	30	G1/8	seitlich	141			1000	1420	95	5	90	SZ8080.2 **.050 x 005B**
50	30	G1/8	seitlich	141	M8	8	1000	1540	105	10	95	SZ8080.2 **.050 x 010B**
							1000	1600	115	15	100	SZ8080.2 **.050 x 015B**
							1000	1600	123	19	104	SZ8080.2 **.050 x 019B**
							1000	1600	135	25	110	SZ8080.2 **.050 x 025B**
							1000	1600	149	32	117	SZ8080.2 **.050 x 032B**
							1000	1600	161	38	123	SZ8080.2 **.050 x 038B**
							1000	1600	185	50	135	SZ8080.2 **.050 x 050B**
							1000	1600	211	63	148	SZ8080.2 **.050 x 063B**
							1000	1600	245	80	165	SZ8080.2 **.050 x 080B**

SZ8080.2.B Gasdruckfeder

autark, mit Berstsicherung

D	d	Füllgewinde	Position Füllgewinde	Fülldruck max. bar	M	H	daN	daN	N	Hub	L	Artikelnummer
50	30	G1/8	seitlich	141	M8	8	1000	1600	295	100	195	SZ8080.2 **.050 x 100B**
							1000	1600	345	125	220	SZ8080.2 **.050 x 125B**
63	38	G1/8	seitlich	132			1500	2040	95	5	90	SZ8080.2 **.063 x 005B**
63	38	G1/8	seitlich	132	M8	8	1500	2310	105	10	95	SZ8080.2 **.063 x 010B**
							1500	2400	115	15	100	SZ8080.2 **.063 x 015B**
							1500	2400	123	19	104	SZ8080.2 **.063 x 019B**
							1500	2400	135	25	110	SZ8080.2 **.063 x 025B**
							1500	2400	149	32	117	SZ8080.2 **.063 x 032B**
							1500	2400	161	38	123	SZ8080.2 **.063 x 038B**
							1500	2400	185	50	135	SZ8080.2 **.063 x 050B**
							1500	2400	211	63	148	SZ8080.2 **.063 x 063B**
							1500	2400	245	80	165	SZ8080.2 **.063 x 080B**
							1500	2400	285	100	185	SZ8080.2 **.063 x 100B**
							1500	2400	345	125	220	SZ8080.2 **.063 x 125B**
75	45	G1/8	seitlich	157			2500	3375	105	5	100	SZ8080.2 **.075 x 005B**
75	45	G1/8	seitlich	157	M8	8	2500	3825	115	10	105	SZ8080.2 **.075 x 010B**
							2500	4000	125	15	110	SZ8080.2 **.075 x 015B**
							2500	4000	133	19	114	SZ8080.2 **.075 x 019B**
							2500	4000	145	25	120	SZ8080.2 **.075 x 025B**
							2500	4000	159	32	127	SZ8080.2 **.075 x 032B**
							2500	4000	171	38	133	SZ8080.2 **.075 x 038B**
							2500	4000	195	50	145	SZ8080.2 **.075 x 050B**
							2500	4000	221	63	158	SZ8080.2 **.075 x 063B**
							2500	4000	255	80	175	SZ8080.2 **.075 x 080B**
							2500	4000	300	100	200	SZ8080.2 **.075 x 100B**
							2500	4000	350	125	225	SZ8080.2 **.075 x 125B**
95	55	G1/8	seitlich	168			4000	5600	115	5	110	SZ8080.2 **.095 x 005B**
95	55	G1/8	seitlich	168	M8	8	4000	6240	125	10	115	SZ8080.2 **.095 x 010B**
							4000	6400	135	15	120	SZ8080.2 **.095 x 015B**
							4000	6400	143	19	124	SZ8080.2 **.095 x 019B**
							4000	6400	155	25	130	SZ8080.2 **.095 x 025B**
							4000	6400	169	32	137	SZ8080.2 **.095 x 032B**
							4000	6400	180	38	142	SZ8080.2 **.095 x 038B**
							4000	6400	205	50	155	SZ8080.2 **.095 x 050B**
							4000	6400	231	63	168	SZ8080.2 **.095 x 063B**
							4000	6400	270	80	190	SZ8080.2 **.095 x 080B**
							4000	6400	310	100	210	SZ8080.2 **.095 x 100B**
							4000	6400	370	125	245	SZ8080.2 **.095 x 125B**

D	Zylinderbefestigung
32	
38	

D	Zylinderbefestigung
50	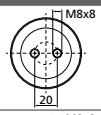
63	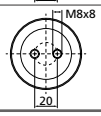

D	Zylinderbefestigung
75	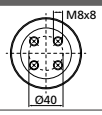
95	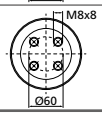

bei D 38 dient das mittlere Gewinde ausschließlich zur Befüllung

SZ8080.2.V Verbundfeder

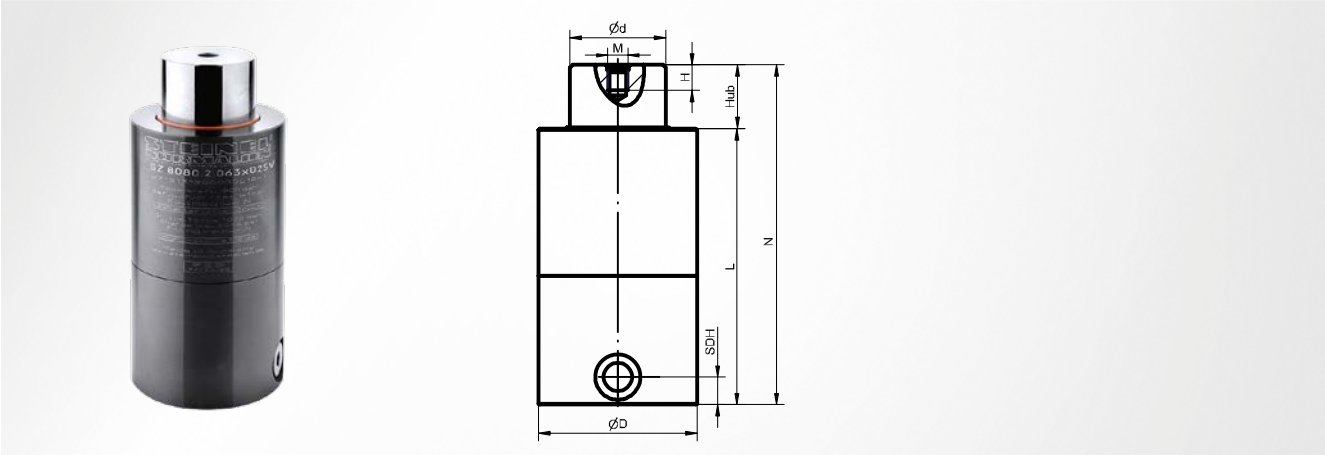

Boden
Verbundboden

Berstsicherung
nicht vorhanden

Befüllung
erfolgt über Verbundsystem

Lieferung
erfolgt unbefüllt

Einbauhinweis
Feder ist vorbereitet für einen seitlichen Anschluss an G1/8 Einschraubverschraubungen; Befüllung erfolgt über die angeschlossene Kontrollarmatur; SDH = Höhe des seitlichen Anschlusses entspricht 11 mm

D	d	Anschluss-gewinde	Position Anschlussgewinde	Fülldruck max. bar	M	H	daN	daN	N	Hub	L	Artikelnummer
50	30	G1/8	seitlich	141			1000	1420	95	5	90	SZ8080.2 **.050 x 005V**
50	30	G1/8	seitlich	141	M8	8	1000	1540	105	10	95	SZ8080.2 **.050 x 010V**
							1000	1600	115	15	100	SZ8080.2 **.050 x 015V**
							1000	1600	123	19	104	SZ8080.2 **.050 x 019V**
							1000	1600	135	25	110	SZ8080.2 **.050 x 025V**
							1000	1600	149	32	117	SZ8080.2 **.050 x 032V**
							1000	1600	161	38	123	SZ8080.2 **.050 x 038V**
							1000	1600	185	50	135	SZ8080.2 **.050 x 050V**
							1000	1600	211	63	148	SZ8080.2 **.050 x 063V**
							1000	1600	245	80	165	SZ8080.2 **.050 x 080V**
							1000	1600	295	100	195	SZ8080.2 **.050 x 100V**
							1000	1600	345	125	220	SZ8080.2 **.050 x 125V**
63	38	G1/8	seitlich	132			1500	2040	95	5	90	SZ8080.2 **.063 x 005V**
63	38	G1/8	seitlich	132	M8	8	1500	2310	105	10	95	SZ8080.2 **.063 x 010V**
							1500	2400	115	15	100	SZ8080.2 **.063 x 015V**
							1500	2400	123	19	104	SZ8080.2 **.063 x 019V**
							1500	2400	135	25	110	SZ8080.2 **.063 x 025V**
							1500	2400	149	32	117	SZ8080.2 **.063 x 032V**
							1500	2400	161	38	123	SZ8080.2 **.063 x 038V**
							1500	2400	185	50	135	SZ8080.2 **.063 x 050V**
							1500	2400	211	63	148	SZ8080.2 **.063 x 063V**
							1500	2400	245	80	165	SZ8080.2 **.063 x 080V**
							1500	2400	285	100	185	SZ8080.2 **.063 x 100V**
							1500	2400	345	125	220	SZ8080.2 **.063 x 125V**
75	45	G1/8	seitlich	157			2500	3375	105	5	100	SZ8080.2 **.075 x 005V**
75	45	G1/8	seitlich	157	M8	8	2500	3825	115	10	105	SZ8080.2 **.075 x 010V**
							2500	4000	125	15	110	SZ8080.2 **.075 x 015V**
							2500	4000	133	19	114	SZ8080.2 **.075 x 019V**
							2500	4000	145	25	120	SZ8080.2 **.075 x 025V**
							2500	4000	159	32	127	SZ8080.2 **.075 x 032V**
							2500	4000	171	38	133	SZ8080.2 **.075 x 038V**
							2500	4000	195	50	145	SZ8080.2 **.075 x 050V**
							2500	4000	221	63	158	SZ8080.2 **.075 x 063V**

SZ8080.2.V Verbundfeder

D	d	Anschluss-gewinde	Position Anschlussgewinde	Fülldruck max. bar	M	H	daN	daN	N	Hub	L	Artikelnummer
75	45	G1/8	seitlich	157	M8	8	2500	4000	255	80	175	SZ8080.2 **.075 x 080V**
							2500	4000	300	100	200	SZ8080.2 **.075 x 100V**
							2500	4000	350	125	225	SZ8080.2 **.075 x 125V**
95	55	G1/8	seitlich	168			4000	5600	115	5	110	SZ8080.2 **.095 x 005V**
95	55	G1/8	seitlich	168	M8	8	4000	6240	125	10	115	SZ8080.2 **.095 x 010V**
							4000	6400	135	15	120	SZ8080.2 **.095 x 015V**
							4000	6400	143	19	124	SZ8080.2 **.095 x 019V**
							4000	6400	155	25	130	SZ8080.2 **.095 x 025V**
							4000	6400	169	32	137	SZ8080.2 **.095 x 032V**
							4000	6400	180	38	142	SZ8080.2 **.095 x 038V**
							4000	6400	205	50	155	SZ8080.2 **.095 x 050V**
							4000	6400	231	63	168	SZ8080.2 **.095 x 063V**
							4000	6400	270	80	190	SZ8080.2 **.095 x 080V**
							4000	6400	310	100	210	SZ8080.2 **.095 x 100V**
							4000	6400	370	125	245	SZ8080.2 **.095 x 125V**

D	Zylinderbefestigung
50	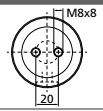
63	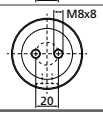

D	Zylinderbefestigung
75	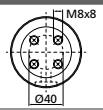
95	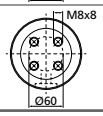

SZ8080.2.VB Verbundfeder

mit Berstsicherung

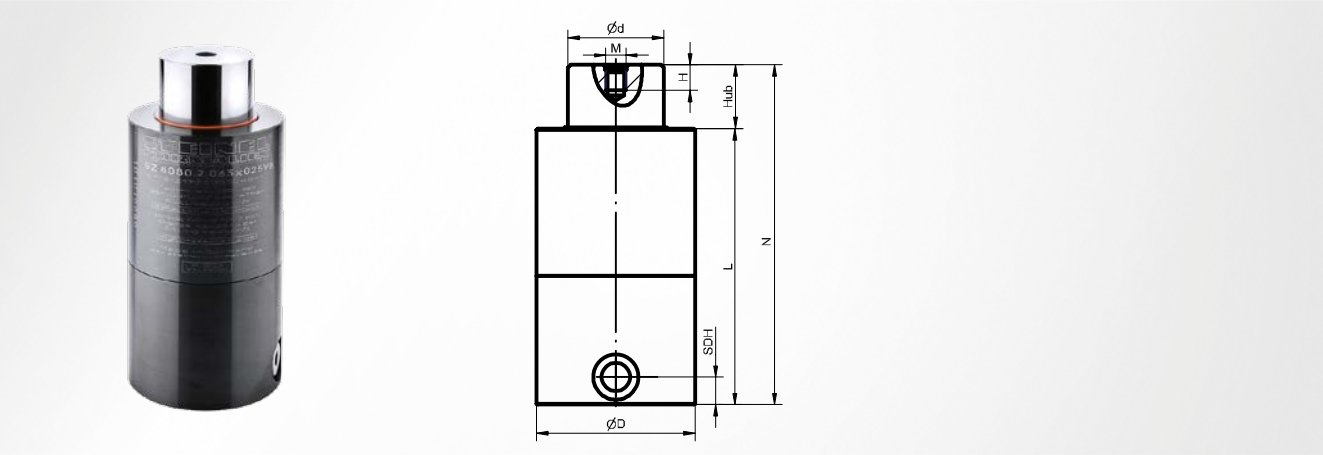

Boden
Verbundboden; mit Berstsicherung

Berstsicherung
integriert

Befüllung
erfolgt über Verbundsystem

Lieferung
erfolgt unbefüllt

Einbauhinweis
Feder ist vorbereitet für einen seitlichen Anschluss an G1/8 Einschraubverschraubungen; Befüllung erfolgt über die angeschlossene Kontrollarmatur; SDH = Höhe des seitlichen Anschlusses entspricht 11 mm

D	d	Anschluss-gewinde	Position Anschlussgewinde	Fülldruck max. bar	M	H	daN	daN	N	Hub	L	Artikelnummer
50	30	G1/8	seitlich	141			1000	1420	95	5	90	SZ8080.2 **.050 x 005VB**
50	30	G1/8	seitlich	141	M8	8	1000	1540	105	10	95	SZ8080.2 **.050 x 010VB**
							1000	1600	115	15	100	SZ8080.2 **.050 x 015VB**
							1000	1600	123	19	104	SZ8080.2 **.050 x 019VB**
							1000	1600	135	25	110	SZ8080.2 **.050 x 025VB**
							1000	1600	149	32	117	SZ8080.2 **.050 x 032VB**
							1000	1600	161	38	123	SZ8080.2 **.050 x 038VB**
							1000	1600	185	50	135	SZ8080.2 **.050 x 050VB**
							1000	1600	211	63	148	SZ8080.2 **.050 x 063VB**
							1000	1600	245	80	165	SZ8080.2 **.050 x 080VB**
							1000	1600	295	100	195	SZ8080.2 **.050 x 100VB**
							1000	1600	345	125	220	SZ8080.2 **.050 x 125VB**
63	38	G1/8	seitlich	132			1500	2040	95	5	90	SZ8080.2 **.063 x 005VB**
63	38	G1/8	seitlich	132	M8	8	1500	2310	105	10	95	SZ8080.2 **.063 x 010VB**
							1500	2400	115	15	100	SZ8080.2 **.063 x 015VB**
							1500	2400	123	19	104	SZ8080.2 **.063 x 019VB**
							1500	2400	135	25	110	SZ8080.2 **.063 x 025VB**
							1500	2400	149	32	117	SZ8080.2 **.063 x 032VB**
							1500	2400	161	38	123	SZ8080.2 **.063 x 038VB**
							1500	2400	185	50	135	SZ8080.2 **.063 x 050VB**
							1500	2400	211	63	148	SZ8080.2 **.063 x 063VB**
							1500	2400	245	80	165	SZ8080.2 **.063 x 080VB**
							1500	2400	285	100	185	SZ8080.2 **.063 x 100VB**
							1500	2400	345	125	220	SZ8080.2 **.063 x 125VB**
75	45	G1/8	seitlich	157			2500	3375	105	5	100	SZ8080.2 **.075 x 005VB**
75	45	G1/8	seitlich	157	M8	8	2500	3825	115	10	105	SZ8080.2 **.075 x 010VB**
							2500	4000	125	15	110	SZ8080.2 **.075 x 015VB**
							2500	4000	133	19	114	SZ8080.2 **.075 x 019VB**
							2500	4000	145	25	120	SZ8080.2 **.075 x 025VB**
							2500	4000	159	32	127	SZ8080.2 **.075 x 032VB**
							2500	4000	171	38	133	SZ8080.2 **.075 x 038VB**
							2500	4000	195	50	145	SZ8080.2 **.075 x 050VB**
							2500	4000	221	63	158	SZ8080.2 **.075 x 063VB**

SZ8080.2.VB Verbundfeder

mit Berstsicherung

D	d	Anschluss-gewinde	Position Anschlussgewinde	Fülldruck max. bar	M	H	daN	daN	N	Hub	L	Artikelnummer
75	45	G1/8	seitlich	157	M8	8	2500	4000	255	80	175	SZ8080.2 **.075 x 080VB**
							2500	4000	300	100	200	SZ8080.2 **.075 x 100VB**
							2500	4000	350	125	225	SZ8080.2 **.075 x 125VB**
95	55	G1/8	seitlich	168			4000	5600	115	5	110	SZ8080.2 **.095 x 005VB**
95	55	G1/8	seitlich	168	M8	8	4000	6240	125	10	115	SZ8080.2 **.095 x 010VB**
							4000	6400	135	15	120	SZ8080.2 **.095 x 015VB**
							4000	6400	143	19	124	SZ8080.2 **.095 x 019VB**
							4000	6400	155	25	130	SZ8080.2 **.095 x 025VB**
							4000	6400	169	32	137	SZ8080.2 **.095 x 032VB**
							4000	6400	180	38	142	SZ8080.2 **.095 x 038VB**
							4000	6400	205	50	155	SZ8080.2 **.095 x 050VB**
							4000	6400	231	63	168	SZ8080.2 **.095 x 063VB**
							4000	6400	270	80	190	SZ8080.2 **.095 x 080VB**
							4000	6400	310	100	210	SZ8080.2 **.095 x 100VB**
							4000	6400	370	125	245	SZ8080.2 **.095 x 125VB**

D	Zylinderbefestigung
50	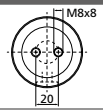
63	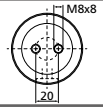

D	Zylinderbefestigung
75	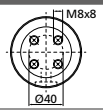
95	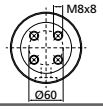

SZ7080.2. Gasdruckfeder

autark, extra starke Ausführung

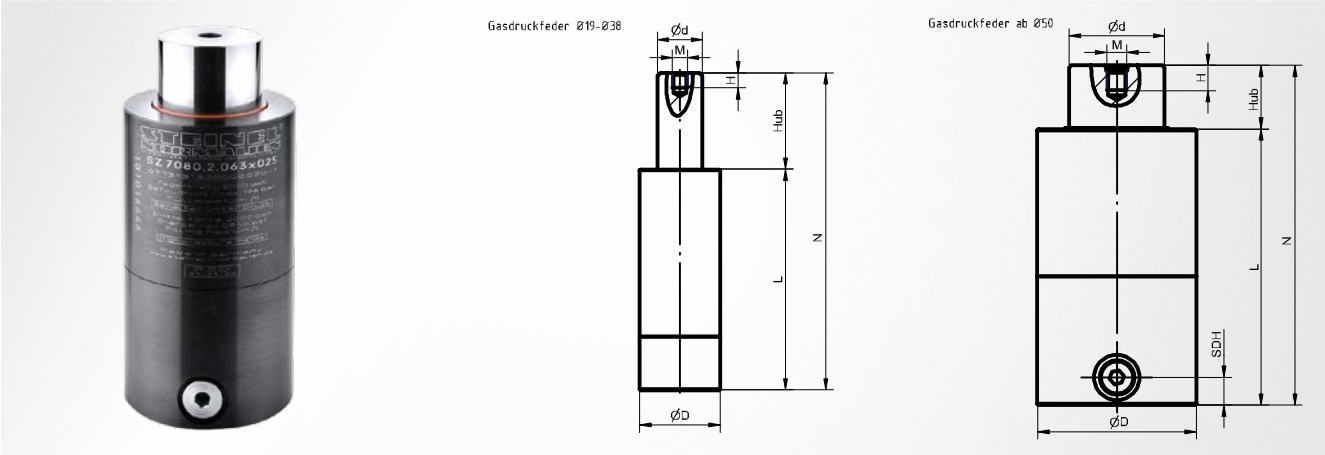

Boden
Standardboden

Lieferung
erfolgt befüllt

Berstsicherung
nicht vorhanden

Einbauhinweis
SDH = Höhe des seitlichen Anschlusses entspricht 11 mm

Befüllung
mit handelsüblichem Stickstoff

D	d	Füllgewinde	Position Füllgewinde	Fülldruck max. bar	daN	daN	M	H	N	Hub	L	Artikelnummer
19	11	M8	mittig	158	150	240			70	5	65	SZ7080.2 **.019 x 005**
					150	240			80	10	70	SZ7080.2 **.019 x 010**
					150	240			90	15	75	SZ7080.2 **.019 x 015**
					150	240			98	19	79	SZ7080.2 **.019 x 019**
					150	240			110	25	85	SZ7080.2 **.019 x 025**
					150	240			124	32	92	SZ7080.2 **.019 x 032**
					150	240			136	38	98	SZ7080.2 **.019 x 038**
					150	240			160	50	110	SZ7080.2 **.019 x 050**
					150	240			186	63	123	SZ7080.2 **.019 x 063**
					150	240			220	80	140	SZ7080.2 **.019 x 080**
					150	240			260	100	160	SZ7080.2 **.019 x 100**
					150	240			310	125	185	SZ7080.2 **.019 x 125**
25	14	M8	mittig	195	300	480			70	5	65	SZ7080.2 **.025 x 005**
					300	480			80	10	70	SZ7080.2 **.025 x 010**
					300	480			90	15	75	SZ7080.2 **.025 x 015**
					300	480			98	19	79	SZ7080.2 **.025 x 019**
					300	480	M6	6	110	25	85	SZ7080.2 **.025 x 025**
					300	480	M6	6	124	32	92	SZ7080.2 **.025 x 032**
					300	480	M6	6	136	38	98	SZ7080.2 **.025 x 038**
					300	480	M6	6	160	50	110	SZ7080.2 **.025 x 050**
					300	480	M6	6	186	63	123	SZ7080.2 **.025 x 063**
					300	480	M6	6	220	80	140	SZ7080.2 **.025 x 080**
					300	480	M6	6	260	100	160	SZ7080.2 **.025 x 100**
					300	480	M6	6	310	125	185	SZ7080.2 **.025 x 125**
32	18	M8	mittig	196	500	700	M6	6	60	5	55	SZ7080.2 **.032 x 005**
					500	760	M6	6	70	10	60	SZ7080.2 **.032 x 010**
					500	800	M6	6	80	15	65	SZ7080.2 **.032 x 015**
					500	800	M6	6	88	19	69	SZ7080.2 **.032 x 019**
					500	800	M6	6	100	25	75	SZ7080.2 **.032 x 025**
					500	800	M6	6	114	32	82	SZ7080.2 **.032 x 032**
					500	800	M6	6	126	38	88	SZ7080.2 **.032 x 038**
					500	800	M6	6	150	50	100	SZ7080.2 **.032 x 050**
					500	800	M6	6	176	63	113	SZ7080.2 **.032 x 063**
					500	800	M6	6	210	80	130	SZ7080.2 **.032 x 080**

SZ7080.2. Gasdruckfeder

autark, extra starke Ausführung

D	d	Füllgewinde	Position Füllgewinde	Fülldruck max. bar	daN	daN	M	H	N	Hub	L	Artikelnummer
32	18	M8	mittig	196	500	800	M6	6	250	100	150	SZ7080.2 **.032 x 100**
					500	800	M6	6	300	125	175	SZ7080.2 **.032 x 125**
38	22	M8	mittig	197	750	1050	M6	6	65	5	60	SZ7080.2 **.038 x 005**
					750	1155	M6	6	75	10	65	SZ7080.2 **.038 x 010**
					750	1200	M6	6	85	15	70	SZ7080.2 **.038 x 015**
					750	1200	M6	6	93	19	74	SZ7080.2 **.038 x 019**
					750	1200	M6	6	105	25	80	SZ7080.2 **.038 x 025**
					750	1200	M6	6	119	32	87	SZ7080.2 **.038 x 032**
					750	1200	M6	6	131	38	93	SZ7080.2 **.038 x 038**
					750	1200	M6	6	155	50	105	SZ7080.2 **.038 x 050**
					750	1200	M6	6	181	63	118	SZ7080.2 **.038 x 063**
					750	1200	M6	6	220	80	140	SZ7080.2 **.038 x 080**
					750	1200	M6	6	255	100	155	SZ7080.2 **.038 x 100**
					750	1200	M6	6	305	125	180	SZ7080.2 **.038 x 125**
50	30	G1/8	seitlich	212	1500	2130	M8	8	95	5	90	SZ7080.2 **.050 x 005**
					1500	2310	M8	8	105	10	95	SZ7080.2 **.050 x 010**
					1500	2400	M8	8	115	15	100	SZ7080.2 **.050 x 015**
					1500	2400	M8	8	123	19	104	SZ7080.2 **.050 x 019**
					1500	2400	M8	8	135	25	110	SZ7080.2 **.050 x 025**
					1500	2400	M8	8	149	32	117	SZ7080.2 **.050 x 032**
					1500	2400	M8	8	161	38	123	SZ7080.2 **.050 x 038**
					1500	2400	M8	8	185	50	135	SZ7080.2 **.050 x 050**
					1500	2400	M8	8	211	63	148	SZ7080.2 **.050 x 063**
					1500	2400	M8	8	245	80	165	SZ7080.2 **.050 x 080**
					1500	2400	M8	8	295	100	195	SZ7080.2 **.050 x 100**
					1500	2400	M8	8	345	125	220	SZ7080.2 **.050 x 125**
63	38	G1/8	seitlich	176	2000	2720	M8	8	95	5	90	SZ7080.2 **.063 x 005**
					2000	3080	M8	8	105	10	95	SZ7080.2 **.063 x 010**
					2000	3200	M8	8	115	15	100	SZ7080.2 **.063 x 015**
					2000	3200	M8	8	123	19	104	SZ7080.2 **.063 x 019**
					2000	3200	M8	8	135	25	110	SZ7080.2 **.063 x 025**
					2000	3200	M8	8	149	32	117	SZ7080.2 **.063 x 032**
					2000	3200	M8	8	161	38	123	SZ7080.2 **.063 x 038**
					2000	3200	M8	8	185	50	135	SZ7080.2 **.063 x 050**
					2000	3200	M8	8	211	63	148	SZ7080.2 **.063 x 063**
					2000	3200	M8	8	245	80	165	SZ7080.2 **.063 x 080**
					2000	3200	M8	8	285	100	185	SZ7080.2 **.063 x 100**
					2000	3200	M8	8	345	125	220	SZ7080.2 **.063 x 125**
75	45	G1/8	seitlich	189	3000	4050	M8	8	105	5	100	SZ7080.2 **.075 x 005**
					3000	4590	M8	8	115	10	105	SZ7080.2 **.075 x 010**
					3000	4800	M8	8	125	15	110	SZ7080.2 **.075 x 015**
					3000	4800	M8	8	133	19	114	SZ7080.2 **.075 x 019**
					3000	4800	M8	8	145	25	120	SZ7080.2 **.075 x 025**
					3000	4800	M8	8	159	32	127	SZ7080.2 **.075 x 032**
					3000	4800	M8	8	171	38	133	SZ7080.2 **.075 x 038**
					3000	4800	M8	8	195	50	145	SZ7080.2 **.075 x 050**
					3000	4800	M8	8	221	63	158	SZ7080.2 **.075 x 063**
					3000	4800	M8	8	255	80	175	SZ7080.2 **.075 x 080**
					3000	4800	M8	8	300	100	200	SZ7080.2 **.075 x 100**
					3000	4800	M8	8	350	125	225	SZ7080.2 **.075 x 125**
95	55	G1/8	seitlich	210	5000	7000	M8	8	115	5	110	SZ7080.2 **.095 x 005**
					5000	7800	M8	8	125	10	115	SZ7080.2 **.095 x 010**
					5000	8000	M8	8	135	15	120	SZ7080.2 **.095 x 015**
					5000	8000	M8	8	143	19	124	SZ7080.2 **.095 x 019**
					5000	8000	M8	8	155	25	130	SZ7080.2 **.095 x 025**
					5000	8000	M8	8	169	32	137	SZ7080.2 **.095 x 032**
					5000	8000	M8	8	180	38	142	SZ7080.2 **.095 x 038**
					5000	8000	M8	8	205	50	155	SZ7080.2 **.095 x 050**
					5000	8000	M8	8	231	63	168	SZ7080.2 **.095 x 063**
					5000	8000	M8	8	270	80	190	SZ7080.2 **.095 x 080**

SZ7080.2. Gasdruckfeder

autark, extra starke Ausführung

D	d	Füllgewinde	Position Füllgewinde	Fülldruck max. bar	daN	daN	M	H	N	Hub	L	Artikelnummer
95	55	G1/8	seitlich	210	5000	8000	M8	8	310	100	210	SZ7080.2 **.095 x 100**
					5000	8000	M8	8	370	125	245	SZ7080.2 **.095 x 125**

D	Zylinderbefestigung
19	
25	
32	

D	Zylinderbefestigung
38	
50	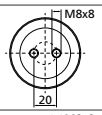
63	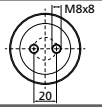

D	Zylinderbefestigung
75	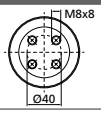
95	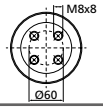

bei D 38 dient das mittlere Gewinde ausschließlich zur Befüllung

SZ7080.2.B Gasdruckfeder

autark, extra starke Ausführung, mit Berstsicherung

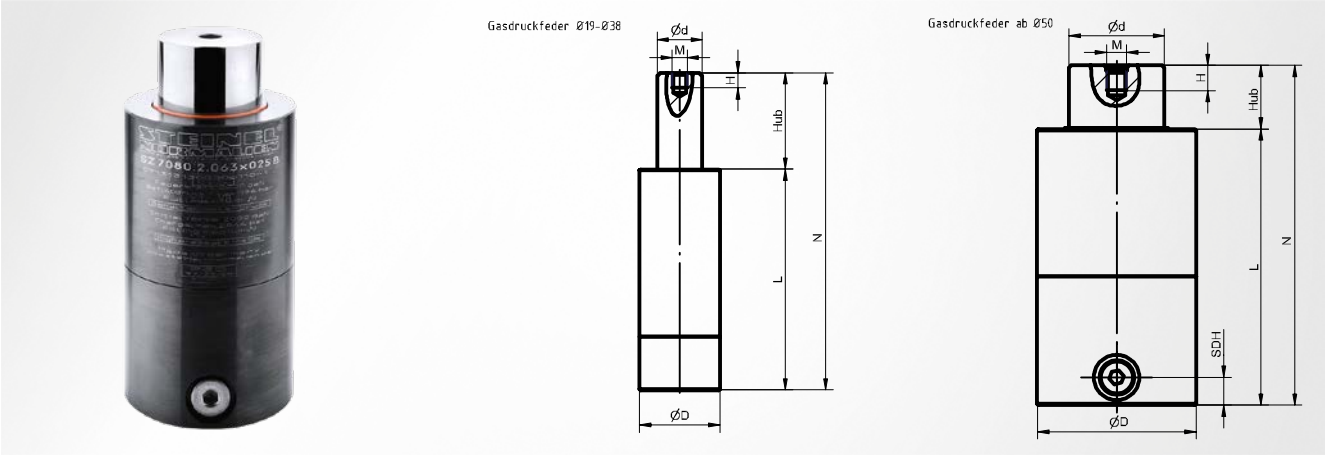

Boden
Standardboden; mit Berstsicherung

Berstsicherung
integriert

Befüllung
mit handelsüblichem Stickstoff

Lieferung
erfolgt befüllt

Einbauhinweis
SDH = Höhe des seitlichen Anschlusses entspricht 11 mm

D	d	Füllgewinde	Position Füllgewinde	Fülldruck max. bar	M	H	daN	daN	N	Hub	L	Artikelnummer
32	18	M8	mittig	196	M6	6	500	700	60	5	55	SZ7080.2 **.032 x 005B**
							500	760	70	10	60	SZ7080.2 **.032 x 010B**
							500	800	80	15	65	SZ7080.2 **.032 x 015B**
							500	800	88	19	69	SZ7080.2 **.032 x 019B**
							500	800	100	25	75	SZ7080.2 **.032 x 025B**
							500	800	114	32	82	SZ7080.2 **.032 x 032B**
							500	800	126	38	88	SZ7080.2 **.032 x 038B**
							500	800	150	50	100	SZ7080.2 **.032 x 050B**
							500	800	176	63	113	SZ7080.2 **.032 x 063B**
							500	800	210	80	130	SZ7080.2 **.032 x 080B**
							500	800	250	100	150	SZ7080.2 **.032 x 100B**
							500	800	300	125	175	SZ7080.2 **.032 x 125B**
38	22	M8	mittig	197	M6	6	750	1050	65	5	60	SZ7080.2 **.038 x 005B**
							750	1155	75	10	65	SZ7080.2 **.038 x 010B**
							750	1200	85	15	70	SZ7080.2 **.038 x 015B**
							750	1200	93	19	74	SZ7080.2 **.038 x 019B**
							750	1200	105	25	80	SZ7080.2 **.038 x 025B**
							750	1200	119	32	87	SZ7080.2 **.038 x 032B**
							750	1200	131	38	93	SZ7080.2 **.038 x 038B**
							750	1200	155	50	105	SZ7080.2 **.038 x 050B**
							750	1200	181	63	118	SZ7080.2 **.038 x 063B**
							750	1200	220	80	140	SZ7080.2 **.038 x 080B**
							750	1200	255	100	155	SZ7080.2 **.038 x 100B**
							750	1200	305	125	180	SZ7080.2 **.038 x 125B**
50	30	G1/8	seitlich	212	M8	8	1500	2130	95	5	90	SZ7080.2 **.050 x 005B**
							1500	2310	105	10	95	SZ7080.2 **.050 x 010B**
							1500	2400	115	15	100	SZ7080.2 **.050 x 015B**
							1500	2400	123	19	104	SZ7080.2 **.050 x 019B**
							1500	2400	135	25	110	SZ7080.2 **.050 x 025B**
							1500	2400	149	32	117	SZ7080.2 **.050 x 032B**
							1500	2400	161	38	123	SZ7080.2 **.050 x 038B**
							1500	2400	185	50	135	SZ7080.2 **.050 x 050B**
							1500	2400	211	63	148	SZ7080.2 **.050 x 063B**
							1500	2400	245	80	165	SZ7080.2 **.050 x 080B**

SZ7080.2.B Gasdruckfeder

autark, extra starke Ausführung, mit Berstsicherung

D	d	Füllgewinde	Position Füllgewinde	Fülldruck max. bar	M	H	daN	daN	N	Hub	L	Artikelnummer
50	30	G1/8	seitlich	212	M8	8	1500	2400	295	100	195	SZ7080.2 **.050 x 100B**
							1500	2400	345	125	220	SZ7080.2 **.050 x 125B**
63	38	G1/8	seitlich	176	M8	8	2000	2720	95	5	90	SZ7080.2 **.063 x 005B**
							2000	3080	105	10	95	SZ7080.2 **.063 x 010B**
							2000	3200	115	15	100	SZ7080.2 **.063 x 015B**
							2000	3200	123	19	104	SZ7080.2 **.063 x 019B**
							2000	3200	135	25	110	SZ7080.2 **.063 x 025B**
							2000	3200	149	32	117	SZ7080.2 **.063 x 032B**
							2000	3200	161	38	123	SZ7080.2 **.063 x 038B**
							2000	3200	185	50	135	SZ7080.2 **.063 x 050B**
							2000	3200	211	63	148	SZ7080.2 **.063 x 063B**
							2000	3200	245	80	165	SZ7080.2 **.063 x 080B**
							2000	3200	285	100	185	SZ7080.2 **.063 x 100B**
							2000	3200	345	125	220	SZ7080.2 **.063 x 125B**
75	45	G1/8	seitlich	189	M8	8	3000	4050	105	5	100	SZ7080.2 **.075 x 005B**
							3000	4590	115	10	105	SZ7080.2 **.075 x 010B**
							3000	4800	125	15	110	SZ7080.2 **.075 x 015B**
							3000	4800	133	19	114	SZ7080.2 **.075 x 019B**
							3000	4800	145	25	120	SZ7080.2 **.075 x 025B**
							3000	4800	159	32	127	SZ7080.2 **.075 x 032B**
							3000	4800	171	38	133	SZ7080.2 **.075 x 038B**
							3000	4800	195	50	145	SZ7080.2 **.075 x 050B**
							3000	4800	221	63	158	SZ7080.2 **.075 x 063B**
							3000	4800	255	80	175	SZ7080.2 **.075 x 080B**
							3000	4800	300	100	200	SZ7080.2 **.075 x 100B**
							3000	4800	350	125	225	SZ7080.2 **.075 x 125B**
95	55	G1/8	seitlich	210	M8	8	5000	7000	115	5	110	SZ7080.2 **.095 x 005B**
							5000	7800	125	10	115	SZ7080.2 **.095 x 010B**
							5000	8000	135	15	120	SZ7080.2 **.095 x 015B**
							5000	8000	143	19	124	SZ7080.2 **.095 x 019B**
							5000	8000	155	25	130	SZ7080.2 **.095 x 025B**
							5000	8000	169	32	137	SZ7080.2 **.095 x 032B**
							5000	8000	180	38	142	SZ7080.2 **.095 x 038B**
							5000	8000	205	50	155	SZ7080.2 **.095 x 050B**
							5000	8000	231	63	168	SZ7080.2 **.095 x 063B**
							5000	8000	270	80	190	SZ7080.2 **.095 x 080B**
							5000	8000	310	100	210	SZ7080.2 **.095 x 100B**
							5000	8000	370	125	245	SZ7080.2 **.095 x 125B**

D	Zylinderbefestigung
32	
38	

D	Zylinderbefestigung
50	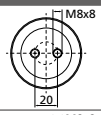
63	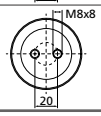

D	Zylinderbefestigung
75	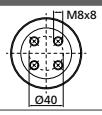
95	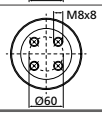

bei D 38 dient das mittlere Gewinde ausschließlich zur Befüllung

SZ7080.2.V Verbundfeder

extra starke Ausführung

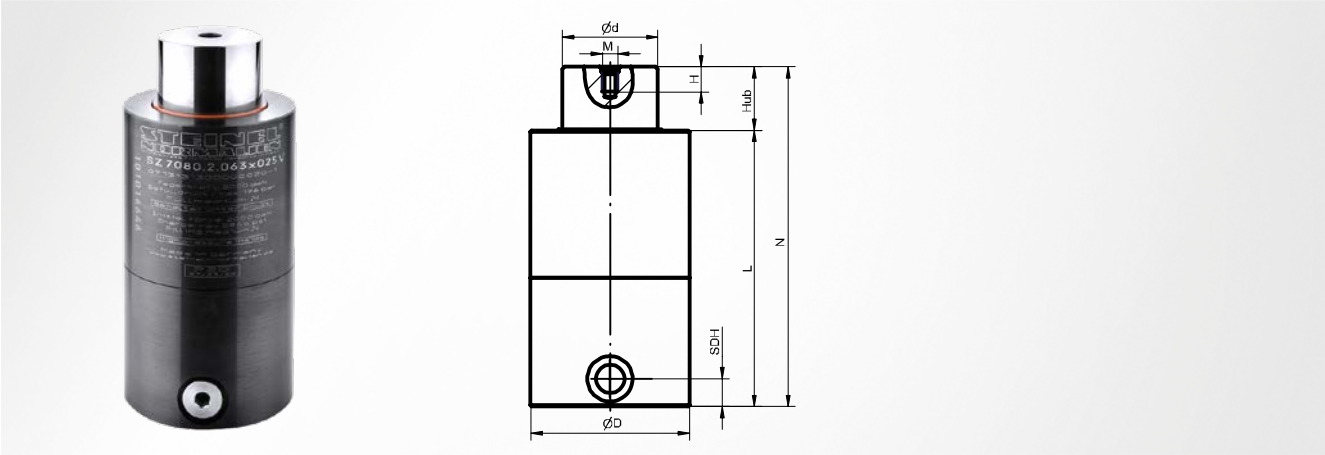

Boden
Verbundboden

Berstsicherung
nicht vorhanden

Befüllung
erfolgt über Verbundsystem

Lieferung
erfolgt unbefüllt

Einbauhinweis
Feder ist vorbereitet für einen seitlichen Anschluss an G1/8 Einschraubverschraubungen; Befüllung erfolgt über die angeschlossene Kontrollarmatur; SDH = Höhe des seitlichen Anschlusses entspricht 11 mm

D	d	Anschluss-gewinde	Position Anschlussgewinde	Fülldruck max. bar	M	H	daN	daN	N	Hub	L	Artikelnummer
50	30	G1/8	seitlich	212	M8	8	1500	2130	95	5	90	SZ7080.2 **.050 x 005V**
							1500	2310	105	10	95	SZ7080.2 **.050 x 010V**
							1500	2400	115	15	100	SZ7080.2 **.050 x 015V**
							1500	2400	123	19	104	SZ7080.2 **.050 x 019V**
							1500	2400	135	25	110	SZ7080.2 **.050 x 025V**
							1500	2400	149	32	117	SZ7080.2 **.050 x 032V**
							1500	2400	161	38	123	SZ7080.2 **.050 x 038V**
							1500	2400	185	50	135	SZ7080.2 **.050 x 050V**
							1500	2400	211	63	148	SZ7080.2 **.050 x 063V**
							1500	2400	245	80	165	SZ7080.2 **.050 x 080V**
							1500	2400	295	100	195	SZ7080.2 **.050 x 100V**
							1500	2400	345	125	220	SZ7080.2 **.050 x 125V**
63	38	G1/8	seitlich	176	M8	8	2000	2720	95	5	90	SZ7080.2 **.063 x 005V**
							2000	3080	105	10	95	SZ7080.2 **.063 x 010V**
							2000	3200	115	15	100	SZ7080.2 **.063 x 015V**
							2000	3200	123	19	104	SZ7080.2 **.063 x 019V**
							2000	3200	135	25	110	SZ7080.2 **.063 x 025V**
							2000	3200	149	32	117	SZ7080.2 **.063 x 032V**
							2000	3200	161	38	123	SZ7080.2 **.063 x 038V**
							2000	3200	185	50	135	SZ7080.2 **.063 x 050V**
							2000	3200	211	63	148	SZ7080.2 **.063 x 063V**
							2000	3200	245	80	165	SZ7080.2 **.063 x 080V**
							2000	3200	285	100	185	SZ7080.2 **.063 x 100V**
							2000	3200	345	125	220	SZ7080.2 **.063 x 125V**
75	45	G1/8	seitlich	189	M8	8	3000	4050	105	5	100	SZ7080.2 **.075 x 005V**
							3000	4590	115	10	105	SZ7080.2 **.075 x 010V**
							3000	4800	125	15	110	SZ7080.2 **.075 x 015V**
							3000	4800	133	19	114	SZ7080.2 **.075 x 019V**
							3000	4800	145	25	120	SZ7080.2 **.075 x 025V**
							3000	4800	159	32	127	SZ7080.2 **.075 x 032V**
							3000	4800	171	38	133	SZ7080.2 **.075 x 038V**
							3000	4800	195	50	145	SZ7080.2 **.075 x 050V**
							3000	4800	221	63	158	SZ7080.2 **.075 x 063V**

SZ7080.2.V Verbundfeder

extra starke Ausführung

D	d	Anschluss-gewinde	Position Anschlussgewinde	Fülldruck max. bar	M	H	daN	daN	N	Hub	L	Artikelnummer
75	45	G1/8	seitlich	189	M8	8	3000	4800	255	80	175	SZ7080.2 **.075 x 080V**
							3000	4800	300	100	200	SZ7080.2 **.075 x 100V**
							3000	4800	350	125	225	SZ7080.2 **.075 x 125V**
95	55	G1/8	seitlich	210	M8	8	5000	7000	115	5	110	SZ7080.2 **.095 x 005V**
							5000	7800	125	10	115	SZ7080.2 **.095 x 010V**
							5000	8000	135	15	120	SZ7080.2 **.095 x 015V**
							5000	8000	143	19	124	SZ7080.2 **.095 x 019V**
							5000	8000	155	25	130	SZ7080.2 **.095 x 025V**
							5000	8000	169	32	137	SZ7080.2 **.095 x 032V**
							5000	8000	180	38	142	SZ7080.2 **.095 x 038V**
							5000	8000	205	50	155	SZ7080.2 **.095 x 050V**
							5000	8000	231	63	168	SZ7080.2 **.095 x 063V**
							5000	8000	270	80	190	SZ7080.2 **.095 x 080V**
							5000	8000	310	100	210	SZ7080.2 **.095 x 100V**
							5000	8000	370	125	245	SZ7080.2 **.095 x 125V**

D	Zylinderbefestigung
50	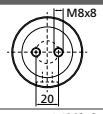
63	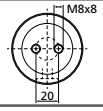

D	Zylinderbefestigung
75	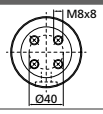
95	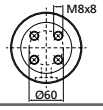

SZ7080.2.VB Verbundfeder

extra starke Ausführung, mit Berstsicherung

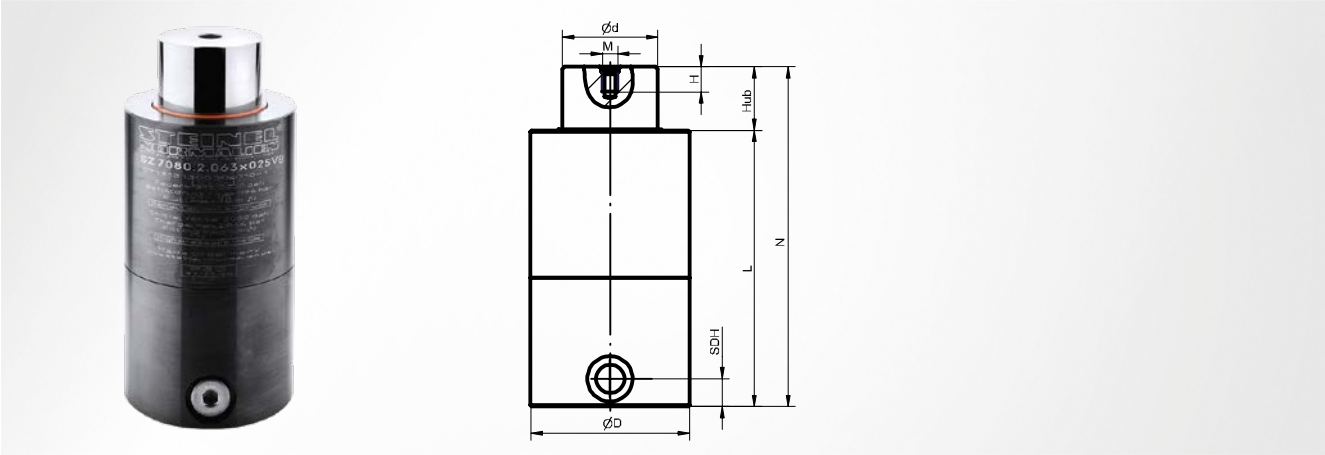

Boden
Verbundboden; mit Berstsicherung

Berstsicherung
integriert

Befüllung
erfolgt über Verbundsystem

Lieferung
erfolgt unbefüllt

Einbauhinweis
Feder ist vorbereitet für einen seitlichen Anschluss an G1/8 Einschraubverschraubungen; Befüllung erfolgt über die angeschlossene Kontrollarmatur; SDH = Höhe des seitlichen Anschlusses entspricht 11 mm

D	d	Anschluss-gewinde	Position Anschlussgewinde	Fülldruck max. bar	M	H	daN	daN	N	Hub	L	Artikelnummer
50	30	G1/8	seitlich	212	M8	8	1500	2130	95	5	90	SZ7080.2 **.050 x 005VB**
							1500	2310	105	10	95	SZ7080.2 **.050 x 010VB**
							1500	2400	115	15	100	SZ7080.2 **.050 x 015VB**
							1500	2400	123	19	104	SZ7080.2 **.050 x 019VB**
							1500	2400	135	25	110	SZ7080.2 **.050 x 025VB**
							1500	2400	149	32	117	SZ7080.2 **.050 x 032VB**
							1500	2400	161	38	123	SZ7080.2 **.050 x 038VB**
							1500	2400	185	50	135	SZ7080.2 **.050 x 050VB**
							1500	2400	211	63	148	SZ7080.2 **.050 x 063VB**
							1500	2400	245	80	165	SZ7080.2 **.050 x 080VB**
							1500	2400	295	100	195	SZ7080.2 **.050 x 100VB**
							1500	2400	345	125	220	SZ7080.2 **.050 x 125VB**
63	38	G1/8	seitlich	176	M8	8	2000	2720	95	5	90	SZ7080.2 **.063 x 005VB**
							2000	3080	105	10	95	SZ7080.2 **.063 x 010VB**
							2000	3200	115	15	100	SZ7080.2 **.063 x 015VB**
							2000	3200	123	19	104	SZ7080.2 **.063 x 019VB**
							2000	3200	135	25	110	SZ7080.2 **.063 x 025VB**
							2000	3200	149	32	117	SZ7080.2 **.063 x 032VB**
							2000	3200	161	38	123	SZ7080.2 **.063 x 038VB**
							2000	3200	185	50	135	SZ7080.2 **.063 x 050VB**
							2000	3200	211	63	148	SZ7080.2 **.063 x 063VB**
							2000	3200	245	80	165	SZ7080.2 **.063 x 080VB**
							2000	3200	285	100	185	SZ7080.2 **.063 x 100VB**
							2000	3200	345	125	220	SZ7080.2 **.063 x 125VB**
75	45	G1/8	seitlich	189	M8	8	3000	4050	105	5	100	SZ7080.2 **.075 x 005VB**
							3000	4590	115	10	105	SZ7080.2 **.075 x 010VB**
							3000	4800	125	15	110	SZ7080.2 **.075 x 015VB**
							3000	4800	133	19	114	SZ7080.2 **.075 x 019VB**
							3000	4800	145	25	120	SZ7080.2 **.075 x 025VB**
							3000	4800	159	32	127	SZ7080.2 **.075 x 032VB**
							3000	4800	171	38	133	SZ7080.2 **.075 x 038VB**
							3000	4800	195	50	145	SZ7080.2 **.075 x 050VB**
							3000	4800	221	63	158	SZ7080.2 **.075 x 063VB**

SZ7080.2.VB Verbundfeder

extra starke Ausführung, mit Berstsicherung

D	d	Anschluss-gewinde	Position Anschlussgewinde	Fülldruck max. bar	M	H	daN	daN	N	Hub	L	Artikelnummer
75	45	G1/8	seitlich	189	M8	8	3000	4800	255	80	175	SZ7080.2 **.075 x 080VB**
							3000	4800	300	100	200	SZ7080.2 **.075 x 100VB**
							3000	4800	350	125	225	SZ7080.2 **.075 x 125VB**
95	55	G1/8	seitlich	210	M8	8	5000	7000	115	5	110	SZ7080.2 **.095 x 005VB**
							5000	7800	125	10	115	SZ7080.2 **.095 x 010VB**
							5000	8000	135	15	120	SZ7080.2 **.095 x 015VB**
							5000	8000	143	19	124	SZ7080.2 **.095 x 019VB**
							5000	8000	155	25	130	SZ7080.2 **.095 x 025VB**
							5000	8000	169	32	137	SZ7080.2 **.095 x 032VB**
							5000	8000	180	38	142	SZ7080.2 **.095 x 038VB**
							5000	8000	205	50	155	SZ7080.2 **.095 x 050VB**
							5000	8000	231	63	168	SZ7080.2 **.095 x 063VB**
							5000	8000	270	80	190	SZ7080.2 **.095 x 080VB**
							5000	8000	310	100	210	SZ7080.2 **.095 x 100VB**
							5000	8000	370	125	245	SZ7080.2 **.095 x 125VB**

D	Zylinderbefestigung
50	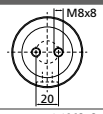
63	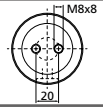

D	Zylinderbefestigung
75	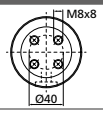
95	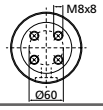

ST8841-1 Tankplattenzylinder

hochbauend

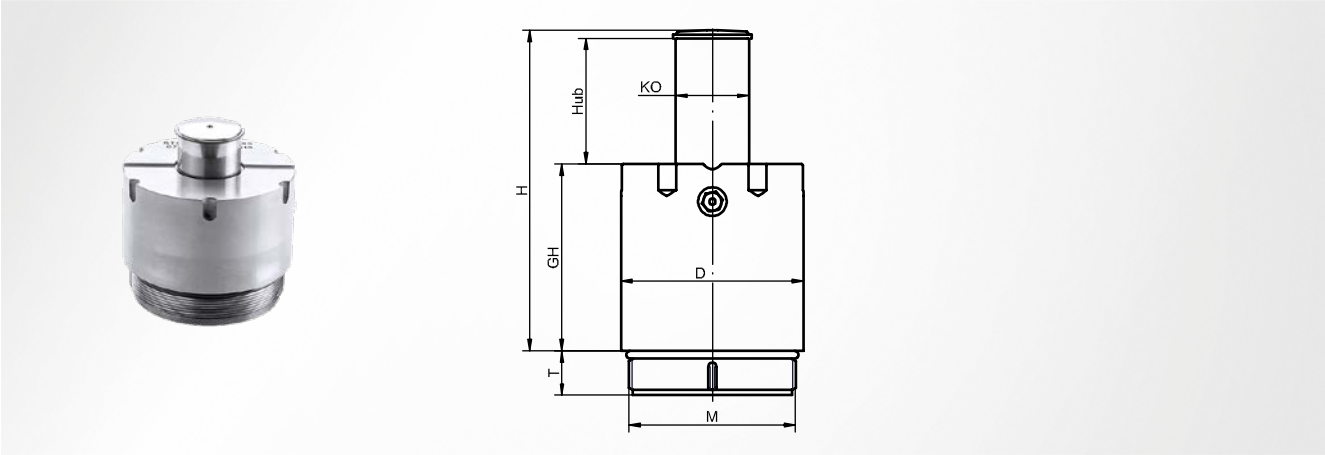

Lieferung
erfolgt unbefüllt

Hinweis
Anfangskraft bei 110 bar Fülldruck

Einbauhinweis
Gehäusehöhe ändert sich mit dem Hub; wird verwendet, wenn die Aufnahmeplatte in der Dicke begrenzt ist und die Aufbauhöhe kompensiert werden kann

Zylinder-typ	D	KO	M	T	GH	H	Hub	Artikelnummer
005	42	12	M36 x 2	15,0	31,3	45,5	12,5	ST8841-1 **-005 x 012**
					43,8	70,5	25,0	ST8841-1 **-005 x 025**
					56,8	96,5	38,0	ST8841-1 **-005 x 038**
					68,8	120,5	50,0	ST8841-1 **-005 x 050**
					93,8	170,5	75,0	ST8841-1 **-005 x 075**
					118,8	220,5	100,0	ST8841-1 **-005 x 100**
010	54	22	M48 x 2	15,5	46,8	73,5	25,0	ST8841-1 **-010 x 025**
					59,8	99,5	38,0	ST8841-1 **-010 x 038**
					71,8	123,5	50,0	ST8841-1 **-010 x 050**
					96,8	173,5	75,0	ST8841-1 **-010 x 075**
					121,8	223,5	100,0	ST8841-1 **-010 x 100**
					171,8	323,5	150,0	ST8841-1 **-010 x 150**
025	70	28	M64 x 2	17,0	46,8	73,0	25,0	ST8841-1 **-025 x 025**
					59,8	99,0	38,0	ST8841-1 **-025 x 038**
					71,8	123,0	50,0	ST8841-1 **-025 x 050**
					96,8	173,0	75,0	ST8841-1 **-025 x 075**
					121,8	223,0	100,0	ST8841-1 **-025 x 100**
					171,8	323,0	150,0	ST8841-1 **-025 x 150**
035	88	28	M80 x 2	19,5	56,5	83,5	25,0	ST8841-1 **-035 x 025**
					69,5	109,5	38,0	ST8841-1 **-035 x 038**
					81,5	133,5	50,0	ST8841-1 **-035 x 050**
					106,5	183,5	75,0	ST8841-1 **-035 x 075**
					131,5	233,5	100,0	ST8841-1 **-035 x 100**
					181,5	333,5	150,0	ST8841-1 **-035 x 150**
055	108	40	M100 x 2	25,0	61,5	88,5	25,0	ST8841-1 **-055 x 025**
					74,5	114,5	38,0	ST8841-1 **-055 x 038**
					86,5	138,5	50,0	ST8841-1 **-055 x 050**
					111,5	188,5	75,0	ST8841-1 **-055 x 075**
					136,5	238,5	100,0	ST8841-1 **-055 x 100**
					186,5	338,5	150,0	ST8841-1 **-055 x 150**
100	146	50	M130 x 2	27,0	66,5	93,5	25,0	ST8841-1 **-100 x 025**
					79,5	119,5	38,0	ST8841-1 **-100 x 038**
					91,5	143,5	50,0	ST8841-1 **-100 x 050**

ST8841-1 Tankplattenzylinder

hochbauend

Zylinder-typ	D	KO	M	T	GH	H	Hub	Artikelnummer
100	146	50	M130 x 2	27,0	116,5	193,5	75,0	ST8841-1 **-100 x 075**
					141,5	243,5	100,0	ST8841-1 **-100 x 100**
					191,5	343,5	150,0	ST8841-1 **-100 x 150**

ST8841-2 Tankplattenzylinder

normalbauend

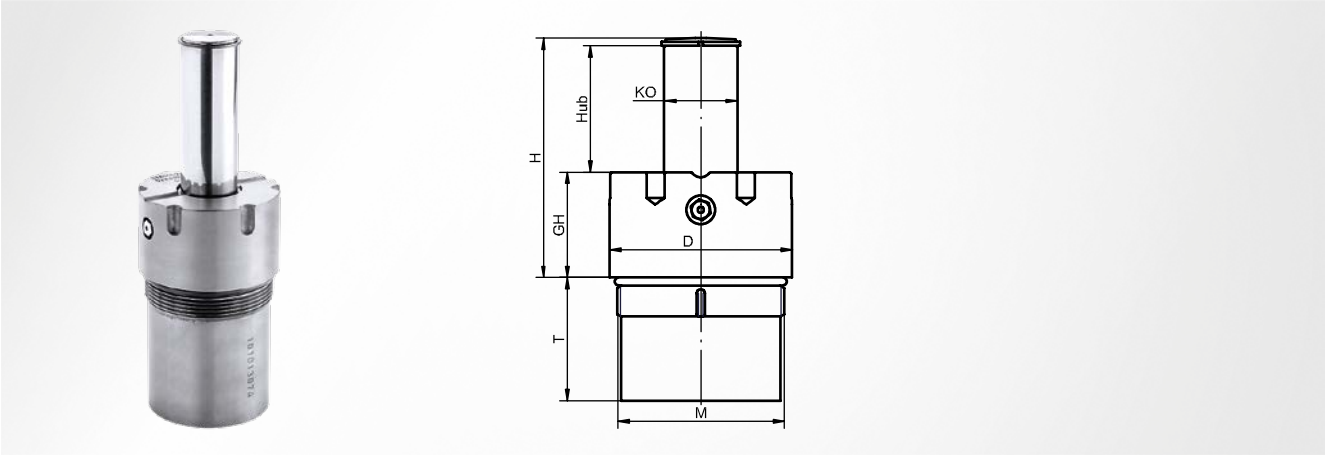

Lieferung
erfolgt unbefüllt

Hinweis
Anfangskraft bei 110 bar Fülldruck

Einbauhinweis
Gehäuseeinbautiefe ändert sich mit dem Hub; wird verwendet, wenn die Aufbauhöhe begrenzt ist, jedoch die Aufnahmeplatte entsprechend dick gewählt werden kann

Zylinder-typ	D	KO	M	GH	H	Hub	T	Artikelnummer
005	42	12	M36 x 2	40,5	54,5	12,5	14,5	ST8841-2 **-005 x 012**
					67,0	25,0	18,3	ST8841-2 **-005 x 025**
					80,0	38,0	31,3	ST8841-2 **-005 x 038**
					92,0	50,0	43,3	ST8841-2 **-005 x 050**
					117,0	75,0	68,3	ST8841-2 **-005 x 075**
					142,0	100,0	93,3	ST8841-2 **-005 x 100**
010	54	22	M48 x 2	40,5	67,0	25,0	21,8	ST8841-2 **-010 x 025**
					80,0	38,0	34,8	ST8841-2 **-010 x 038**
					92,0	50,0	46,8	ST8841-2 **-010 x 050**
					117,0	75,0	71,8	ST8841-2 **-010 x 075**
					142,0	100,0	96,8	ST8841-2 **-010 x 100**
					192,0	150,0	146,8	ST8841-2 **-010 x 150**
025	70	28	M64 x 2	40,5	67,0	25,0	22,3	ST8841-2 **-025 x 025**
					80,0	38,0	35,3	ST8841-2 **-025 x 038**
					92,0	50,0	47,3	ST8841-2 **-025 x 050**
					117,0	75,0	72,3	ST8841-2 **-025 x 075**
					142,0	100,0	97,3	ST8841-2 **-025 x 100**
					192,0	150,0	147,3	ST8841-2 **-025 x 150**
035	88	28	M80 x 2	49,5	76,5	25,0	26,5	ST8841-2 **-035 x 025**
					89,5	38,0	39,5	ST8841-2 **-035 x 038**
					101,5	50,0	51,5	ST8841-2 **-035 x 050**
					126,5	75,0	76,5	ST8841-2 **-035 x 075**
					151,5	100,0	101,5	ST8841-2 **-035 x 100**
					201,5	150,0	151,5	ST8841-2 **-035 x 150**
055	108	40	M100 x 2	52,5	79,5	25,0	34,0	ST8841-2 **-055 x 025**
					92,5	38,0	47,0	ST8841-2 **-055 x 038**
					104,5	50,0	59,0	ST8841-2 **-055 x 050**
					129,5	75,0	84,0	ST8841-2 **-055 x 075**
					154,5	100,0	109,0	ST8841-2 **-055 x 100**
					204,5	150,0	159,0	ST8841-2 **-055 x 150**
100	146	50	M130 x 2	62,5	89,5	25,0	31,0	ST8841-2 **-100 x 025**
					102,5	38,0	44,0	ST8841-2 **-100 x 038**
					114,5	50,0	56,0	ST8841-2 **-100 x 050**

ST8841-2 Tankplattenzylinder

normalbauend

Zylinder-typ	D	KO	M	GH	H	Hub	T	Artikelnummer
100	146	50	M130 x 2	62,5	139,5	75,0	81,0	ST8841-2 **-100 x 075**
					164,5	100,0	106,0	ST8841-2 **-100 x 100**
					214,5	150,0	156,0	ST8841-2 **-100 x 150**

ST8841-3 Tankplattenzylinder

niedrigbauend

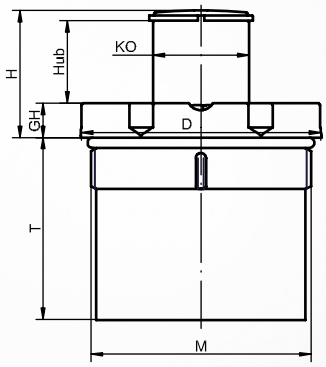

Lieferung
erfolgt unbefüllt

Hinweis
Anfangskraft bei 110 bar Fülldruck

Einbauhinweis
Gehäuseeinbautiefe ändert sich mit dem Hub; wird hauptsächlich für kleine Hübe verwendet und wo kleinste Aufbauhöhen notwendig sind

Zylinder-typ	D	KO	M	GH	H	Hub	T	Artikelnummer
005	42	12	M36 x 2	10	17,7	6	29,8	ST8841-3 **-005 x 006**
					21,7	10	33,8	ST8841-3 **-005 x 010**
					26,7	15	38,8	ST8841-3 **-005 x 015**
					31,7	20	43,8	ST8841-3 **-005 x 020**
					36,7	25	48,8	ST8841-3 **-005 x 025**
010	54	22	M48 x 2	10	17,0	6	33,3	ST8841-3 **-010 x 006**
					21,0	10	37,3	ST8841-3 **-010 x 010**
					26,0	15	42,3	ST8841-3 **-010 x 015**
					31,0	20	47,3	ST8841-3 **-010 x 020**
					36,0	25	52,3	ST8841-3 **-010 x 025**
025	70	28	M64 x 2	10	18,0	6	34,0	ST8841-3 **-025 x 006**
					22,0	10	38,0	ST8841-3 **-025 x 010**
					27,0	15	43,0	ST8841-3 **-025 x 015**
					32,0	20	48,0	ST8841-3 **-025 x 020**
					37,0	25	53,0	ST8841-3 **-025 x 025**
035	88	28	M80 x 2	14	22,0	6	38,0	ST8841-3 **-035 x 006**
					26,0	10	42,0	ST8841-3 **-035 x 010**
					31,0	15	47,0	ST8841-3 **-035 x 015**
					36,0	20	52,0	ST8841-3 **-035 x 020**
					41,0	25	57,0	ST8841-3 **-035 x 025**
055	108	40	M100 x 2	14	23,0	6	44,5	ST8841-3 **-055 x 006**
					27,0	10	48,5	ST8841-3 **-055 x 010**
					32,0	15	53,5	ST8841-3 **-055 x 015**
					37,0	20	58,5	ST8841-3 **-055 x 020**
					42,0	25	63,5	ST8841-3 **-055 x 025**
100	146	50	M130 x 2	20	28,0	6	54,5	ST8841-3 **-100 x 006**
					32,0	10	58,5	ST8841-3 **-100 x 010**
					37,0	15	63,5	ST8841-3 **-100 x 015**
					42,0	20	68,5	ST8841-3 **-100 x 020**
					47,0	25	73,5	ST8841-3 **-100 x 025**

SZ8085 Regelgruppe

Hinweis
Kundenseitig werden eine Stickstoffflasche und ein Flaschendruckminderer (nur bei SZ8085.8) benötigt;
* = kompletter Satz Entladeschrauben / Ladeadapter

Fülleinheit	Druckminderer	Entladeschraube	Ladeadapter	Ladeschlauch	Ventilschlüssel	Übergangsadapter	Artikelnummer
SZ80855-1		SZ7046*	SZ7045*	SZ8085.4			SZ8085 **8**
SZ80855-1	SZ8085.6	SZ7046*	SZ7045*	SZ8085.4	K100-000-0300	SZ7045.9	SZ8085 **9**

SZ80855-1 Fülleinheit

Artikelnummer
SZ80855-1

	ohne Ladeadapter passend für	ohne Ladeadapter passend für
	SZ7080.2.019-038	SZ8065.2.019-038
	SZ8080.2.019-038	SZ8066.2.019-038
	SZ7066.2.019-038	SZ8063.1.019-025
	SZ8060.2.025-038	SZ8063.1.038

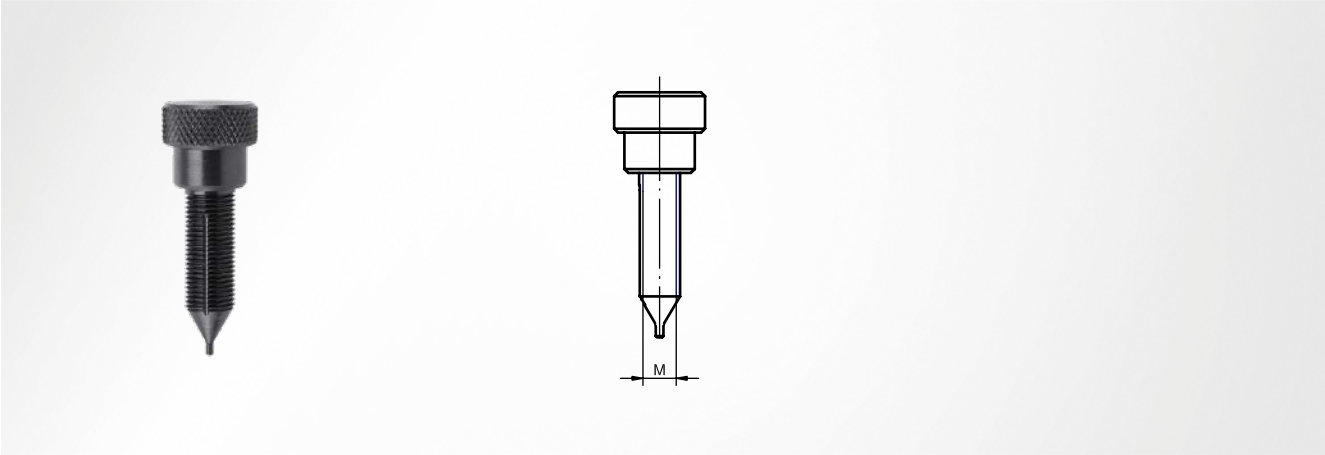

Hinweis
zur Entleerung der Gasdruckfeder vor der Demontage

M	Artikelnummer
M4	SZ7046 **2**
M6	SZ7046 **3**
M8	SZ7046 **4**

M	Artikelnummer
M10	SZ7046 **5**
M12	SZ7046 **6**
G1/8	SZ7046 **7**

SZ7046 Entladeschraube

für VG5 Ventil

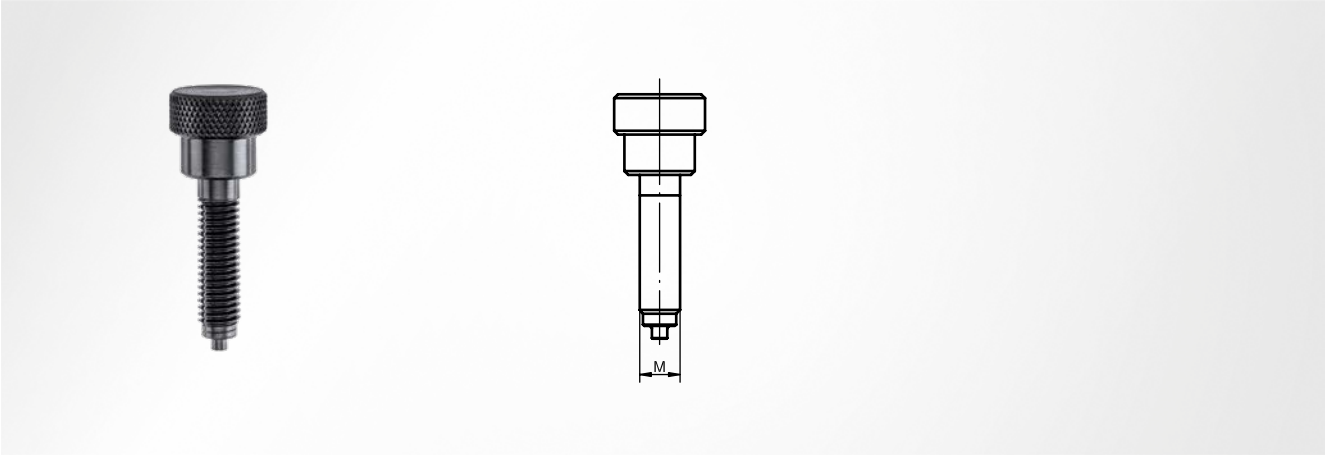

Hinweis
zur Entleerung der Gasdruckfeder vor der Demontage

M	Artikelnummer
M8	SZ7046 **14**
M10	SZ7046 **15**

M	Artikelnummer
M12	SZ7046 **16**
G1/8	SZ7046 **17**

SZ7045 Ladeadapter

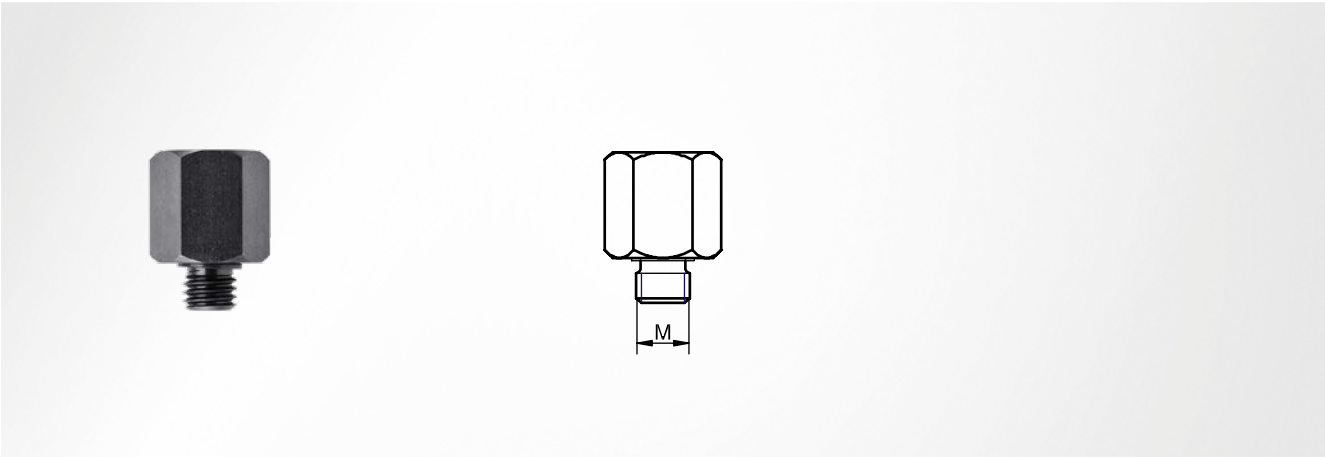

M	Verwendung GDF	Artikelnummer
M6	SZ7066.1.019-032 SZ8063.1.032 SZ8065.1.019-032 SZ8066.1.019-032	SZ7045 **21**
M8	alle .2 GDF 019-038	SZ7045 **22**
M10	SZ8063.1.050 alle .2 GDF 050-063	SZ7045 **23**

M	Verwendung GDF	Artikelnummer
M12	SZ8063.1.063-095 alle .2 GDF 075-120	SZ7045 **24**
G1/8	alle .2 GDF V, VB	SZ7045 **25**

SZ8085.4 Ladeschlauch

Hinweis
Anschluss für den Druckminderer SZ8085.6 passend für Fülleinheit und Kontrollarmaturen

Artikelnummer
SZ8085.4

SZ8085.6 Druckminderer

Hinweis
Anschlussstutzen für 300 bar Stick-stoffflaschen (montiert) und für 200 bar (lose beiliegend)

Artikelnummer
SZ8085.6

K100-000-0300 Ventilschlüssel

Artikelnummer
K100-000-0300

SZ7045.9 Übergangsadapter

Hinweis
Übergangsadapter für bisherige Anschlussnippel (SZ7042.01)

Artikelnummer
SZ7045.9

SZ7045.10 Übergangsadapter

Hinweis
zum Übergang von dem bisherigen Regelgruppenschlauch auf das STEINEL Normalien System

Artikelnummer
SZ7045.10

SZ8079 Kraftmessgerät

für Gasdruckfedern

Hinweis
Kraftmessdose nicht im Lieferumfang enthalten

Lieferumfang
Grundgestell; Hydraulikpumpe; verschiedene Adapter

optionales Zubehör
SZ8078

Artikelnummer
SZ8079

SZ8078 Kraftmessdose

Hinweis
Kraftmessdose SZ8078.16000 nicht für Kraftmessgerät verwenden

Messbereich daN	Artikelnummer
25-250	SZ8078 **00250**
100-1000	SZ8078 **01000**

Messbereich daN	Artikelnummer
630-6300	SZ8078 **06300**
1600-16000	SZ8078 **16000**

ST8845-01-01 Kontrollarmatur

für Tankplatten, mit Berstsicherung, Standard

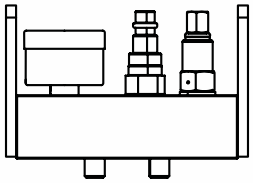

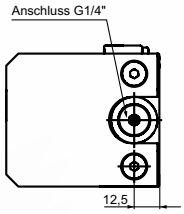

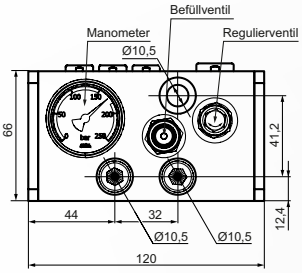

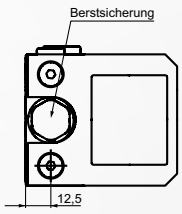

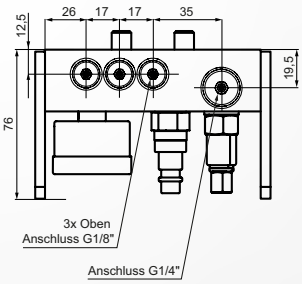

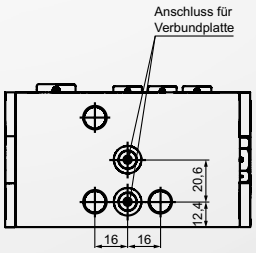

Berstsicherung
integriert

Berstdruck
180 bar

Befestigungsschraube
2x M10 x 30

Anschlüsse
3x G1/8"; 2x G1/4"; 2x vorbereitete Anschlüsse für Tankplatten (verschlossen); Anschluss für Druckwächter ST8845-DW250W2

Artikelnummer
ST8845-01-01

ST8845-02-01 Kontrollarmatur

für Verbundplatten, mit Berstsicherung, Standard

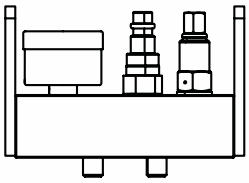

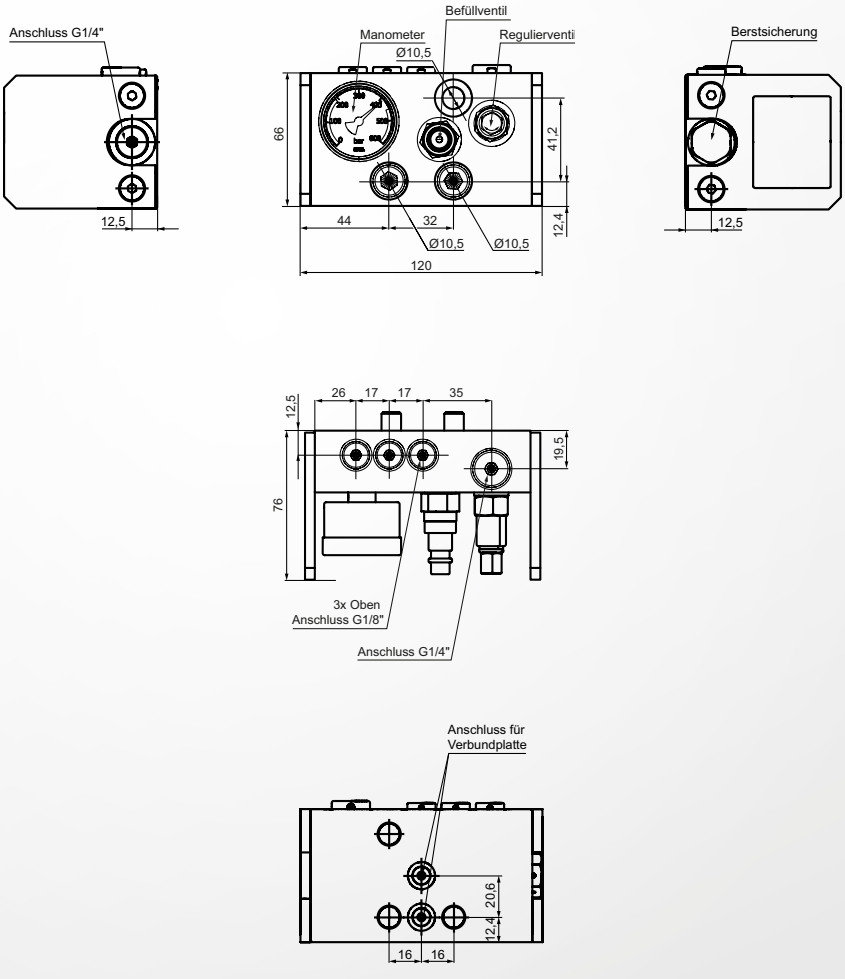

Berstsicherung
integriert

Berstdruck
450 bar

Befestigungsschraube
2x M10 x 30

Anschlüsse
3x G1/8"; 2x G1/4"; 2x vorbereitete Anschlüsse für Verbundplatten (verschlossen); Anschluss für Druckwächter ST8845-DW600W2

Artikelnummer
ST8845-02-01

ST8845-32-01 Kontrollarmatur

32 mm, für Tankplatten, mit Berstsicherung, Standard

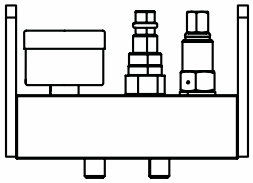

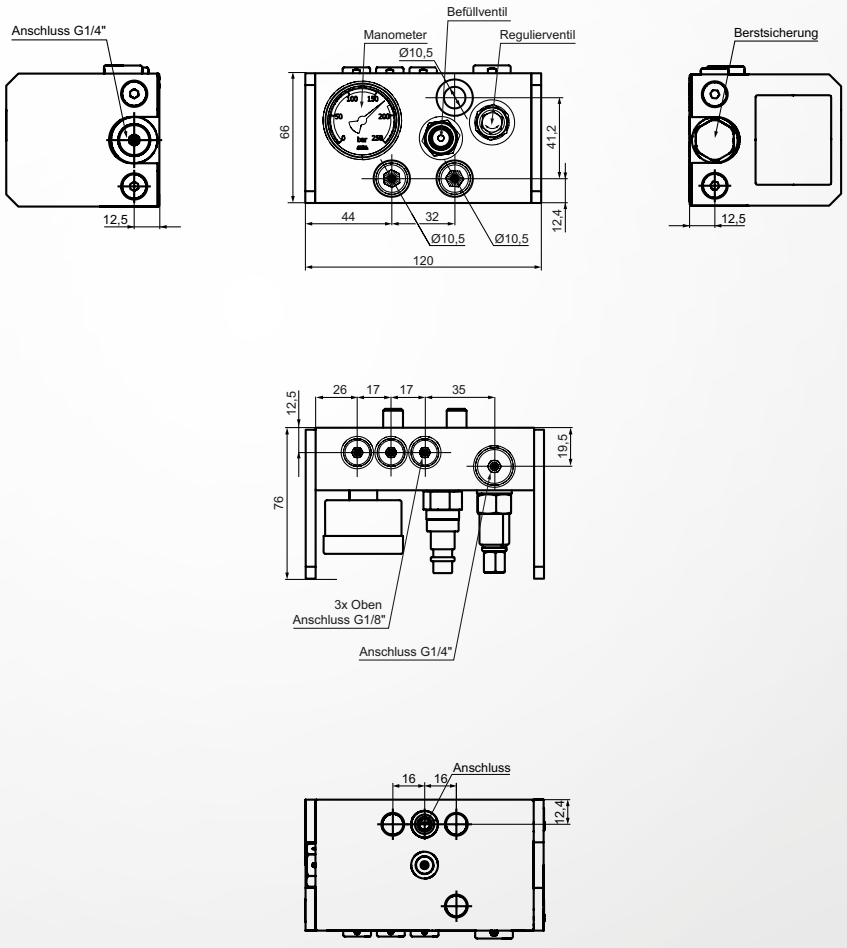

Berstsicherung
integriert

Berstdruck
180 bar

Einbauhinweis
zum Anbau an Tankplatten = 32 mm

Befestigungsschraube
2x M10 x 30

Anschlüsse
3x G1/8"; 2x G1/4"; 2x vorbereiteter Anschluss für Tankplatten (1x unten offen); Anschluss für Druckwächter ST8845-DW250W2

Artikelnummer
ST8845-32-01

ST8845-80-01 Kontrollarmatur

80 mm, für Tankplatten, mit Berstsicherung, Standard

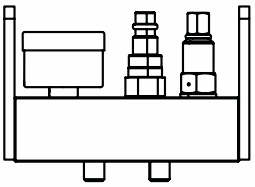

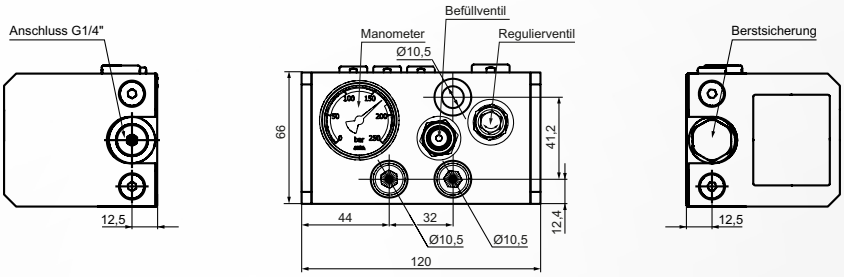

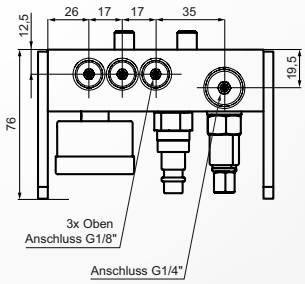

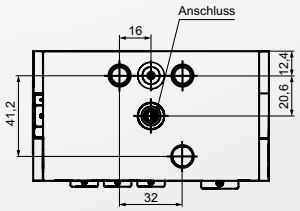

Berstsicherung
integriert

Berstdruck
180 bar

Einbauhinweis
zum Anbau an Tankplatten = 80 mm

Befestigungsschraube
2x M10 x 30

Anschlüsse
3x G1/8"; 2x G1/4"; 2x vorbereiteter Anschluss für Tankplatten (1x oben offen); Anschluss für Druckwächter ST8845-DW250W2

Artikelnummer
ST8845-80-01

ST8845-8 Kontrollarmatur

für Tankplatten, Mini, mit Berstsicherung

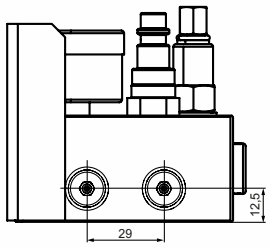

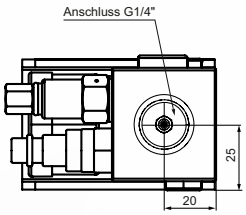

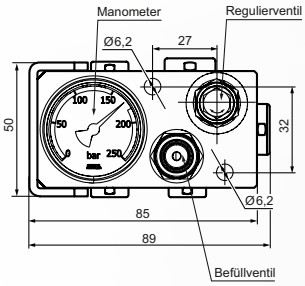

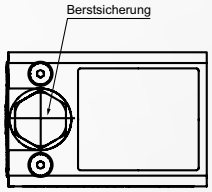

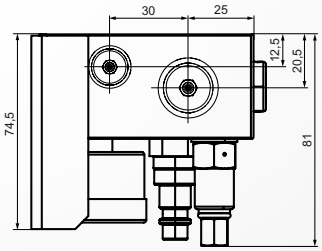

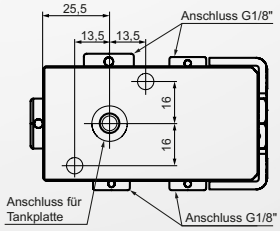

Berstsicherung
integriert

Berstdruck
180 bar

Einbauhinweis
zum Anbau an Tankplatten = 80 mm

Befestigungsschraube
2x M6 x 50

Anschlüsse
3x G1/8"; 2x G1/4"; 1x vorbereiteter Anschluss für Tankplatten; Anschluss für Druckwächter ST8845-DW250W2

Artikelnummer
ST8845-8

ST8845-9 Kontrollarmatur

für Verbundplatten, Mini, mit Berstsicherung

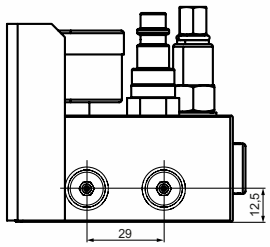

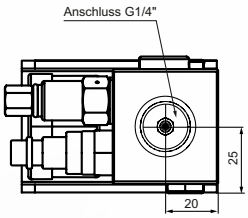

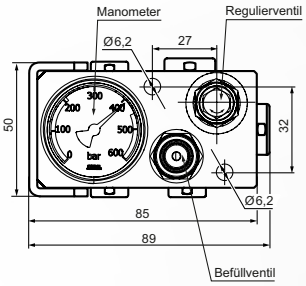

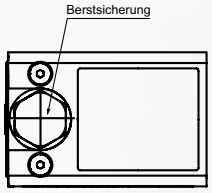

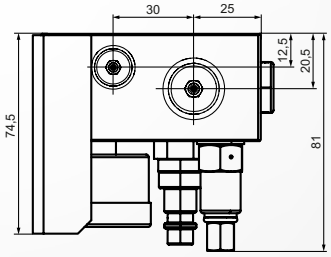

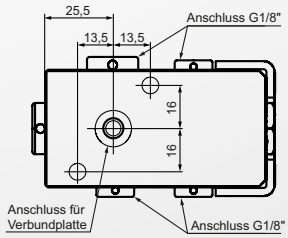

Berstsicherung
integriert

Berstdruck
450 bar

Befestigungsschraube
2x M6 x 50

Anschlüsse
3x G1/8"; 2x G1/4"; 1x vorbereitete Anschlüsse für Verbundplatten (verschlossen); Anschluss für Druckwächter ST8845-DW600W2

Artikelnummer
ST8845-9

ST8845-444 Kontrollarmatur

Maxi, mit Berstsicherung

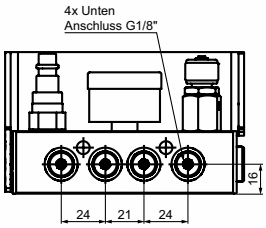

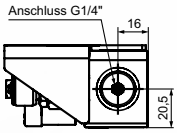

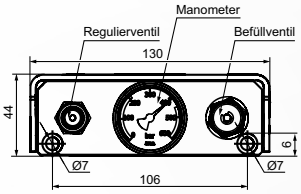

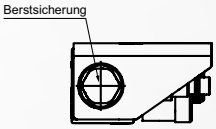

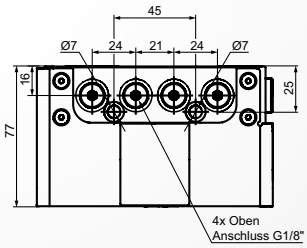

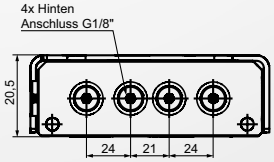

Berstsicherung
integriert

Berstdruck
450 bar

Befestigungsschraube
2x M6 x 45

Anschlüsse
12x G1/8"; 1x G1/4"

Artikelnummer
ST8845-444

ST8845-DW Druckwächter

Druckwächter

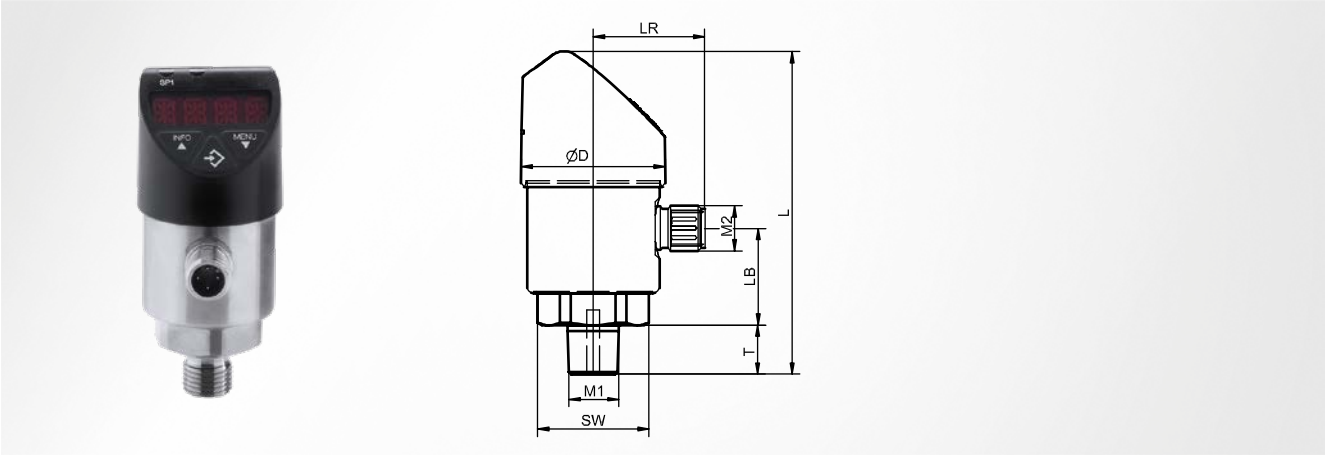

Hinweis

mit einem Schaltausgang 0...10 V; p- oder n-schaltend;
IO-Link: ohne; Hilfsenergie: DC 15...35 V;
Messstofftemperatur: -20 … +85 °C;
elektrischer Anschluss: Rundstecker M12 x 1 (4-polig);
Belegung elektrischer Ausgang: U+=1, U-=3, S+=2, SP1=4;
Genauigkeit: ± 0,5% der Spanne

D	Einstellbereich	T	LB	LR	SW	M_1	M_2	L	Artikelnummer
~ 38	0...250	14	26,0	29,5	27	G1/4	M12 x 1	86	ST8845 **- DW250W2**
~ 38	0...600	14	26,0	29,5	27	G1/4	M12 x 1	86	ST8845 **- DW600W2**

SZ701008 Schlauch

zur Selbstmontage

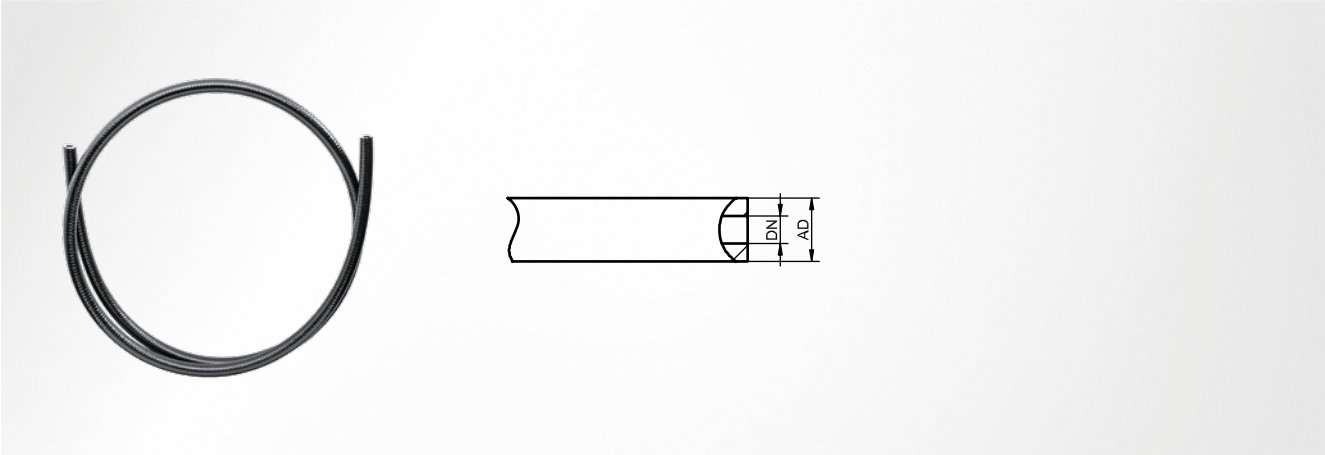

Hinweis
zur Konfektionierung ist die Armatur, bestehend aus F-Dorn und Schaubhülse, notwendig; Verschlauchungsartikel sind ausschließlich für STEINEL Stickstoffsysteme einzusetzen; die Montage darf nur durch geschultes Personal durchgeführt werden

Außendurchmesser	Arbeitsdruck	Arbeits-temperatur °	Schlauchlänge m	Schlauchgröße	Minimaler Kurvenradius	Artikelnummer
9,2	max. 380 bar bei 80°C	-40 bis +80	2,5	DN4	40	SZ7010 **08**

SZ701108 Schraubhülse

DN4

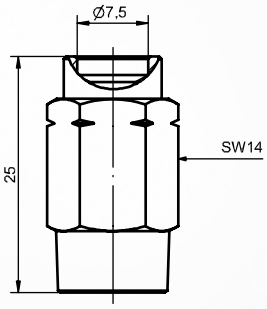

Hinweis
Verschlauchungsartikel sind ausschließlich für STEINEL Stickstoffsysteme einzusetzen; die Montage darf nur durch geschultes Personal durchgeführt werden

Passender Schlauch
SZ701008

Artikelnummer
SZ701108

SZ701208 F-Dorn

DN4

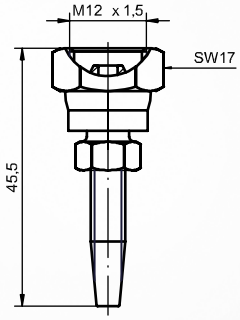

Hinweis
Verschlauchungsartikel sind ausschließlich für STEINEL Stickstoffsysteme einzusetzen; die Montage darf nur durch geschultes Personal durchgeführt werden

Passender Schlauch
SZ701008

Artikelnummer
SZ701208

SZ702006 Verschraubung

gerade, lang

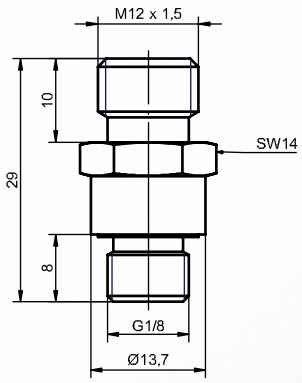

Hinweis
Verschlauchungsartikel sind ausschließlich für STEINEL Stickstoffsysteme einzusetzen; die Montage darf nur durch geschultes Personal durchgeführt werden

Artikelnummer
SZ702006

SZ701306 Verschraubung

kurz

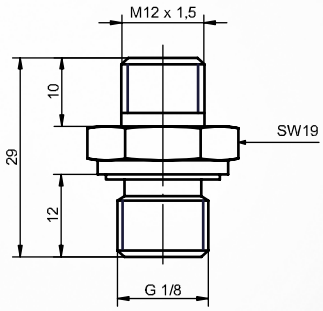

Hinweis
Verschlauchungsartikel sind ausschließlich für STEINEL Stickstoffsysteme einzusetzen; die Montage darf nur durch geschultes Personal durchgeführt werden

Artikelnummer
SZ701306

SZ701406 Winkelverschraubung

90°, einstellbar

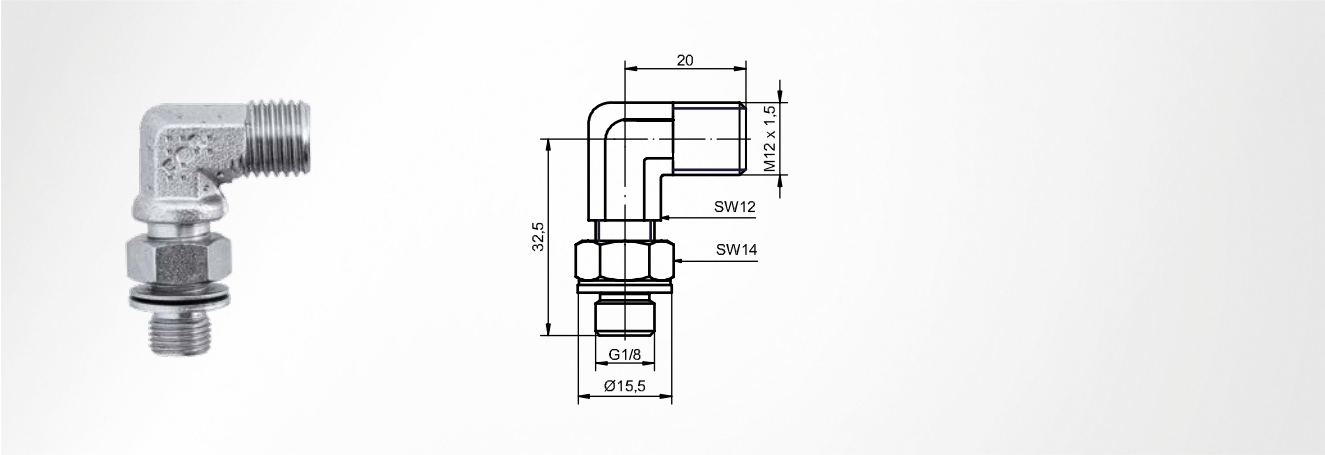

Hinweis
Verschlauchungsartikel sind ausschließlich für STEINEL Stickstoffsysteme einzusetzen; die Montage darf nur durch geschultes Personal durchgeführt werden

Artikelnummer
SZ701406

SZ701606 Winkelverschraubung

45°, einstellbar

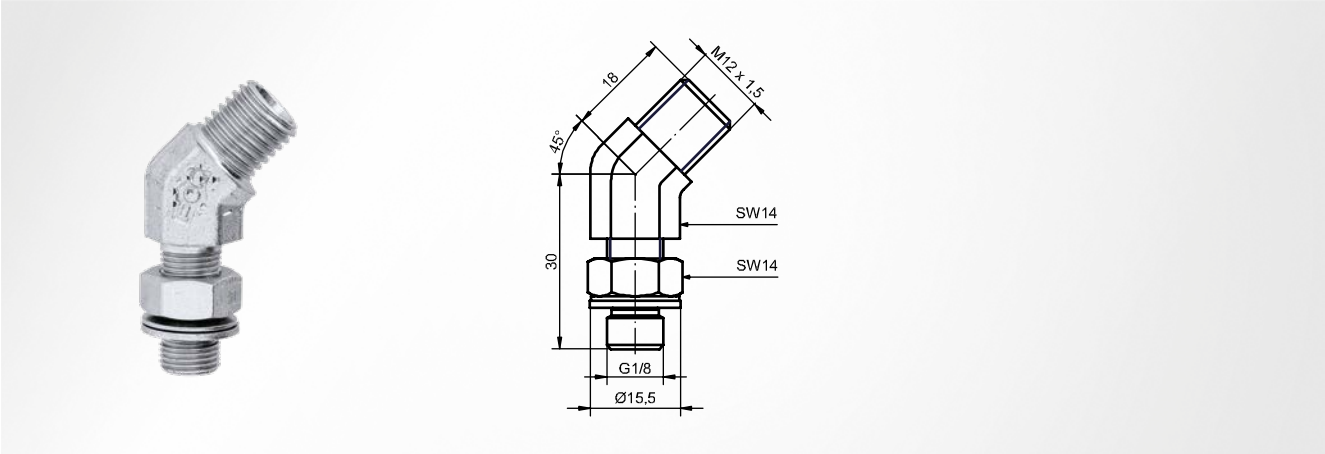

Hinweis
Verschlauchungsartikel sind ausschließlich für STEINEL Stickstoffsysteme einzusetzen; die Montage darf nur durch geschultes Personal durchgeführt werden

Artikelnummer
SZ701606

SZ701506 T-Verschraubung

einstellbar

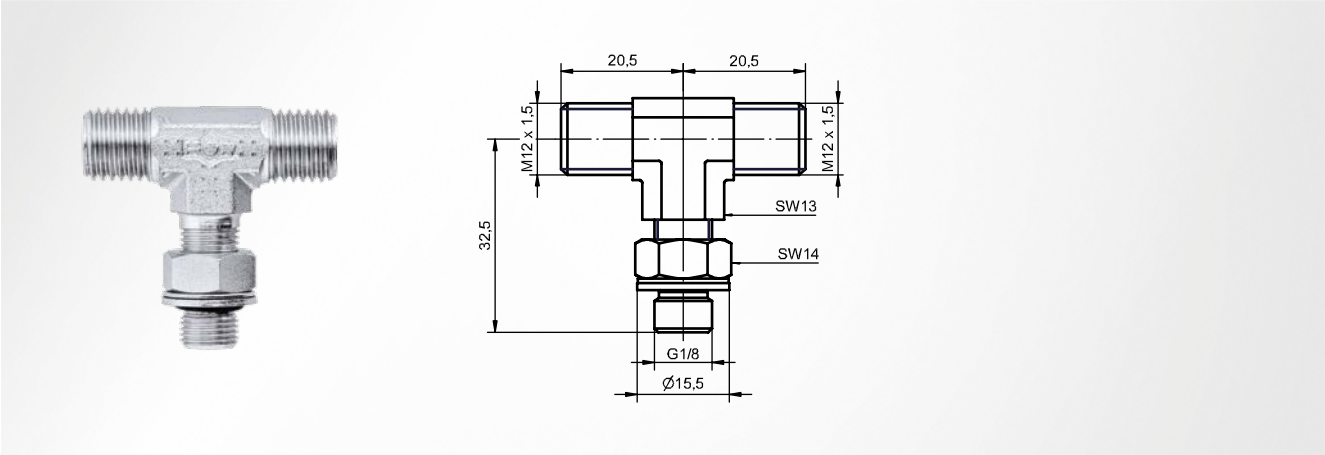

Hinweis
Verschlauchungsartikel sind ausschließlich für STEINEL Stickstoffsysteme einzusetzen; die Montage darf nur durch geschultes Personal durchgeführt werden

Artikelnummer
SZ701506

SZ701706 L-Verschraubung

einstellbar, mit Kontermutter

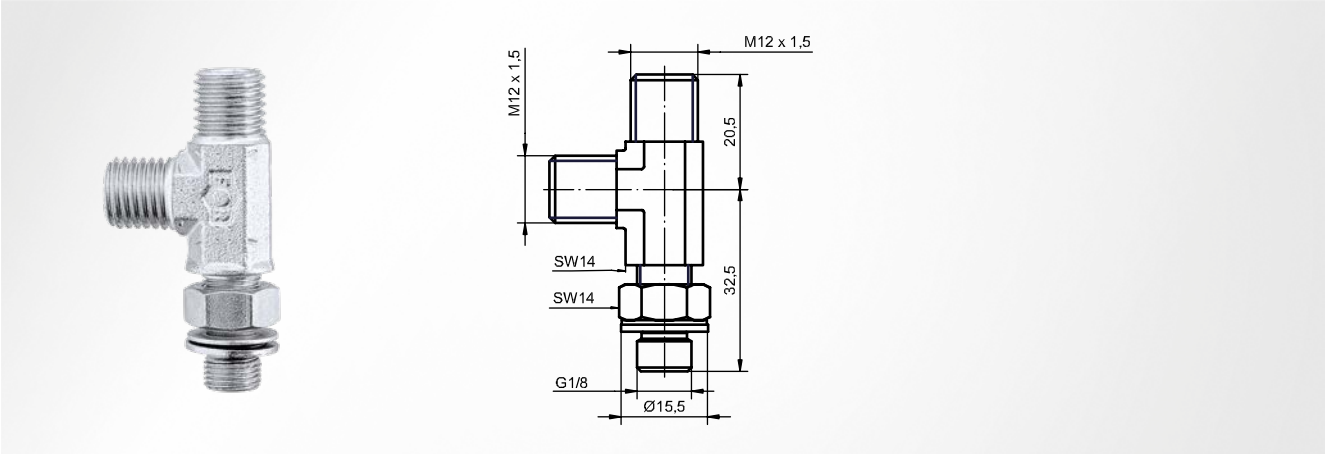

Hinweis
Verschlauchungsartikel sind ausschließlich für STEINEL Stickstoffsysteme einzusetzen; die Montage darf nur durch geschultes Personal durchgeführt werden

Artikelnummer
SZ701706

SZ703406 Winkelverschraubung

90°

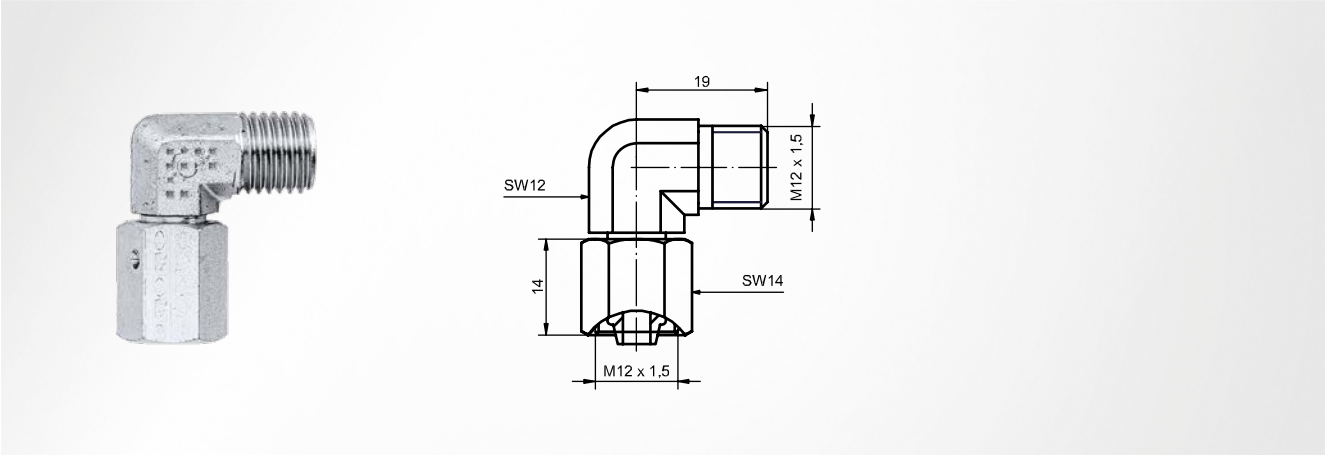

Hinweis
Verschlauchungsartikel sind ausschließlich für STEINEL Stickstoffsysteme einzusetzen; die Montage darf nur durch geschultes Personal durchgeführt werden

Artikelnummer
SZ703406

SZ703606 Winkelverschraubung

45°

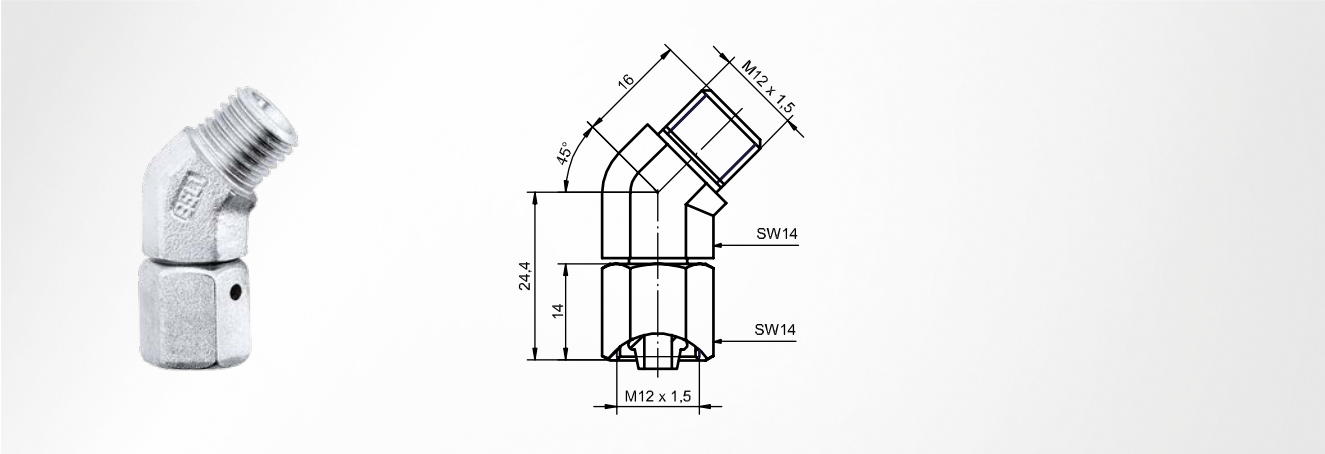

Hinweis
Verschlauchungsartikel sind ausschließlich für STEINEL Stickstoffsysteme einzusetzen; die Montage darf nur durch geschultes Personal durchgeführt werden

Artikelnummer
SZ703606

SZ703506 T-Verschraubung

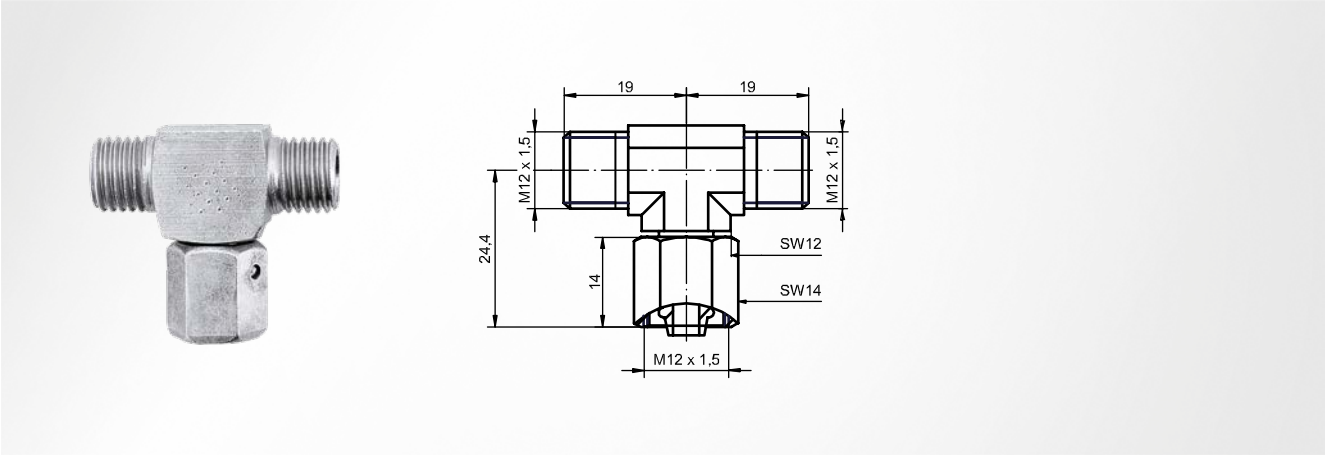

Hinweis
Verschlauchungsartikel sind ausschließlich für STEINEL Stickstoffsysteme einzusetzen; die Montage darf nur durch geschultes Personal durchgeführt werden

Artikelnummer
SZ703506

SZ703306 Zwischenstutzen

gerade

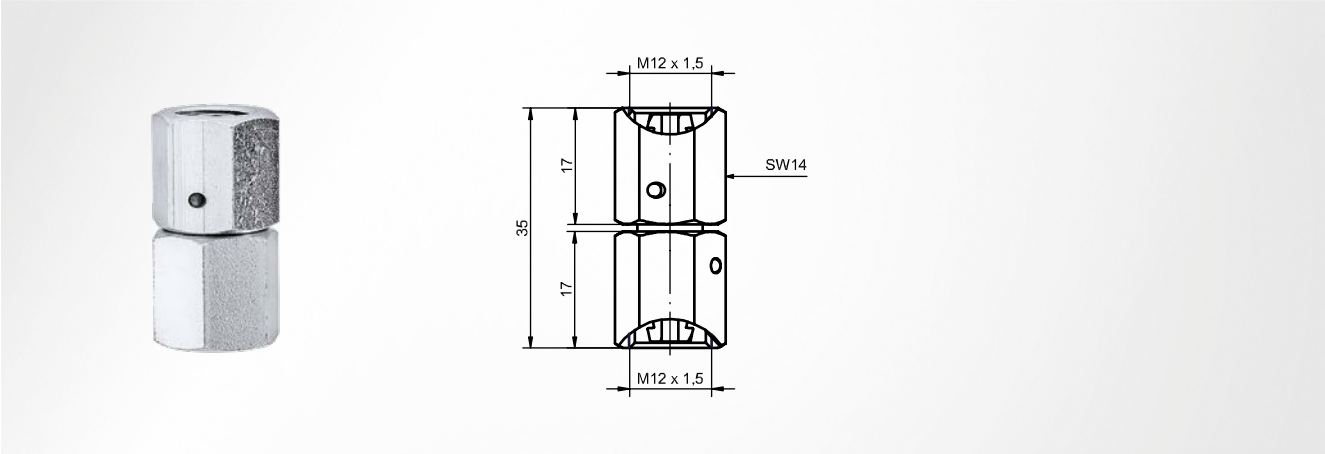

Hinweis
Verschlauchungsartikel sind ausschließlich für STEINEL Stickstoffsysteme einzusetzen; die Montage darf nur durch geschultes Personal durchgeführt werden

Artikelnummer
SZ703306

SZ702106 Winkelverschraubung

90°

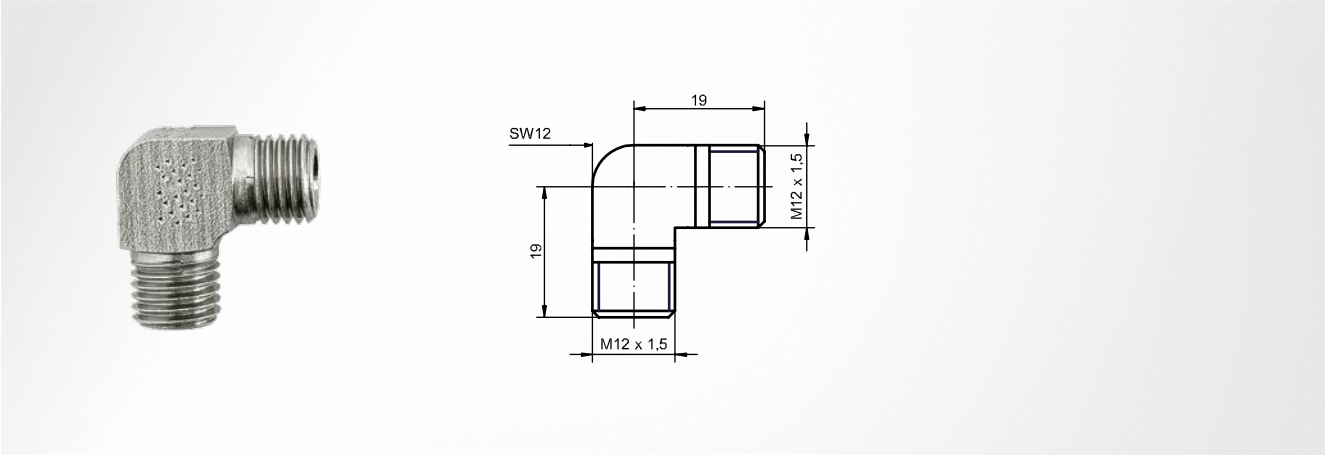

Hinweis
Verschlauchungsartikel sind ausschließlich für STEINEL Stickstoffsysteme einzusetzen; die Montage darf nur durch geschultes Personal durchgeführt werden

Artikelnummer
SZ702106

SZ702206 T-Verschraubung

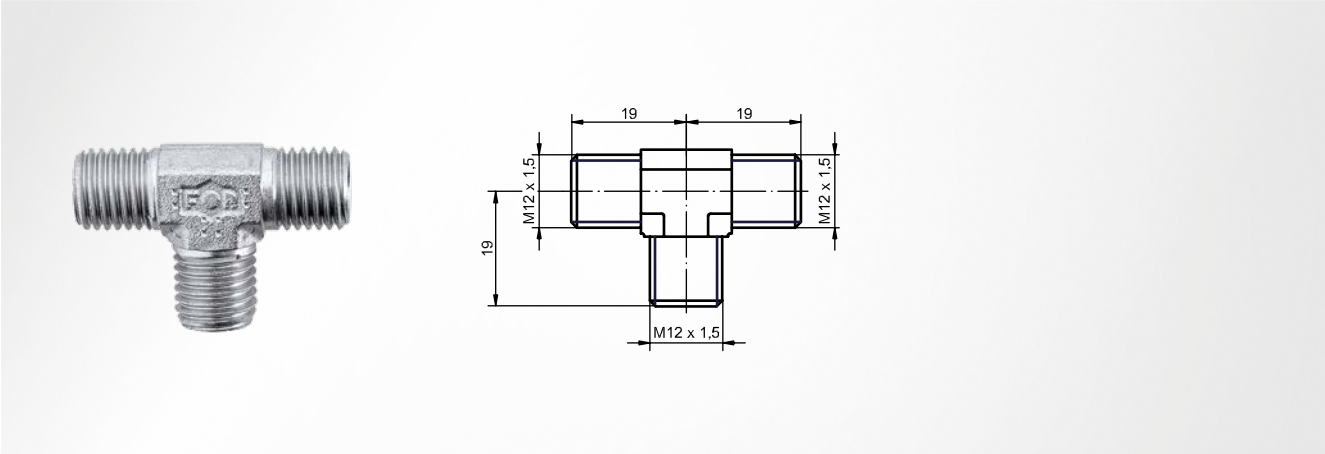

Hinweis
Verschlauchungsartikel sind ausschließlich für STEINEL Stickstoffsysteme einzusetzen; die Montage darf nur durch geschultes Personal durchgeführt werden

Artikelnummer
SZ702206

SZ702306 Kreuz-Verschraubung

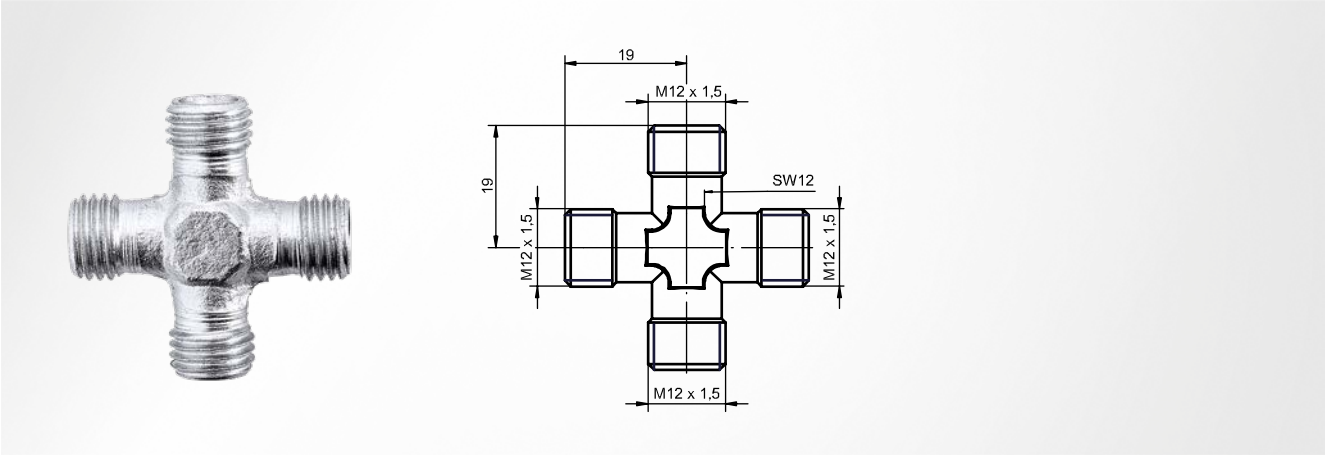

Hinweis
Verschlauchungsartikel sind ausschließlich für STEINEL Stickstoffsysteme einzusetzen; die Montage darf nur durch geschultes Personal durchgeführt werden

Artikelnummer
SZ702306

SZ701906 Adapter

1/8"

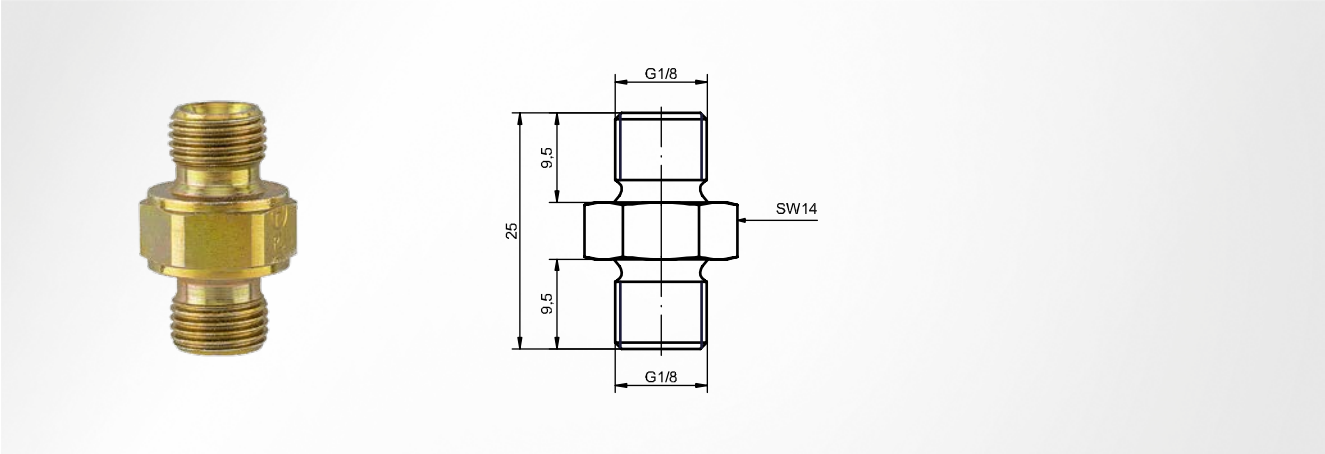

Hinweis
Verschlauchungsartikel sind ausschließlich für STEINEL Stickstoffsysteme einzusetzen; die Montage darf nur durch geschultes Personal durchgeführt werden

Artikelnummer
SZ701906

SZ704530 Verschraubung

gerade, G1/4-G1/8

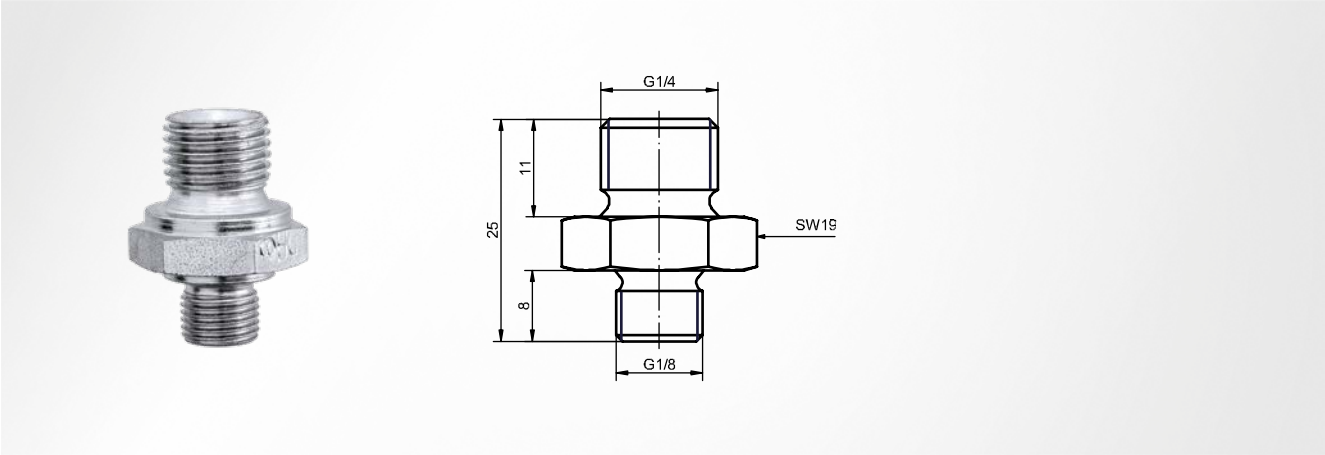

Hinweis
Verschlauchungsartikel sind ausschließlich für STEINEL Stickstoffsysteme einzusetzen; die Montage darf nur durch geschultes Personal durchgeführt werden

Artikelnummer
SZ704530

SZ704405 Verschraubung

gerade, G1/4

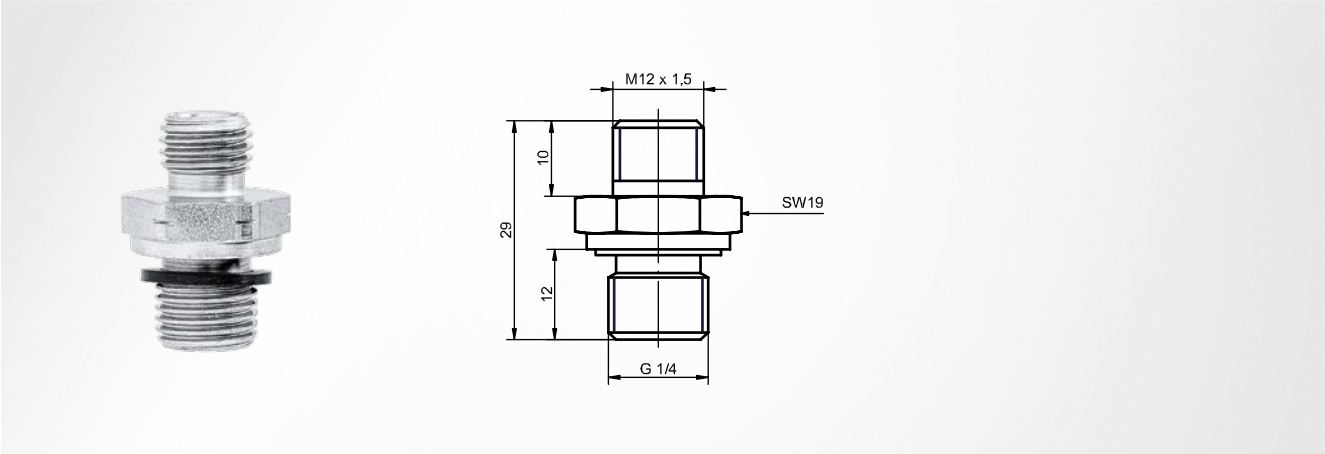

Hinweis
Verschlauchungsartikel sind ausschließlich für STEINEL Stickstoffsysteme einzusetzen; die Montage darf nur durch geschultes Personal durchgeführt werden

Artikelnummer
SZ704405

SZ702406 Verschraubung

gerade, M12 x 1,5

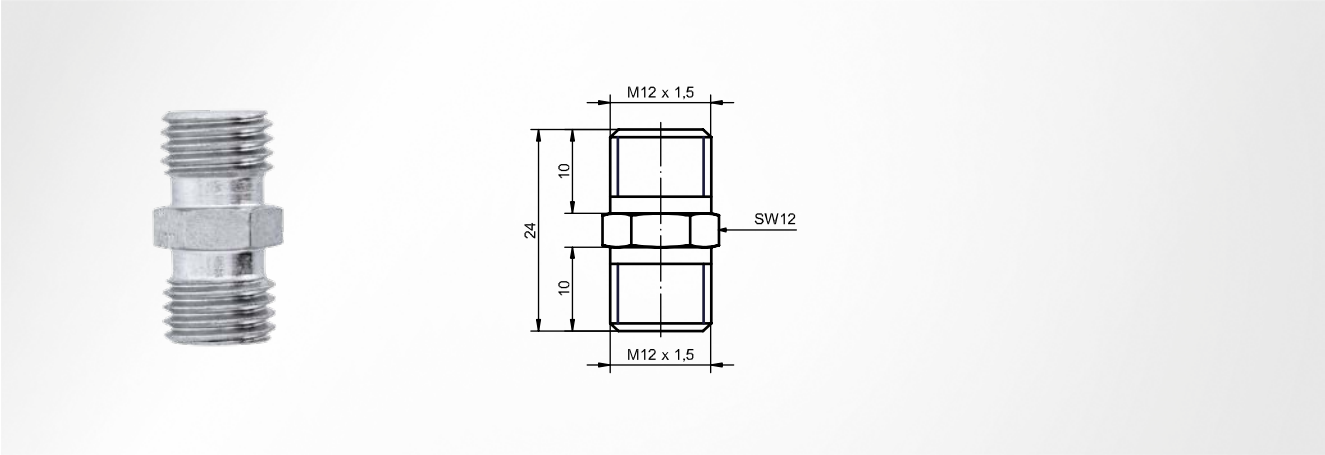

Hinweis
Verschlauchungsartikel sind ausschließlich für STEINEL Stickstoffsysteme einzusetzen; die Montage darf nur durch geschultes Personal durchgeführt werden

Artikelnummer
SZ702406

SZ704531 Verschraubung

gerade, G1/8-G1/8

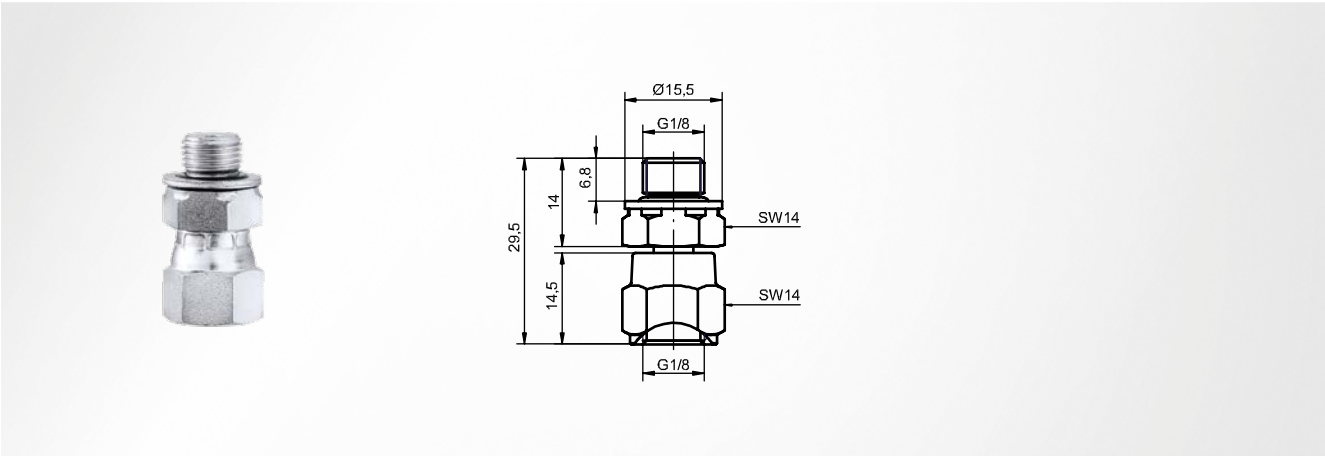

Hinweis
Verschlauchungsartikel sind ausschließlich für STEINEL Stickstoffsysteme einzusetzen; die Montage darf nur durch geschultes Personal durchgeführt werden

Artikelnummer
SZ704531

SZ704302 Schnellkupplungsstecker

G1/8

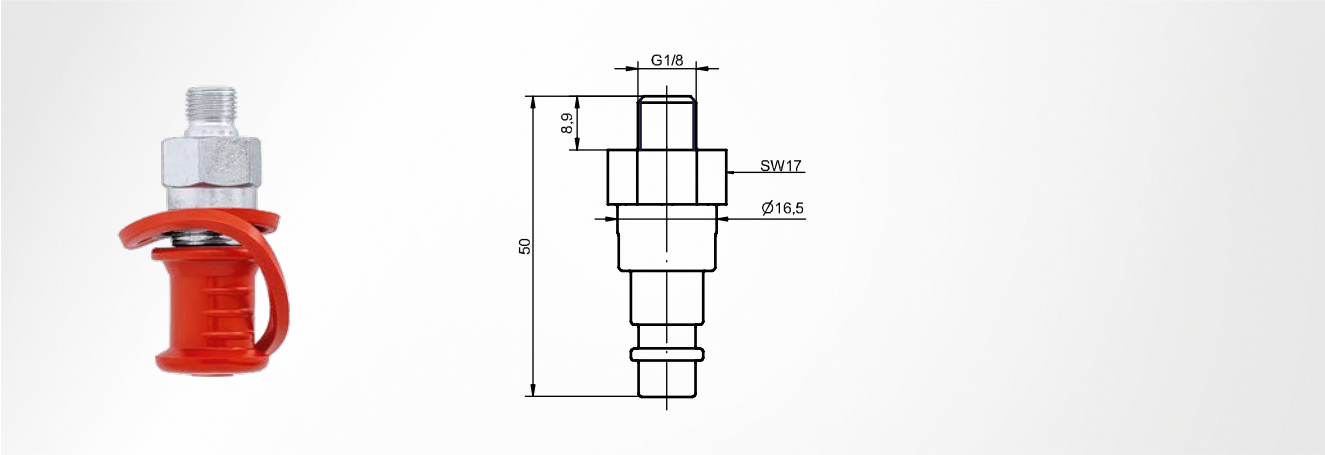

Hinweis
Verschlauchungsartikel sind ausschließlich für STEINEL Stickstoffsysteme einzusetzen; die Montage darf nur durch geschultes Personal durchgeführt werden

Artikelnummer
SZ704302

SZ704406 Schnellkupplungsstecker

M14 x 1,5

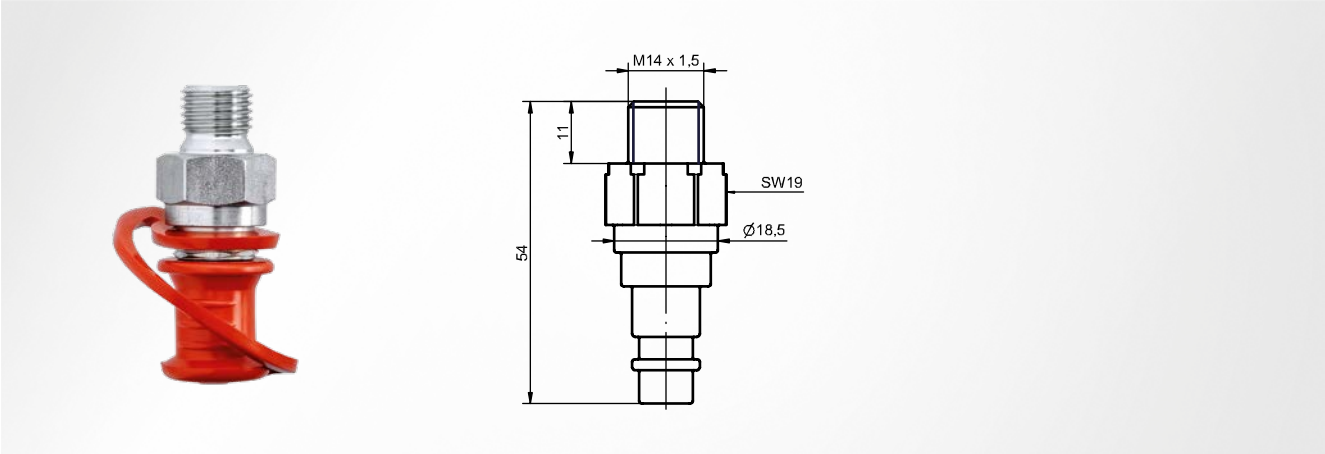

Hinweis
Verschlauchungsartikel sind ausschließlich für STEINEL Stickstoffsysteme einzusetzen; die Montage darf nur durch geschultes Personal durchgeführt werden

Artikelnummer
SZ704406

SZ704204 Schnellkupplungsstecker

G1/4

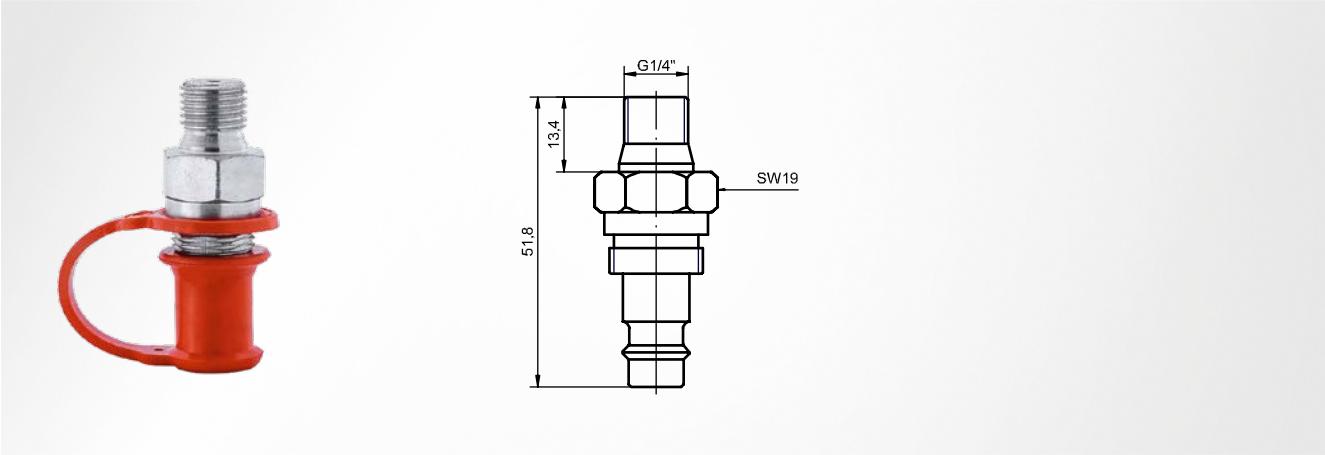

Hinweis
Verschlauchungsartikel sind ausschließlich für STEINEL Stickstoffsysteme einzusetzen; die Montage darf nur durch geschultes Personal durchgeführt werden

Artikelnummer
SZ704204

SZ704303 Schnellkupplungsmuffe

G1/4

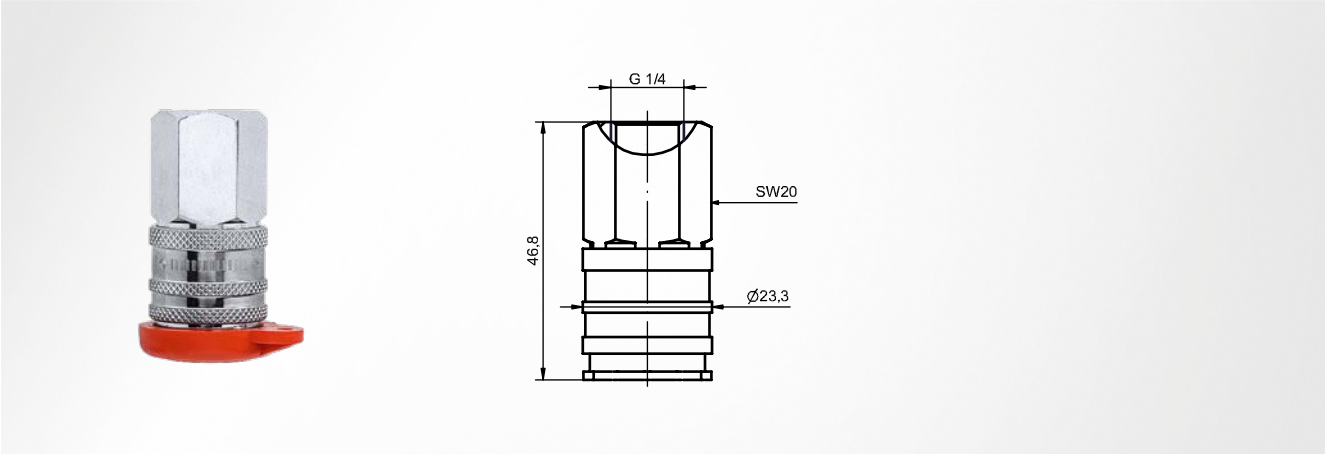

Hinweis
Verschlauchungsartikel sind ausschließlich für STEINEL Stickstoffsysteme einzusetzen; die Montage darf nur durch geschultes Personal durchgeführt werden

Artikelnummer
SZ704303

SZ704404 Verschlussstopfen

G1/4

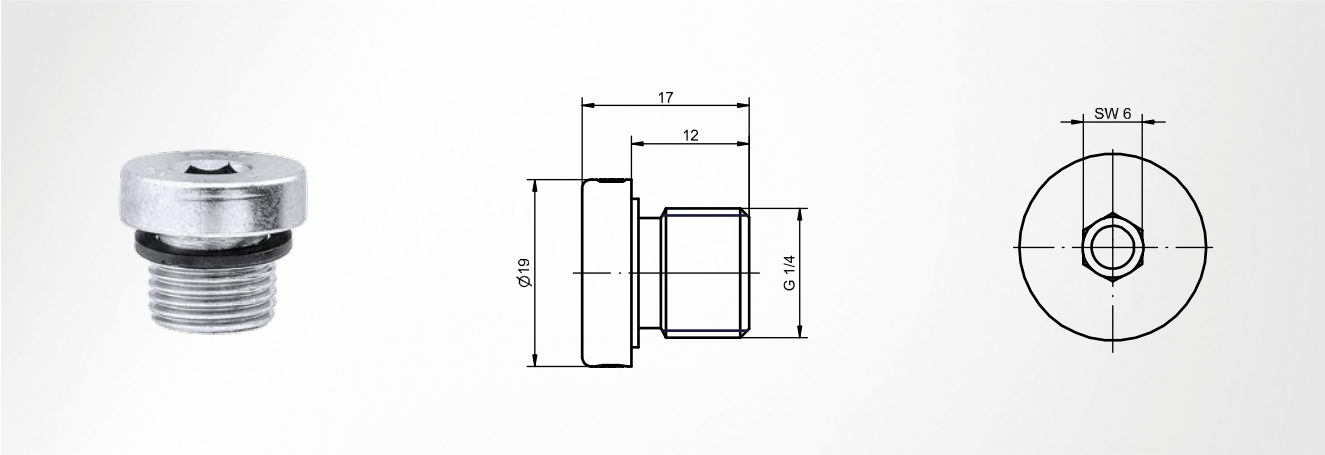

Hinweis
Verschlauchungsartikel sind ausschließlich für STEINEL Stickstoffsysteme einzusetzen; die Montage darf nur durch geschultes Personal durchgeführt werden

Artikelnummer
SZ704404

SZ704301 Verschlussstopfen

G1/8

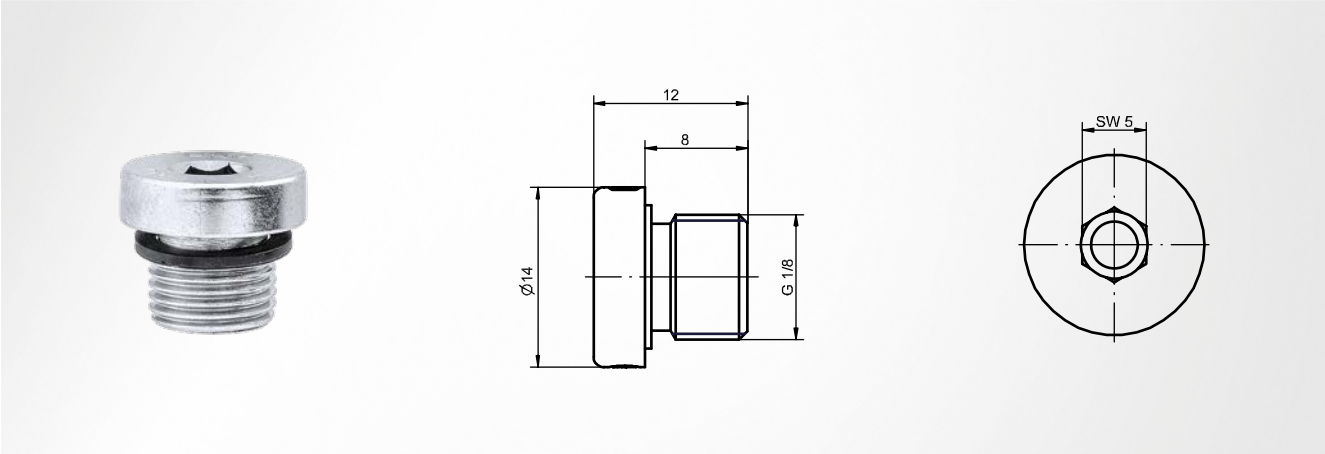

Hinweis
Verschlauchungsartikel sind ausschließlich für STEINEL Stickstoffsysteme einzusetzen; die Montage darf nur durch geschultes Personal durchgeführt werden

Artikelnummer
SZ704301

SZ8099 Warnschild

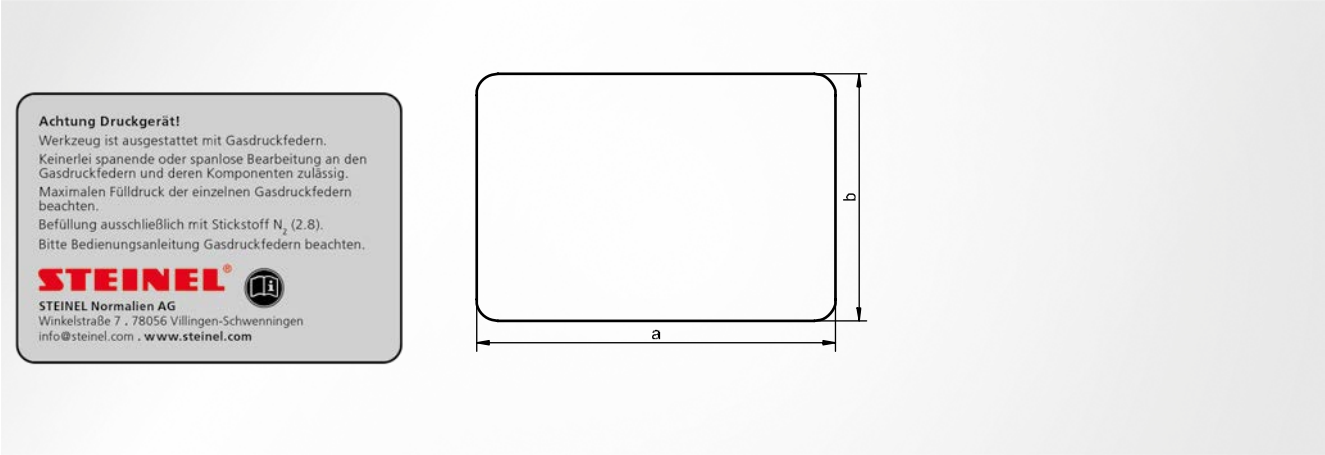

a	b	Sprache	Artikelnummer
50	35	deutsch	SZ8099 **-002**
		englisch	SZ8099 **-102**
		französich	SZ8099 **-202**
105	75	deutsch	SZ8099 **-001**
		englisch	SZ8099 **-101**
		französich	SZ8099 **-201**
150	110	deutsch	SZ8099 **-003**
		englisch	SZ8099 **-103**
		französich	SZ8099 **-203**

SZ8000 WKZ Montagewerkzeug

Boden

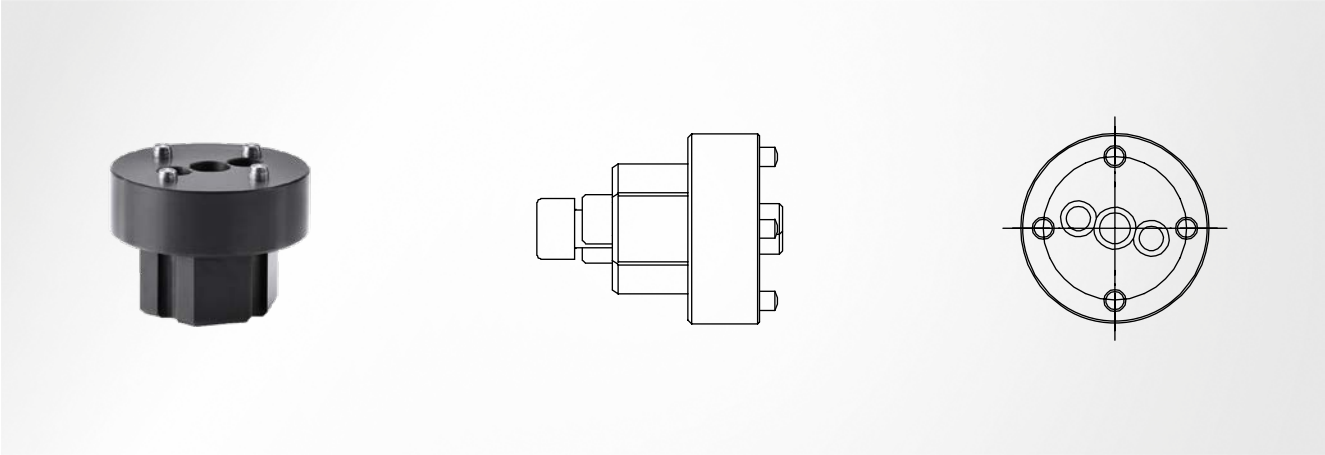

Passende Baureihe
alle Baureihen

Hinweis
Montage und Demontage des verschraubten Bodens; Reparatur von Stickstoffsystemen darf nur durch geschultes Personal durchgeführt werden; bitte beachten Sie unsere Bedienungs- und Sicherheitshinweise

D	Artikelnummer
19	SZ8000 **WKZ019**
25	SZ8000 **WKZ025**
32	SZ8000 **WKZ032**
38	SZ8000 **WKZ038-1**
50	SZ8000 **WKZ050**

D	Artikelnummer
63	SZ8000 **WKZ063**
75	SZ8000 **WKZ075**
95	SZ8000 **WKZ095**
120	SZ8000 **WKZ120**

SZ8000 WKZ8065 Montagewerkzeug

DS-Aufnahme

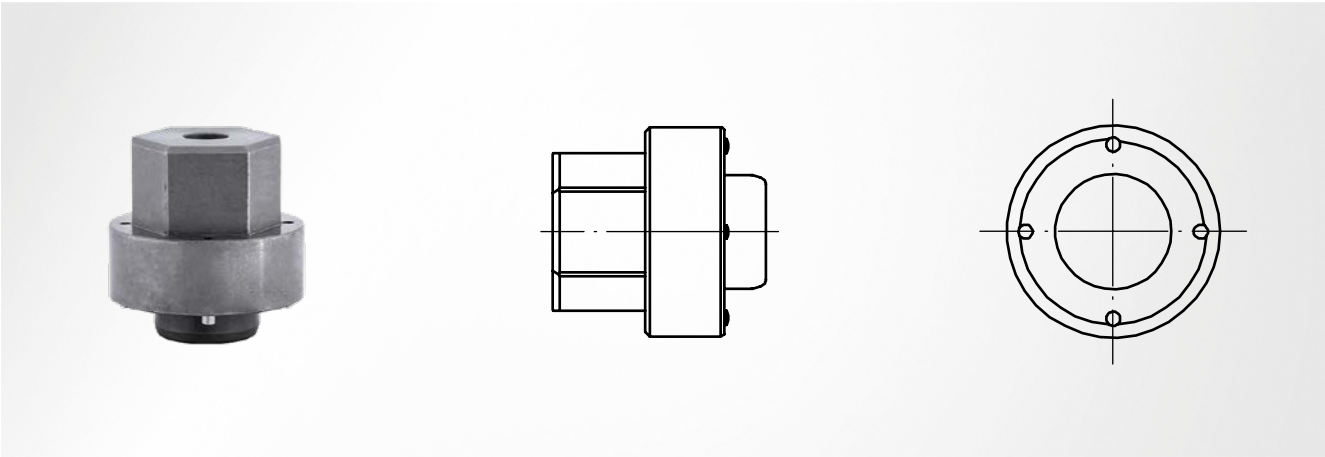

Passende Baureihe

SZ8065.1.; SZ8065.2.038-095

Hinweis

Montage und Demontage der DS-Aufnahme; Reparatur von Stickstoffsystemen darf nur durch geschultes Personal durchgeführt werden; bitte beachten Sie unsere Bedienungs- und Sicherheitshinweise

D	Artikelnummer
19	SZ8000 **WKZ8065DS19**
25	SZ8000 **WKZ8065DS25**
32	SZ8000 **WKZ8065DS32**
38	SZ8000 **WKZ8065DS38**

D	Artikelnummer
50	SZ8000 **WKZ8065DS50**
63	SZ8000 **WKZ8065DS63**
75	SZ8000 **WKZ8065DS75**
95	SZ8000 **WKZ8065DS95**

SZ8000 WKZ8066 Montagewerkzeug

DS-Aufnahme

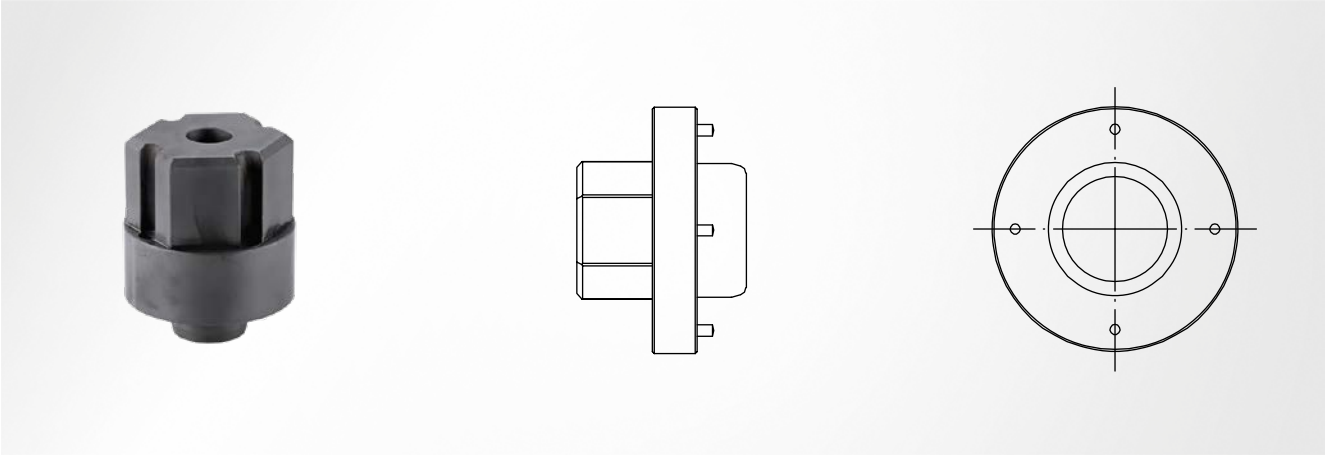

Passende Baureihe

SZ7066.1.; SZ8066.1.; SZ8080.1.

Hinweis

Montage und Demontage der DS-Aufnahme; Reparatur von Stickstoffsystemen darf nur durch geschultes Personal durchgeführt werden; bitte beachten Sie unsere Bedienungs- und Sicherheitshinweise

D	Artikelnummer
19	SZ8000 **WKZ8066DS19**
25	SZ8000 **WKZ8066DS25**
32	SZ8000 **WKZ8066DS32**
38	SZ8000 **WKZ8066DS38**

D	Artikelnummer
50	SZ8000 **WKZ8066DS50**
63	SZ8000 **WKZ8066DS63**
75	SZ8000 **WKZ8066DS75**
95	SZ8000 **WKZ8066DS95**

SZ8000 Reparatursatz 1

Passende Baureihe
SZ8060.2.

Zusammensetzung
Abstreifer; Hochleistungsöl; Kolbendichtung; Kolbenführung; O-Ring Boden; Schraubensicherung; Sicherungsring; Stangenführung

Hinweis
Reparatur von Stickstoffsystemen darf nur durch geschultes Personal durchgeführt werden; bitte beachten Sie unsere Bedienungs- und Sicherheitshinweise; dieser Reparatursatz ist für die Baureihe SZ8060.1. nicht mehr erhältlich.

D	Artikelnummer
25	SZ8000 **REP005025**
32	SZ8000 **REP005032**
38	SZ8000 **REP005038**
50	SZ8000 **REP005050**

D	Artikelnummer
63	SZ8000 **REP005063**
75	SZ8000 **REP005075**
95	SZ8000 **REP005095**
120	SZ8000 **REP005120**

SZ8000 Reparatursatz 2

Passende Baureihe
SZ7066.2.; SZ7080.2.; SZ8063.1.; SZ8065.2.019-032; SZ8066.2.; SZ8080.2.

Zusammensetzung
Abstreifer; Hochleistungsöl; Kolbenführung; O-Ring Boden; Schraubensicherung; Sicherungsring; Stangendichtung; Stangenführung

Hinweis
Reparatur von Stickstoffsystemen darf nur durch geschultes Personal durchgeführt werden; bitte beachten Sie unsere Bedienungs- und Sicherheitshinweise

D	Artikelnummer
19	SZ8000 **REP002019**
25	SZ8000 **REP002025**
32	SZ8000 **REP002032**
38	SZ8000 **REP002038**

D	Artikelnummer
50	SZ8000 **REP002050**
63	SZ8000 **REP002063**
75	SZ8000 **REP002075**
95	SZ8000 **REP002095**

SZ8000 Reparatursatz 3

Passende Baureihe
SZ8065.1.; SZ8065.2.038-095

Zusammensetzung
DS-Aufnahme komplett; Hochleistungsöl; Kolbenführung; O-Ring Boden; Schraubensicherung; Stangendichtung

Hinweis
Reparatur von Stickstoffsystemen darf nur durch geschultes Personal durchgeführt werden; bitte beachten Sie unsere Bedienungs- und Sicherheitshinweise

D	Artikelnummer
19	SZ8000 **REP003019**
25	SZ8000 **REP003025**
32	SZ8000 **REP003032**
38	SZ8000 **REP003038**

D	Artikelnummer
50	SZ8000 **REP003050**
63	SZ8000 **REP003063**
75	SZ8000 **REP003075**
95	SZ8000 **REP003095**

SZ8000 Reparatursatz 4

Passende Baureihe
SZ7066.1.; SZ7080.1.; SZ8066.1.; SZ8066.2.120; SZ8080.1.; SZ8080.2.120

Zusammensetzung
DS-Aufnahme komplett; Hochleistungsöl; Kolbenführung; O-Ring Boden; Schraubensicherung; Stangendichtung

Hinweis
Reparatur von Stickstoffsystemen darf nur durch geschultes Personal durchgeführt werden; bitte beachten Sie unsere Bedienungs- und Sicherheitshinweise

D	Artikelnummer
19	SZ8000 **REP004019**
25	SZ8000 **REP004025**
32	SZ8000 **REP004032**
38	SZ8000 **REP004038**
50	SZ8000 **REP004050**

D	Artikelnummer
63	SZ8000 **REP004063**
75	SZ8000 **REP004075**
95	SZ8000 **REP004095**
120	SZ8000 **REP002120**

SZ7087 Berstschraube

Hinweis
der angegebene Berstdruck entspricht dem maximal zulässigen Druck (PS) bei den Gasdruckfedern

Gasdruckfedern	Berstdruck bar	Artikelnummer
Ø32 und Ø38	350	SZ7087 **06350**
	380	SZ7087 **06380**
	430	SZ7087 **06430**
	450	SZ7087 **06450**
	470	SZ7087 **06470**
	500	SZ7087 **06500**
ab Ø50	350	SZ7087 **12350**

Gasdruckfedern	Berstdruck bar	Artikelnummer
ab Ø50	380	SZ7087 **12380**
	400	SZ7087 **12400**
	430	SZ7087 **12430**
	450	SZ7087 **12450**
	470	SZ7087 **12470**
	500	SZ7087 **12500**
	600	SZ7087 **12600**

ST8841-DS Dichtsatz

für Tankplattenzylinder

Lieferumfang
Abstreifer; Kolbendichtung; Kolbenführung; O-Ring; Stangenführung; Hochleistungsöl

passender Zylinder	Artikelnummer
ST8841-1-005, ST8841-2-005, ST8841-3-005	ST8841 **-005-DS**
ST8841-1-010, ST8841-2-010, ST8841-3-010	ST8841 **-010-DS**
ST8841-1-025, ST8841-2-025, ST8841-3-025	ST8841 **-025-DS**

passender Zylinder	Artikelnummer
ST8841-1-035, ST8841-2-035, ST8841-3-035	ST8841 **-035-DS**
ST8841-1-055, ST8841-2-055, ST8841-3-055	ST8841 **-055-DS**
ST8841-1-100, ST8841-2-100, ST8841-3-100	ST8841 **-100-DS**

ST8841-ZB Zubehörsatz

für Tankplattenzylinder

Lieferumfang
Entlüftungsventil; Schmiernippel; Sicherungsring

passender Zylinder	Artikelnummer
ST8841-1-005, ST8841-2-005	ST8841 **-1-005-ZB**
ST8841-1-010, ST8841-2-010	ST8841 **-1-010-ZB**
ST8841-1-025, ST8841-2-025	ST8841 **-1-025-ZB**
ST8841-1-035, ST8841-2-035	ST8841 **-1-035-ZB**

passender Zylinder	Artikelnummer
ST8841-1-055, ST8841-2-055	ST8841 **-1-055-ZB**
ST8841-1-100, ST8841-2-100	ST8841 **-1-100-ZB**
ST8841-3-003	ST8841 **-3-005-ZB**
ST8841-3-010	ST8841 **-3-010-ZB**

ST8842 Verschlussstopfen

mit Innensechskant

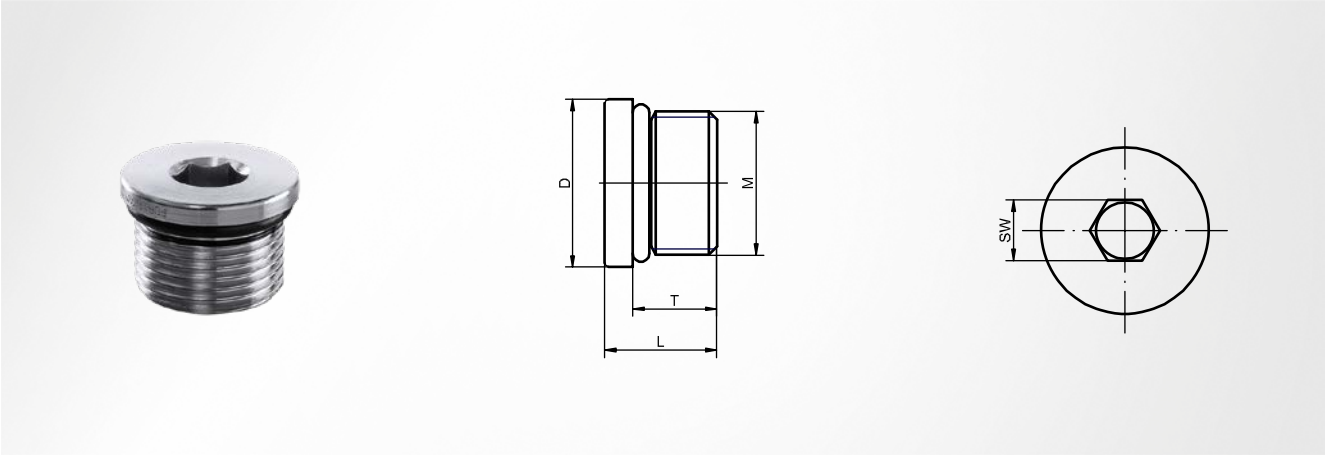

Hinweis

wird verwendet zur Abdichtung der Volumen- bzw. Verbindungsbohrungen

D	M	L	SW	Anzugsmoment Nm	Bohrdurchmesser	Kreisfläche cm^2	T	Artikelnummer
16	1/2"-20 UNF	12,0	5	40	10	0,785	9,0	ST8842 **-012**
19	M14 x 1,5	14,0	6	45	12	2,011	11,0	ST8842 **-014**
22	3/4"-16 UNF	15,0	8	55	16	1,131	12,0	ST8842 **-016**
27	M20 x 1,5	18,0	10	70	16	2,545	14,0	ST8842 **-020**
32	M27 x 2	22,5	12	160	24	4,524	18,5	ST8842 **-027**

ST8842 Verschlussstopfen

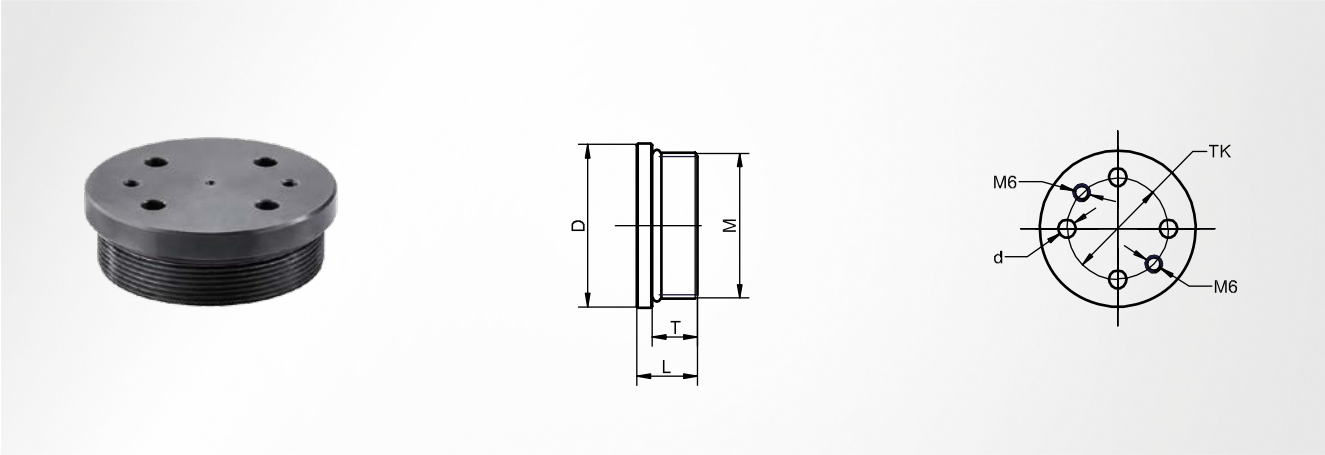

Hinweis

wird verwendet zur Abdichtung der Volumen- bzw. Verbindungsbohrungen

D	M	d	T	TK	Anzugsmoment Nm	Bohrdurchmesser	Kreisfläche cm²	L	Artikelnummer
42	M36 x 2	5,2	15	25	300	33	8,553	20	
48	M42 x 2	5,2	15	30	330	39	11,946	20	ST8842 **-042**
54	M48 x 2	6,2	15	35	440	44	15,904	20	ST8842 **-048**
70	M64 x 2	6,2	15	45	440	60	28,274	20	ST8842 **-064**
88	M80 x 2	8,2	20	55	800	76	45,365	30	ST8842 **-080**
108	M100 x 2	8,2	20	70	1000	96	72,382	30	ST8842 **-100**
145	M130 x 2	8,2	20	90	1200	126	124,69	30	ST8842 **-130**

ST8842-WKZ-5 Montagewerkzeug

für Verschlussstopfen

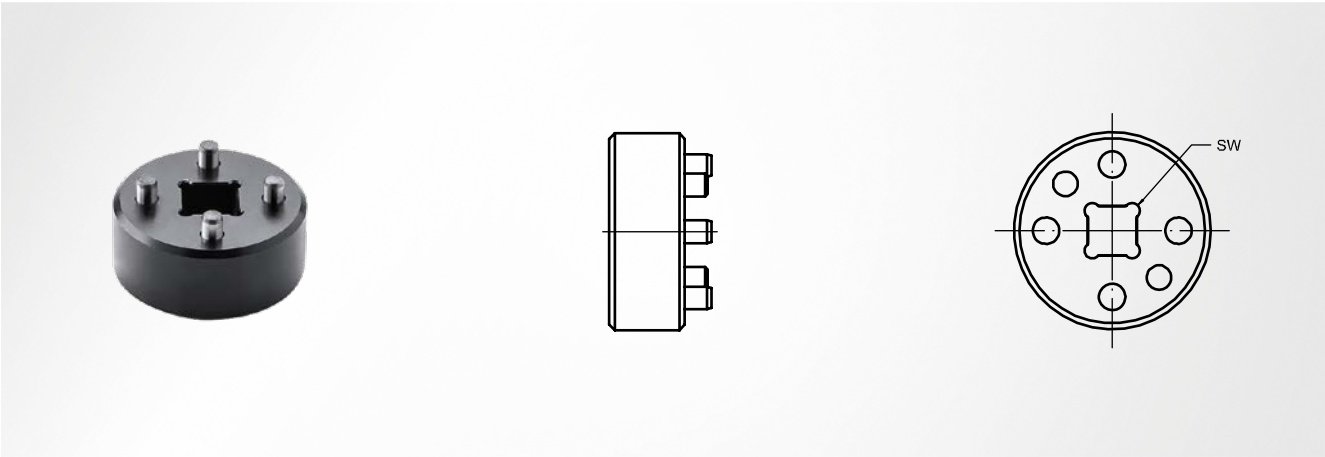

M	SW	Artikelnummer
M36 x 2	12,7	ST8842 **-WKZ-5-036**
M42 x 2	12,7	ST8842 **-WKZ-5-042**
M48 x 2	12,7	ST8842 **-WKZ-5-048**
M64 x 2	19,0	ST8842 **-WKZ-5-064**

M	SW	Artikelnummer
M80 x 2	19,0	ST8842 **-WKZ-5-080**
M100 x 2	19,0	ST8842 **-WKZ-5-100**
M130 x 2	19,0	ST8842 **-WKZ-5-130**

ST8841-WKZ-3 Aufsteckwerkzeug

für Tankplattenzylinder

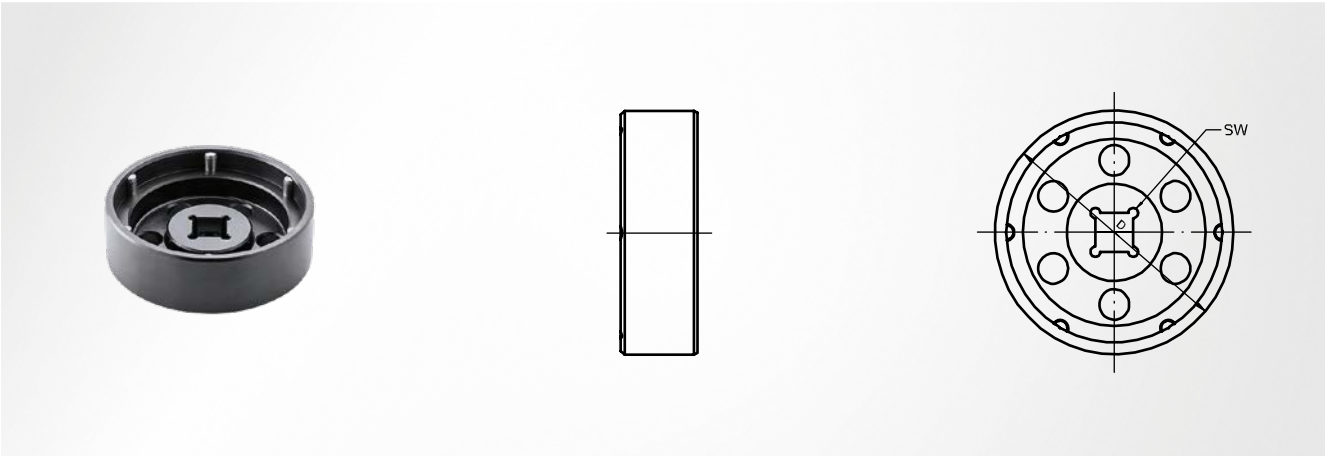

Hinweis
wird verwendet bei offenem Bauraum und Regeleinbauabstand bei mehreren Zylindern auf einer Tankplatte; bei ausreichendem Senkungsdurchmesser bei versenktem Einbau

Zylinder-typ	D	SW	Artikelnummer
005	52	12,7	ST8841 **-WKZ-3-005**
010	64	12,7	ST8841 **-WKZ-3-010**
025	82	12,7	ST8841 **-WKZ-3-025**

Zylinder-typ	D	SW	Artikelnummer
035	100	12,7	ST8841 **-WKZ-3-035**
055	120	19,0	ST8841 **-WKZ-3-055**
100	165	19,0	ST8841 **-WKZ-3-100**

ST8841-WKZ-41 Aufsteckwerkzeug

für Tankplattenzylinder

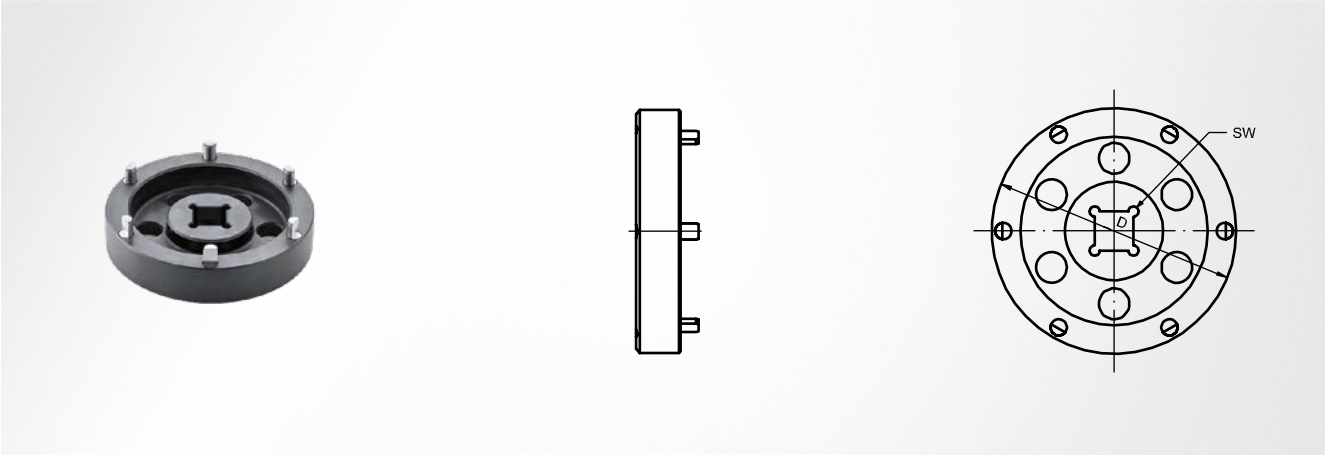

Hinweis

wird verwendet bei versenktem Einbau oder verkürztem Zylindereinbauabstand

Zylinder-typ	D	SW	Artikelnummer
005	52	12,7	ST8841 **-WKZ-41-005**
010	64	12,7	ST8841 **-WKZ-41-010**
025	82	12,7	ST8841 **-WKZ-41-025**

Zylinder-typ	D	SW	Artikelnummer
035	100	19,0	ST8841 **-WKZ-41-035**
055	120	19,0	ST8841 **-WKZ-41-055**
100	165	19,0	ST8841 **-WKZ-41-100**

Gewindeformeinheiten

- S-Former Z
- S-Former E

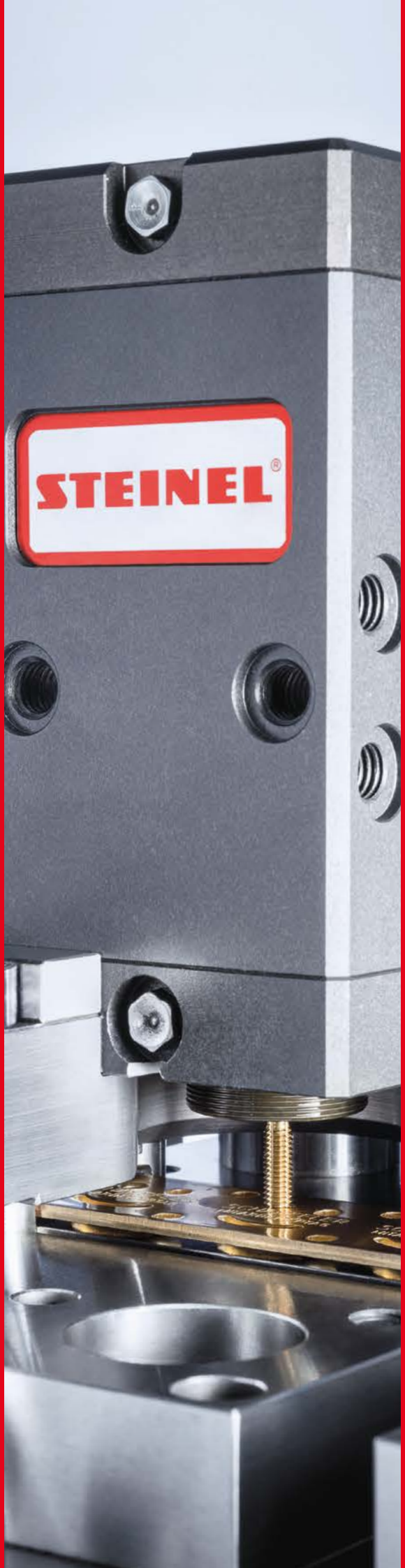

Inhaltsverzeichnis

SZ8881.01-0007 6.7

SZ8881.01-0001 6.7

SZ8881.01-0002 6.8

SZ8881.01-0003 6.8

SZ8881.01-0004 6.9

SZ2700 6.10

SZ2701 6.11

SZ2701 6.12

SZ2701 6.13

SZ2701 6.14

SZ2701 6.15

SZ2701 6.16

SZ2702 6.17

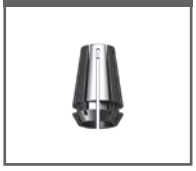

SZ2703 6.18

SZ2709 6.19

SZ9400 6.20

Gewindeformeinheiten

S-Former Z, S-Former E

Mit den speziell für Stanz- und Biegewerkzeuge konzipierten Gewindeformeinheiten S-Former Z (mechanisch) und S-Former E (elektronisch) stellt STEINEL zwei Systeme zur Verfügung. Die Entscheidung, welche Systemvariante optimalerweise eingesetzt wird, ergibt sich aus den spezifischen Anforderungen. Gerne helfen wir Ihnen bei der Auswahl und der Integration in Ihr Werkzeug.

Einsatzgebiete / Eigenschaften	S-Former Z	S-Former E
	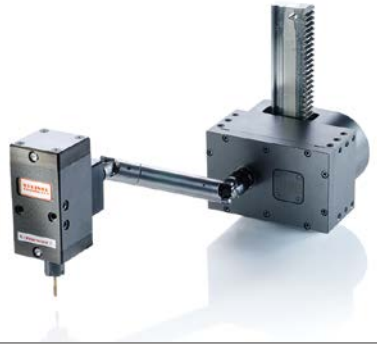	
Antrieb	mechanisch mittels Pressehub	elektrisch mittels Servomotor
Ansteuerung	über Werkzeughub	über externe Steuerung
max. Pressengeschwindigkeit in Abhängigkeit der Prozessparameter [Hübe/min]	150	E0 = 160 E1.1 = 110 E1.2 = 80 E2 = 70 E3 = 50
Einsatz in Folgeverbundwerkzeugen	✓	✓
Einsatz als autarke Einheit, z. B. bei Rundschalttischen (Montagestation), in Fertigungslinien	–	✓
Einsatz in Pressen, Stanzautomaten	✓	✓
Gewindeformen in beliebigem Winkel	✓	✓
Prozessüberwachung	–	✓
Einsatz von Hartmetallformern	✓	✓
auf Niederhalter montierbar	✓	✓
auf beweglicher Aufnahme montierbar	✓	✓
auf Grundplatte montierbar	✓	✓
Verwendung in unterschiedlichen Werkzeugen	–	✓
unterschiedliche Gewindegrößen mit einer Einheit	–	✓

Gewindeformeinheiten

S-Former Z

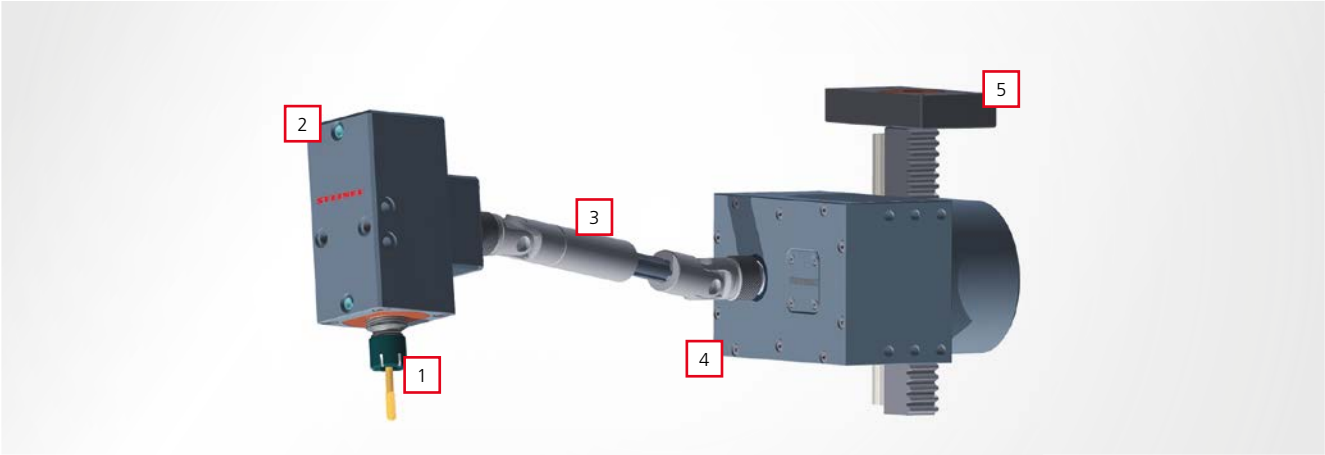

Der S-Former Z ist eine rein mechanische Lösung für prozessintegriertes Gewindeformen. Die lineare Hubbewegung der Presse wird über eine Zahnstangen-Ritzel-Paarung in eine Rotationsbewegung umgewandelt. Diese wird im Getriebe auf die erforderliche Drehzahl übersetzt und über eine Gelenkwelle an den Formerkopf übertragen. Dort dreht eine Leitspindel steigungsgleich mit dem Gewindeformer aus und treibt diesen in das Werkstück.

Zur Auslegung des S-Formers werden Informationen zum Prozess benötigt. Bei Anfragen steht Ihnen ein entsprechendes Formular zur Verfügung. Dieses finden Sie unter:
www.steinel.com » Gewindeformen » S-Former Z » S-Former Z Anfrage

Technische Merkmale

- Gewindeabmessungen bis M12 realisierbar
- Gewinde in nahezu jedem Winkel möglich
- Spannzange für Gewindeformer
- Federung der Gewindebuchse als Auffahrschutz
- Leitspindel steigungsgleich mit dem Gewindeformer
- Gelenkwelle zum Ausgleich von Hubbewegungen des Formerkopfes
- Kugelwagenführung der Zahnstange
- Getriebe mit Ölschmierung/Formerkopf mit Fettschmierung
- kompakte Bauweise des Formerkopfes (60 x 60 x 143 mm)
- kompakte Bauweise des Getriebes (150 x 150 x 96 mm)

Der S-Former Z besteht aus

1 Leitpatrone

2 Formerkopf

3 Gelenkwelle

4 Getriebe

5 Zahnstange mit Anschraubplatte

Gewindeformeinheiten

S-Former E

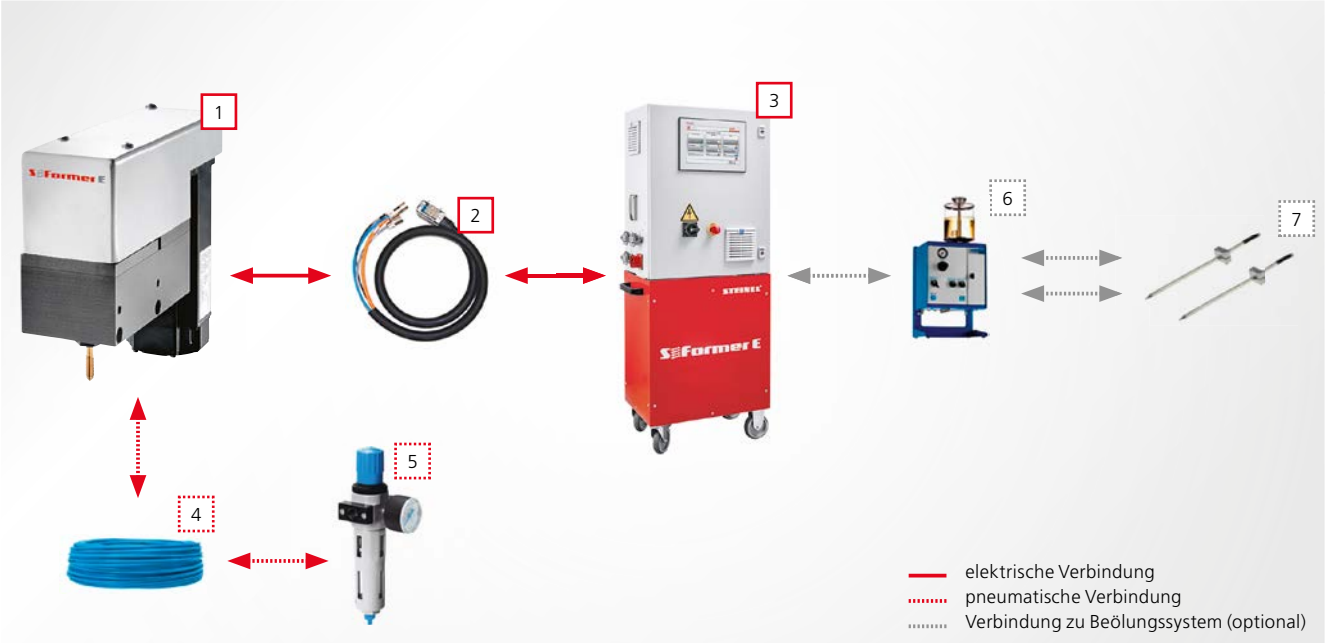

Der S-Former E ist ein elektronisches System für das prozessintegrierte Gewindeformen. Der am Formerkopf montierte Servomotor treibt den Gewindeformer an. Die Bewegung des Gewindeformers zum Werkstück erfolgt pneumatisch und der Former zieht sich selbstständig durch seine Steigung ins Material. Die SPS-Steuerung regelt und überwacht den Servoantrieb und somit das Gewindeformen.

Zur Auslegung des S-Formers E werden Informationen zum Prozess benötigt. Bei Anfragen steht Ihnen ein entsprechendes Formular zur Verfügung. Dieses finden Sie unter: **www.steinel.com » Gewindeformen » S-Former E » S-Former E Anfrage**

Technische Merkmale

- permanente Prozessüberwachung zur Qualitätssicherung
- Protokollierung, Archivierung und Aufbereitung der Überwachungsergebnisse
- Der S-Former E kann in beliebigen Fertigungslinien integriert werden.
- Gewindeformen in beliebigen Winkeln möglich
- paralleles Arbeiten mit unterschiedlichen Formerkopfgrößen / Gewindegrößen
- automatische Erkennung der angeschlossenen Formerkopftypen zur Vermeidung von Fehlern beim Rüsten
- individuelle Programmierung der einzelnen Formerköpfe
- Teach-in-Unterstützung bei der Programmierung
- Unbegrenzte Anzahl an frei parametrierbaren Programmen
- 12" Touchdisplay
- Benutzerführung Deutsch / Englisch als Standard, weitere Sprachen optional
- detaillierte Hilfe- und Infotexte in der Steuerung hinterlegt
- optionales Fernwartungsmodul
- Benutzerverwaltung zum Freigeben einzelner Funktionen

Der S-Former E besteht aus

1 bis zu vier Formerköpfen (E0 bis E3) im parallelen Betrieb, in variabler Zusammenstellung

2 Kabelsatz pro Formerkopf

3 Schaltschrank, Steuerung für bis zu vier Formerköpfe

4 Pneumatikversorgung pro Formerkopf

5 Druckluftwartungseinheit mit Druckminderer

6 Minimalmengenschmiersystem / sonstiges Beölungssystem (optional)

7 Sprühdüsen (optional)

Technischer Hinweis

Unvollständige Maschine gem. Maschinenrichtlinie 2006/42/EC mit Nothaltfunktion

Gewindeformeinheiten

S-Former E

Fünf Formerkopfgrößen decken den Gewindebereich von 1 mm bis 26 mm Durchmesser ab. Die Formerköpfe werden von leistungsstarken Servomotoren mit bis zu 2,25 kW (400 V) angetrieben.

S-Former E	E0	E1.1	E1.2	E2	E3
Ø Gewinde [mm]	1-4	4-8	4-8	6-16	8-26
Ø Formerschaft [mm]	1-4	4-8	4-8	6-12	8-16
max. Formerweg [mm]	20	30	30	40	50
Hubzahl [Hub/min]*	bis 160	bis 110	bis 80	bis 70	bis 50
max. Drehmoment M_F [Nm]**	2	8	14	20	40
Drehzahl n_F [t/min]	bis 5000	bis 3250	bis 2777	bis 2500	bis 1000

* 120° Vorschub- und Fixierwinkel (entsprechen 240° Gewindeformwinkel), Stahl < 600 N/mm²; F = Gewindeformer

SZ8881.01-0007 Formerkopf

S-Former Z

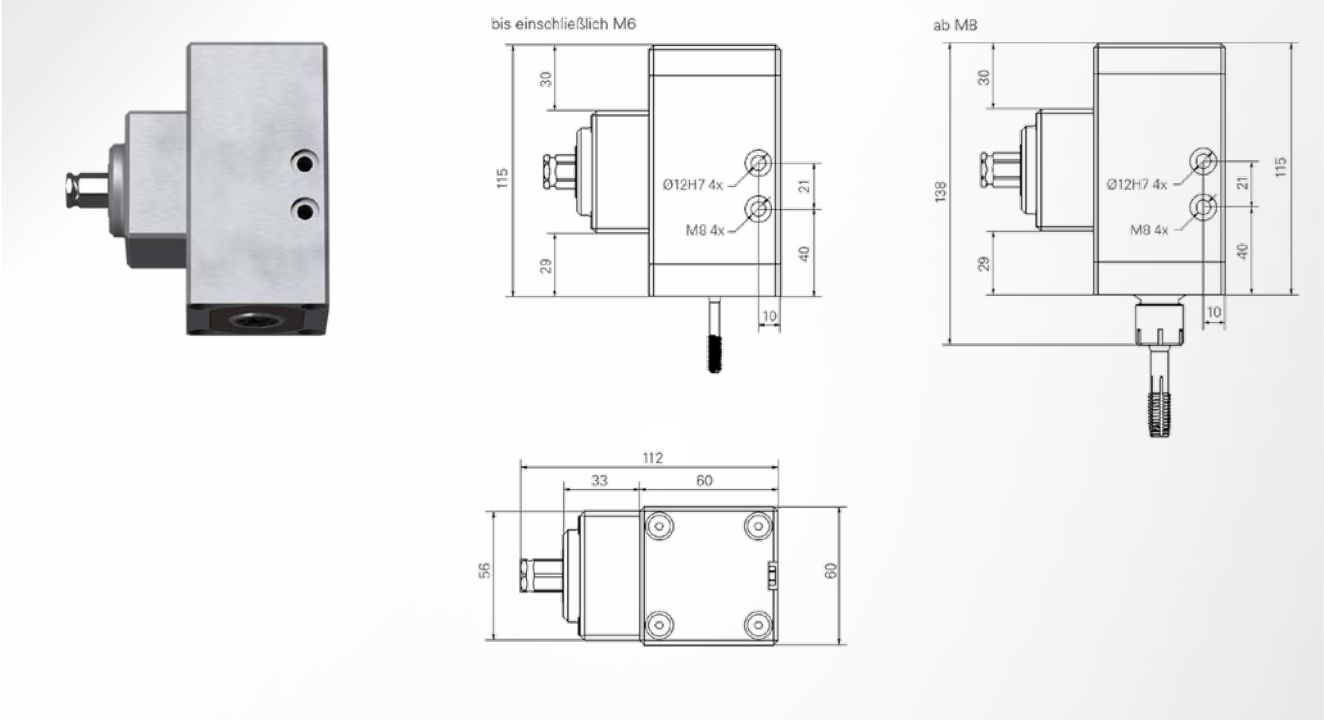

Hinweis
Leitpatrone (SZ8881.01-0004) muss zusätzlich zum Formerkopf spezifiziert werden

Artikelnummer
SZ8881.07-0007

SZ8881.01-0001 Gelenkwelle

S-Former Z

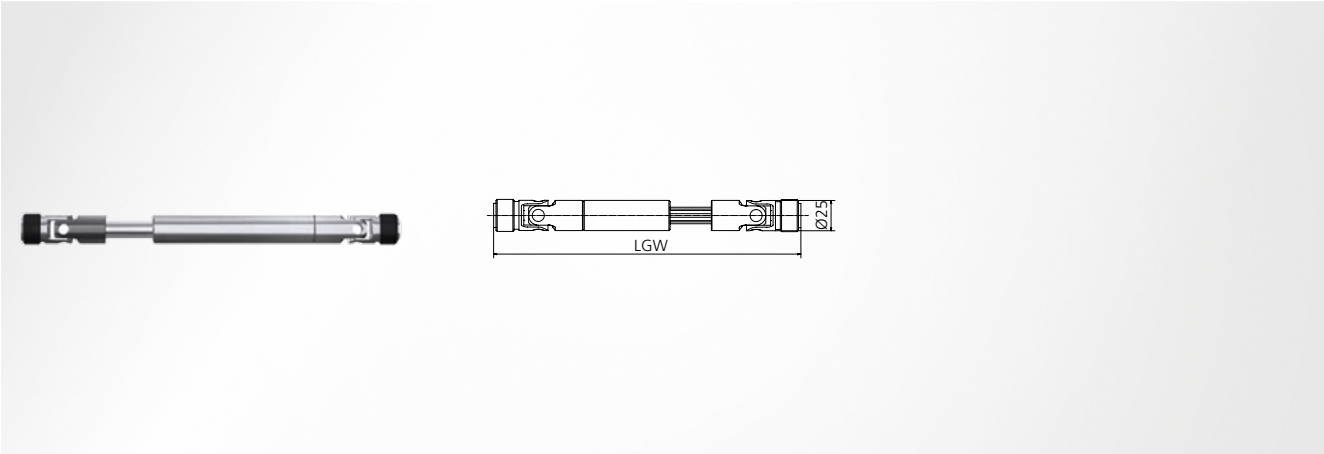

Hinweis
LGW = Länge der Gelenkwelle

Artikelnummer
SZ8881.01-0001

SZ8881.01-0002 Getriebe

S-Former Z

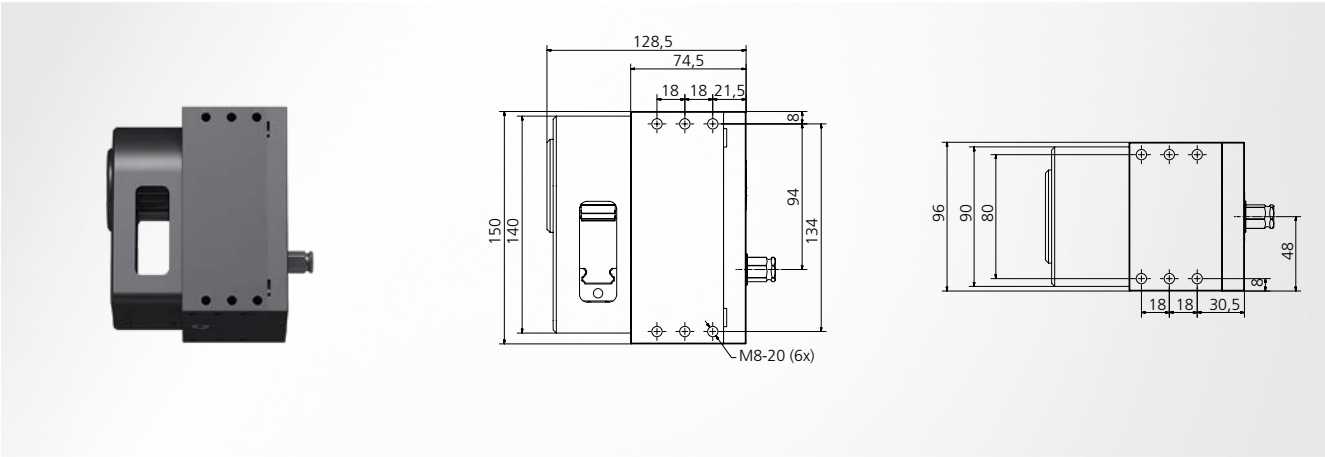

Artikelnummer
SZ8881.01-0002

SZ8881.01-0003 Zahnstange

S-Former Z

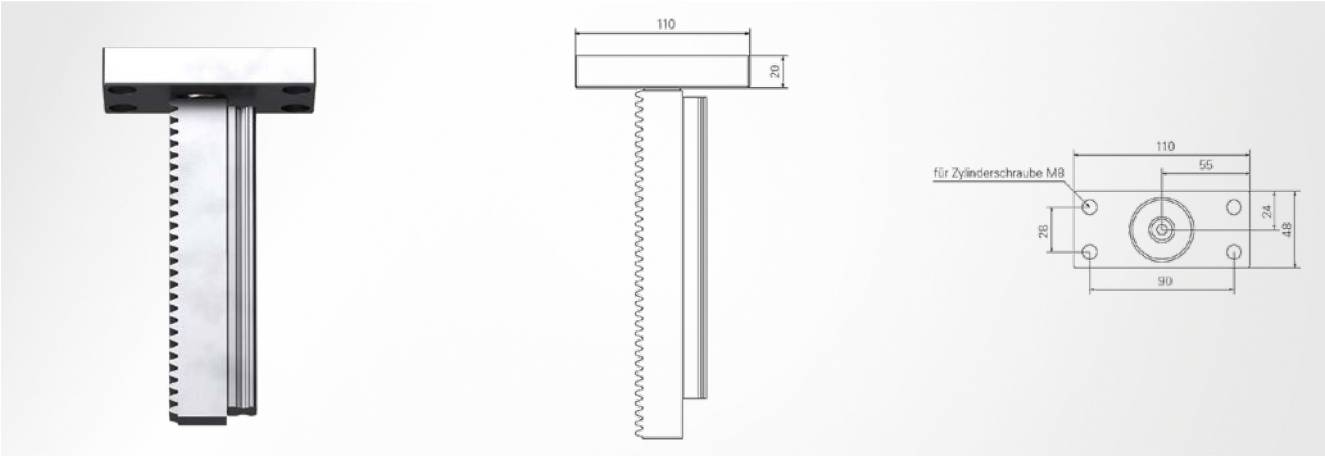

Artikelnummer
SZ8881.01-0003

SZ8881.01-0004 Leitpatrone

S-Former Z

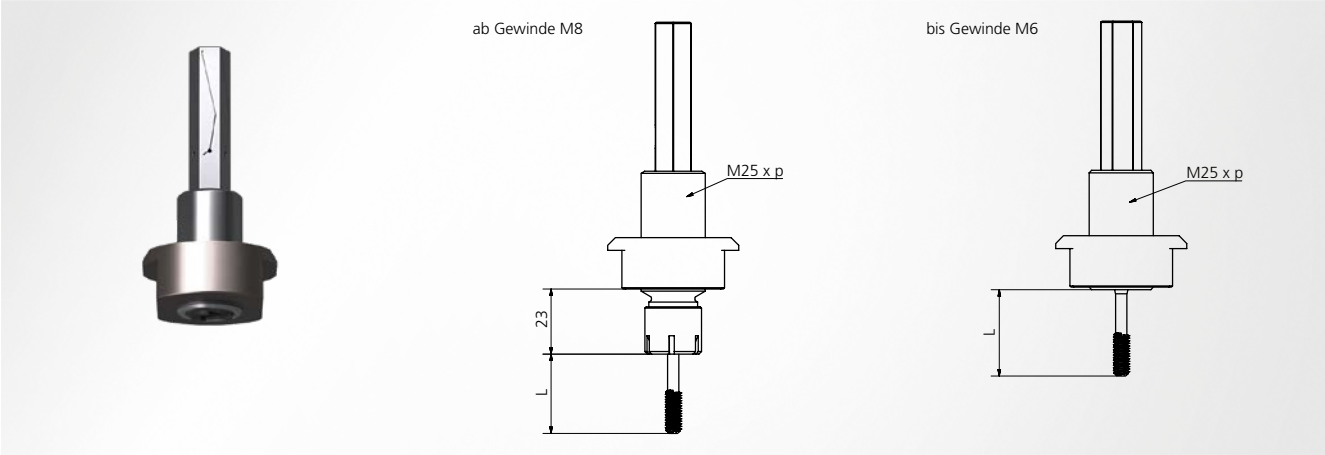

Hinweis
P = Steigung Gewindeformer

Artikelnummer
SZ8881.01-0004

Gewinde	Leitpatrone	P	L
M4	M25 x	0,70	22
M5	M25 x	0,80	25
M6	M25 x	1,00	30
M8	M25 x	1,25	35
M10	M25 x	1,50	40
M12	M25 x	1,75	36

SZ2700 Schaltschrank

Schaltschrank mit einer Bosch-Rexroth Steuerung mit farbigem 12" Touch-Screen-Display und einem zwei kanaligen Not-Halt Ein-/Ausgang zur sicheren Antriebsstillsetzung. Es können bis zu 4 Antriebe angesteuert werden.

Hinweis
Minimalmengenschmiersystem auf Anfrage erhältlich

Versorgung
3 x 400 V AC / 50 Hz / 16 A

Anschlüsse S-Former E
1-fach, 2-fach, 3-fach, 4-fach

Abmessung inkl. Schaltschrank (B x H x T)
600 x 1530 x 350 mm

Gewicht inkl. Schaltschrank
35-50 kg

SZ2701 Formerkopf

S-Former E0

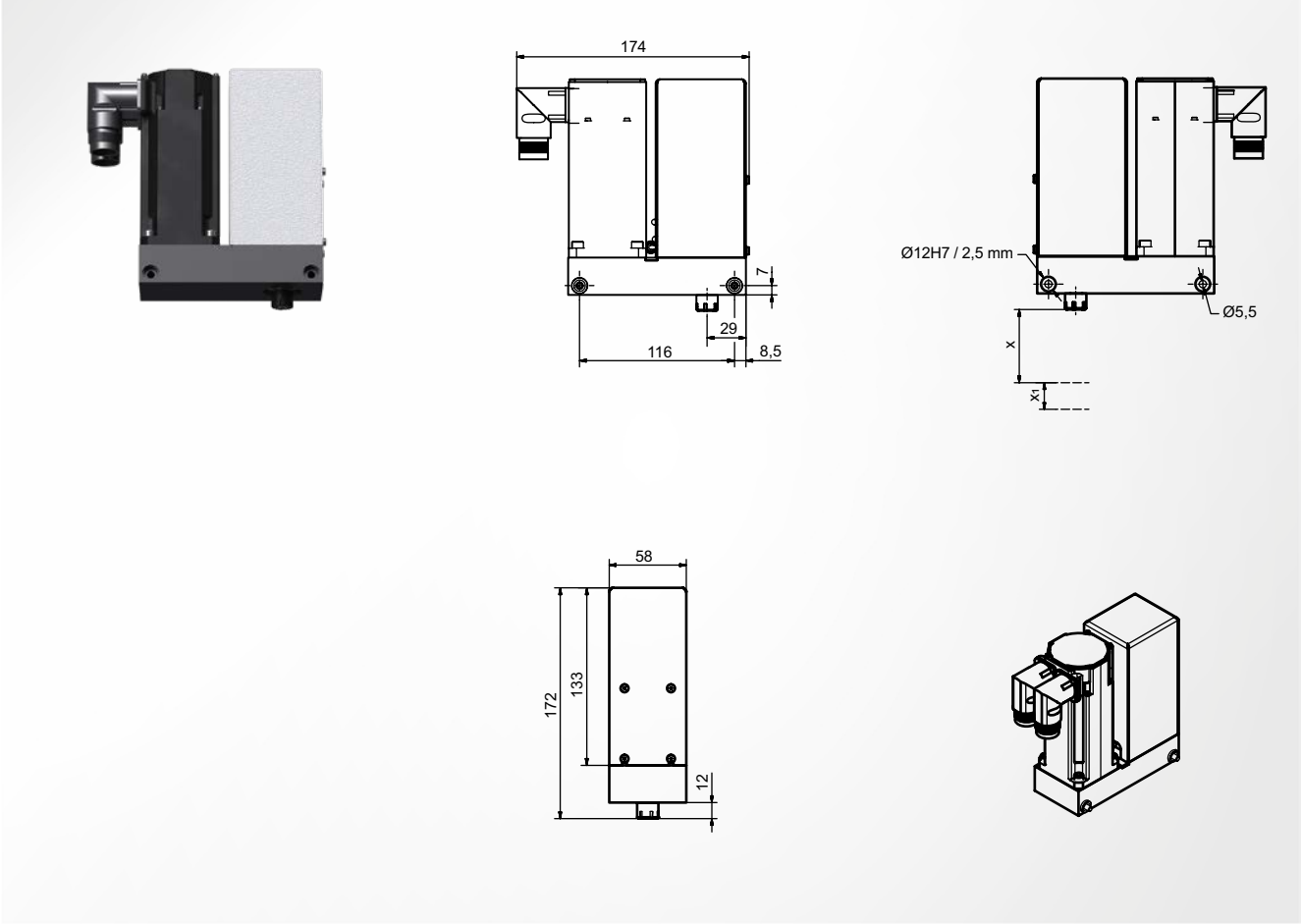

Ø Gewinde
1-4 mm

Hubzahl
je nach Anwendung bis max. 160 H/min

Max. Drehmoment
2 Nm

Max. Ausfahrweg
X1 = 20 mm

Max. Formerüberstand
X = 55 mm

Ø Formerschaft
1-4 mm

Drehzahl bis
5000 1/min

Hinweis
Spannmutter SZ2702-00014 und Spannschlüssel SZ2702-00015 sind im Lieferumfang enthalten; jeder Gewindeformer nach DIN 2174 kann verwendet werden

Artikelnummer
SZ2701-00005

SZ2701 Formerkopf

S-Former E1.1

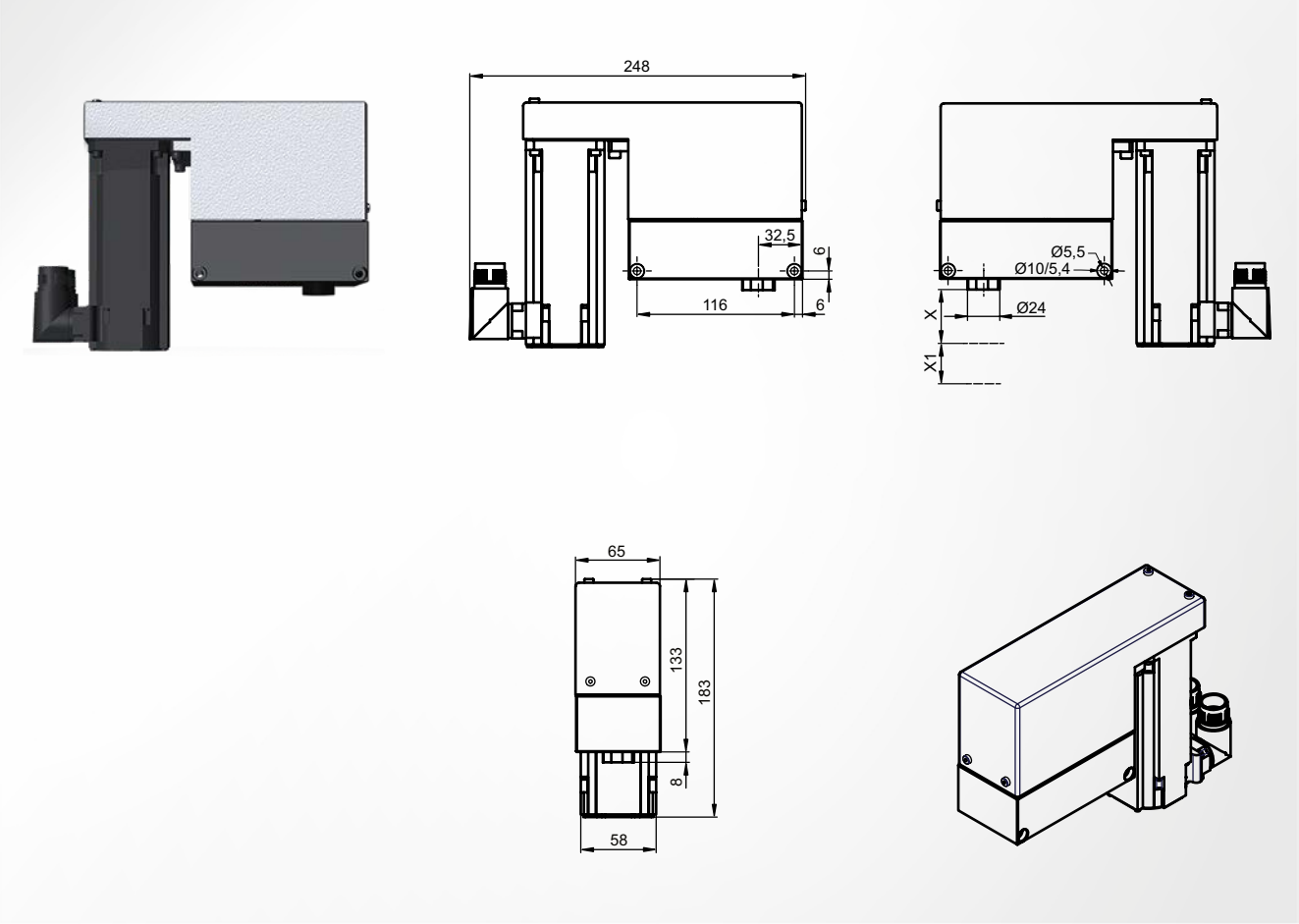

Ø Gewinde
4-8 mm

Hubzahl
je nach Anwendung bis max. 110 H/min

Max. Drehmoment
8 Nm

Max. Ausfahrweg
X1 = 30 mm

Max. Formerüberstand
X = 40 mm

Ø Formerschaft
4-8 mm

Drehzahl bis
3250 1/min

Hinweis
Spannmutter SZ2702-00006 und Spannschlüssel SZ2702-00007 sind im Lieferumfang enthalten; jeder Gewindeformer nach DIN 2174 kann verwendet werden

Artikelnummer
SZ2701-00001

SZ2701 Formerkopf

S-Former E1.1 Schnellspannsystem

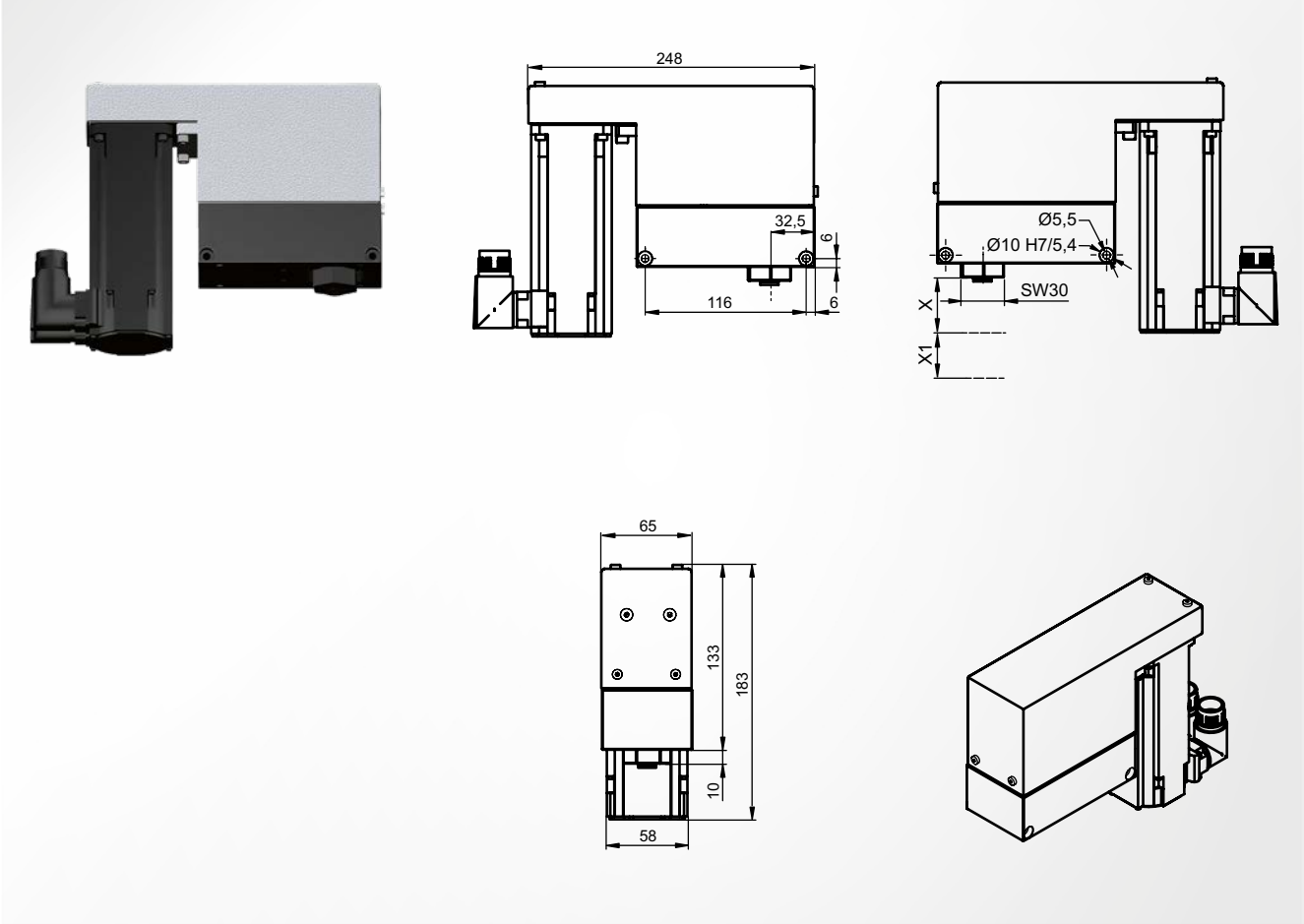

Ø Gewinde
4-8 mm

Hubzahl
je nach Anwendung bis max. 110 H/min

Max. Drehmoment
8 Nm

Max. Ausfahrweg
X1 = 30 mm

Max. Formerüberstand
X = 40 mm

Ø Formerschaft
4-8 mm

Drehzahl bis
3250 1/min

Hinweis
jeder Gewindeformer nach DIN 2174 kann verwendet werden

Artikelnummer
SZ2701-00004

SZ2701 Formerkopf

S-Former E1.2

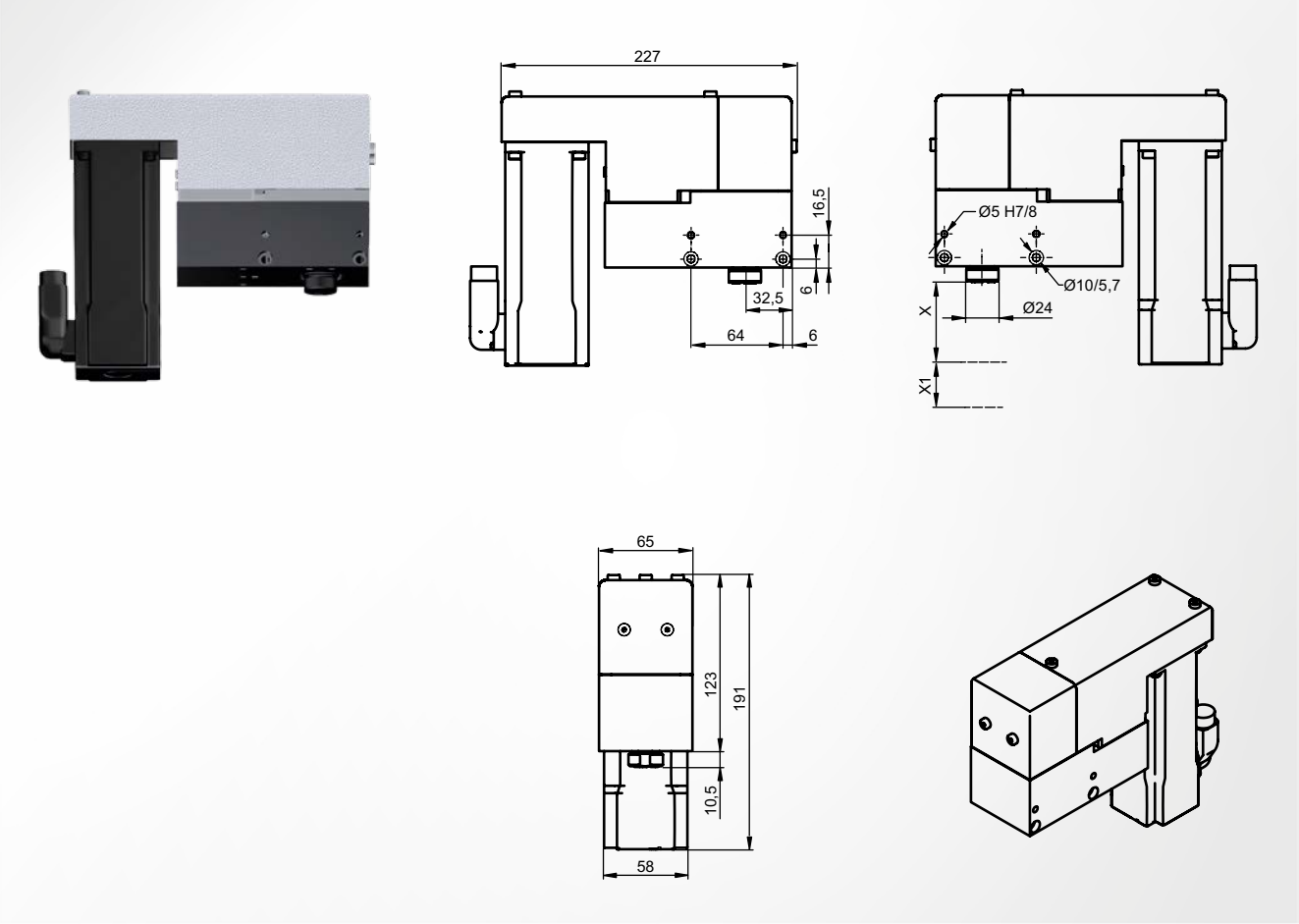

Ø Gewinde
4-8 mm

Hubzahl
je nach Anwendung bis max. 80 H/min

Max. Drehmoment
14 Nm

Max. Ausfahrweg
X1 = 30 mm

Max. Formerüberstand
X = 40 mm

Ø Formerschaft
4-8 mm

Drehzahl bis
2777 1/min

Hinweis
Spannmutter SZ2702-00006 und Spannschlüssel SZ2702-00007 sind im Lieferumfang enthalten; jeder Gewindeformer nach DIN 2174 kann verwendet werden

Artikelnummer
SZ2701-00003

SZ2701 Formerkopf

S-Former E2

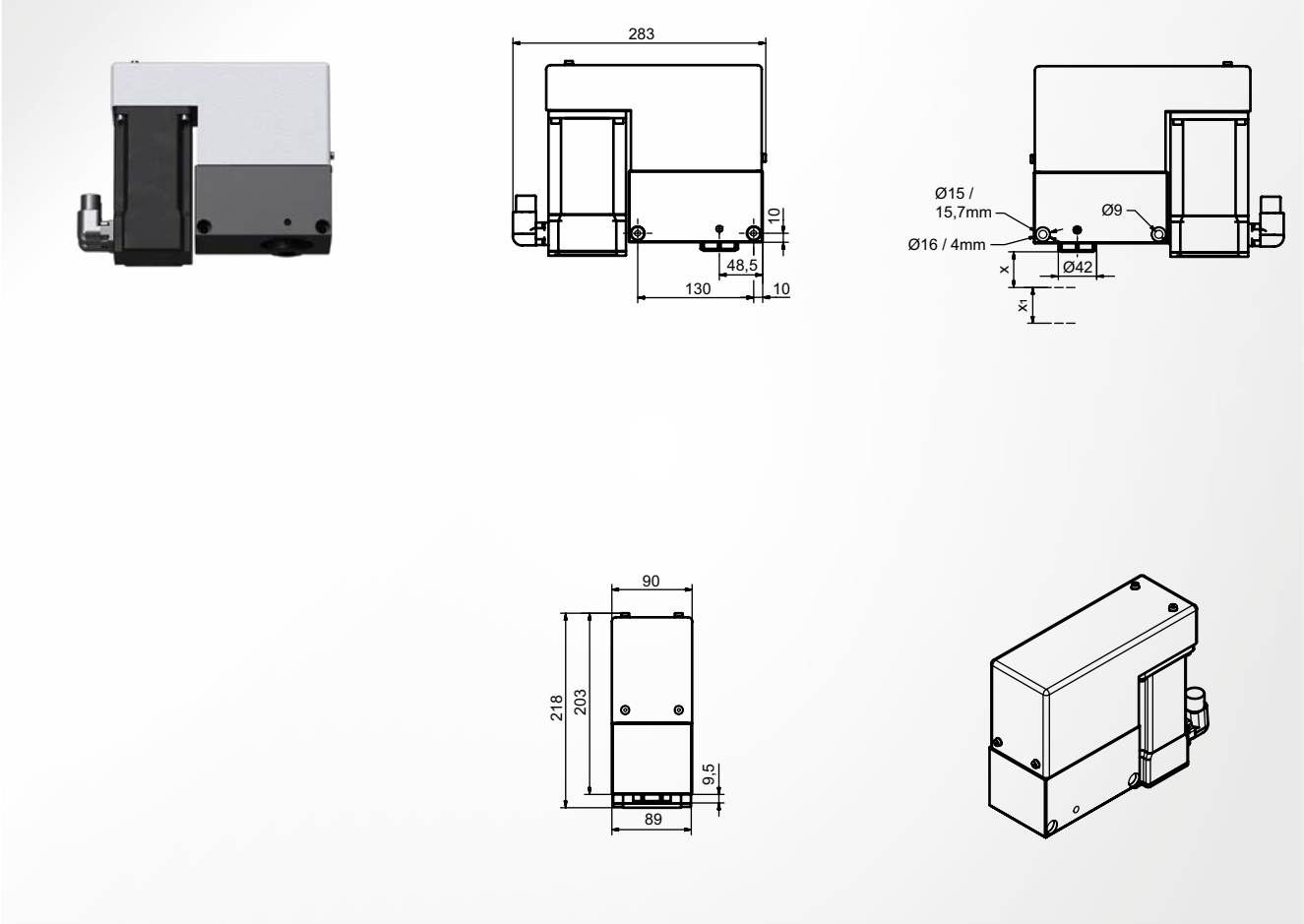

Ø Gewinde
6-16 mm

Hubzahl
je nach Anwendung bis max. 70 H/min

Max. Drehmoment
20 Nm

Max. Ausfahrweg
X1 = 40 mm

Max. Formerüberstand
X = 40 mm

Ø Formerschaft
6-12 mm

Drehzahl bis
2500 1/min

Hinweis
Spannmutter SZ2702-00025 und Spannschlüssel SZ2702-00026 sind im Lieferumfang enthalten; jeder Gewindeformer nach DIN 2174 kann verwendet werden

Artikelnummer
SZ2701-00006

SZ2701 Formerkopf

S-Former E3

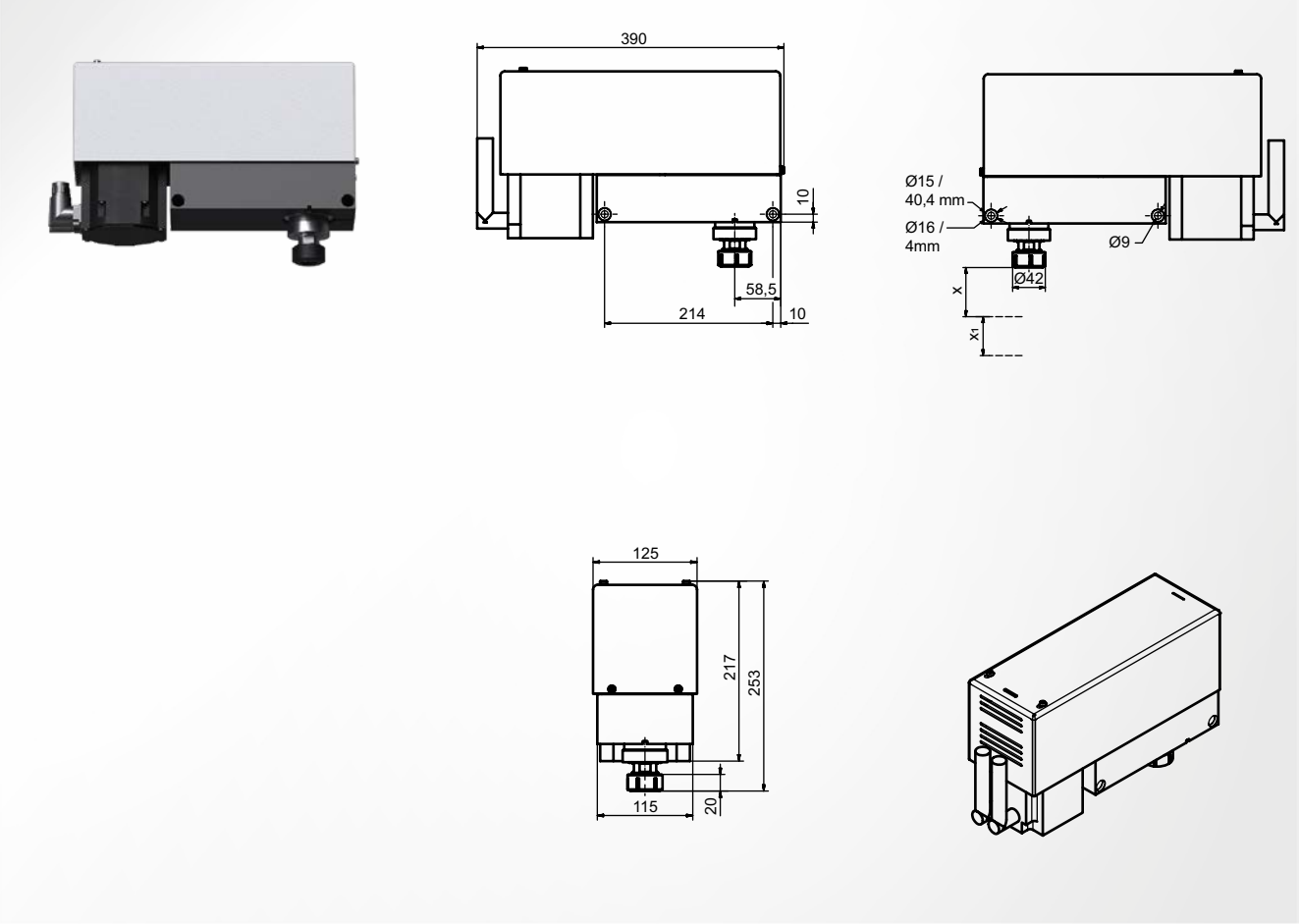

Ø Gewinde
8-26 mm

Hubzahl
je nach Anwendung bis max. 50 H/min

Max. Drehmoment
40 Nm

Max. Ausfahrweg
X1 = 50 mm

Max. Formerüberstand
X = 63 mm

Ø Formerschaft
8-16 mm

Drehzahl bis
1000 1/min

Hinweis
Spannmutter SZ2702-00025 und Spannschlüssel SZ2702-00026 sind im Lieferumfang enthalten; jeder Gewindeformer nach DIN 2174 kann verwendet werden

Artikelnummer
SZ2701-00007

SZ2702 Spannzange

Hinweis
jeder Gewindeformer nach DIN 2174 kann verwendet werden

Formerkopf	Schaftdurchmesser	Vierkantmaß	Artikelnummer
E0	2,5	2,1	SZ2702 **-00009**
E0	2.8	2,1	SZ2702 **-00010**
E0	3,5	2,7	SZ2702 **-00011**
E0	4,0	3,0	SZ2702 **-00012**
E0	4,5		SZ2702 **-00013**
E1.1, E1.2	3,5		SZ2702 **-00001**
E1.1, E1.2	4		SZ2702 **-00008**
E1.1, E1.2	4,5		SZ2702 **-00002**
E1.1, E1.2	6		SZ2702 **-00003**
E1.1, E1.2	7		SZ2702 **-00004**
E1.1, E1.2	8		SZ2702 **-00005**
E2, E3	6		SZ2702 **-00016**
E2, E3	7		SZ2702 **-00017**
E2, E3	8		SZ2702 **-00018**
E2, E3	9		SZ2702 **-00019**
E2, E3	10		SZ2702 **-00020**
E2, E3	11		SZ2702 **-00021**
E2, E3	12		SZ2702 **-00022**
E2, E3	14		SZ2702 **-00023**
E2, E3	16		SZ2702 **-00024**

SZ2703 Reduzierstück

Hinweis

Adapter und Anpassung Vierkantmaß für gleichbleibenden Formerüberstand; die Reduzierstücke sind beispielhaft für die jeweilige Gewindeformerdimension aufgeführt

Formerkopf	Abmessung Reduzierstück	Vierkantmaß	Vierkanttiefe	Längenausgleich	Artikelnummer
E1.1	M3	2,9	5	27	SZ2703 **-00001**
E1.1	M4	3,6	5	27	SZ2703 **-00002**
E1.1	M5	5,1	7	20	SZ2703 **-00003**
E1.1	M6	5,1	7	10	SZ2703 **-00004**
E1.1	M3,5	3,1	5	27	SZ2703 **-00005**
E1.2	M3	2,9	5	27	SZ2703 **-00006**
E1.2	M4	3,6	5	27	SZ2703 **-00007**
E1.2	M5	5,1	7	20	SZ2703 **-00008**
E1.2	M6	5,1	7	10	SZ2703 **-00009**
E2	M6	5,1	4,3	42	SZ2703 **-00010**
E2	M7	5,7	4,3	42	SZ2703 **-00011**
E2	M8	6,4	9,3	36	SZ2703 **-00012**
E2	M9	7,2	10,3	36	SZ2703 **-00013**
E2	M10	8,2	11,3	26	SZ2703 **-00014**
E2	M11	6,4	9,3	26	SZ2703 **-00015**
E2	M12 fein	7,2	10,3	26	SZ2703 **-00016**
E2	M12	7,2	10,3	16	SZ2703 **-00017**
E2	M14	9,2	12,3	16	SZ2703 **-00018**
E2	M14 fein	9,2	12,3	16	SZ2703 **-00019**
E3	M8	6,4	4,3	65	SZ2703 **-00020**
E3	M9	7,2	4,3	64	SZ2703 **-00021**
E3	M10	8,2	11,3	60	SZ2703 **-00022**
E3	M11	6,4	9,3	60	SZ2703 **-00023**
E3	M12 fein	7,2	10,3	60	SZ2703 **-00024**
E3	M12	7,2	9,3	49	SZ2703 **-00025**
E3	M14 fein	9,2	11,3	49	SZ2703 **-00026**
E3	M14	9,2	11,3	49	SZ2703 **-00027**
E3	M18 fein	11,2	13,3	49	SZ2703 **-00028**
E3	M18	11,2	13,3	34	SZ2703 **-00029**
E3	M20 fein	12,2	14,3	34	SZ2703 **-00030**
E3	M22 fein	14,7	16,3	34	SZ2703 **-00031**
E3	M24 fein	14,7	16,3	19	SZ2703 **-00032**

SZ2709 Wechseleinsatz

S-Former E1.1 Schnellspannsystem

Montagehinweis

Gewindeformerüberstand bei wechselnder Gewindegröße gleichbleibend; bei M4 Gewinde ist der Formerüberstand geringer; werkzeugloser Gewindeformerwechsel

Gewinde	Artikelnummer
M4 x 0,7, M4 x 0,5	SZ2709 **-00001**
M5 x 0,8, M5 x 0,5	SZ2709 **-00002**
M6 x 1, M6 x 0,75, M6 x 0,5	SZ2709 **-00003**
M8 x 1,25, UNF 5/16"	SZ2709 **-00004**
UNF 7/16"	SZ2709 **-00005**
M8 x 1	SZ2709 **-00006**
M10 x 1	SZ2709 **-00007**
M10 x 1,25	SZ2709 **-00008**
UNF 1/4"	SZ2709 **-00009**

SZ9400 Gewindeformer

DIN 2174

Hinweis
Hartmetallformer auf Anfrage lieferbar

Beschichtung
TIN - Festigkeiten bis 1000 N/mm², gute Gleiteigenschaften und verschleißfest; **TICN –** Festigkeiten > 800 N/mm², hohe Härte und Verschleißfestigkeit bei guten Zähigkeitseigenschaften

Gewinde	Vorloch	Toleranz	Beschichtung	Artikelnummer
M3 x 0,5	2,80	HX	TIN	SZ9400 **03 x 0.5B2**
			TICN	SZ9400 **03 x 0.5C2**
M4 x 0,7	3,70	HX	TIN	SZ9400 **04 x 0.7B2**
			TICN	SZ9400 **04 x 0.7C2**
M5 x 0,8	4,65	HX	TIN	SZ9400 **05 x 0.8B2**
			TICN	SZ9400 **05 x 0.8C2**
M6 x 0,5	5,80	HX	TIN	SZ9400 **06 x 0.5B2**
			TICN	SZ9400 **06 x 0.5C2**
M6 x 1	5,55	HX	TIN	SZ9400 **06 x 1.0B2**
			TICN	SZ9400 **06 x 1.0C2**
M8 x 1	7,55	HX	TIN	SZ9400 **08 x 1.0B2**
			TICN	SZ9400 **08 x 1.0C2**
M8 x 1,25	7,45	HX	TIN	SZ9400 **08 x 1.25B2**
			TICN	SZ9400 **08 x 1.25C2**
M10 x 1	9,55	HX	TIN	SZ9400 **10 x 1.0B2**
			TICN	SZ9400 **10 x 1.0C2**
M10 x 1,5	9,35	HX	TIN	SZ9400 **10 x 1.5B2**
			TICN	SZ9400 **10 x 1.5C2**
M12 x 1	11,55	HX	TIN	SZ9400 **12 x 1.0B2**
			TICN	SZ9400 **12 x 1.0C2**
M12 x 1,25	11,45	HX	TIN	SZ9400 **12 x 1.25B2**
M12 x 1,5	11,35	HX	TIN	SZ9400 **12 x 1.5B2**
			TICN	SZ9400 **12 x 1.5C2**
M12 x 1,75	11,20	HX	TIN	SZ9400 **12 x 1.75B2**
			TICN	SZ9400 **12 x 1.75C2**
UNF 7/16"-20	9,90	2B	TIN	SZ9400 **7/16"-20**

Standardisierte Modulsysteme

- Grundaufbau
- Adapterplatte
- Werkzeugmodule

Inhaltsverzeichnis

ST0900 7.5

ST0901 7.6

ST0900-01 7.7

ST0900-02 7.8

ST0900-03 7.9

ST0900-04/-07 7.10

ST0900-05 7.11

ST0900-06 7.12

ST0900-12 7.13

Standardisierte Modulsysteme

allgemein

Das modulare Werkzeugsystem von STEINEL besteht aus einem maschinenspezifischen Grundaufbau, einer werkzeugspezifischen Adapterplatte und standardisierten Werkzeugmodulen.

Der maschinenspezifische Grundaufbau

Der Grundaufbau wird optimal für die Produktionsanlage und die maximale Bandbreite ausgelegt und beinhaltet:

- hinten stehende Führungen
- vorgespannte Federpakete für die Erzeugung der Niederhaltekräfte im 50 mm Raster
- Positions- und Befestigungspunkte für die Adapterplatte
- Aufnahmepunkte für die standardisierten Werkzeugmodule

Die werkzeugspezifische Adapterplatte

Die Adapterplatte wird auf die Grundplatte montiert und bietet die Positions- und Befestigungspunkte für die einzelnen Werkzeugmodule. Zusätzlich können weitere werkzeugspezifische Einrichtungen und Funktionen implementiert werden wie z. B.:

- Bandeinlauf
- Vorschubkontrolle
- Zerhackstation
- spezifische Abfall- und Teilekonturen

Die standardisierten Werkzeugmodule

Die schnell wechselbaren Werkzeugmodule sind in zwei Breiten und sechs Längen erhältlich. Sie beinhalten komplett bearbeitete Platten für die Aufnahme von:

- Führungselementen
- Druckfedern
- Distanzrohren
- Schrauben
- etc.

Es können sowohl komplette Module als auch Ersatzteile und Baugruppen bezogen werden.

An den standardisierten Werkzeugmodulen müssen lediglich noch die Einarbeitungen zum Einbau der Aktivelemente durchgeführt werden. Auf Wunsch übernimmt STEINEL auch diesen Schritt für Sie.

Standardisierte Modulsysteme

Werkzeugmodule

Die Werkzeugmodule sind in zwei Breiten (200 und 250 mm) und sechs Längen (100 bis 350 mm) ab Lager verfügbar. Abhängig von ihrer Größe sind die Module mit zwei oder vier Kugelführungen ausgestattet.

Für alle Werkzeugmodule gilt

- mechanische Verdrehsicherung
- optische Verdrehsicherung mittels Fase 5 x 45° über die Gesamthöhe der Platten, Fase rechts hinten
- maximaler Pressenhub 45 mm
- Auslieferungszustand entsprechend dem standardisierten Führungshub (6 mm)

Die mit zwei Säulen geführten Module sind mit vier Abnahmestellen für die Niederhaltekräfte vorgerüstet, die mit vier Säulen geführten Module verfügen über acht Abnahmestellen. Die Krafteinwirkung erfolgt immer über die Führungssäulen sowie die in gleicher Anzahl eingebrachten Druckstücke. Für zusätzliche Abnahmestellen liefert STEINEL zu jedem Modul sechs Druckbolzen.

Für die Bearbeitung der Module werden STEP-Daten zur Verfügung gestellt.

Max. Bandbreite	Breite	Höhe (UT)	Führungen	Abnahmestellen Niederhaltekräfte		Länge
				Mittenbundsäulen	Distanzstücke	
65	200	120		2	2	100
						150
				4	4	200
						250
						300
						350
115	250	120		2	2	100
						150
				4	4	200
						250
						300
						350

ST0900 Werkzeugmodul

unmontiert

Werkstoff
Stahl 1.2379

Hinweis
das unmontierte Modul wird als Baukasten geliefert; es beinhaltet die dazugehörige Rahmen-, Führungs-, Zwischen-, Halte-, Druckplatten und die Baugruppe Führungseinheinheit und Zubehör

b	l	Anzahl Führungen	Artikelnummer
200	100	2	ST0900 **100 x 200**
	150	2	ST0900 **150 x 200**
	200	4	ST0900 **200 x 200**
	250	4	ST0900 **250 x 200**
	300	4	ST0900 **300 x 200**
	350	4	ST0900 **350 x 200**
250	100	2	ST0900 **100 x 250**
	150	2	ST0900 **150 x 250**
	200	4	ST0900 **200 x 250**
	250	4	ST0900 **250 x 250**
	300	4	ST0900 **300 x 250**
	350	4	ST0900 **350 x 250**

ST0901 Werkzeugmodul

montiert

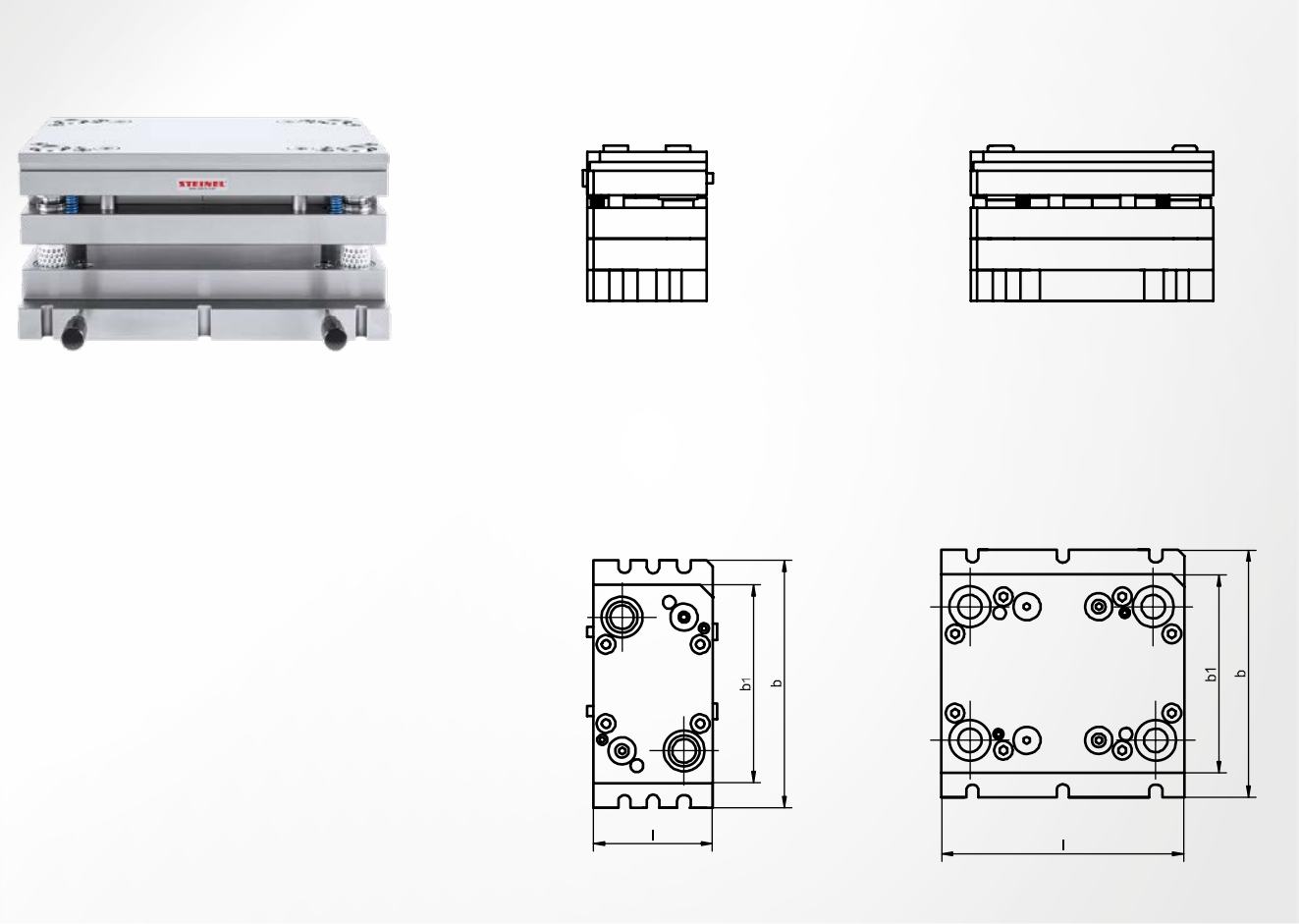

Werkstoff

Stahl 1.2379

b	b_1	l	Anzahl Führungen	Artikelnummer
200	150	100	2	ST0901 **100 x 200**
		150	2	ST0901 **150 x 200**
		200	4	ST0901 **200 x 200**
		250	4	ST0901 **250 x 200**
		300	4	ST0901 **300 x 200**
		350	4	ST0901 **350 x 200**
250	200	100	2	ST0901 **100 x 250**
		150	2	ST0901 **150 x 250**
		200	4	ST0901 **200 x 250**
		250	4	ST0901 **250 x 250**
		300	4	ST0901 **300 x 250**
		350	4	ST0901 **350 x 250**

ST0900-01 Druckplatte unten

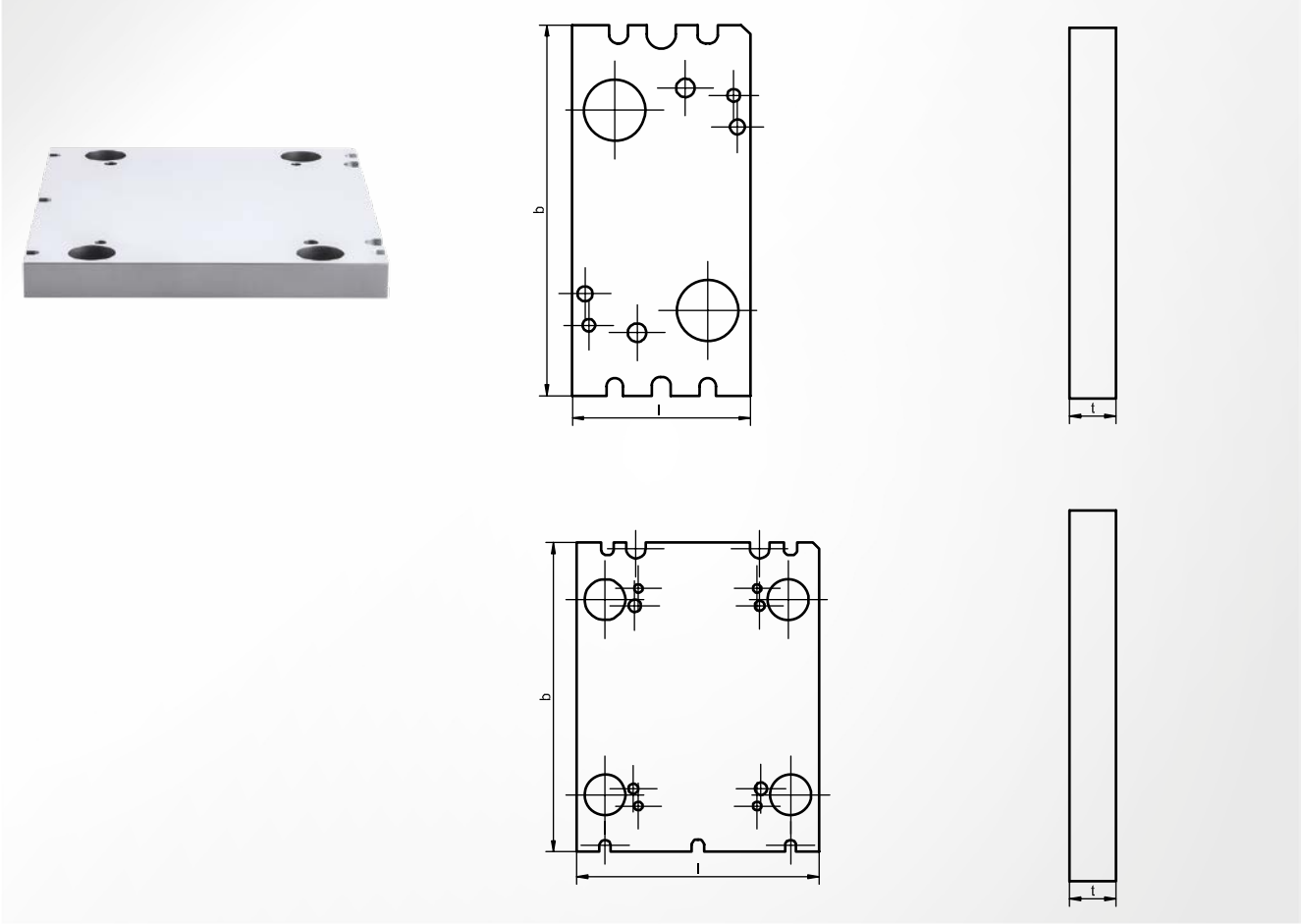

Werkstoff
Stahl 1.2379

Härte
58+2 HRC

b	l	t	Artikelnummer
200	100	25	ST0900 **100 x 200-01**
	150	25	ST0900 **150 x 200-01**
	200	25	ST0900 **200 x 200-01**
	250	25	ST0900 **250 x 200-01**
	300	25	ST0900 **300 x 200-01**
	350	25	ST0900 **350 x 200-01**
250	100	25	ST0900 **100 x 250-01**
	150	25	ST0900 **150 x 250-01**
	200	25	ST0900 **200 x 250-01**
	250	25	ST0900 **250 x 250-01**
	300	25	ST0900 **300 x 250-01**
	350	25	ST0900 **350 x 250-01**

ST0900-02 Rahmenplatte

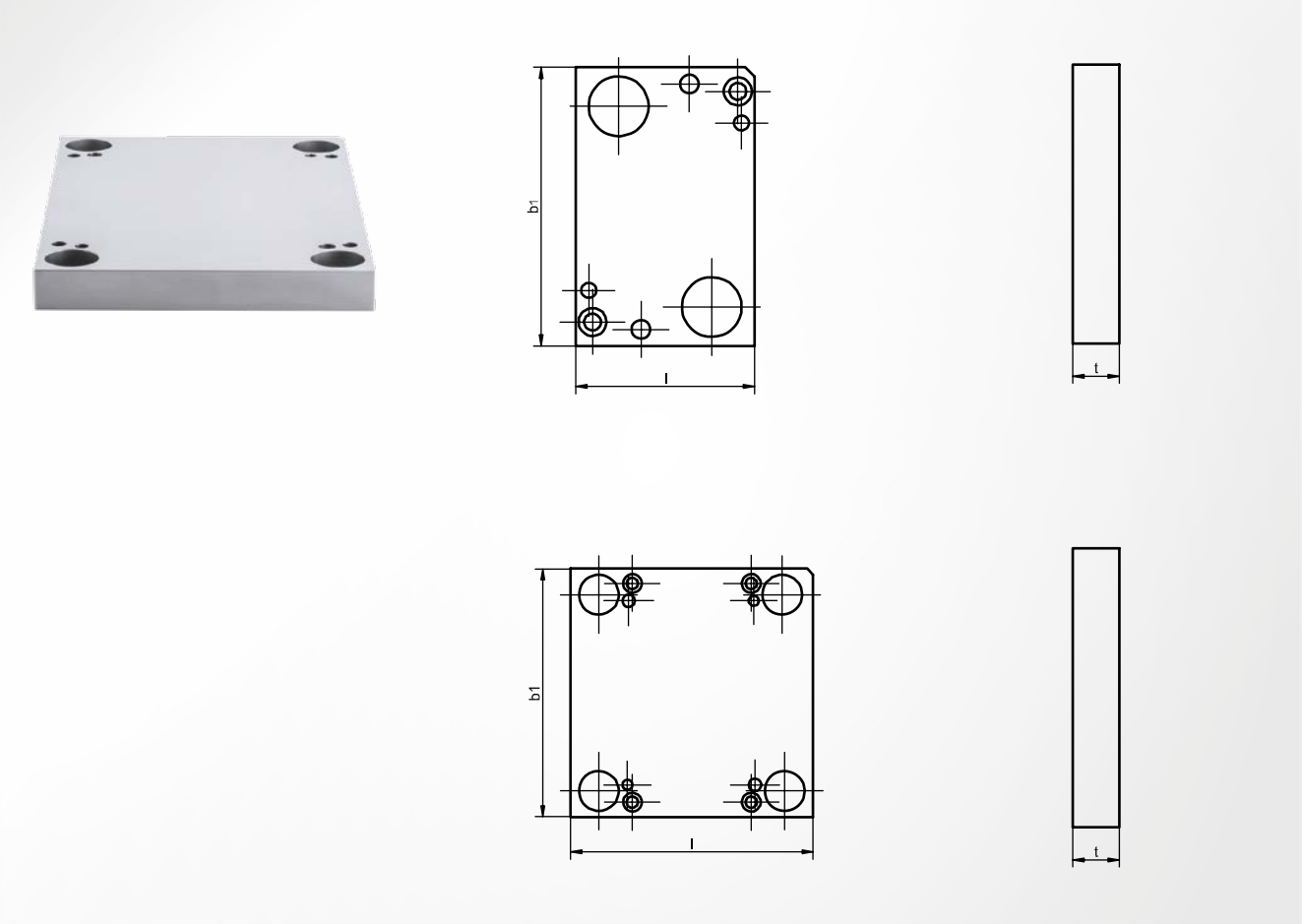

Werkstoff
Stahl 1.2379; extra gefrostet

Härte
58+2 HRC

b	b_1	l	t	Artikelnummer
200	150	100	25	ST0900 **100 x 200-02**
		150	25	ST0900 **150 x 200-02**
		200	25	ST0900 **200 x 200-02**
		250	25	ST0900 **250 x 200-02**
		300	25	ST0900 **300 x 200-02**
		350	25	ST0900 **350 x 200-02**
250	200	100	25	ST0900 **100 x 250-02**
		150	25	ST0900 **150 x 250-02**
		200	25	ST0900 **200 x 250-02**
		250	25	ST0900 **250 x 250-02**
		300	25	ST0900 **300 x 250-02**
		350	25	ST0900 **350 x 250-02**

ST0900-03 Führungsplatte

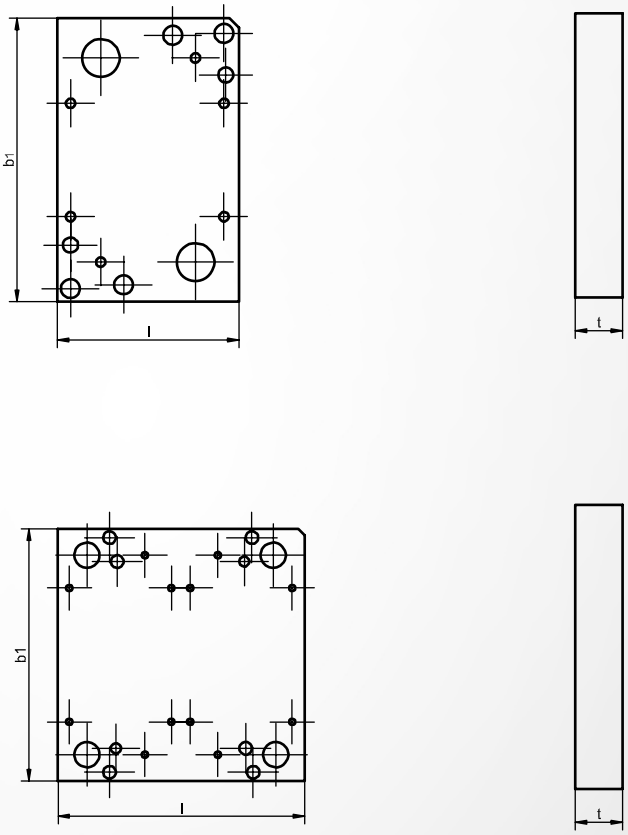

Werkstoff
Stahl 1.2379; extra gefrostet

Härte
58+2 HRC

b	b_1	l	t	Artikelnummer
200	150	100	25	ST0900 **100 x 200-03**
		150	25	ST0900 **150 x 200-03**
		200	25	ST0900 **200 x 200-03**
		250	25	ST0900 **250 x 200-03**
		300	25	ST0900 **300 x 200-03**
		350	25	ST0900 **350 x 200-03**
250	200	100	25	ST0900 **100 x 250-03**
		150	25	ST0900 **150 x 250-03**
		200	25	ST0900 **200 x 250-03**
		250	25	ST0900 **250 x 250-03**
		300	25	ST0900 **300 x 250-03**
		350	25	ST0900 **350 x 250-03**

ST0900-04/-07 Zwischenplatte

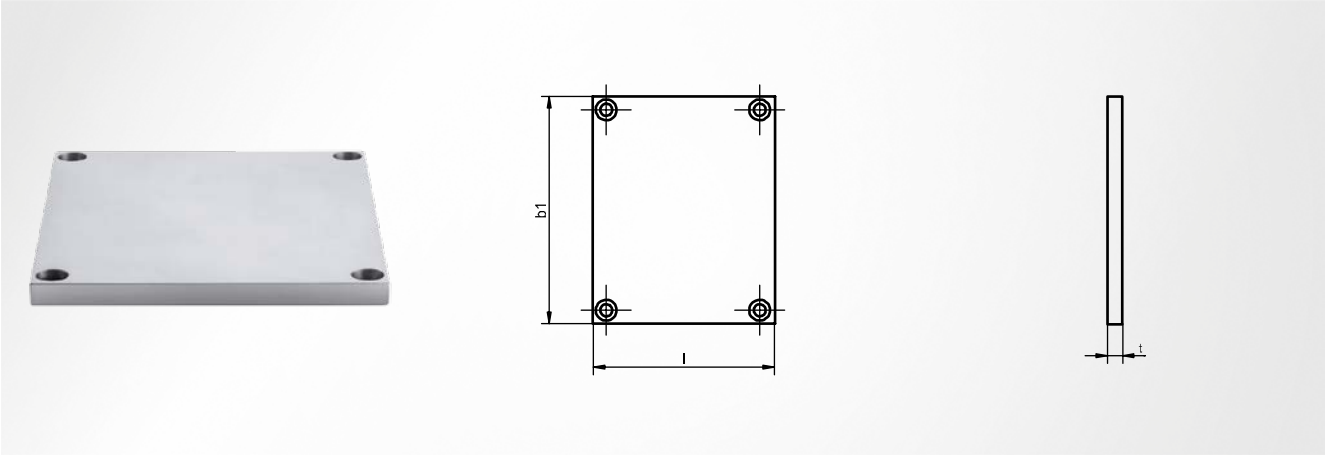

Werkstoff
Stahl 1.2379

b	b_1	l	t	Artikelnummer
200	74	100	8	ST0900 **100 x 200-04**
		150	8	ST0900 **150 x 200-07**
250	120	100	8	ST0900 **100 x 250-04**
		150	8	ST0900 **150 x 250-07**

ST0900-05 Halteplatte

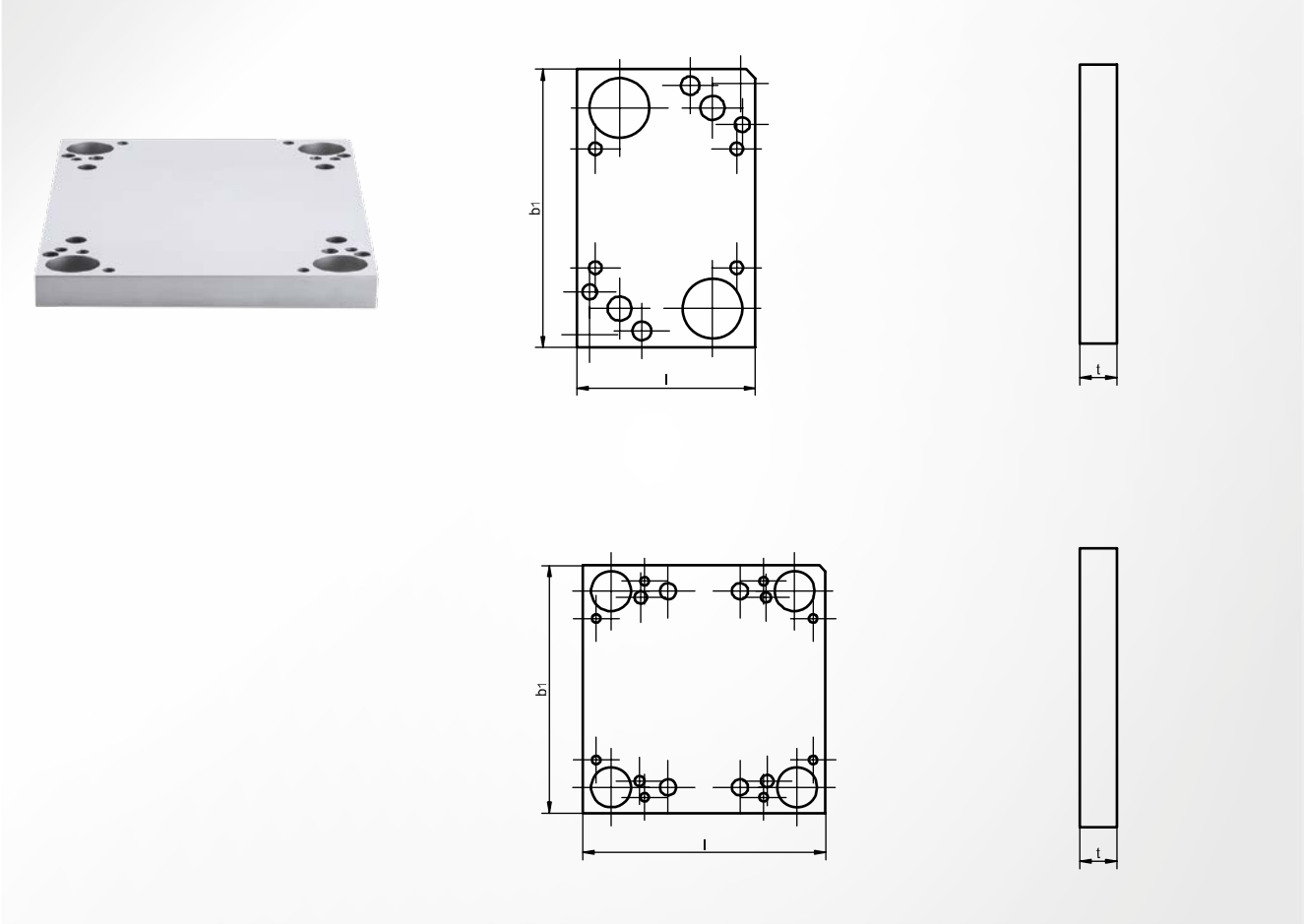

Werkstoff
Stahl 1.2379; extra gefrostet

Härte
58+2 HRC

b	b_1	l	t	Artikelnummer
200	150	100	20	ST0900 **100 x 200-05**
		150	20	ST0900 **150 x 200-05**
		200	20	ST0900 **200 x 200-05**
		300	20	ST0900 **300 x 200-05**
		250	20	ST0900 **250 x 200-05**
		350	20	ST0900 **350 x 200-05**
250	200	100	20	ST0900 **100 x 250-05**
		150	20	ST0900 **150 x 250-05**
		200	20	ST0900 **200 x 250-05**
		250	20	ST0900 **250 x 250-05**
		300	20	ST0900 **300 x 250-05**
		350	20	ST0900 **350 x 250-05**

ST0900-06 Druckplatte oben

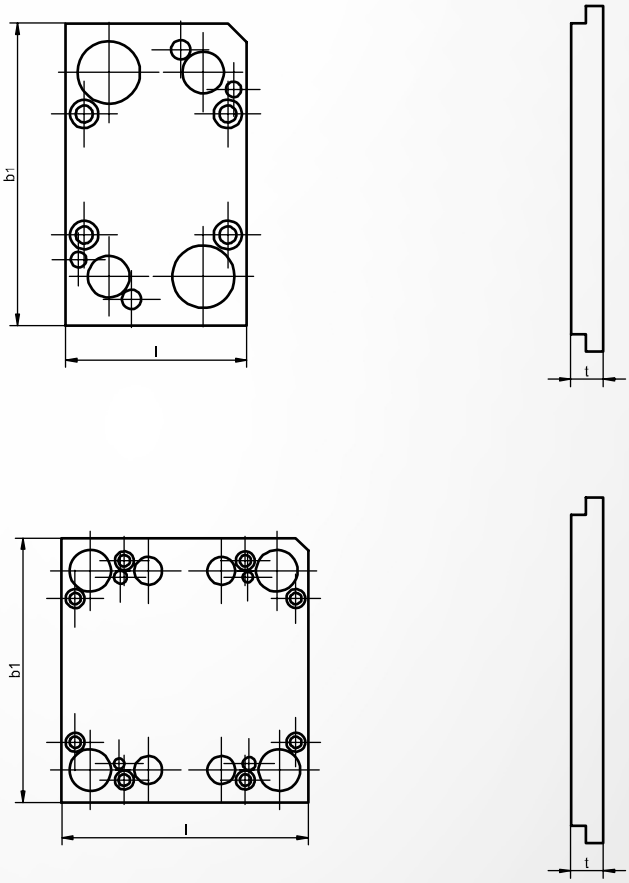

Werkstoff
Stahl 1.2379

Härte
58+2 HRC

b	b_1	l	t	Artikelnummer
200	160	100	15	ST0900 **100 x 200-06**
		150	15	ST0900 **150 x 200-06**
		200	15	ST0900 **200 x 200-06**
		250	15	ST0900 **250 x 200-06**
		300	15	ST0900 **300 x 200-06**
		350	15	ST0900 **350 x 200-06**
250	210	200	15	ST0900 **200 x 250-06**
		100	15	ST0900 **100 x 250-06**
		150	15	ST0900 **150 x 250-06**
		250	15	ST0900 **250 x 250-06**
		300	15	ST0900 **300 x 250-06**
		350	15	ST0900 **350 x 250-06**

ST0900-12 Führungseinheit

mit Mittenbund klein, glatt, Kugelführung Aluminium

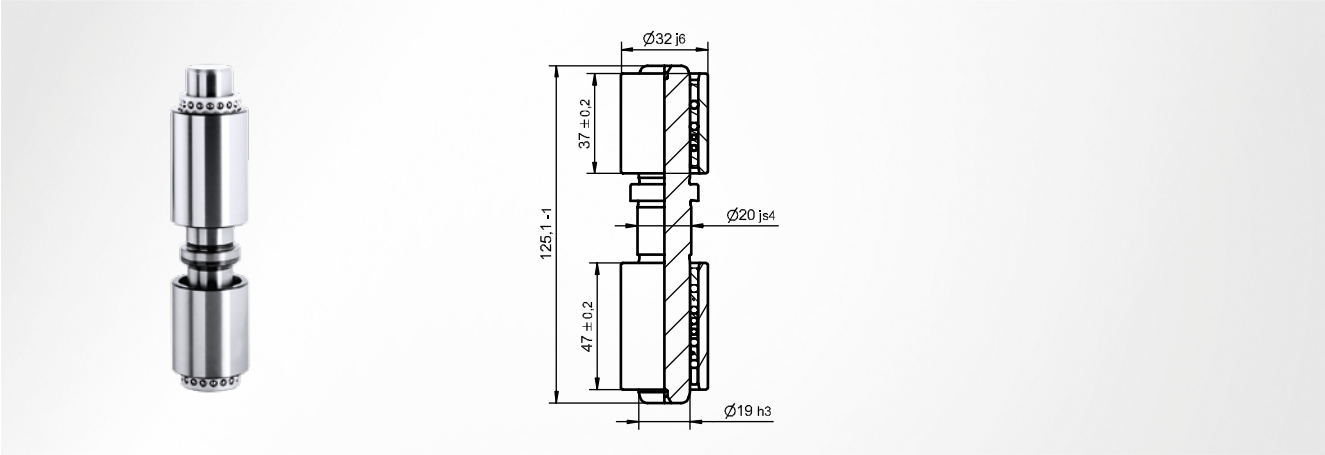

Lieferumfang
ST740619X037; ST740619X047;
ST717019X030; ST717019X043;
ST0900711819X125

Artikelnummer
ST0900-12

Maschinenelemente

Inhaltsverzeichnis

ST1092 8.3

ST1292 8.4

ST9041 8.5

ST9061 8.6

ST9062 8.6

ST9067 8.7

ST9072 8.7

ST1092 Druckluftstanzeinheit

mit runder Arbeitsfläche

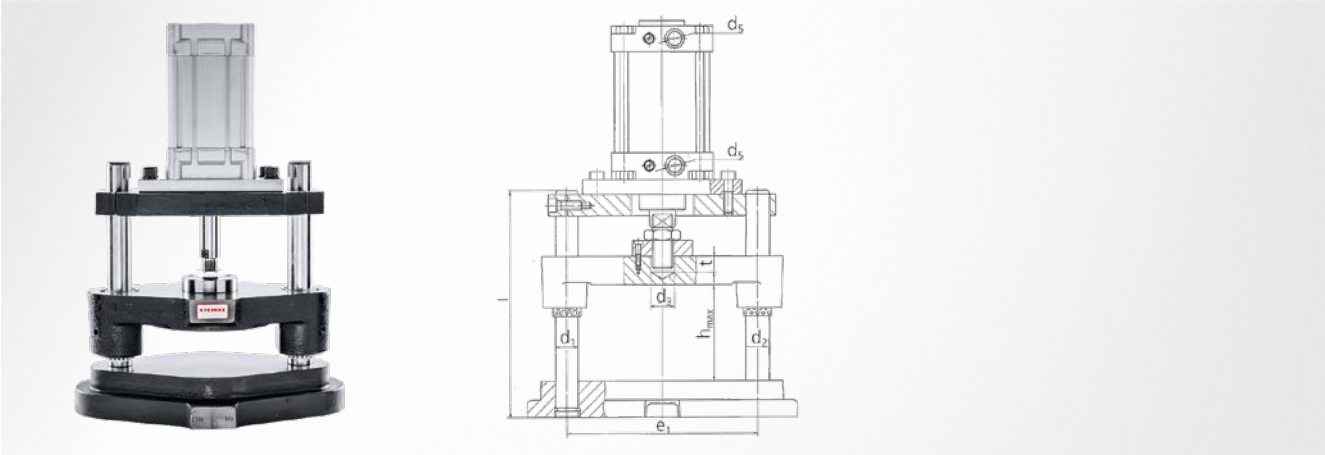

Hinweis
bestehend aus Druckluftzylinder, Gewindeflansch, Säulengestell mit Kugelführung, Traverse

Lieferumfang
ST1002; ST9062; ST9067; ST9041

d_1 / d_2 x l	D	d_3	d_5	e_1	t	Ø Zylinder	Druckkraft F bei 6 bar N	Hub Zylinder	h_{max}	Artikelnummer
24 / 25 x 280	125	25	G3/8"	184	15	80	3015	50	115	ST1092 **125**
30 / 32 x 315	160	25	G1/2"	229	15	100	4712	50	130	ST1092 **160**
30 / 32 x 355	200	32	G1/2"	269	20	125	7360	100	165	ST1092 **200**
38 / 40 x 400	250	42	G3/4"	335	28	160	12060	100	170	ST1092 **250**

ST1292 Druckluftstanzeinheit

mit rechteckiger Arbeitsfläche

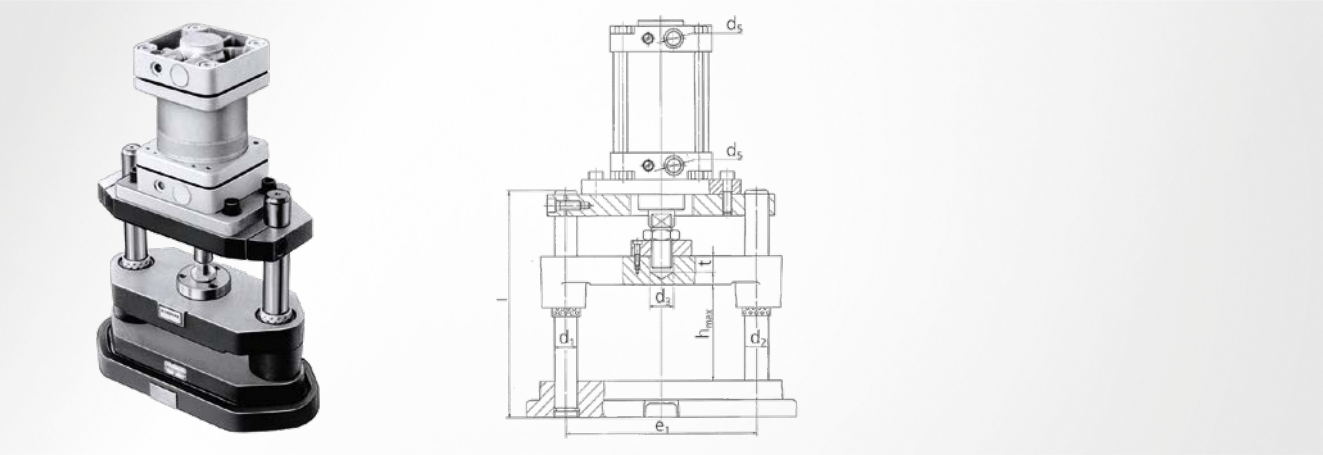

Hinweis
bestehend aus Druckluftzylinder, Gewindeflansch, Säulengestell mit Kugelführung, Traverse

Lieferumfang
ST1202; ST9062; ST9067; ST9041

d_1 / d_2 x l	a_1 x b_1	d_3	d_5	e_1	l	t	Ø $_{Zylinder}$	Druckkraft F bei 6 bar N	Hub $_{Zylinder}$	h_{max}	Artikelnummer
24 / 25 x 280	125 x 80	25	G3/8"	184	280	15	80	3015	50	115	ST1292 **125 x 080**
24 / 25 x 280	125 x 100	25	G3/8"	184	280	15	80	3015	50	115	ST1292 **125 x 100**
30 / 32 x 315	160 x 125	25	G1/2"	229	315	15	100	4712	50	130	ST1292 **160 x 125**
30 / 32 x 355	200 x 100	32	G1/2"	269	355	20	125	7360	100	165	ST1292 **200 x 100**
30 / 32 x 355	200 x 125	32	G1/2"	269	355	20	125	7360	100	165	ST1292 **200 x 125**
30 / 32 x 355	200 x 160	32	G1/2"	269	355	20	125	7360	100	165	ST1292 **200 x 160**
38 / 40 x 400	250 x 200	42	G3/4"	335	400	28	160	12060	100	170	ST1292 **250 x 200**

ST9041 Druckluftzylinder

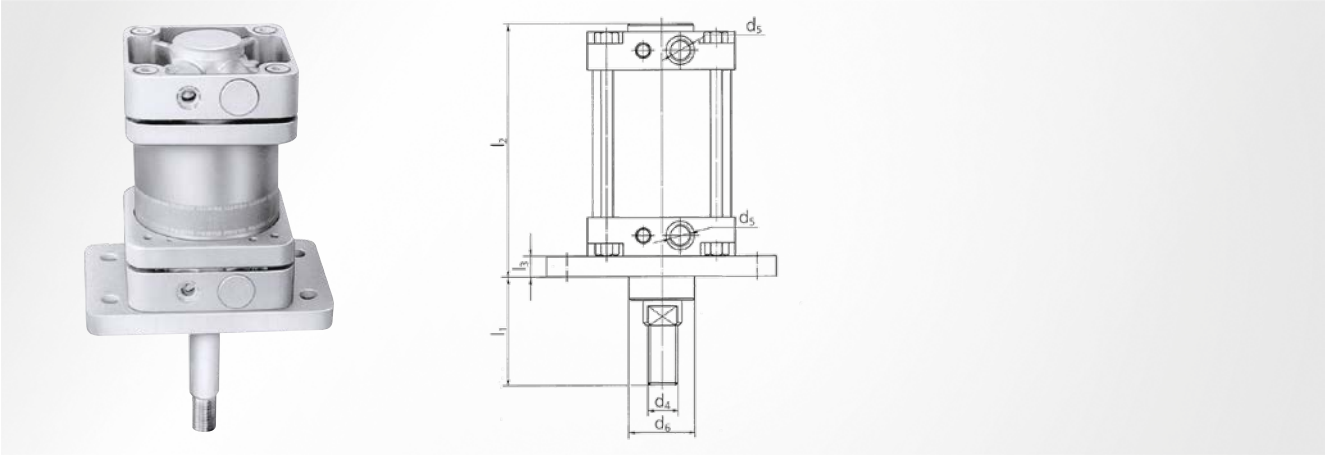

DIN ISO 6431

Einbauhinweis
bei Verwendung ohne Flansch ist die nächste Größe passend; von unten anschrauben; bei Bedarf Länge (l) der Führungssäulen vergrößern

Hinweis
Durchmesser 200 hat keinen Flansch

Druckkraft N	D	Hub	d_4	d_5	d_6	l_1	l_2	l_3	Artikelnummer
3015	80	50	M20 x 1,5	G3/8"	48	70	148	18	ST9041 **080 x 050**
4712	100	50	M20 x 1,5	G1/2"	52	75	159	18	ST9041 **100 x 050**
7360	125	100	M27 x 2	G1/2"	60	99	186	20	ST9041 **125 x 100**
12060	160	100	M36 x 2	G3/4"	80	132	205	25	ST9041 **160 x 100**
18840	200	100	M36 x 2	G3/4"	80	142	217	25	ST9041 **200 x 100**

ST9061 Traverse

ungebohrt

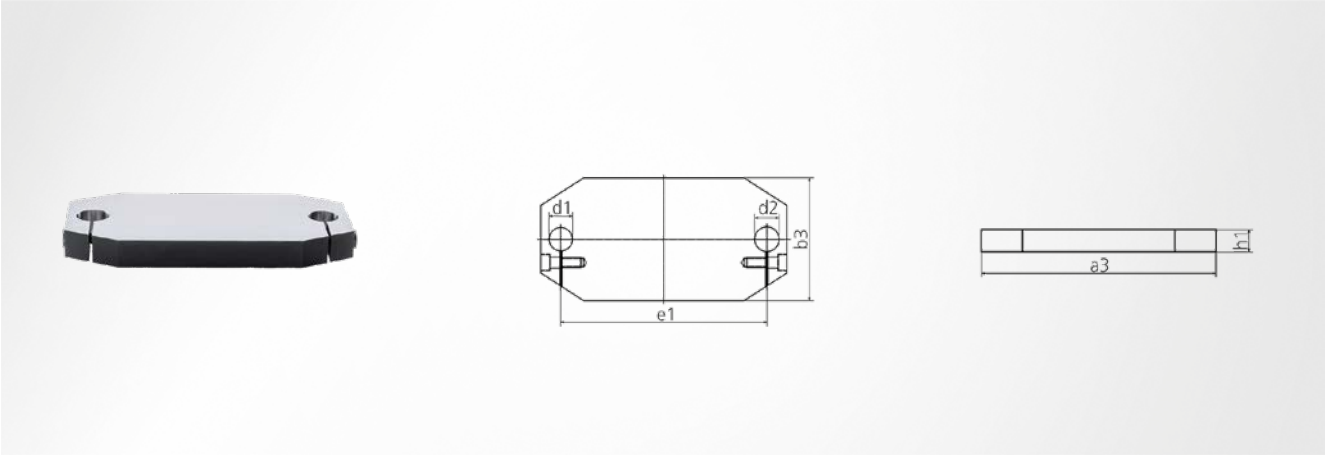

Werkstoff
Stahl 1.1730

a_3	b_3	d_1	d_2	e_1	h_1	Artikelnummer
228	115	24	25	184	28	ST9061 **184**
280	135	30	32	229	28	ST9061 **229**
320	160	30	32	269	38	ST9061 **269**
400	200	38	40	335	38	ST9061 **335**

ST9062 Traverse

gebohrt

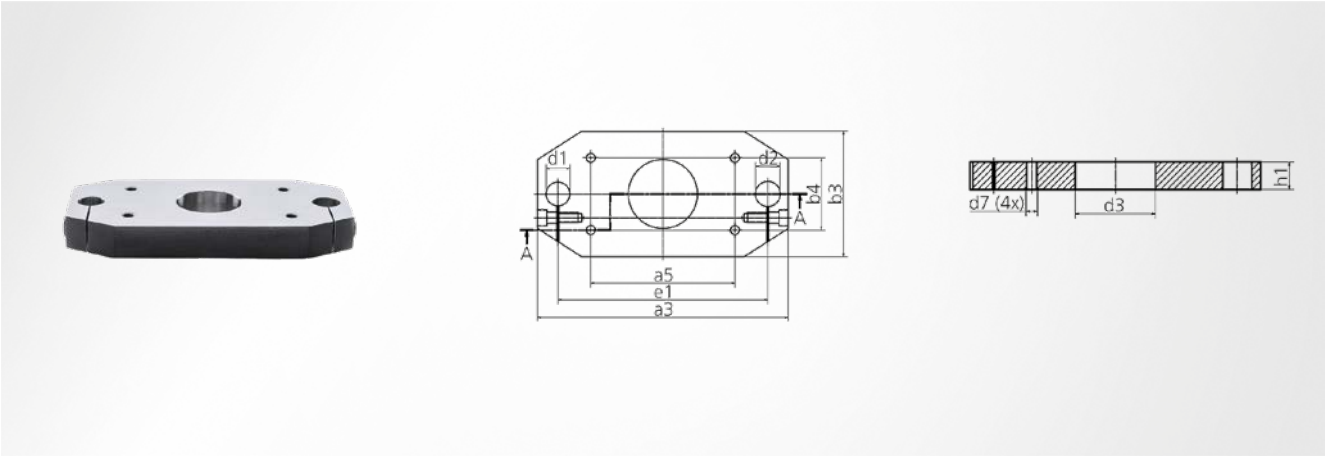

Werkstoff
Stahl 1.1730

a_3	a_5	b_3	d_1	d_2	d_3	b_4	e_1	h_1	d_7	Artikelnummer
228	126	115	24	25	52	63	184	28	M10	ST9062 **184**
280	150	135	30	32	56	75	229	28	M12	ST9062 **229**
320	180	160	30	32	74	90	269	38	M14	ST9062 **269**
400	230	200	38	40	110	115	335	38	M16	ST9062 **335**

ST9067 Gewindeflansch

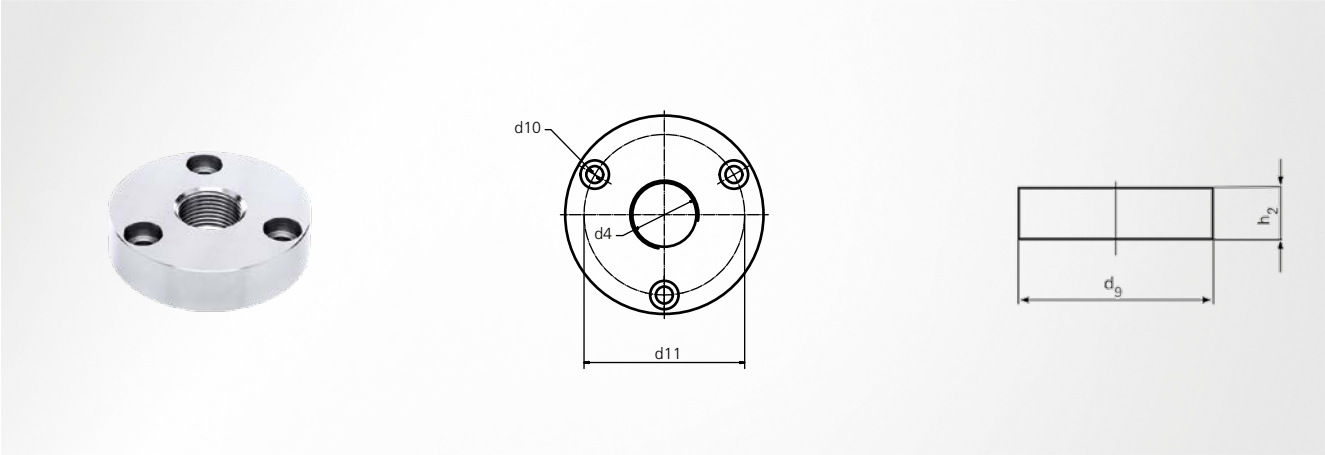

d_4	d_9	d_{10}	d_{11}	h_2	Artikelnummer
M20 x 1,5	70	M6	56	16	ST9067 **20**
M27 x 2	80	M8	62	20	ST9067 **27**
M36 x 2	105	M8	85	28	ST9067 **36**

ST9072 Aufbautisch

für Druckluftstanzeinheit

Abmessung (B x H x T)
725 x 722,5 x 605 mm

Artikelnummer
ST907201

Hinweis
Dicke der Arbeitsplatte: 42,5 mm

Zubehör

- Tragelemente
- Einspann- und Kupplungszapfen
- Magnete
- Schrauben und Zylinderstifte
- Lehren- und Folienbänder
- Gieß- und Modellharze
- Fügemittel und Kleber
- Hochleistungsschmiermittel

Inhaltsverzeichnis

SZ4035 9.3

SZ4080 9.4

SZ4125 9.5

SZ4129 9.6

SZ4160 9.7

SZ4161 9.8

SZ4381 9.9

SZ4385 9.10

SZ4390 9.11

SZ4392 9.12

SZ4351 9.13

SZ4371 9.14

SZ4432 9.15

SZ4434 9.16

SZ4512 9.17

SZ4513 9.18

SZ4516 9.19

SZ8510 9.20

SZ8515 9.22

SZ8512 9.24

SZ8530 9.26

SZ9335 9.27

SZ9336 9.28

SZ9337 9.28

SZ7900 9.29

SZ7905 9.31

SZ9511 9.32

SZ9512 9.32

SZ9514 9.33

SZ9515 9.33

SZ9850 9.34

SZ9853 9.34

SZ9006 9.35

SZ9005 9.35

SZ9014 9.36

SZ9740 9.36

SZ9741 9.37

SZ9742 9.37

SZ9743 9.38

SZ9717 9.38

SZ9744 9.39

SZ97042 9.39

SZ960x 9.40

SZ962x 9.41

SZ9800 9.42

SZ9810 9.42

SZ4035 Einspannzapfen

mit Gewinde

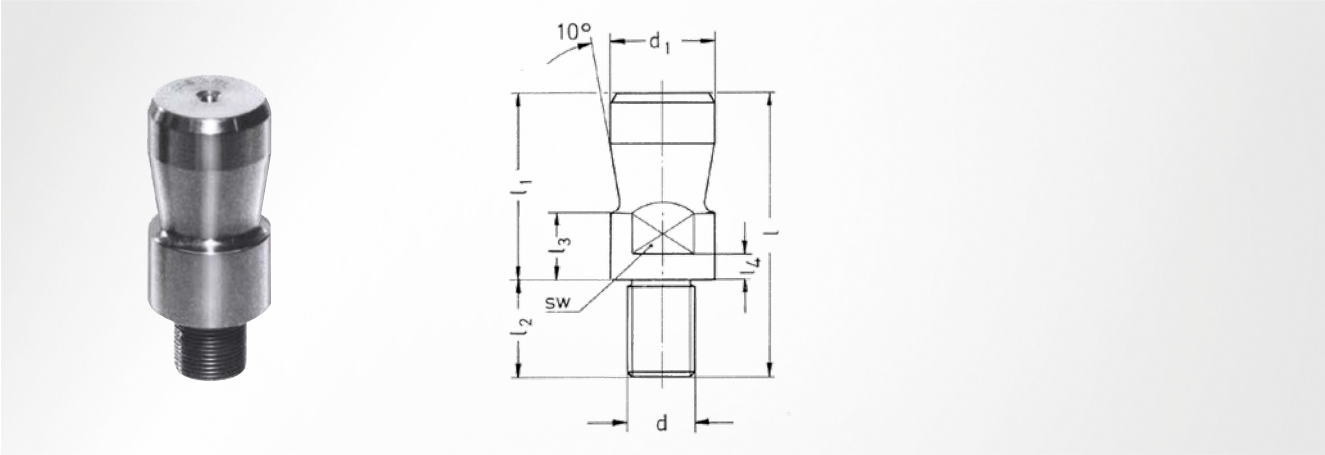

DIN ISO 10242

Werkstoff
Stahl 1.0503 (C45)

Hinweis
dienen zur festen Verbindung des Säulengestelloberteils mit dem Pressenstößel; passend zu allen Säulengestellen mit Gewindebohrung im Oberteil; Zapfendurchmesser entsprechen den genormten Stößelbohrungen der Presse; Einspannzapfen sind keine Lastaufnahmemittel im Sinne der Maschinenrichtline 2006/42/EG; sie sind dafür vorgesehen, eine lose oder feste Verbindung von zwei Bauteilen herzustellen.

d_1^{f9}	d	l	l_1	l_2	l_3	l_4	SW	Artikelnummer
20	M16 x 1,5	58	40	18	12	4	17	SZ4035 **16 x 20**
25	M16 x 1,5	68	45	23	16	6	21	SZ4035 **16 x 25**
25	M20 x 1,5	68	45	23	16	6	21	SZ4035 **20 x 25**
32	M20 x 1,5	79	56	23	16	6	27	SZ4035 **20 x 32**
32	M24 x 1,5	79	56	23	16	6	27	SZ4035 **24 x 32**
40	M24 x 1,5	93	70	23	26	12	36	SZ4035 **24 x 40**
40	M27 x 2	93	70	23	26	12	36	SZ4035 **27 x 40**
40	M30 x 2	93	70	23	26	12	36	SZ4035 **30 x 40**
50	M30 x 2	108	80	28	26	12	41	SZ4035 **30 x 50**
65	M42 x 3	128	100	28	26	12	55	SZ4035 **42 x 65**

SZ4080 Einspannzapfen

mit Flansch

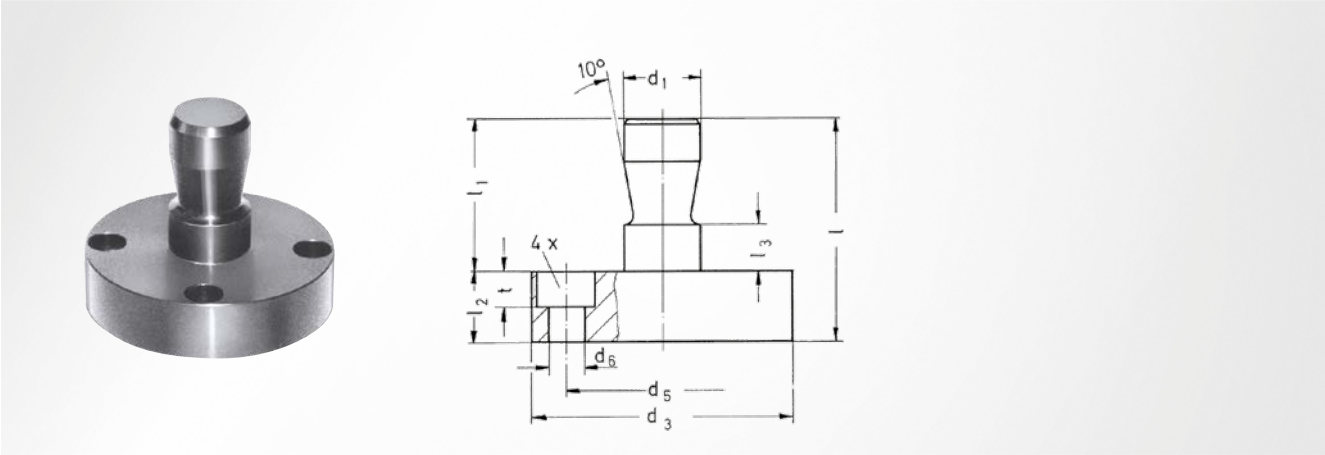

DIN 9859 / ISO 10242

Werkstoff
Stahl 1.0503 (C45)

Hinweis
werden mit dem Gestelloberteil verschraubt; ergeben bei großem Hub ein gutes Führungsverhältnis bei Einsatz von längeren Führungssäulen; Einspannzapfen sind keine Lastaufnahmemittel im Sinne der Maschinenrichtline 2006/42/EG; sie sind dafür vorgesehen, eine lose oder feste Verbindung von zwei Bauteilen herzustellen.

d_1^{f9}	d_3	d_5	d_6	l	l_1	l_2	l_3	t	Artikelnummer
20	68	50	9	58	40	18	12	9	SZ4080 **20 x 068**
25	83	65	9	63	45	18	16	9	SZ4080 **25 x 083**
32	98	80	9	79	56	23	16	9	SZ4080 **32 x 098**
40	123	105	9	93	70	23	26	9	SZ4080 **40 x 123**

SZ4125 Kupplungszapfen

mit Gewinde

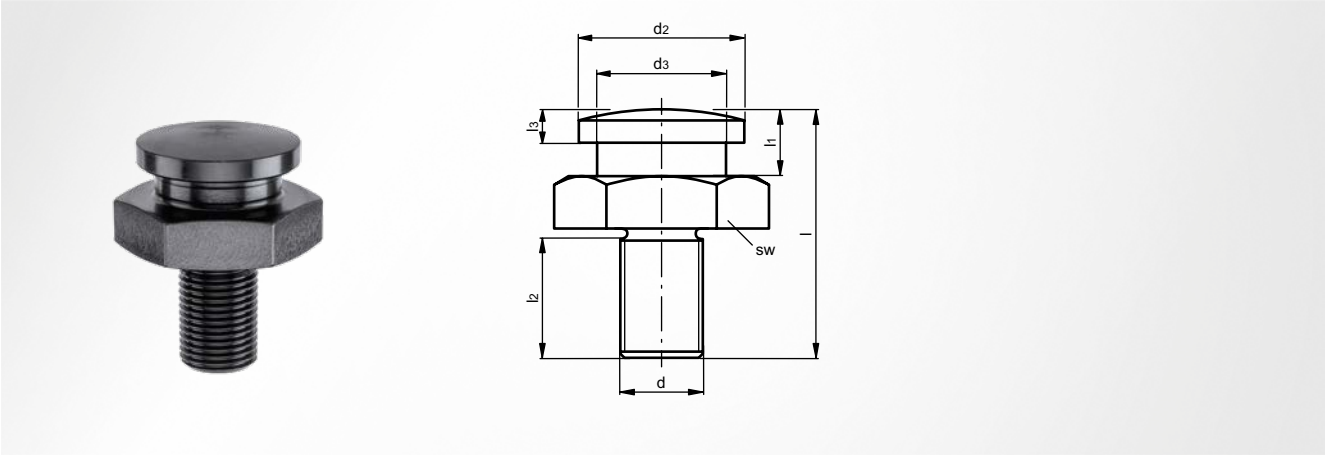

Werkstoff
Stahl 1.0503 (C45)

Passende Aufnahmefutter
SZ4160; SZ4161

Hinweis
passend zu allen Säulengestellen mit Gewindebohrung im Oberteil; Kupplungszapfen sind keine Lastaufnahmemittel im Sinne der Maschinenrichtline 2006/42/EG; sie sind dafür vorgesehen, eine lose oder feste Verbindung von zwei Bauteilen herzustellen.

d_2	d_3	d	l	l_1	l_2	l_3	SW	Artikelnummer
32	25	M16 x 1,5	48	13	25	6,5	36	SZ4125 **16 x 32**
48	32	M20 x 1,5	65	19	34	9,5	50	SZ4125 **20 x 48**
48	32	M24 x 1,5	69	19	38	9,5	50	SZ4125 **24 x 48**
48	32	M30 x 2	75	19	42	9,5	60	SZ4125 **30 x 48**

SZ4129 Kupplungszapfen

mit Flansch

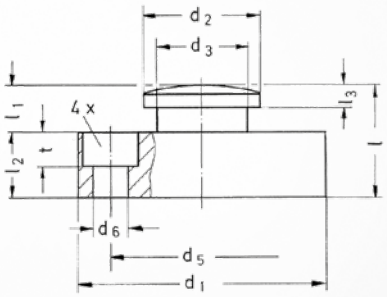

Werkstoff
Stahl 1.0503 (C45)

Passende Aufnahmefutter
SZ4160; SZ4161

Hinweis
werden mit dem Gestelloberteil verschraubt; Kupplungszapfen sind keine Lastaufnahmemittel im Sinne der Maschinenrichtline 2006/42/EG; sie sind dafür vorgesehen, eine lose oder feste Verbindung von zwei Bauteilen herzustellen.

d_1	d_2	d_3	d_5	d_6	l	l_1	l_2	l_3	t	Artikelnummer
68	32	25	50	9	31	13	18	6,5	9	SZ4129 **068 x 32**
83	48	32	65	9	37	19	18	9,5	9	SZ4129 **083 x 48**
98	48	32	80	9	42	19	23	9,5	9	SZ4129 **098 x 48**
123	48	32	105	9	42	19	23	9,5	9	SZ4129 **123 x 48**

SZ4160 Aufnahmefutter

für Kupplungszapfen

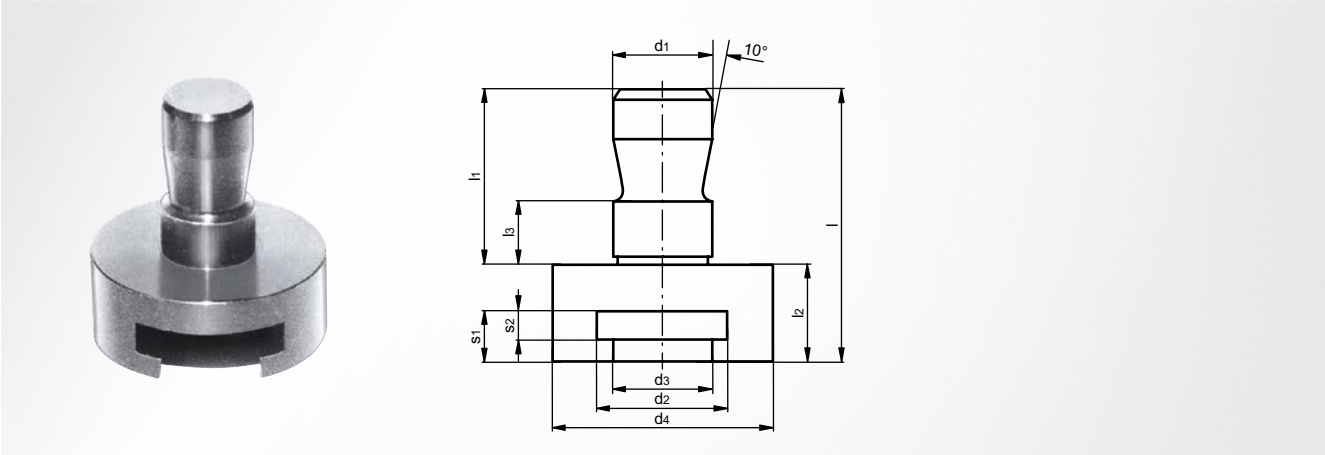

Werkstoff
Stahl 1.0503 (C45)

passende Kupplungszapfen
SZ4125; SZ4129

Hinweis
Aufnahmefutter mit Kupplungszapfen dienen zur losen Verbindung des Oberteils eines Säulenführungswerkzeuges mit dem Pressenstößel; Zapfendurchmesser entsprechen den genormten Stößelbohrungen der Presse; Aufnahmefutter sind keine Lastaufnahmemittel im Sinne der Maschinenrichtline 2006/42/EG; sie sind dafür vorgesehen, eine lose oder feste Verbindung von zwei Bauteilen herzustellen.

d_1^{f9}	d_2	d_3	d_4	l	l_1	l_2	l_3	s_1	s_2	Artikelnummer
25	33	26	56	70	45	25	16	13	7	SZ4160 **25 x 33**
32	49	33	80	86	56	30	16	19	10	SZ4160 **32 x 49**
40	49	33	80	100	70	30	26	19	10	SZ4160 **40 x 49**

SZ4161 Aufnahmefutter

Rohling

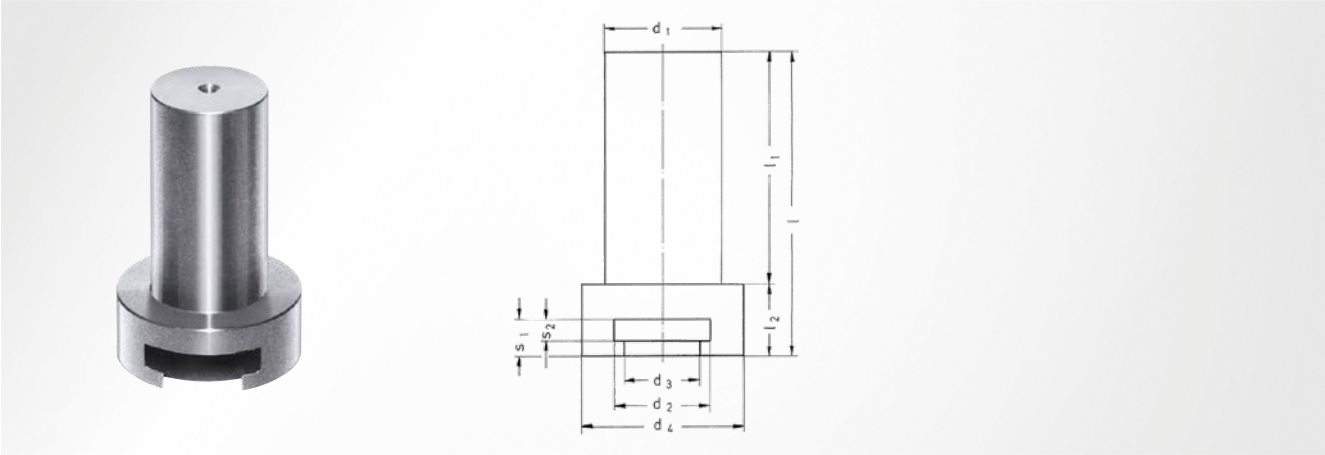

Werkstoff
Stahl 1.0503 (C45)

passende Kupplungszapfen
SZ4125; SZ4129

Hinweis
Aufnahmerohling mit Zentrierung für individuelle Nachbearbeitung; Aufnahmefutter sind keine Lastaufnahmemittel im Sinne der Maschinenrichtline 2006/42/EG; sie sind dafür vorgesehen, eine lose oder feste Verbindung von zwei Bauteilen herzustellen.

d_1	d_2	d_3	d_4	l	l_1	l_2	s_1	s_2	Artikelnummer
40	33	26	56	105	80	25	13	7	SZ4161 **40 x 33**
50	49	33	80	120	90	30	19	10	SZ4161 **50 x 49**
60	49	33	80	130	100	30	19	10	SZ4161 **60 x 49**

SZ4381 Ringschraube

statisch

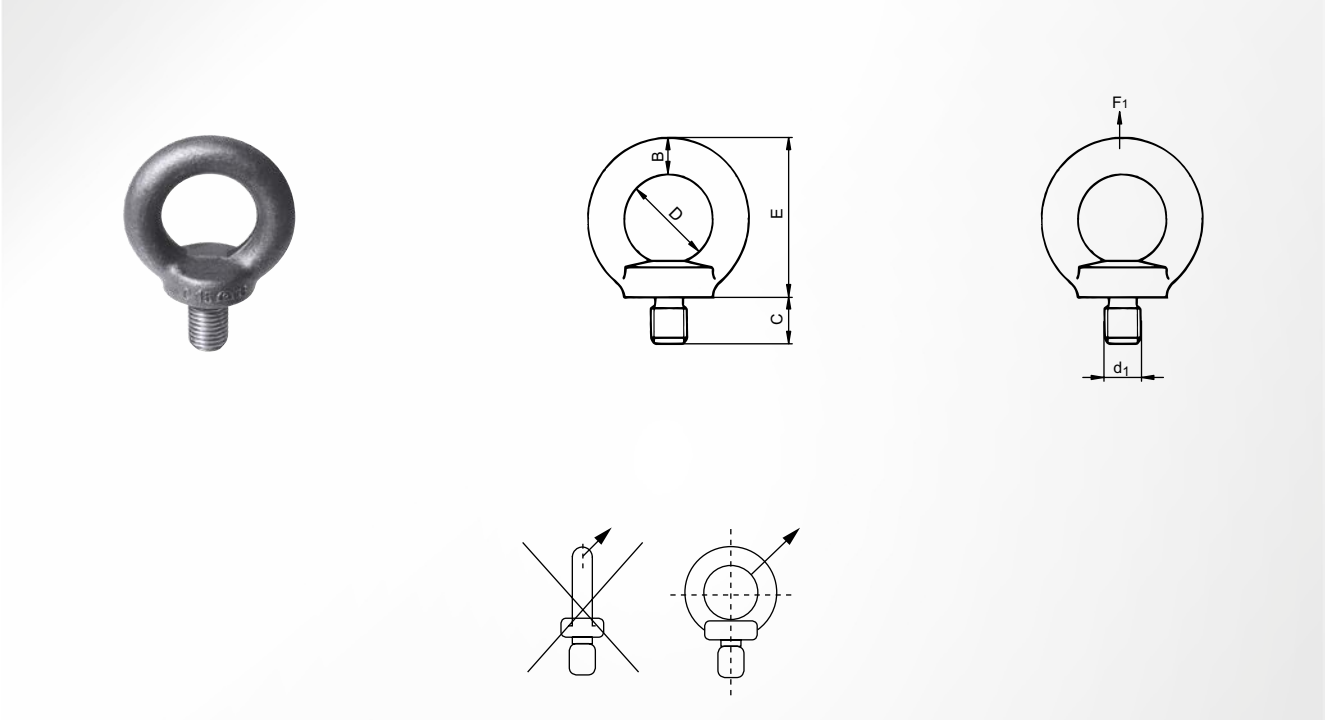

DIN 580

Werkstoff
Stahl 1.1141 (C15-E)

Hinweis
Achtung: Ringschraube vollständig eindrehen; muss eben und vollflächig auf der Auflagefläche aufliegen; muss so positioniert werden, dass Seitenzug vermeiden wird; muss in Richtung Ringebene belastet werden

d_1	F_1 t	B	C	D	E	Artikelnummer
M8	0,14	8	13,0	20	36	SZ4381 **08**
M10	0,23	10	17,0	25	45	SZ4381 **10**
M12	0,34	12	20,5	30	53	SZ4381 **12**
M16	0,70	14	27,0	35	62	SZ4381 **16**
M20	1,20	16	30,0	40	71	SZ4381 **20**
M24	1,80	20	36,0	50	90	SZ4381 **24**

Traglasten nach Normentabelle DIN 580

Gewinde (d_1)		M8	M10	M12	M16	M20	M24
Tragfähigkeit axial (WLL) je Ringschraube/-mutter in kg		140	230	340	700	1200	1800
Tragfähigkeit je Ringschraube/-mutter ≤ 45° in kg	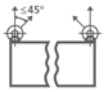	100	170	240	500	860	1290
Tragfähigkeit seitlich eingeschraubt je Ringschraube/-mutter ≤ 45° in kg	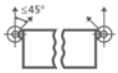	70	115	170	350	600	900

SZ4385 Ringschraube

mit Schlüssel und Sternprofil

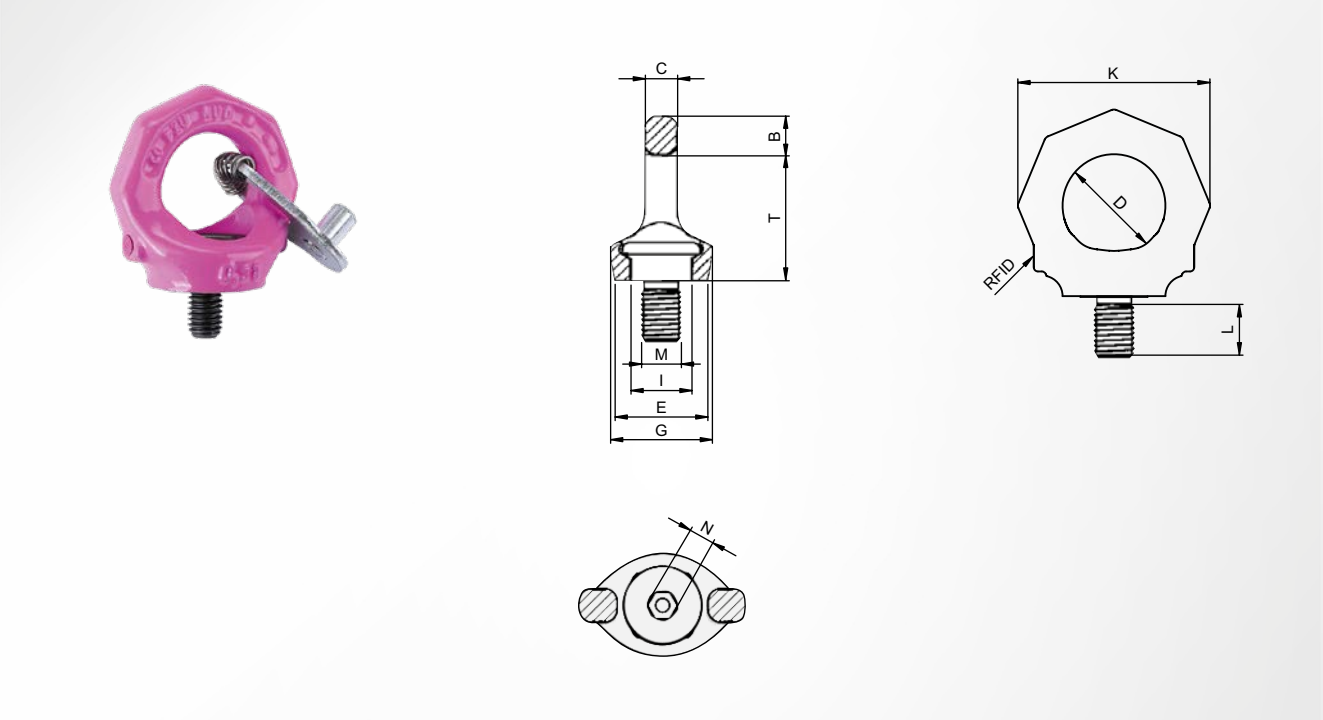

Werkstoff

Stahl 1.6541; geschmiedet

Mindesteinschraublänge

1 x M in Stahl; 1.25 x M in Guss;
2 x M in Aluminiumlegierungen;
2.5 x M in Aluminium-Magnesiumlegierungen

Hinweis

Achtung: Ringschraube vollständig eindrehen; muss eben und vollflächig auf der Auflagefläche aufliegen; Elektromagnetische Rissprüfung nach DIN EN 1677-1; in festgeschraubtem Zustand drehbar; nicht für Drehen unter Last geeignet; vor Einhängen des Anschlagmittels in Kraftrichtung einstellen; 360° drehbar;
der integrierte RFID-Transponder dient zur eindeutigen Kennzeichnung und Identifizierung des Anschlagmittels

M	Tragfähigkeit t	B	C	D	E	G	I	K	L	N	T	Artikelnummer
M8	0,40	11	8,5	25	25	28	16,0	47	12	6	34	SZ4385 **08**
M10	0,40	11	8,5	25	25	28	15,0	47	15	6	34	SZ4385 **10**
M12	0,75	13	10,0	30	30	34	18,0	56	18	8	42	SZ4385 **12**
M16	1,50	15	14,0	35	35	40	22,0	65	24	10	49	SZ4385 **16**
M20	2,30	17	16,0	40	40	50	27,5	75	30	12	57	SZ4385 **20**
M24	3,20	21	19,0	48	48	60	33,0	90	36	14	69	SZ4385 **24**
M30	4,50	26	24,0	60	60	75	41,5	112	45	17	86	SZ4385 **30**

Anschlagart	G1	G	G	G	<ß G	G	G	<ß G	<ß G
Anzahl der Stränge	1	2	1	2	2	2	2	3 und 4	3 und 4	3 und 4
Neigungswinkel <ß	0°	0°	90°	90°	0–45°	45–60°	Asymmetrisch	0–45°	45–60°	Asymmetrisch
Maximales Transportgewicht „G“ in t bei oben aufgeführten Anschlagarten										
SZ4385.08	1	2	0,30	0,6	0,42	0,30	0,30	0,63	0,45	0,30
SZ4385.10	1	2	0,40	0,8	0,56	0,40	0,40	0,84	0,60	0,40
SZ4385.12	2	4	0,75	1,5	1,00	0,75	0,75	1,60	1,12	0,75
SZ4385.16	4	8	1,50	3,0	2,10	1,50	1,50	3,15	2,25	1,50
SZ4385.20	6	12	2,30	4,6	3,22	2,30	2,30	4,83	3,45	2,30
SZ4385.24	8	16	3,20	6,4	4,48	3,20	3,20	6,70	4,80	3,20
SZ4385.30	12	24	4,50	9,0	6,30	4,50	4,50	9,40	6,70	4,50

SZ4390 Lastbügel

drehbar

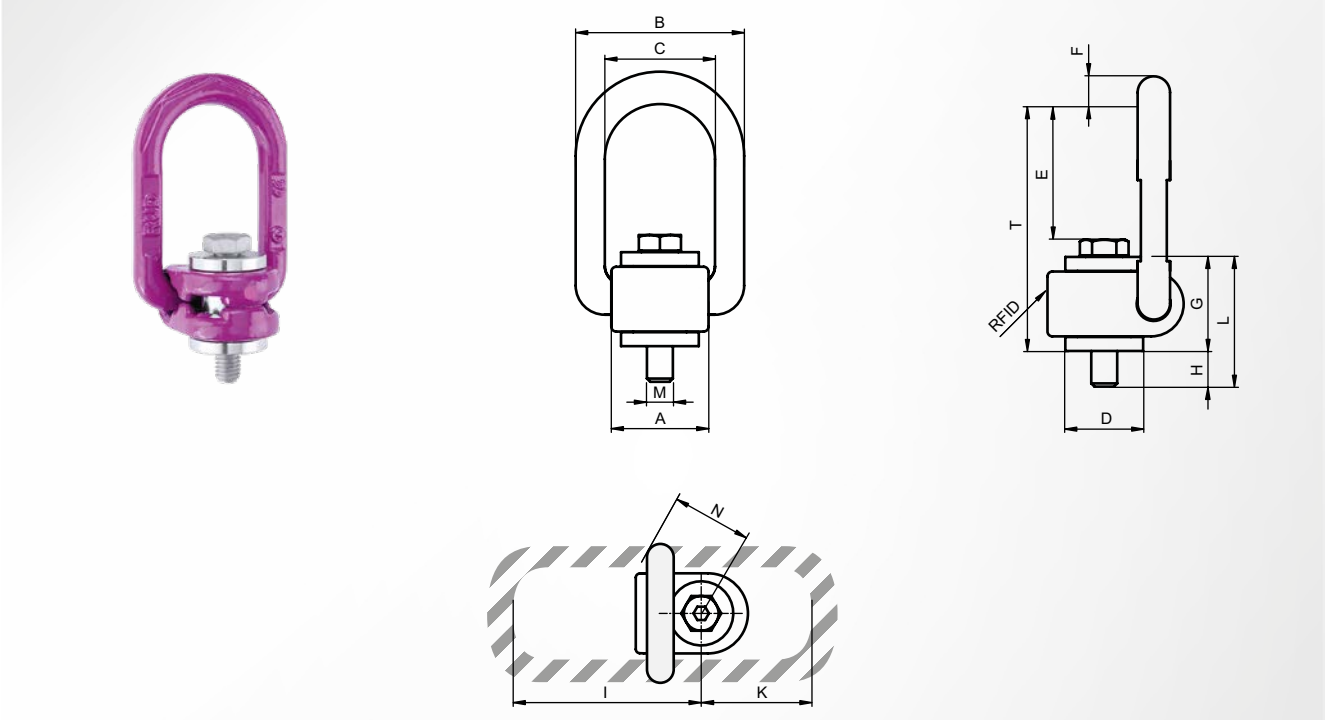

Mindesteinschraublänge

1 x M in Stahl; 1.25 x M in Guss;
2 x M in Aluminiumlegierungen;
2.5 x M in Aluminium-Magnesiumlegierungen

Hinweis

Achtung: Lastbügel vollständig eindrehen; muss eben und vollflächig auf der Auflagefläche aufliegen; Lastbügel ist klappbar; allseitig drehbar 360°; trägt die volle Last in Zugrichtung; vor Einhängen des Anschlagmittels in Kraftrichtung einstellen; die mitgelieferte Schraube ist rissgeprüft; der integrierte RFID-Transponder dient zur eindeutigen Kennzeichnung und Identifizierung des Anschlagmittels

M	Tragfähigkeit t	A	B	C	D	E	F	G	H	I	K	L	N	T	max. Anzugs-moment Nm	Artikelnummer
M8	0,63	30	54	34	24	40	12,0	29	11	75	45	40	32	75	30	SZ4390 **08**
M10	0,90	30	54	34	24	39	12,0	29	15	75	45	44	32	75	60	SZ4390 **10**
M12	1,35	32	54	34	26	38	12,0	29	18	75	45	47	32	75	150	SZ4390 **12**
M16	2,00	33	56	36	30	39	13,5	36	22	86	47	58	38	85	150	SZ4390 **16**
M20	3,50	50	82	54	45	55	16,5	43	32	113	64	75	48	110	400	SZ4390 **20**
M24	4,50	50	82	54	45	67	18,0	43	37	130	78	80	48	125	760	SZ4390 **24**
M30	6,70	60	103	65	60	67	22,5	61	49	151	80	110	67	147	1000	SZ4390 **30**

Anschlagart										
Anzahl der Stränge	1	2	1	2	2	2	2	3 und 4	3 und 4	3 und 4
Neigungswinkel <ß	0°	0°	90°	90°	0–45°	45–60°	Asymmetrisch	0–45°	45–60°	Asymmetrisch
Maximales Transportgewicht „G“ in t bei oben aufgeführten Anschlagarten										
SZ4390.08	0,63	1,26	0,63	1,26	0,88	0,63	0,63	1,32	0,95	0,63
SZ4390.10	0,90	1,80	0,90	1,80	1,30	0,90	0,90	1,90	1,35	0,90
SZ4390.12	1,35	2,70	1,35	2,70	1,90	1,35	1,35	2,80	2,00	1,35
SZ4390.16	2,00	4,00	2,00	4,00	2,80	2,00	2,00	4,20	3,00	2,00
SZ4390.20	3,50	7,00	3,50	7,00	4,90	3,50	3,50	7,40	5,25	3,50
SZ4390.24	4,50	9,00	4,50	9,00	6,30	4,50	4,50	9,50	6,75	4,50
SZ4390.30	6,70	13,40	6,70	13,40	9,40	6,70	6,70	14,20	10,00	6,70

SZ4392 Anschlagpunkt

schraubbar

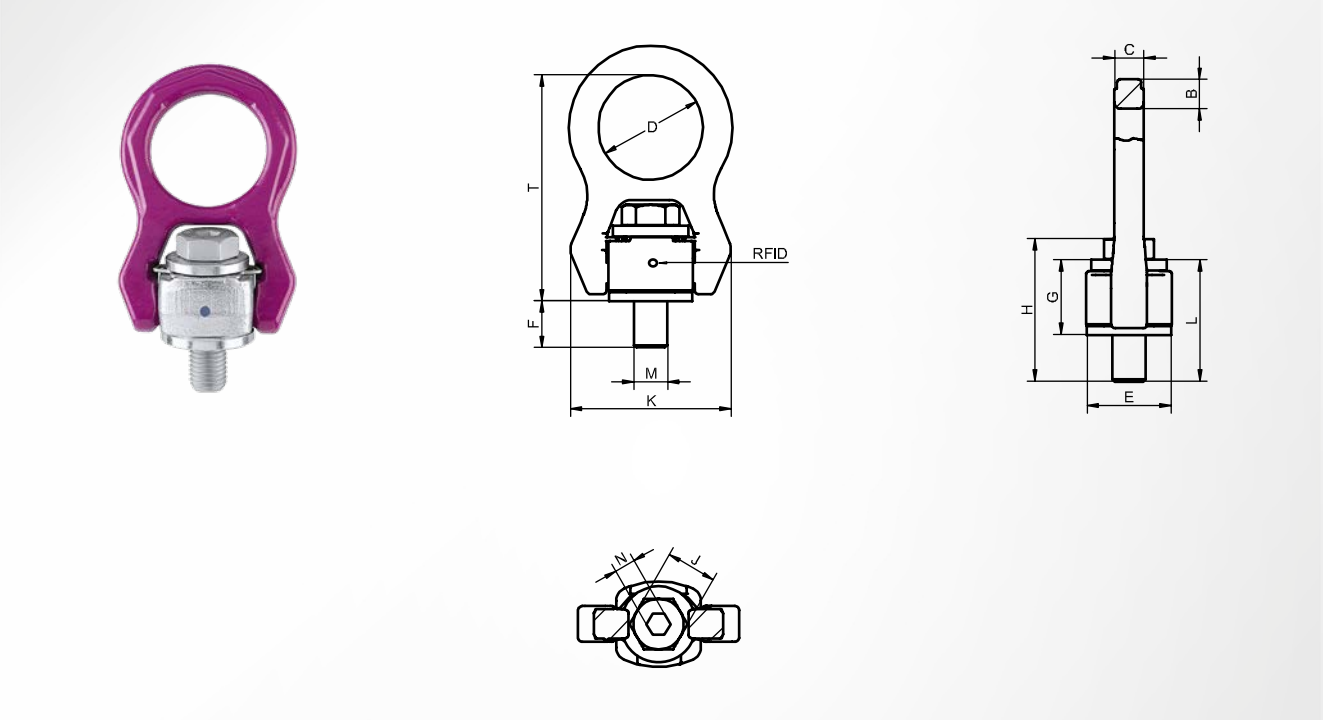

Mindesteinschraublänge

1 x M in Stahl; 1.25 x M in Guss;
2 x M in Aluminiumlegierungen;
2.5 x M in Aluminium-Magnesiumlegierungen

Hinweis

lässt sich zuverlässig in Zugrichtung eindrehen und verhindert damit ein Stehenbleiben des Bügels; der Bügel gelangt vor dem Anheben der Last automatisch in die optimale Position zum sicheren Heben; ruckartiges Verrutschen der Last nach dem Anheben ist somit ausgeschlossen;
der integrierte RFID-Transponder dient zur eindeutigen Kennzeichnung und Identifizierung des Anschlagmittels

M	B	C	D	E	F	G	H	J	K	L	N	T	Artikelnummer
M12	11	10,5	38	30	19,0	28,0	54,4	19	58,0	47	8	83	SZ4392 **12**
M16	14	14,0	50	40	22,0	36,0	68,0	24	76,0	58	10	107	SZ4392 **16**
M20	17	17,2	50	45	26,5	43,5	82,0	30	89,0	70	12	118	SZ4392 **20**
M24	23	23,0	66	60	34,0	55,0	104,0	36	120,5	89	14	154	SZ4392 **24**

Anschlagart										
Anzahl der Stränge	1	2	1	2	2	2	2	3 und 4	3 und 4	3 und 4
Neigungswinkel <ß	0°–7°	0°–7°	90°	90°	0–45°	45–60°	Asymmetrisch	0–45°	45–60°	Asymmetrisch
Faktor	1	2	1	2	1,4	1	1	2,1	1,5	1
Sicherheitsfaktor 4:1	**Maximales Transportgewicht „G" in t bei oben aufgeführten Anschlagarten**									
	Festgeschraubt und in Zugrichtung eingestellt									
SZ4392 12	1,35	2,7	1,35	2,7	1,9	1,35	1,35	2,84	2,00	1,35
SZ4392 16	2,50	5,0	2,50	5,0	3,5	2,50	2,50	5,25	3,75	2,50
SZ4392 20	4,00	8,0	4,00	8,0	5,6	4,00	4,00	8,40	6,00	4,00
SZ4392 24	6,30	12,6	6,30	12,6	8,8	6,30	6,30	13,20	9,50	6,30
Sicherheitsfaktor 5:1	**Maximales Transportgewicht „G" in t bei oben aufgeführten Anschlagarten**									
	Festgeschraubt und in Zugrichtung eingestellt									
SZ4392 12	1,1	2,2	1,1	2,2	1,5	1,1	1,1	2,30	1,6	1,1
SZ4392 16	2,0	4,0	2,0	4,0	2,8	2,0	2,0	4,25	3,0	2,0
SZ4392 20	3,2	6,4	3,2	6,4	4,5	3,2	3,2	6,70	4,8	3,2
SZ4392 24	5,0	10,0	5,0	10,0	7,1	5,0	5,0	10,60	7,5	5,0

SZ4351 Tragschraube

mit Gewinde

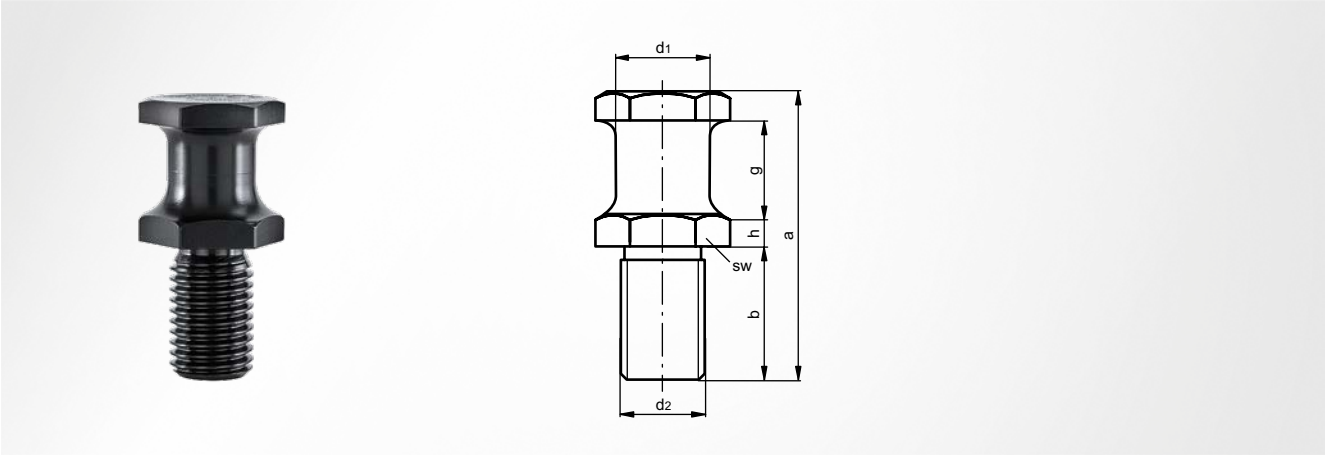

VDI 3366

Werkstoff
Stahl 1.0503 (C45)

Hinweis
seitliches Einschrauben am Werkstück; 4 Tragschrauben am Werkstück anordnen; beim Wenden des Werkstücks kann die Last auf 2 Tragschrauben verteilt werden

d_1	d_2	a	b	g	h	Werkzeug-gewicht $kg_{max.}$	SW	Artikelnummer
16	M16	58	28	20	5	640	24	SZ4351 **16**
20	M20	68	34	22	6	1000	30	SZ4351 **20**
25	M24	78	38	25	8	2000	36	SZ4351 **25**
32	M30	95	45	32	10	3000	41	SZ4351 **32**
40	M36	118	56	40	12	5000	50	SZ4351 **40**

SZ4371 Tragzapfen

mit Schrauben

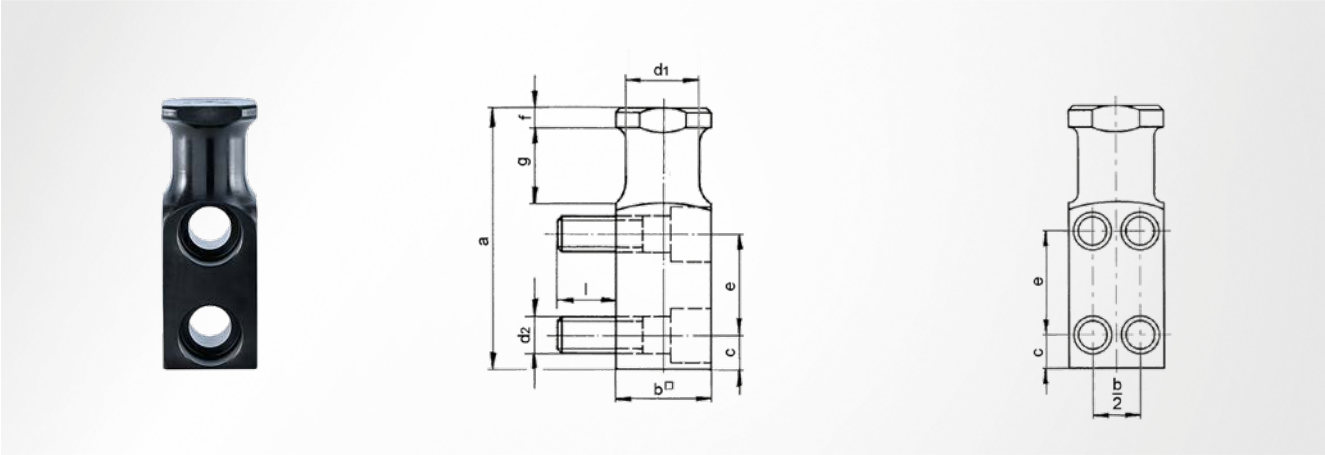

VDI 3366

Werkstoff
Stahl 1.0503 (C45)

Lieferumfang
SZ8510

Hinweis
Befestigung durch Innensechskant-Schrauben (im Lieferumfang enthalten); 4 Tragschrauben am Werkstück anordnen; beim Wenden des Werkstücks kann die Last auf 2 Tragschrauben verteilt werden; Tragzapfen im Werkzeugteil einsenken; Tragzapfen ab d_1 = 63 mm haben 4 Schrauben

d_1	d_2	l	a	b	c	e	f	g	h	Werkzeug-gewicht $kg_{max.}$	Artikelnummer
16	M8 x 25	14,0	80	20	10	34	6	20	6	640	SZ4371 **16**
20	M10 x 30	16,0	90	25	10	37	8	25	8	1260	SZ4371 **20**
25	M12 x 40	18,0	100	35	12	38	8	30	10	2500	SZ4371 **25**
32	M16 x 45	22,5	120	40	16	46	10	32	10	4000	SZ4371 **32**
40	M20 x 60	31,5	140	50	18	54	10	40	12	6400	SZ4371 **40**
50	M24 x 70	35,5	160	60	22	59	12	45	14	10000	SZ4371 **50**
63	M20 x 100	41,5	200	80	20	78	12	50	16	16000	SZ4371 **63**
80	M24 x 120	45,5	250	100	25	100	15	65	18	25000	SZ4371 **80**
100	M30 x 140	52,0	300	120	30	125	15	80	20	40000	SZ4371 **100**

SZ4432 Kugeldruckschraube

mit zylindrischem Kopf und Innensechskant

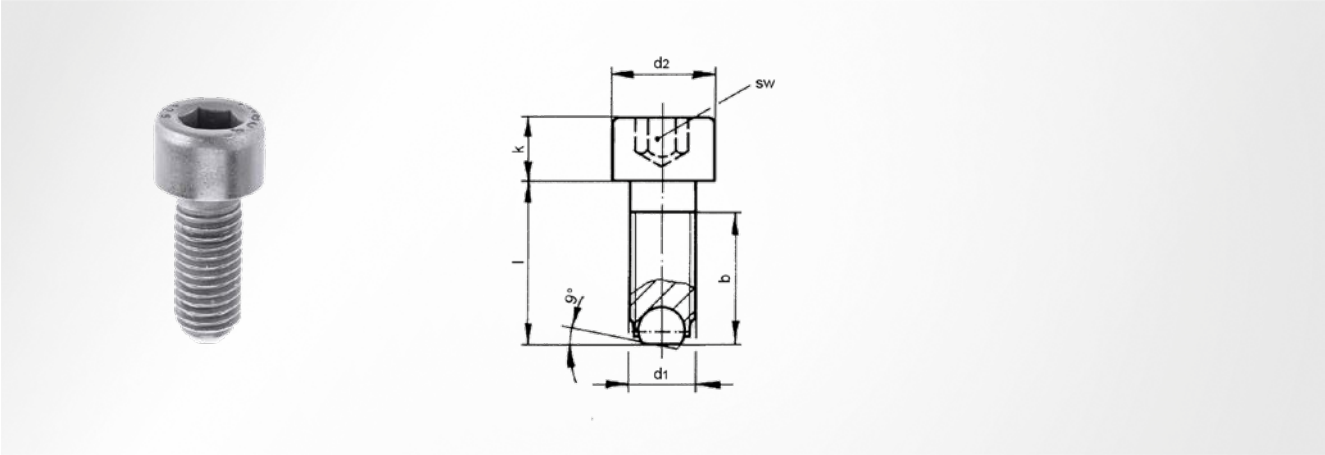

Hinweis

Festigkeitsklasse 12.9 mit gehärteter Kugel;
Kugel abgeflacht und bis 9° beweglich gelagert;
zum Spannen von nicht planparallelen Flächen

d_1	d_2	k	Kugel Ø	l	b	Artikelnummer
M6	10	6	4,0	20	17,0	SZ4432 **06 x 20**
				30	27,0	SZ4432 **06 x 30**
				40	24,0	SZ4432 **06 x 40**
M8	13	8	5,5	20	16,5	SZ4432 **08 x 20**
				35	31,5	SZ4432 **08 x 35**
				50	28,0	SZ4432 **08 x 50**
M10	16	10	7,0	25	20,5	SZ4432 **10 x 25**
				40	35,5	SZ4432 **10 x 40**
				60	32,0	SZ4432 **10 x 60**
M12	18	12	8,5	30	25,0	SZ4432 **12 x 30**
				50	36,0	SZ4432 **12 x 50**
				80	36,0	SZ4432 **12 x 80**
M16	24	16	12,0	40	34,0	SZ4432 **16 x 40**
				60	44,0	SZ4432 **16 x 60**
				80	44,0	SZ4432 **16 x 80**

SZ4434 Kugeldruckschraube

ohne Kopf mit Innensechskant

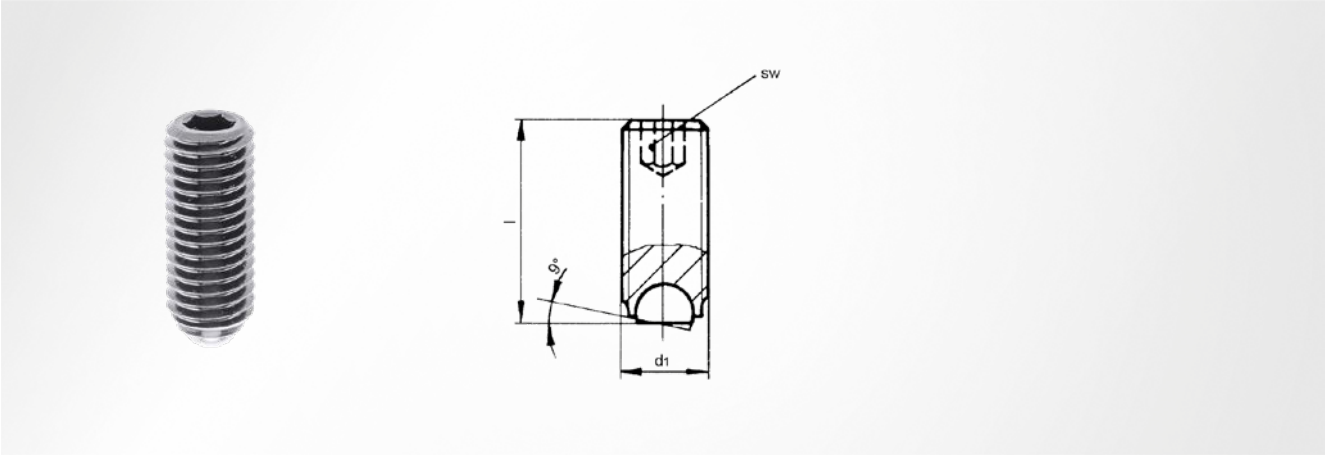

Hinweis

Festigkeitsklasse 12.9 mit gehärteter Kugel;
Kugel abgeflacht und bis 9° beweglich gelagert;
zum Spannen von nicht planparallelen Flächen

d_1	Kugel Ø	l	Artikelnummer
M6	4,0	10	SZ4434 **06 x 10**
		16	SZ4434 **06 x 16**
		25	SZ4434 **06 x 25**
M8	5,5	12	SZ4434 **08 x 12**
		20	SZ4434 **08 x 20**
		30	SZ4434 **08 x 30**
M10	7,0	16	SZ4434 **10 x 16**
		25	SZ4434 **10 x 25**
		35	SZ4434 **10 x 35**
M12	8,5	20	SZ4434 **12 x 20**
		30	SZ4434 **12 x 30**
		40	SZ4434 **12 x 40**
M16	12,0	25	SZ4434 **16 x 25**
		35	SZ4434 **16 x 35**
		50	SZ4434 **16 x 50**

SZ4512 Auflagebolzen

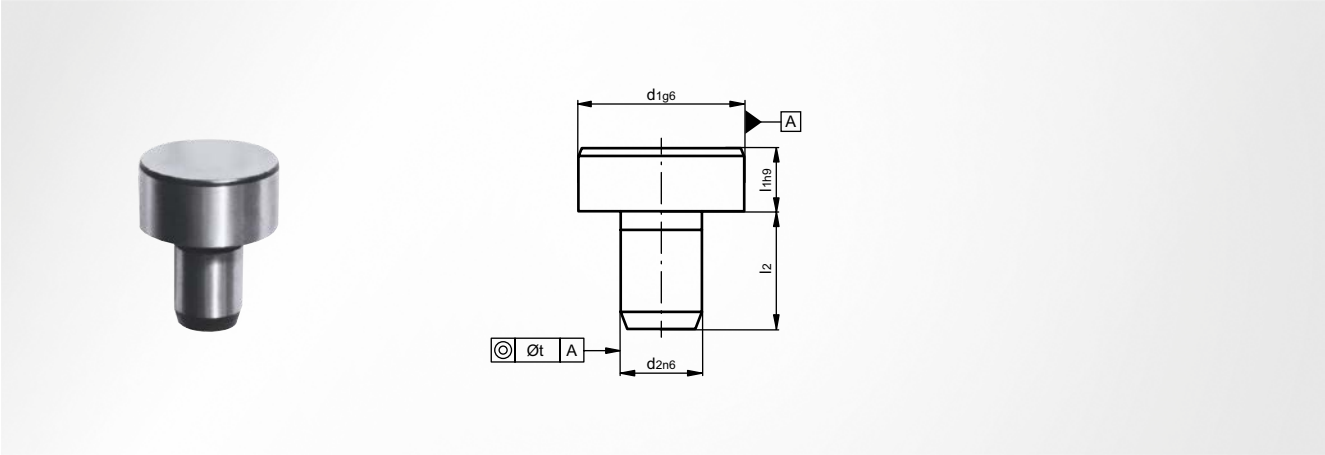

DIN 6321

Form
A

Werkstoff
Werkzeugstahl; gehärtet

Härte
56 ±2 HRC

Einbau in Aufnahmebohrung
ISO H7

d_1^{g6}	d_2^{n6}	l_1^{h9}	l_2	t	Artikelnummer
6	4	5	6	0,02	SZ4512 **06 x 05**
10	6	6	9	0,02	SZ4512 **10 x 06**

d_1^{g6}	d_2^{n6}	l_1^{h9}	l_2	t	Artikelnummer
16	8	8	12	0,04	SZ4512 **16 x 08**
25	12	10	18	0,04	SZ4512 **25 x 10**

SZ4513 Aufnahmebolzen

zylindrisch

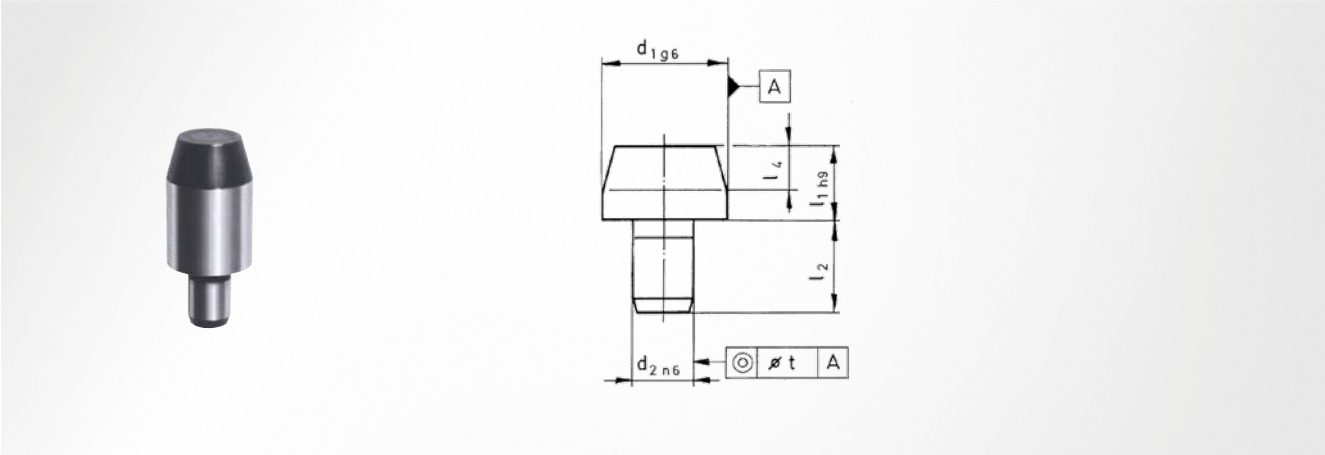

DIN 6321

Form
B

Werkstoff
Werkzeugstahl; gehärtet

Härte
56 ±2 HRC

Einbau in Aufnahmebohrung
ISO H7

d_1^{g6}	l_2	l_4	t	d_2^{n6}	l_1	Artikelnummer
6	6	4	0,02	4	7	SZ4513 **06 x 07**
				4	12	SZ4513 **06 x 12**
8	9	6	0,02	6	10	SZ4513 **08 x 10**
				6	16	SZ4513 **08 x 16**
10	9	6	0,02	6	10	SZ4513 **10 x 10**
				6	18	SZ4513 **10 x 18**
12	9	6	0,02	6	10	SZ4513 **12 x 10**

d_1^{g6}	l_2	l_4	t	d_2^{n6}	l_1	Artikelnummer
12	9	6	0,02	6	18	SZ4513 **12 x 18**
16	12	8	0,04	8	13	SZ4513 **16 x 13**
				8	22	SZ4513 **16 x 22**
20	18	9	0,04	12	15	SZ4513 **20 x 15**
				12	25	SZ4513 **20 x 25**
25	18	9	0,04	12	15	SZ4513 **25 x 15**
				12	25	SZ4513 **25 x 25**

SZ4516 Auflagebolzen

pendelnd

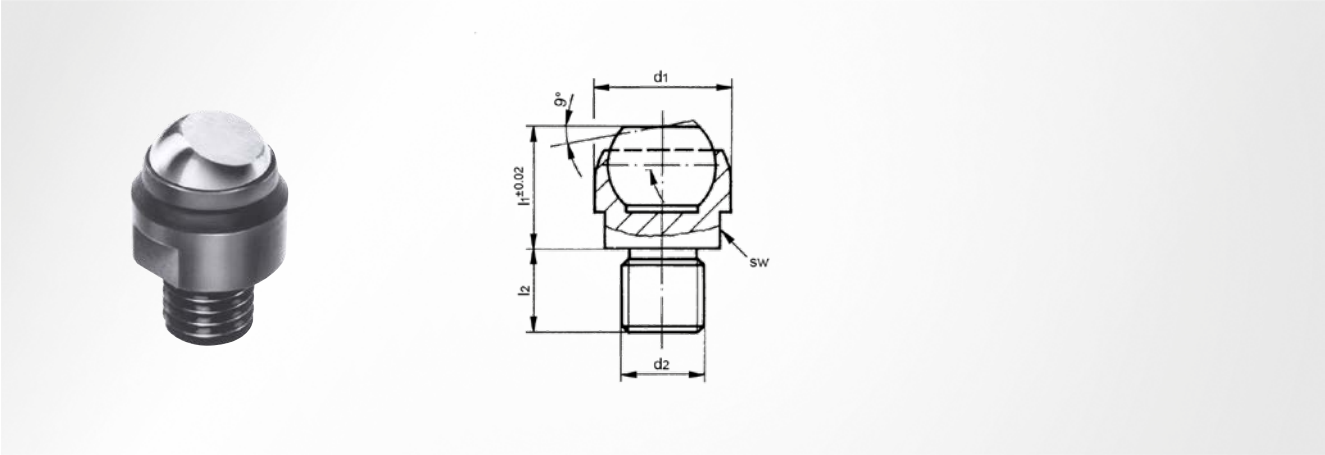

Hinweis

Kugel abgeflacht und bis 9° beweglich gelagert;
Kugel gehärtet; zum Spannen von nicht planparallelen
Flächen; Aufnahmekörper vergütet

d_1	d_2	l_1 ±0,02	l_2	Kugel Ø	Artikelnummer
13	M8	13	8	10	SZ4516 **13 x 08**
20	M12	18	12	16	SZ4516 **20 x 12**
30	M16	27	16	25	SZ4516 **30 x 16**

SZ8510 Zylinderschraube

mit Innensechskant

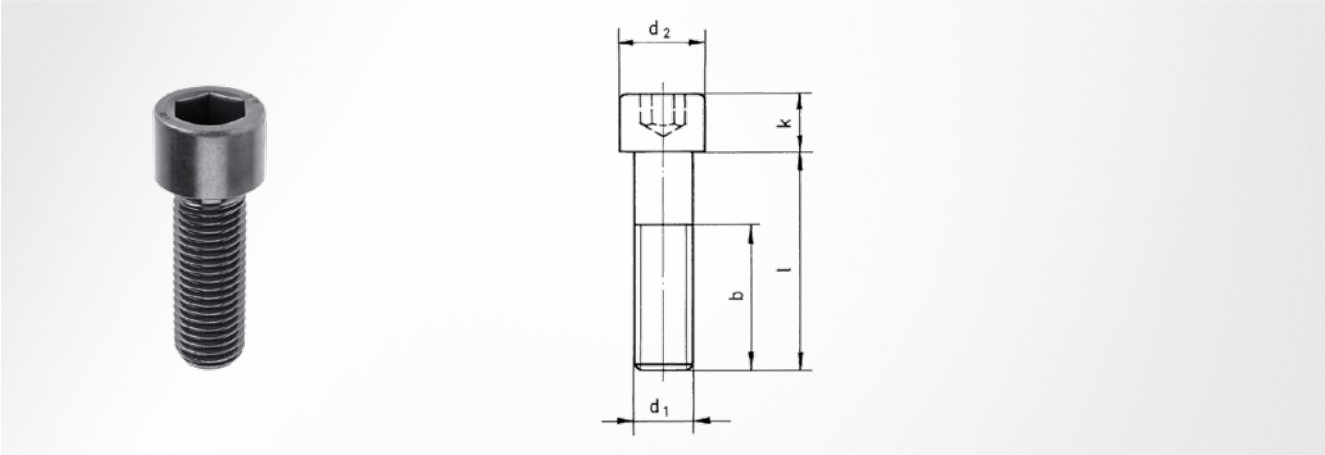

DIN EN ISO 4762

Hinweis

Festigkeitsklasse 8.8

d_1	d_2	k	l	b	Normpackung Stück	Artikelnummer
M4	7,0	4	6	4	50	SZ8510 **04 x 006**
			8	6	50	SZ8510 **04 x 008**
			10	8	50	SZ8510 **04 x 010**
			12	10	50	SZ8510 **04 x 012**
			16	14	50	SZ8510 **04 x 016**
			20	18	50	SZ8510 **04 x 020**
			25	23	50	SZ8510 **04 x 025**
			30	20	50	SZ8510 **04 x 030**
M5	8,5	5	8	6	50	SZ8510 **05 x 008**
			10	8	50	SZ8510 **05 x 010**
			12	10	50	SZ8510 **05 x 012**
			16	14	50	SZ8510 **05 x 016**
			20	18	50	SZ8510 **05 x 020**
			25	23	50	SZ8510 **05 x 025**
			30	22	50	SZ8510 **05 x 030**
			35	22	50	SZ8510 **05 x 035**
			40	22	50	SZ8510 **05 x 040**
			45	22	50	SZ8510 **05 x 045**
			50	22	50	SZ8510 **05 x 050**
M6	10,0	6	10	7	50	SZ8510 **06 x 010**
			12	9	50	SZ8510 **06 x 012**
			16	13	50	SZ8510 **06 x 016**
			20	17	50	SZ8510 **06 x 020**
			25	22	50	SZ8510 **06 x 025**
			30	27	50	SZ8510 **06 x 030**
			35	24	50	SZ8510 **06 x 035**
			40	24	50	SZ8510 **06 x 040**
			45	24	50	SZ8510 **06 x 045**
			50	24	50	SZ8510 **06 x 050**
			60	24	50	SZ8510 **06 x 060**
			70	24	50	SZ8510 **06 x 070**
			80	24	50	SZ8510 **06 x 080**
M8	13,0	8	12	8	25	SZ8510 **08 x 012**
			16	12	25	SZ8510 **08 x 016**
			20	16	25	SZ8510 **08 x 020**
			25	21	25	SZ8510 **08 x 025**
			30	26	25	SZ8510 **08 x 030**
			35	31	25	SZ8510 **08 x 035**
			40	28	25	SZ8510 **08 x 040**
			45	28	25	SZ8510 **08 x 045**

d_1	d_2	k	l	b	Normpackung Stück	Artikelnummer
M8	13,0	8	50	28	25	SZ8510 **08 x 050**
			60	28	25	SZ8510 **08 x 060**
			70	28	25	SZ8510 **08 x 070**
			80	28	25	SZ8510 **08 x 080**
			90	28	25	SZ8510 **08 x 090**
			100	28	25	SZ8510 **08 x 100**
			110	28	25	SZ8510 **08 x 110**
			120	28	25	SZ8510 **08 x 120**
M10	16,0	10	16	11	25	SZ8510 **10 x 016**
			20	15	25	SZ8510 **10 x 020**
			25	20	25	SZ8510 **10 x 025**
			30	25	25	SZ8510 **10 x 030**
			35	30	25	SZ8510 **10 x 035**
			40	35	25	SZ8510 **10 x 040**
			45	32	25	SZ8510 **10 x 045**
			50	32	25	SZ8510 **10 x 050**
			60	32	25	SZ8510 **10 x 060**
			70	32	25	SZ8510 **10 x 070**
			80	32	25	SZ8510 **10 x 080**
			90	32	25	SZ8510 **10 x 090**
			100	32	25	SZ8510 **10 x 100**
			110	32	25	SZ8510 **10 x 110**
			120	32	25	SZ8510 **10 x 120**
			130	32	25	SZ8510 **10 x 130**
			140	32	25	SZ8510 **10 x 140**
			150	32	25	SZ8510 **10 x 150**
			160	32	25	SZ8510 **10 x 160**
M12	18,0	12	20	14	10	SZ8510 **12 x 020**
			25	19	10	SZ8510 **12 x 025**
			30	24	10	SZ8510 **12 x 030**
			35	29	10	SZ8510 **12 x 035**
			40	34	10	SZ8510 **12 x 040**
			45	39	10	SZ8510 **12 x 045**
			50	44	10	SZ8510 **12 x 050**
			60	36	10	SZ8510 **12 x 060**
			70	36	10	SZ8510 **12 x 070**
			80	36	10	SZ8510 **12 x 080**
			90	36	10	SZ8510 **12 x 090**
			100	36	10	SZ8510 **12 x 100**
			110	36	10	SZ8510 **12 x 110**

SZ8510 Zylinderschraube

mit Innensechskant

d_1	d_2	k	l	b	Normpackung Stück	Artikelnummer
M12	18,0	12	120	36	10	SZ8510 **12 x 120**
			130	36	10	SZ8510 **12 x 130**
			140	36	10	SZ8510 **12 x 140**
			150	36	10	SZ8510 **12 x 150**
			160	36	10	SZ8510 **12 x 160**
M16	24,0	16	30	24	10	SZ8510 **16 x 030**
			35	29	10	SZ8510 **16 x 035**
			40	34	10	SZ8510 **16 x 040**
			45	39	10	SZ8510 **16 x 045**
			50	44	10	SZ8510 **16 x 050**
			60	54	10	SZ8510 **16 x 060**
			70	44	10	SZ8510 **16 x 070**
			80	44	10	SZ8510 **16 x 080**

d_1	d_2	k	l	b	Normpackung Stück	Artikelnummer
M16	24,0	16	90	44	10	SZ8510 **16 x 090**
			100	44	10	SZ8510 **16 x 100**
			110	44	10	SZ8510 **16 x 110**
			120	44	10	SZ8510 **16 x 120**
			130	44	10	SZ8510 **16 x 130**
			140	44	10	SZ8510 **16 x 140**
			150	44	10	SZ8510 **16 x 150**
			160	44	10	SZ8510 **16 x 160**
M20	30,0	20	50	42	10	SZ8510 **20 x 050**
			60	52	10	SZ8510 **20 x 060**
			70	62	10	SZ8510 **20 x 070**
			80	52	10	SZ8510 **20 x 080**

SZ8515 Zylinderschraube

mit Innensechskant

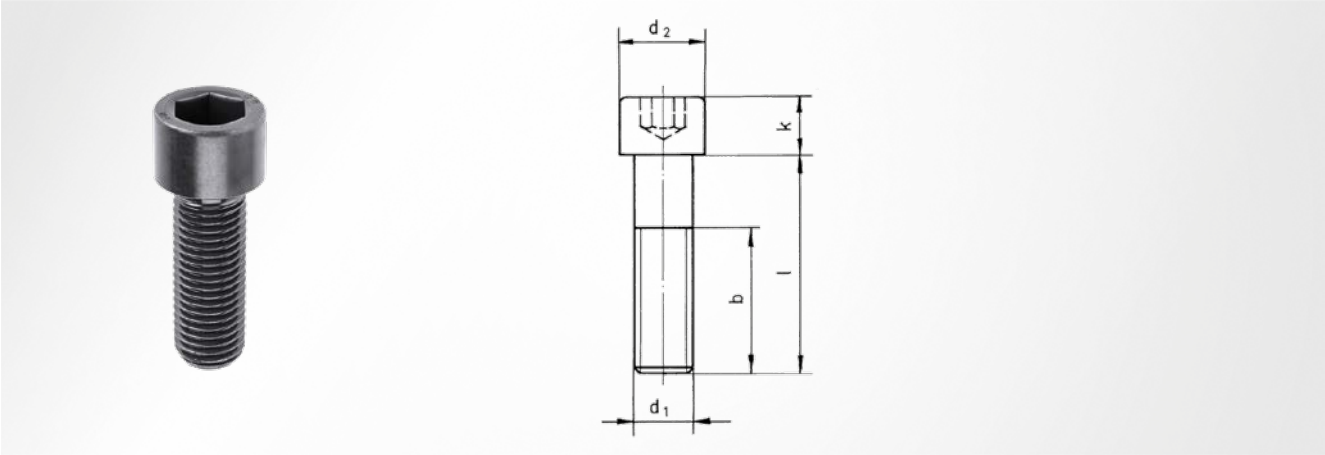

DIN EN ISO 4762

Hinweis

Festigkeitsklasse 12.9

d_1	d_2	k	l	b	Normpackung Stück	Artikelnummer
M4	7,0	4	6	4	50	SZ8515 **04 x 006**
			8	6	50	SZ8515 **04 x 008**
			10	8	50	SZ8515 **04 x 010**
			12	10	50	SZ8515 **04 x 012**
			16	14	50	SZ8515 **04 x 016**
			20	18	50	SZ8515 **04 x 020**
			25	23	50	SZ8515 **04 x 025**
			30	20	50	SZ8515 **04 x 030**
M5	8,5	5	8	6	50	SZ8515 **05 x 008**
			10	8	50	SZ8515 **05 x 010**
			12	10	50	SZ8515 **05 x 012**
			16	14	50	SZ8515 **05 x 016**
			20	18	50	SZ8515 **05 x 020**
			25	23	50	SZ8515 **05 x 025**
			30	22	50	SZ8515 **05 x 030**
			35	22	50	SZ8515 **05 x 035**
			40	22	50	SZ8515 **05 x 040**
			45	22	50	SZ8515 **05 x 045**
			50	22	50	SZ8515 **05 x 050**
M6	10,0	6	10	7	50	SZ8515 **06 x 010**
			12	9	50	SZ8515 **06 x 012**
			16	13	50	SZ8515 **06 x 016**
			20	17	50	SZ8515 **06 x 020**
			25	22	50	SZ8515 **06 x 025**
			30	27	50	SZ8515 **06 x 030**
			35	24	50	SZ8515 **06 x 035**
			40	24	50	SZ8515 **06 x 040**
			45	24	50	SZ8515 **06 x 045**
			50	24	50	SZ8515 **06 x 050**
			60	24	50	SZ8515 **06 x 060**
			70	24	50	SZ8515 **06 x 070**
			80	24	50	SZ8515 **06 x 080**
M8	13,0	8	12	8	25	SZ8515 **08 x 012**
			16	12	25	SZ8515 **08 x 016**
			20	16	25	SZ8515 **08 x 020**
			25	21	25	SZ8515 **08 x 025**
			30	26	25	SZ8515 **08 x 030**
			35	31	25	SZ8515 **08 x 035**
			40	28	25	SZ8515 **08 x 040**
			45	28	25	SZ8515 **08 x 045**

d_1	d_2	k	l	b	Normpackung Stück	Artikelnummer
M8	13,0	8	50	28	25	SZ8515 **08 x 050**
			60	28	25	SZ8515 **08 x 060**
			70	28	25	SZ8515 **08 x 070**
			80	28	25	SZ8515 **08 x 080**
			90	28	25	SZ8515 **08 x 090**
			100	28	25	SZ8515 **08 x 100**
			110	28	25	SZ8515 **08 x 110**
			120	28	25	SZ8515 **08 x 120**
M10	16,0	10	16	11	25	SZ8515 **10 x 016**
			20	15	25	SZ8515 **10 x 020**
			25	20	25	SZ8515 **10 x 025**
			30	25	25	SZ8515 **10 x 030**
			35	30	25	SZ8515 **10 x 035**
			40	35	25	SZ8515 **10 x 040**
			45	32	25	SZ8515 **10 x 045**
			50	32	25	SZ8515 **10 x 050**
			60	32	25	SZ8515 **10 x 060**
			70	32	25	SZ8515 **10 x 070**
			80	32	25	SZ8515 **10 x 080**
			90	32	25	SZ8515 **10 x 090**
			100	32	25	SZ8515 **10 x 100**
			110	32	25	SZ8515 **10 x 110**
			120	32	25	SZ8515 **10 x 120**
			130	32	25	SZ8515 **10 x 130**
			140	32	25	SZ8515 **10 x 140**
			150	32	25	SZ8515 **10 x 150**
			160	32	25	SZ8515 **10 x 160**
M12	18,0	12	20	14	10	SZ8515 **12 x 020**
			25	19	10	SZ8515 **12 x 025**
			30	24	10	SZ8515 **12 x 030**
			35	29	10	SZ8515 **12 x 035**
			40	34	10	SZ8515 **12 x 040**
			45	39	10	SZ8515 **12 x 045**
			50	44	10	SZ8515 **12 x 050**
			60	36	10	SZ8515 **12 x 060**
			70	36	10	SZ8515 **12 x 070**
			80	36	10	SZ8515 **12 x 080**
			90	36	10	SZ8515 **12 x 090**
			100	36	10	SZ8515 **12 x 100**
			110	36	10	SZ8515 **12 x 110**

SZ8515 Zylinderschraube

mit Innensechskant

d_1	d_2	k	l	b	Normpackung Stück	Artikelnummer
M12	18,0	12	120	36	10	SZ8515 **12 x 120**
			130	36	10	SZ8515 **12 x 130**
			140	36	10	SZ8515 **12 x 140**
			150	36	10	SZ8515 **12 x 150**
			160	36	10	SZ8515 **12 x 160**
M16	24,0	16	30	24	10	SZ8515 **16 x 030**
			35	29	10	SZ8515 **16 x 035**
			40	34	10	SZ8515 **16 x 040**
			45	39	10	SZ8515 **16 x 045**
			50	44	10	SZ8515 **16 x 050**
			60	54	10	SZ8515 **16 x 060**
			70	44	10	SZ8515 **16 x 070**
			80	44	10	SZ8515 **16 x 080**

d_1	d_2	k	l	b	Normpackung Stück	Artikelnummer
M16	24,0	16	90	44	10	SZ8515 **16 x 090**
			100	44	10	SZ8515 **16 x 100**
			110	44	10	SZ8515 **16 x 110**
			120	44	10	SZ8515 **16 x 120**
			130	44	10	SZ8515 **16 x 130**
			140	44	10	SZ8515 **16 x 140**
			150	44	10	SZ8515 **16 x 150**
			160	44	10	SZ8515 **16 x 160**
M20	30,0	20	50	42	10	SZ8515 **20 x 050**
			60	52	10	SZ8515 **20 x 060**
			70	62	10	SZ8515 **20 x 070**
			80	52	10	SZ8515 **20 x 080**

SZ8512 Zylinderschraube

flacher Kopf, mit Innensechskant

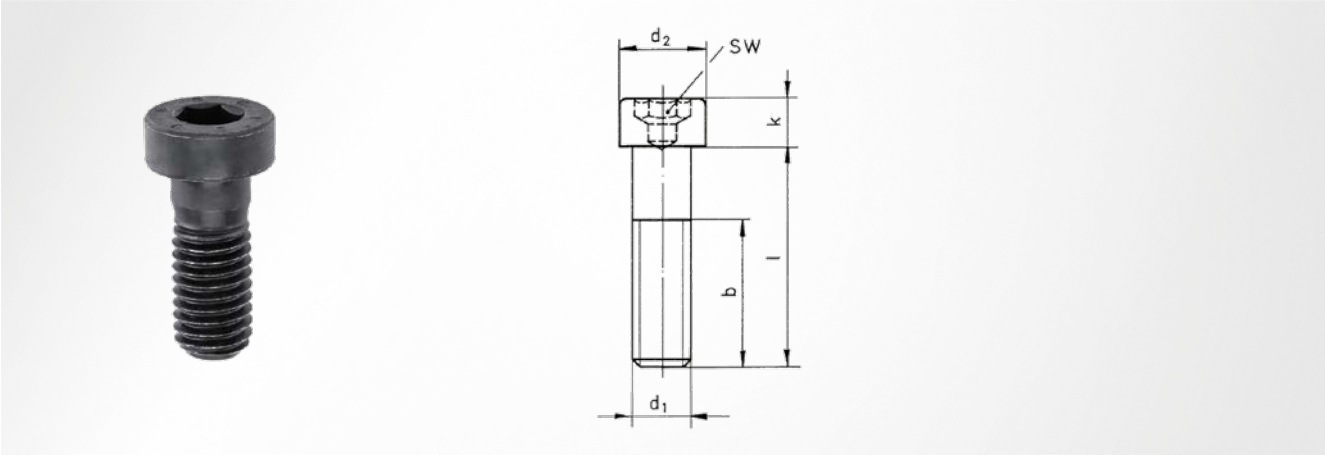

DIN 6912

Hinweis
Festigkeitsklasse 8.8

d_1	d_2	k	l	b	Normpackung Stück	Artikelnummer
M6	10	4,0	12	9	50	SZ8512 **06 x 012**
			16	13	50	SZ8512 **06 x 016**
			20	17	50	SZ8512 **06 x 020**
			25	18	50	SZ8512 **06 x 025**
			30	18	50	SZ8512 **06 x 030**
			35	18	50	SZ8512 **06 x 035**
			40	18	50	SZ8512 **06 x 040**
			45	18	50	SZ8512 **06 x 045**
			50	18	50	SZ8512 **06 x 050**
			55	18	50	SZ8512 **06 x 055**
			60	18	50	SZ8512 **06 x 060**
			65	18	50	SZ8512 **06 x 065**
			70	18	50	SZ8512 **06 x 070**
			75	18	50	SZ8512 **06 x 075**
			80	18	50	SZ8512 **06 x 080**
			90	18	50	SZ8512 **06 x 090**
			100	18	50	SZ8512 **06 x 100**
			110	18	50	SZ8512 **06 x 110**
			120	18	50	SZ8512 **06 x 120**
M8	13	5,0	12	8	50	SZ8512 **08 x 012**
			16	12	50	SZ8512 **08 x 016**
			20	16	50	SZ8512 **08 x 020**
			25	21	50	SZ8512 **08 x 025**
			30	22	50	SZ8512 **08 x 030**
			35	22	50	SZ8512 **08 x 035**
			40	22	50	SZ8512 **08 x 040**
			45	22	25	SZ8512 **08 x 045**
			50	22	25	SZ8512 **08 x 050**
			55	22	25	SZ8512 **08 x 055**
			60	22	25	SZ8512 **08 x 060**
			65	22	25	SZ8512 **08 x 065**
			70	22	25	SZ8512 **08 x 070**
			75	22	25	SZ8512 **08 x 075**
			80	22	25	SZ8512 **08 x 080**
			90	22	25	SZ8512 **08 x 090**
			100	22	25	SZ8512 **08 x 100**
			110	22	25	SZ8512 **08 x 110**
			120	22	25	SZ8512 **08 x 120**
M10	16	6,5	16	11	25	SZ8512 **10 x 016**

SZ8512 Zylinderschraube

flacher Kopf, mit Innensechskant

d_1	d_2	k	l	b	Normpackung Stück	Artikelnummer
M10	16	6,5	20	15	25	SZ8512 **10 x 020**
			25	20	25	SZ8512 **10 x 025**
			30	25	25	SZ8512 **10 x 030**
			35	26	25	SZ8512 **10 x 035**
			40	26	25	SZ8512 **10 x 040**
			45	26	25	SZ8512 **10 x 045**
			50	26	25	SZ8512 **10 x 050**
			55	26	25	SZ8512 **10 x 055**
			60	26	25	SZ8512 **10 x 060**
			65	26	25	SZ8512 **10 x 065**
			70	26	25	SZ8512 **10 x 070**
			75	26	25	SZ8512 **10 x 075**
			80	26	25	SZ8512 **10 x 080**
			85	26	25	SZ8512 **10 x 085**
			90	26	25	SZ8512 **10 x 090**
			100	26	25	SZ8512 **10 x 100**
			110	26	25	SZ8512 **10 x 110**
			120	26	25	SZ8512 **10 x 120**
			150	32	25	SZ8512 **10 x 150**
M12	18	7,5	20	14	10	SZ8512 **12 x 020**
			25	19	10	SZ8512 **12 x 025**
			30	24	10	SZ8512 **12 x 030**
			35	29	10	SZ8512 **12 x 035**
			40	30	10	SZ8512 **12 x 040**
			45	30	10	SZ8512 **12 x 045**
			50	30	10	SZ8512 **12 x 050**
			55	30	10	SZ8512 **12 x 055**
			60	30	10	SZ8512 **12 x 060**
			65	30	10	SZ8512 **12 x 065**
			70	30	10	SZ8512 **12 x 070**
			75	30	10	SZ8512 **12 x 075**
			80	30	10	SZ8512 **12 x 080**
			85	30	10	SZ8512 **12 x 085**
			90	30	10	SZ8512 **12 x 090**
			100	30	10	SZ8512 **12 x 100**
			110	30	10	SZ8512 **12 x 110**
			120	30	10	SZ8512 **12 x 120**
			130	36	10	SZ8512 **12 x 130**
			140	36	10	SZ8512 **12 x 140**
			180	36	10	SZ8512 **12 x 180**
			200	36	10	SZ8512 **12 x 200**

SZ8530 Gewindestift

mit Innensechskant

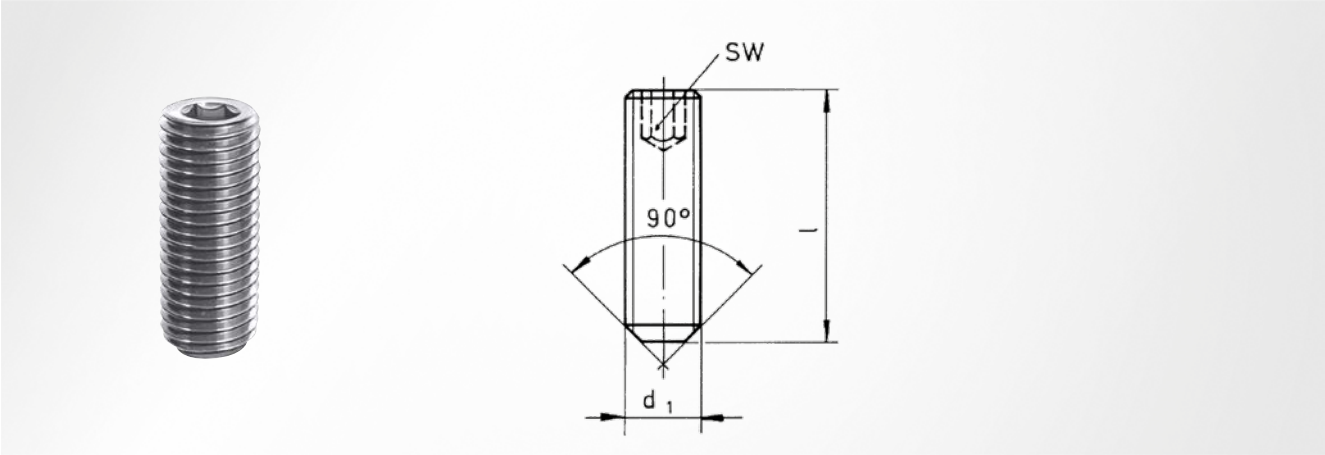

DIN 913 / ISO 4026

Hinweis

Festigkeitsklasse 14.9

d_1	SW	l	Normpackung Stück	Artikelnummer
M3	1,5	8	100	SZ8530 **03 x 08**
		10	100	SZ8530 **03 x 10**
		12	100	SZ8530 **03 x 12**
M4	2,0	8	100	SZ8530 **04 x 08**
		10	100	SZ8530 **04 x 10**
		12	100	SZ8530 **04 x 12**
		16	100	SZ8530 **04 x 16**
M5	2,5	8	100	SZ8530 **05 x 08**
		10	100	SZ8530 **05 x 10**
		12	100	SZ8530 **05 x 12**
		16	100	SZ8530 **05 x 16**
		20	100	SZ8530 **05 x 20**
		25	100	SZ8530 **05 x 25**
M6	3,0	8	100	SZ8530 **06 x 08**
		10	100	SZ8530 **06 x 10**
		12	100	SZ8530 **06 x 12**
		16	100	SZ8530 **06 x 16**
		20	100	SZ8530 **06 x 20**
		25	100	SZ8530 **06 x 25**
		30	100	SZ8530 **06 x 30**

d_1	SW	l	Normpackung Stück	Artikelnummer
M8	4,0	10	50	SZ8530 **08 x 10**
		12	50	SZ8530 **08 x 12**
		16	50	SZ8530 **08 x 16**
		20	50	SZ8530 **08 x 20**
		25	50	SZ8530 **08 x 25**
		30	50	SZ8530 **08 x 30**
M10	5,0	12	50	SZ8530 **10 x 12**
		16	50	SZ8530 **10 x 16**
		20	50	SZ8530 **10 x 20**
		25	50	SZ8530 **10 x 25**
		30	50	SZ8530 **10 x 30**
		35	50	SZ8530 **10 x 35**
		40	50	SZ8530 **10 x 40**
M12	6,0	16	25	SZ8530 **12 x 16**
		20	25	SZ8530 **12 x 20**
		25	25	SZ8530 **12 x 25**
		30	25	SZ8530 **12 x 30**
		35	25	SZ8530 **12 x 35**
		40	25	SZ8530 **12 x 40**
		50	25	SZ8530 **12 x 50**

SZ9335 Haltemagnet

rund

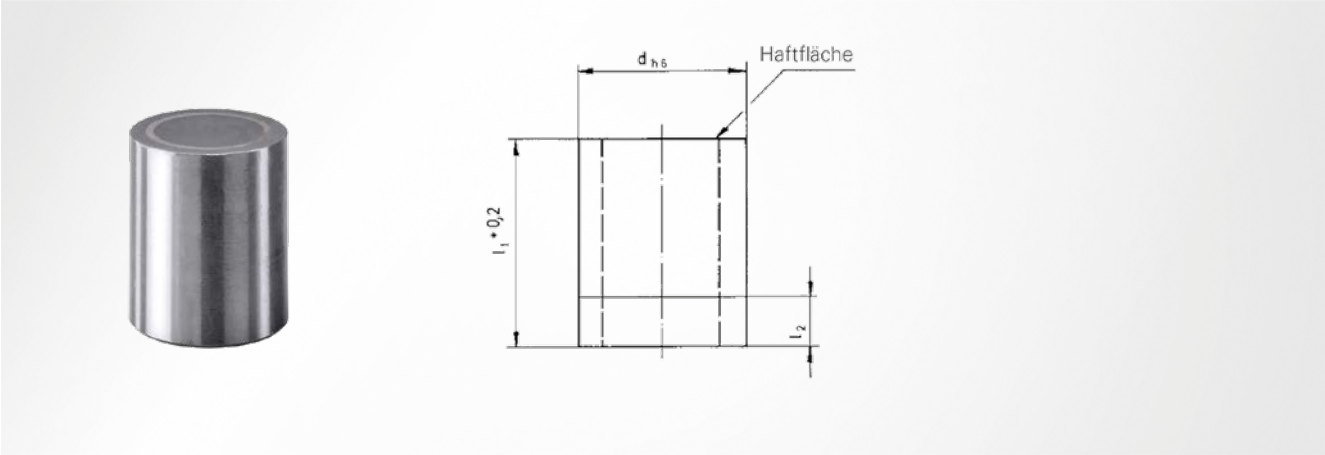

Einbauhinweis

einpressen, einschrumpfen oder einkleben; die Haltemagnete können ohne Verminderung der Haltekraft um das Maß l_2 gekürzt werden; die Haftfläche darf nicht um mehr als 2 mm abgenommen werden, da sonst die Haftkraft sehr stark abnimmt

Hinweis

geschirmtes System

d^{h6}	$l_1^{\pm 0,2}$	l_2	Haftkraft N	Artikelnummer
6	10	2	1,0	SZ9335 **06**
8	12	3	2,5	SZ9335 **08**
10	16	6	5,0	SZ9335 **10**
13	18	7	8,0	SZ9335 **13**
16	20	5	15,0	SZ9335 **16**
20	25	6	35,0	SZ9335 **20**
25	30	5	80,0	SZ9335 **25**
32	35	3	150,0	SZ9335 **32**

SZ9336 Haltemagnet

flach

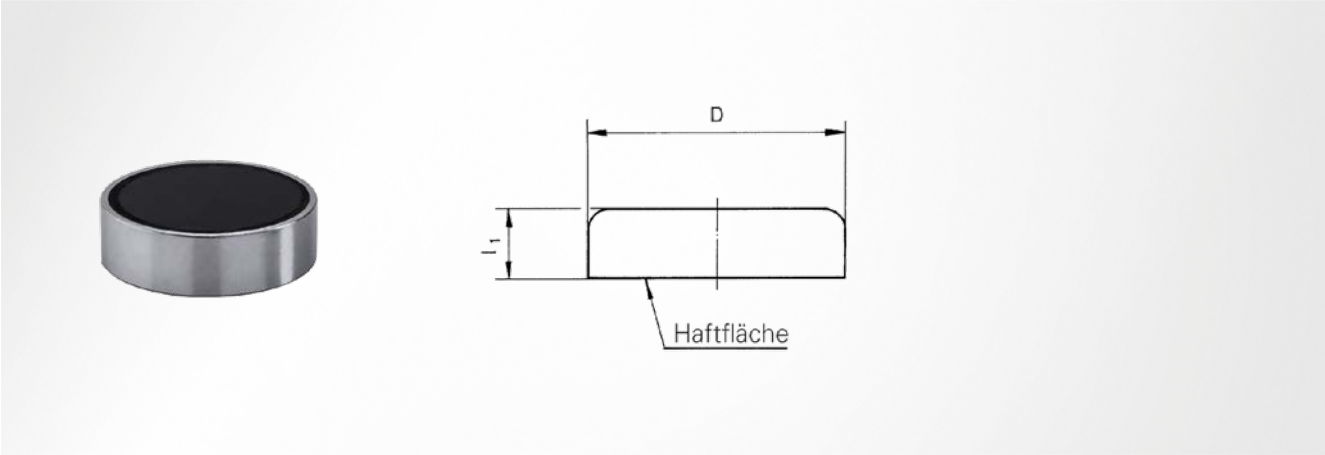

Einbauhinweis
einpressen oder einkleben

Hinweis
Oberfläche verzinkt; geschirmtes System

l_1	D	Haftkraft N	Artikelnummer
4,5	10	3	SZ9336 **10**
4,5	13	5	SZ9336 **13**
4,5	16	10	SZ9336 **16**
6,0	20	25	SZ9336 **20**

l_1	D	Haftkraft N	Artikelnummer
7,0	25	40	SZ9336 **25**
7,0	32	70	SZ9336 **32**
8,0	40	100	SZ9336 **40**
10,0	50	180	SZ9336 **50**

SZ9337 Haltemagnet

flach, mit Gewindezapfen

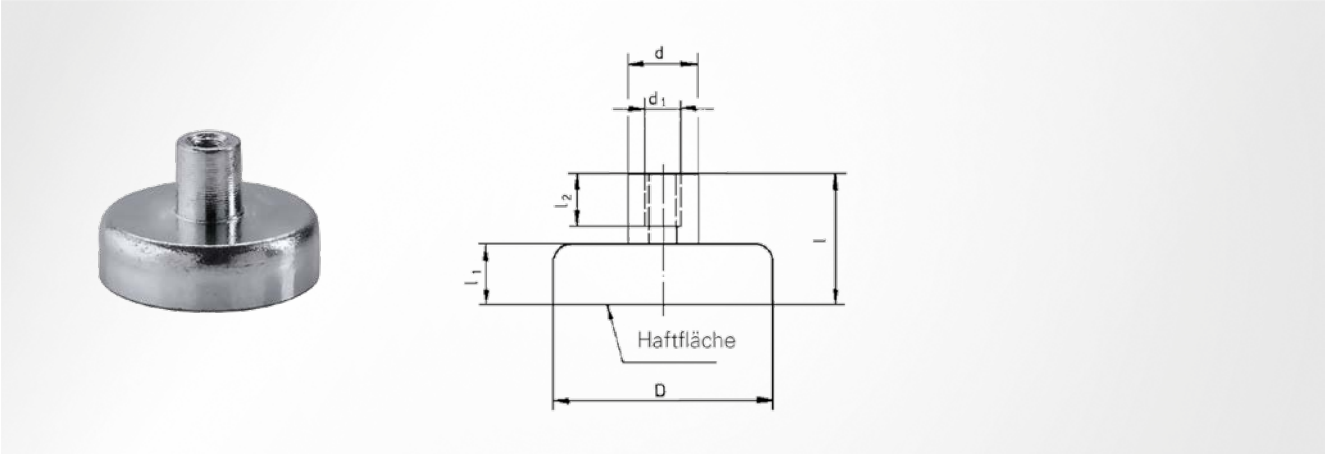

Einbauhinweis
anschrauben

Hinweis
Oberfläche verzinkt; geschirmtes System

d	d_1	l	l_1	l_2	D	Haftkraft N	Artikelnummer
6	M3	11,5	4,5	5	10	3	SZ9337 **10**
6	M3	11,5	4,5	5	13	5	SZ9337 **13**
6	M3	11,5	4,5	5	16	10	SZ9337 **16**
6	M3	13,0	6,0	5	20	25	SZ9337 **20**

d	d_1	l	l_1	l_2	D	Haftkraft N	Artikelnummer
8	M4	15,0	7,0	6	25	40	SZ9337 **25**
8	M4	15,0	7,0	6	32	70	SZ9337 **32**
10	M5	18,0	8,0	8	40	100	SZ9337 **40**
12	M6	22,0	10,0	10	50	180	SZ9337 **50**

SZ7900 Zylinderstift

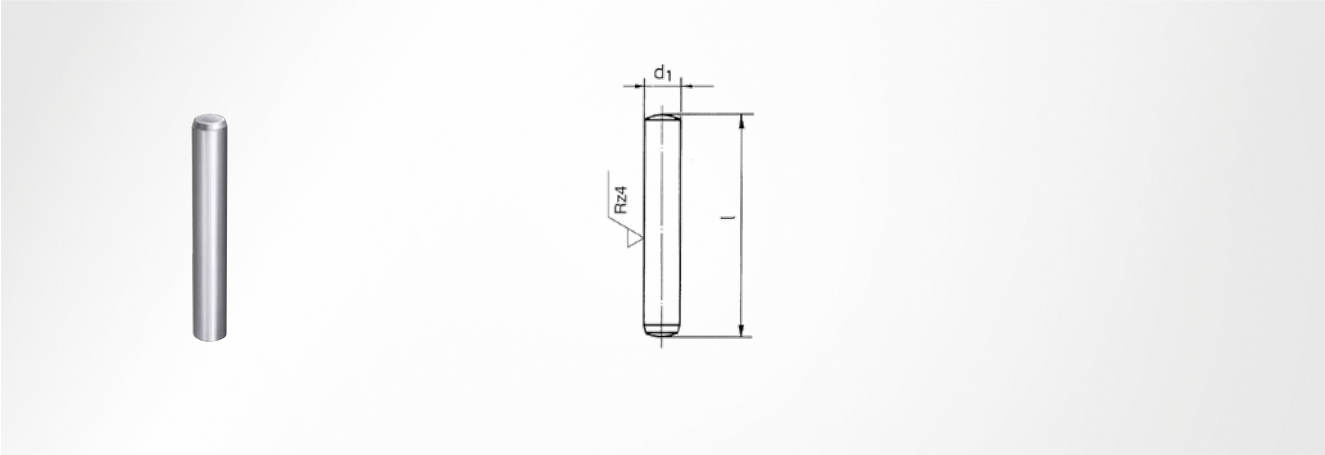

DIN EN ISO 8734

Werkstoff
Werkzeugstahl; Chrom-Vanadium-legiert

Härte
60 ±2 HRC

Hinweis
durchgehärtet, angelassen, feinstgeschliffen auf m6; Kuppen und Fase gedreht

d_1^{m6}	Normpackung Stück	l	Artikelnummer
1,5	50	5	SZ7900 **015 x 005**
		6	SZ7900 **015 x 006**
		8	SZ7900 **015 x 008**
		10	SZ7900 **015 x 010**
		12	SZ7900 **015 x 012**
		14	SZ7900 **015 x 014**
		16	SZ7900 **015 x 016**
		18	SZ7900 **015 x 018**
2,0	50	6	SZ7900 **020 x 006**
		8	SZ7900 **020 x 008**
		10	SZ7900 **020 x 010**
		12	SZ7900 **020 x 012**
		14	SZ7900 **020 x 014**
		16	SZ7900 **020 x 016**
		18	SZ7900 **020 x 018**
		20	SZ7900 **020 x 020**
		24	SZ7900 **020 x 024**
		28	SZ7900 **020 x 028**
		32	SZ7900 **020 x 032**
2,5	50	6	SZ7900 **025 x 006**
		8	SZ7900 **025 x 008**
		10	SZ7900 **025 x 010**
		12	SZ7900 **025 x 012**
		14	SZ7900 **025 x 014**
		16	SZ7900 **025 x 016**
		18	SZ7900 **025 x 018**
		20	SZ7900 **025 x 020**
		24	SZ7900 **025 x 024**
3,0	50	6	SZ7900 **030 x 006**
		8	SZ7900 **030 x 008**
		10	SZ7900 **030 x 010**
		12	SZ7900 **030 x 012**
		14	SZ7900 **030 x 014**
		16	SZ7900 **030 x 016**

d_1^{m6}	Normpackung Stück	l	Artikelnummer
3,0	50	18	SZ7900 **030 x 018**
		20	SZ7900 **030 x 020**
		24	SZ7900 **030 x 024**
		28	SZ7900 **030 x 028**
		32	SZ7900 **030 x 032**
		36	SZ7900 **030 x 036**
		40	SZ7900 **030 x 040**
4,0	25	10	SZ7900 **040 x 010**
		12	SZ7900 **040 x 012**
		14	SZ7900 **040 x 014**
		16	SZ7900 **040 x 016**
		18	SZ7900 **040 x 018**
		20	SZ7900 **040 x 020**
		24	SZ7900 **040 x 024**
		28	SZ7900 **040 x 028**
		32	SZ7900 **040 x 032**
		36	SZ7900 **040 x 036**
		40	SZ7900 **040 x 040**
		45	SZ7900 **040 x 045**
		50	SZ7900 **040 x 050**
5,0	25	10	SZ7900 **050 x 010**
		12	SZ7900 **050 x 012**
		14	SZ7900 **050 x 014**
		16	SZ7900 **050 x 016**
		18	SZ7900 **050 x 018**
		20	SZ7900 **050 x 020**
		24	SZ7900 **050 x 024**
		28	SZ7900 **050 x 028**
		32	SZ7900 **050 x 032**
		36	SZ7900 **050 x 036**
		40	SZ7900 **050 x 040**
		45	SZ7900 **050 x 045**
		50	SZ7900 **050 x 050**
		55	SZ7900 **050 x 055**

SZ7900 Zylinderstift

d_1^{m6}	Normpackung Stück	l	Artikelnummer
5,0	25	60	SZ7900 **050 x 060**
6,0	25	12	SZ7900 **060 x 012**
		14	SZ7900 **060 x 014**
		16	SZ7900 **060 x 016**
		18	SZ7900 **060 x 018**
		20	SZ7900 **060 x 020**
		24	SZ7900 **060 x 024**
		28	SZ7900 **060 x 028**
		32	SZ7900 **060 x 032**
		36	SZ7900 **060 x 036**
		40	SZ7900 **060 x 040**
		45	SZ7900 **060 x 045**
		50	SZ7900 **060 x 050**
		55	SZ7900 **060 x 055**
		60	SZ7900 **060 x 060**
		70	SZ7900 **060 x 070**
		80	SZ7900 **060 x 080**
8,0	25	18	SZ7900 **080 x 018**
		20	SZ7900 **080 x 020**
		24	SZ7900 **080 x 024**
		28	SZ7900 **080 x 028**
		32	SZ7900 **080 x 032**
		36	SZ7900 **080 x 036**
		40	SZ7900 **080 x 040**
		45	SZ7900 **080 x 045**
		50	SZ7900 **080 x 050**
		55	SZ7900 **080 x 055**
		60	SZ7900 **080 x 060**
		70	SZ7900 **080 x 070**
		80	SZ7900 **080 x 080**
		90	SZ7900 **080 x 090**
		100	SZ7900 **080 x 100**
10,0	10	20	SZ7900 **100 x 020**
		24	SZ7900 **100 x 024**
		28	SZ7900 **100 x 028**
		32	SZ7900 **100 x 032**
		36	SZ7900 **100 x 036**
		40	SZ7900 **100 x 040**

d_1^{m6}	Normpackung Stück	l	Artikelnummer
10,0	10	45	SZ7900 **100 x 045**
		50	SZ7900 **100 x 050**
		55	SZ7900 **100 x 055**
		60	SZ7900 **100 x 060**
		70	SZ7900 **100 x 070**
		80	SZ7900 **100 x 080**
		90	SZ7900 **100 x 090**
		100	SZ7900 **100 x 100**
12,0	10	24	SZ7900 **120 x 024**
		28	SZ7900 **120 x 028**
		32	SZ7900 **120 x 032**
		36	SZ7900 **120 x 036**
		40	SZ7900 **120 x 040**
		45	SZ7900 **120 x 045**
		50	SZ7900 **120 x 050**
		55	SZ7900 **120 x 055**
		60	SZ7900 **120 x 060**
		70	SZ7900 **120 x 070**
		80	SZ7900 **120 x 080**
		90	SZ7900 **120 x 090**
		100	SZ7900 **120 x 100**
14,0	10	36	SZ7900 **140 x 036**
		40	SZ7900 **140 x 040**
		45	SZ7900 **140 x 045**
		50	SZ7900 **140 x 050**
		55	SZ7900 **140 x 055**
		60	SZ7900 **140 x 060**
		70	SZ7900 **140 x 070**
		80	SZ7900 **140 x 080**
		90	SZ7900 **140 x 090**
		100	SZ7900 **140 x 100**
16,0	10	40	SZ7900 **160 x 040**
		50	SZ7900 **160 x 050**
		60	SZ7900 **160 x 060**
		70	SZ7900 **160 x 070**
		80	SZ7900 **160 x 080**
		90	SZ7900 **160 x 090**
		100	SZ7900 **160 x 100**

SZ7905 Zylinderstift

mit Innengewinde

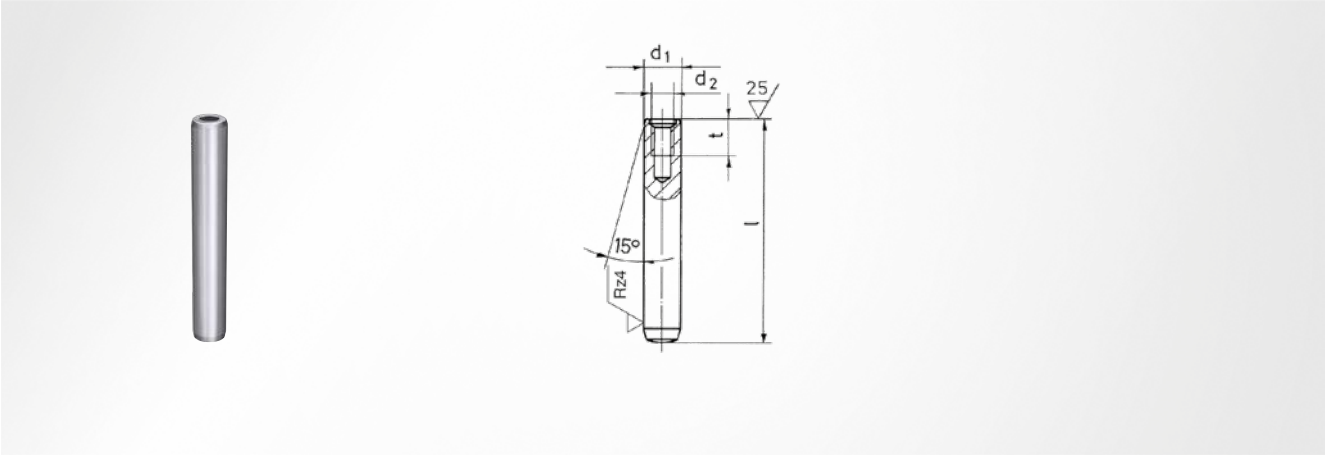

DIN EN ISO 8735

Werkstoff
Werkzeugstahl; Chrom-Vanadium-legiert

Härte
60 ±2 HRC

Anwendungsbereich
bei Sacklöchern, wenn das Heraustreiben der Stifte von der rückwärtigen Seite nicht möglich ist

Hinweis
durchgehärtet, angelassen, feinstgeschliffen auf m6; mit Luftentweichungsfläche

d_1^{m6}	d_2	t	Normpackung Stück	l	Artikelnummer
6	M4	6	25	24	SZ7905 **06 x 024**
				32	SZ7905 **06 x 032**
				40	SZ7905 **06 x 040**
				50	SZ7905 **06 x 050**
8	M5	8	25	28	SZ7905 **08 x 028**
				32	SZ7905 **08 x 032**
				40	SZ7905 **08 x 040**
				50	SZ7905 **08 x 050**
				60	SZ7905 **08 x 060**
				80	SZ7905 **08 x 080**
10	M6	10	10	32	SZ7905 **10 x 032**
				40	SZ7905 **10 x 040**
				50	SZ7905 **10 x 050**
				60	SZ7905 **10 x 060**
				80	SZ7905 **10 x 080**
12	M6	10	10	32	SZ7905 **12 x 032**
				40	SZ7905 **12 x 040**
				50	SZ7905 **12 x 050**
				60	SZ7905 **12 x 060**
				80	SZ7905 **12 x 080**
				100	SZ7905 **12 x 100**
14	M8	12	10	50	SZ7905 **14 x 050**
				60	SZ7905 **14 x 060**
				80	SZ7905 **14 x 080**
				100	SZ7905 **14 x 100**
16	M8	12	10	60	SZ7905 **16 x 060**
				80	SZ7905 **16 x 080**
				100	SZ7905 **16 x 100**

SZ9511 Folienband

nicht rostend, Stahl

Werkstoff
Stahl

Länge m	Foliendicke	Breite	Artikelnummer
2,5	0,025	150	SZ9511 **025**
2,5	0,050	150	SZ9511 **050**

Länge m	Foliendicke	Breite	Artikelnummer
2,5	0,075	150	SZ9511 **075**
2,5	0,100	150	SZ9511 **100**

SZ9512 Folienband

Messing

Werkstoff
Messing Ms63

Länge m	Foliendicke	Breite	Artikelnummer
2,5	0,025	150	SZ9512 **025**
2,5	0,050	150	SZ9512 **050**

Länge m	Foliendicke	Breite	Artikelnummer
2,5	0,075	150	SZ9512 **075**
2,5	0,100	150	SZ9512 **100**

SZ9514 Folienband

Stahl, unlegiert

Werkstoff
Stahl

Länge m	Foliendicke	Breite	Artikelnummer
2,5	0,025	150	SZ9514 **025**
2,5	0,050	150	SZ9514 **050**

Länge m	Foliendicke	Breite	Artikelnummer
2,5	0,075	150	SZ9514 **075**
2,5	0,100	150	SZ9514 **100**

SZ9515 Präzisionslehrenband

Oberfläche poliert

Werkstoff
Fühlerlehrenbandstahl; kaltgewalzt; gehärtet

Länge m	Dicke	Breite	Artikelnummer
2	0,01	12,7	SZ9515 **12.7 x 001**
2	0,02	12,7	SZ9515 **12.7 x 002**
2	0,03	12,7	SZ9515 **12.7 x 003**
2	0,04	12,7	SZ9515 **12.7 x 004**

Länge m	Dicke	Breite	Artikelnummer
2	0,05	12,7	SZ9515 **12.7 x 005**
2	0,10	12,7	SZ9515 **12.7 x 010**
2	0,20	12,7	SZ9515 **12.7 x 020**
2	0,30	12,7	SZ9515 **12.7 x 030**

SZ9850 Hochleistungs-Öl

Das Hochleistungs-Öl mit Molybdän-Disulfid (MoS_2)-Zusatz ist in seiner Viskosität und Zusammensetzung besonders für hochbeanspruchte enge Bewegungssitze geeignet.

Der Molybdän-Zusatz wirkt reibungsmildernd und bildet eine Lagerpanzerung mit hervorragenden Notlaufeigenschaften.

Anwendungsgebiet
Schmierung von Säulengestellen, Gleitführungen usw.

Füllmenge
5000 ml

Artikelnummer
SZ9850

SZ9853 Gleitbahnöl

Modernes demulgierendes Gleitbahnöl mit ausgezeichneten Anti-Stick-Slip-Eigenschaften zur Schmierung von Metall / Kunststoff-Gleiführungen, Gleitbahnen mit Durchschmierung sowie Kugel- und Rollenführungen.

Auch als Universalöl zur Schmierung von Werkzeugmaschinen geeignet.

Anwendungsgebiet
Schmierung von Säulengestellen, Gleitführungen usw.

Füllmenge
5000 ml

Artikelnummer
SZ9853

SZ9006 Hochleistungs-Fett

Leistungsoptimiertes Langzeitschmierfett, hervorragender Korrosionsschutz, ausgezeichnete Wasserbeständigkeit und hochviskose Eigenschaften. Temperaturbereich -30 °C bis 120 °C.

Passende Fettpresse
SZ9810

Füllmenge kg	Artikelnummer
0,4	SZ9006
18,0	SZ9006 **15**

SZ9005 Wälzlagerfett

Hervorragender Verschleißschutz, gute Temperaturbeständigkeit bis 140 °C, ausgezeichnete Wasser- und Medienbeständigkeit, guter Korrosionsschutz und sehr gute Altersbeständigkeit.

Anwendungsgebiet
Schmierung von Kugel- und Rollenführungen

Füllmenge
0,4 kg

Passende Fettpresse
SZ9810

Artikelnummer
SZ9005

SZ9014 Multifunktionsspray

WD-40

Beseitigt Quietschen, verdrängt Feuchtigkeit, schützt vor Korrosion, löst verrostete Teile und festsitzende Mechanik und reinigt, schützt und schmiert.

Füllmenge
400 ml

Artikelnummer
SZ9014

SZ9740 Aushärtebeschleuniger

LOCTITE 7649

Ein Aushärtebeschleuniger für die anaeroben Produkte SZ9717 (LOCTITE 542), SZ9742 (LOCTITE 603) und SZ9743 (LOCTITE 270). Verringert die Aushärtezeit. Einfache Handhabung: Aufsprühen, trocknen lassen und – dann das LOCTITE-Produkt auftragen.

Produktfarbe
hellgelb

Hinweis
enthält Aceton; leicht entzündlich

Füllmenge
500 ml

Artikelnummer
SZ9740

Lagerfähigkeit
1 Jahr

SZ9741 Flächenkleber

LOCTITE 496

Ein Kleber zum Verkleben schwieriger Verbindungen wie Stahlplatten, Buchsen und Keramik mit- und untereinander

Klebespalt max.
0,10 mm

Klebespalt optimal
0,05 mm

Handfestigkeit
20-40 Sek.

Endfestigkeit
~ 12 h

Produktfarbe
farblos

Füllmenge
100 ml

Lagerfähigkeit
1 Jahr

Hinweis
Handfestigkeit mit Aktivator SZ9740 (LOCTITE 7649)

optionales Zubehör
SZ9740

Artikelnummer
SZ9741

SZ9742 Lagerbefestigung

LOCTITE 603

Für spannungsfreie, dauerhafte Befestigung von Teilen mit Radial- und Axialkraft-belastung mit Lossitz, z.B. Lager, Buchsen, Wellen, Bolzen, Rotoren, Zahnräder, Ringe, Bandagen und Sinterlager.

Die Auspresskraft von Presssitzen steigt bis rd. 100 % und mehr.

Passungsrost und Leckage werden verhindert. Dünnflüssig, sehr schwer lösbare Verbindungen.

Klebespalt max.
0,15 mm

Klebespalt optimal
0,05 mm

Handfestigkeit
10-30 min

Funktionsfestigkeit
30-60 min

Endfestigkeit
~ 6 h

Produktfarbe
grün

Füllmenge
50 ml

optionales Zubehör
SZ9740

Artikelnummer
SZ9742

SZ9743 Schraubensicherung

LOCTITE 270

Ein hochviskoser Kleber zum Befestigen von Buchsen, Lagern und Stehbolzen, zum Sichern und gleichzeitigen Abdichten von Stiftschrauben und Kopfschrauben. Hochfest gegen Vibration und Stoß. Entscheidende Reibwerterhöhung zwischen Passflächen. Zuverlässige Abdichtung hydraulischer und pneumatischer Leitungen sowie anderer hoch beanspruchter Rohrverbindungen.

Hohe Druck- und Lösungsmittelbeständigkeit, schwer lösbare Verbindungen.

Klebespalt max.
0,15 mm

Klebespalt optimal
0,05 mm

Handfestigkeit
10-30 min

Funktionsfestigkeit
1-3 Sek.

Endfestigkeit
3-6 h

Produktfarbe
grün

Füllmenge
50 ml

Hinweis
Gewinde bis M20

optionales Zubehör
SZ9740

Artikelnummer
SZ9743

SZ9717 Fügeverbindung

LOCTITE 542

Mittelfeste Dichtung für Hydraulik- und Pneumatikleitungen zur Sicherung von Teilen, die mit normalem Werkzeug wieder gelöst werden sollen. SZ9740 (LOCTITE 542) dichtet Gewindeverbindungen beständig gegen alle handelsüblichen Hydraulikflüssigkeiten. Es ist thixotrop und läuft nicht ab.

Anwendbar für Hydraulik- und Pneumatikfittings sowie Rohrgewinde bis R 1/2".

Klebespalt max.
0,12 mm

Handfestigkeit
10-30 min

Endfestigkeit
~3 h

Produktfarbe
braun

Füllmenge
50 ml

Hinweis
leicht demontierbare Verbindung

optionales Zubehör
SZ9740

Artikelnummer
SZ9717

SZ9744 Sofortkleber

LOCTITE 454

Ein Tropf- und auslauffreier Kleber zum Kleben von Metall, Kunststoff, Holz, Papier, Gummi, Leder usw. kann zum Verkleben von Teilen mit unregelmäßigen Oberflächen verwendet werden.

Klebespalt max.
0,20 mm

Klebespalt optimal
0,05 mm

Handfestigkeit
5-20 Sek.

Endfestigkeit
12 h

Produktfarbe
farblos

Füllmenge
0,02 kg

Artikelnummer
SZ9744

SZ97042 Trennspray

für Gieß- und Modellharz

Trennmittel in Sprayform, geeignet für Epoxidharze

Hinweis
vor Kälte und Hitze schützen; bei Raumtemperatur verarbeiten; Behälter steht unter Druck; vor Sonneneinstrahlung und Temperaturen über 50 °C schützen

Achtung
bitte lesen und beachten Sie die Hinweise auf der Dose

Artikelnummer
SZ97042

SZ960x Gießharz

mit Härter

Schwarzes, dünnflüssiges Gießharz, das bei Raumtemperatur aushärtet. Es zeichnet sich durch seine Gießbarkeit und geringe Sedimentation aus. Es können Schichtdicken bis ca. 10 mm in einem Arbeitsgang gegossen werden. Es entsteht eine harte, relativ abriebfeste Oberfläche, die gut spanabhebend bearbeitbar ist.

Anwendungsgebiet

Eingießen von Stempeln; Ausgießen von Führungen bei Schnitt- und Stanzwerkzeugen; Gießerei- und Kopierfräsmodellen; allgemeiner Formenbau; Werkzeuge für Blechumformung

Mischungsverhältnis

100 Gewichtsanteile Harz CW 2418-1;
15 Gewichstanteile Härter HY 5162-1

Lagerfähigkeit

bei 6-28 °C: 1 Jahr

Lieferumfang

Epoxidharz CW 2418-1; Polyaminhärter HY 5162-1 (reaktiv)

optionales Zubehör

SZ97042

Achtung

weiterführende Hinweise zum Artikel entnehmen Sie dem Sicherheits- und Produktdatenblatt auf unserer Homepage: www.steinel.com/service/datenblaetter

Harz	Härter	Artikelnummer
1 Tube à 150 g	1 Tube à 22,5 g	**SZ9601**
3 Dosen à 1,0 kg	3 Dosen à 0,15 kg	**SZ9603**

Harz	Härter	Artikelnummer
1 Dose à 1,0 kg	1 Dose à 0,15 kg	**SZ9606**

SZ962x Modellharz

mit Härter

Mineralisch gefülltes, hellbeiges, dünnflüssiges Modellharz, das bei Raumtemperatur aushärtet. Es zeichnet sich durch seine Gießbarkeit und geringe Sedimentation aus. Es können Schichtdicken bis ca. 20 mm in einem Arbeitsgang gegossen werden.

Anwendungsgebiet
Gießerei- und Kopierfräsmodellen; Aufschraubmodellen; Kernbüchsen; Maßlehren; Formplatten

Mischungsverhältnis
100 Gewichtsanteile Harz CW 2215;
20 Gewichstanteile Härter HY 5161-1

Lagerfähigkeit
bei 18-25 °C: 1 Jahr

Lieferumfang
Epoxidharz CW 2215; Polyaminoamidhärter HY 5161-1

optionales Zubehör
SZ97042

Achtung
weiterführende Hinweise zum Artikel entnehmen Sie dem Sicherheits- und Produktdatenblatt auf unserer Homepage: www.steinel.com/service/datenblaetter

Harz	Härter	Artikelnummer
6 Dosen à 0,75 kg	6 Dosen à 0,15 kg	**SZ9620**
1 Dose à 0,75 kg	1 Dose à 0,15 kg	**SZ9621**

Harz	Härter	Artikelnummer
3 Dosen à 0,75 kg	3 Dosen à 0,15 kg	**SZ9622**

SZ9800 Hochdruckstoßpresse

Eine Hochdruckstoßpresse mit Spitzmundstück für Trichterschmiernippel, welche in Gleitführungen eingebaut sind.

DIN 1282

Fördermenge pro Hub
ca. 0,7 cm^3

Füllmenge
60 cm^3

Artikelnummer
SZ9800

SZ9810 Hebelpresse

mit Schlauch für Kegel-Schmiernippel

Eine Hebelpresse in Ganzstahlbauweise. Schmierung ist bei jedem Öffnungswinkel möglich. Keine Verschleißteile im Hochdruckbereich.

Sichere Kolbenstangenfixierung, universelle Füllmöglichkeiten, geeignet für Fettkartuschen.

passende Fettkartuschen
SZ9005; SZ9006

Artikelnummer
SZ9810